OIOLI



LISTINO PREZZI 2023

BAGNO | CUCINA

LA STORIA

Questa storia comincia 60 anni fa sulle rive del lago d'Orta, patria piemontese della rubinetteria di qualità, quando il giovane Eusebio Oioli comincia a produrre e a commercializzare i suoi prodotti.
Sono rubinetti semplici, dal design essenziale, costruiti però con grande cura. Questa storia dunque comincia come tutte le storie di quegli anni con grandi sacrifici, tanto lavoro e una grande tenacia.
Ma questa storia non è finita, anzi, giunta oggi alla terza generazione, la Oioli è un'azienda in piena espansione, con un catalogo di oltre 35 serie complete, frutto di un grandissimo lavoro di ricerca nel design e nella funzionalità. Grazie anche ad una efficientissima rete commerciale sta crescendo su tutti i mercati nazionali ed esteri proponendo con sapienza e professionalità un ottimo prodotto "Made in Italy".
Qualità ed ingegno italiano vengono apprezzati e riconosciuti in tutto il mondo e ci fanno continuare con orgoglio il lavoro che aveva cominciato tanti anni fa il fondatore.





E. Cioli
1960

1968



RUBINETTERIE
Cioli
1980





RUBINETTERIE
2000





ITALY
2014

2018



GARANZIA

Ogni prodotto Oioli utilizza materie prime e componenti di alta qualità garantendo che tutti i componenti del processo produttivo vengono analizzati e ispezionati, con sistemi di controllo certificati e verificati da personale altamente qualificato ed esperto.
Dalla selezione dei materiali fino al prodotto finito, Oioli assicura che tutti i prodotti sono accuratamente testati prima della spedizione.
Oioli garantisce tutti i difetti indicati qui di seguito, per un periodo di 2 anni dalla data di acquisto.

- Difetti di fusione.
- Difetti sulle cartucce e sui dischi ceramici all'interno.
- Difetti di cromatura.

Per la modalità, la decadenza e le esclusioni di garanzia controllare il libretto informativo all'interno di ogni scatola.

CONSIGLI UTILI PER LA PULIZIA

Per la pulizia di tutti i nostri prodotti utilizzare esclusivamente acqua e sapone neutro ed asciugare con un panno morbido. Questo assicurerà la brillantezza e resistenza nel tempo. Evitare assolutamente l'uso di prodotti contenenti sostanze abrasive o acidi o solventi poiché possono provocare gravi danni. Temperatura massima di esercizio 80° C (176° F). Decliniamo qualsiasi responsabilità derivata dalla inadempienza a dette istruzioni.

MANUTENZIONE DELL'AERATORE

È consigliata una manutenzione periodica per eliminare le eventuali impurità dell'acqua che potrebbero accumularsi nel filtro dell'aeratore. Svitare l'aeratore ruotando in senso antiorario ed estrarre filtro e guarnizione di tenuta. Eliminare tutte le impurità sul filtro. Assemblare e rimontare l'aeratore controllando che sia posizionato correttamente.



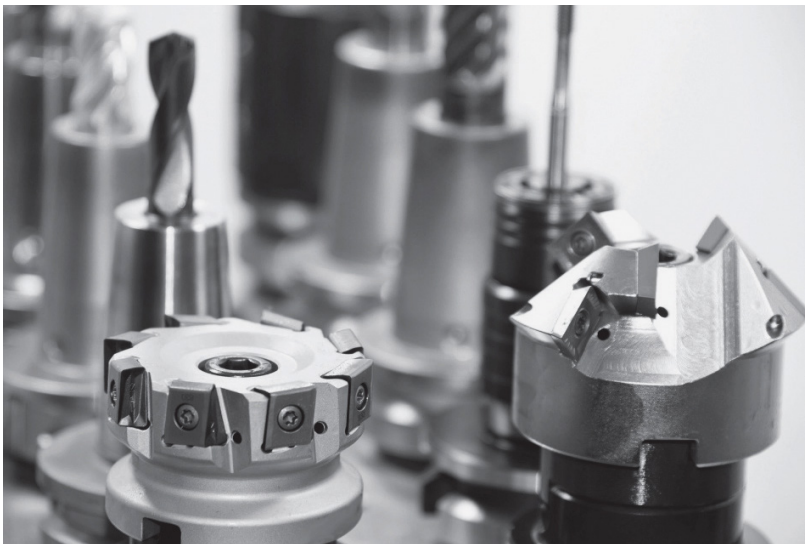

IL MARCHIO

OIOLI

- 100% qualità garantita
- Proporre un prodotto innovativo, progettato e funzionale.
- Lavorazioni all'avanguardia
- Prodotti assemblati, lucidati e confezionati a mano
- Idee originali e design innovativo
- Importanti investimenti nelle certificazioni
- Rubinetti personalizzati

LE NOSTRE FIERE

2022



Salone
del Mobile.
Milano

2023



ISH
Frankfurt

FINITURE DISPONIBILI

VERNICIATURA

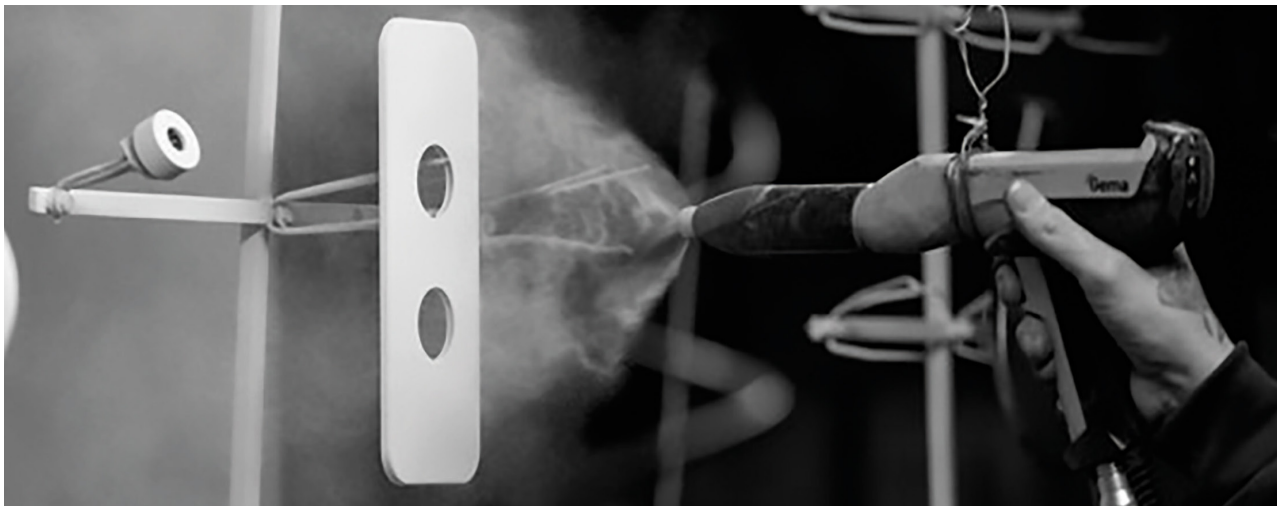

Utilizziamo esclusivamente vernici acriliche ad acqua e a basso impatto ambientale.
Il prodotto da verniciare viene trattato attraverso un procedimento di sabbiatura, seguito dall'applicazione di un primer epossidico e di un doppio strato di verniciatura. Nella fase finale lo strato di verniciatura viene coperto con un protettivo trasparente opaco o lucido ed essicato all'interno di un forno.

C08
NERO OPACO

C20
BIANCO OPACO

C15
FRAGRANITE NERO

C27
BLU

C30
TURCHESE

C34
ROSSO

C36
AZZURRO

C38
GRAFITE

C39
ROSA PASTELLO

C65
ACQUAMARINA

C66
ROSÉ

C77
CIPRIA

C78
CAPPUCCINO

C90
STONE BROWN

C93
BLU NOTTE OPACO

C99
ARANCIONE

PVD



I rivestimenti decorativi tramite PVD (Physical Vapor Deposition) sono il frutto di depositi di nanoparticelle in assenza di vuoto e ad alte temperature che generano una superficie pura, senza rilascio di sostanza e biocompatibile, che garantisce una stabilità nel tempo del colore e che aumenta la durezza superficiale che diventa “anti graffio”.
I trattamenti pvd sono quindi compatibili anche nel campo alimentare e medicale.
Il processo di produzione è non inquinante.
La qualità superficiale aumenta rispetto a quella ottenuta da processi galvanici non solo per quanto riguarda la resistenza all’usura (il cosiddetto “anti graffio”), ma anche per l’aumentata resistenza all’ossidazione e alla corrosione, resistendo anche ai raggi UV.
Il trattamento ha anche il vantaggio di lasciare invariato e dunque visibile la finitura superficiale del prodotto che va a rivestire e si potranno così avere prodotti lucidi, satinati, sabbiati, spazzolati e decorati, unendo questo effetto di base a quello del colore ad alta resistenza del PVD.
I colori disponibili sono oro, ramato, grafite, ottone spazzolato, canna di fucile ma su richiesta dedicheremo il nostro tempo per sperimentare e replicare qualunque colore ci verrà sottoposto per rendere la personalizzazione davvero unica ed originale.

P02
PVD ORO LUCIDO

P32
PVS ORO ROSA LUCIDO

P41
PVD CROMO NERO LUCIDO

P88
PVD CHAMPAGNE SPAZZOLATO

P05
PVD RAME SPAZZOLATO

P51
PVS GUN METAL SPAZZOLATO

FINITURE DISPONIBILI

PROCESSO GALVANICO





Cromature, bronzature e dorature sono, tra le diverse proposte, trattamenti galvanici: né colorazione né verniciatura, ma un processo chimico più nobile e duraturo in cui il pezzo da trattare viene ricoperto dal metallo di finitura per rinnovarne l'estetica e aumentarne la durata nel tempo.
Il ciclo di lavorazione viene eseguito interamente a mano da operai specializzati, senza alcuna automazione e senza l'ausilio di alcun macchinario.
Finiture di pregio realizzate con gli stessi trattamenti galvanici impiegati dall'alta gioielleria. Per questo necessitano di particolari attenzioni già durante il montaggio ed una costante pulizia quotidiana.
Per la manutenzione è necessario evitare depositi d'acqua e di conseguenza calcare mantenendo con frequenza asciutte le superfici con un panno morbido. Per la pulizia solo acqua e sapone a ph neutro.

C01
BRONZO LUCIDO

C02
ORO

C03
SATINATO

C04
NICKEL SPAZZOLATO LUCIDO

C05
RAME SPAZZOLATO LUCIDO

C18
BRONZO OPACO

C25
TUSCANY

C32
ORO ROSA

C40
CROMO SPAZZOLATO

C41
CROMO NERO LUCIDO

C47
ORO SPAZZOLATO LUCIDO

C50
NICKEL LUCIDO

C54
NICKEL SPAZZOLATO NON PROTETTO

C60
OTTONE OPACO NATURALE

C63
NERO OPACO GALVANICO

C88
OTTONE SPAZZOLATO OPACO

C95
OTTONE INVECCHIATO

C97
FERRO INVECCHIATO

LETTURA LISTINO

A ARTICOLO COMPLETO

MI LT 001 RO C00

A1 A2 A3 A4 A5

A1 SERIE
A2 CATEGORIA PRODOTTO
A3 SPECIFICA PRODOTTO
A4 MARCHIO AZIENDA
A5 FINITURA

B RICAMBI E COMPONENTI

C SOLO PARTE ESTERNA

(da abbinare alle parti incasso)

MI EL 002 RO C00

C1 C2 C3 C4 C5

C1 SERIE
C2 CATEGORIA PRODOTTO
(esempio: **EL** - PARTI ESTERNE LAVABO)
C3 SPECIFICA PRODOTTO
C4 MARCHIO AZIENDA
C5 FINITURA

D SOLO PARTE INCASSO

(uno o due articoli opzionabili)

OI PI LA 35000 E

D1 D2 D3 D4 D5

D1 CATEGORIA INCASSI UNIVERSALI OI-CASE
D2 PARTE INCASSO
D3 CATEGORIA PRODOTTO
D4 SPECIFICA PRODOTTO
D5 SENZA BOX INCASSO

OI PI LA 35001 B

D1 D2 D3 D4 D5

D1 CATEGORIA INCASSI UNIVERSALI OI-CASE
D2 PARTE INCASSO
D3 CATEGORIA PRODOTTO
D4 SPECIFICA PRODOTTO
D5 CON BOX INCASSO

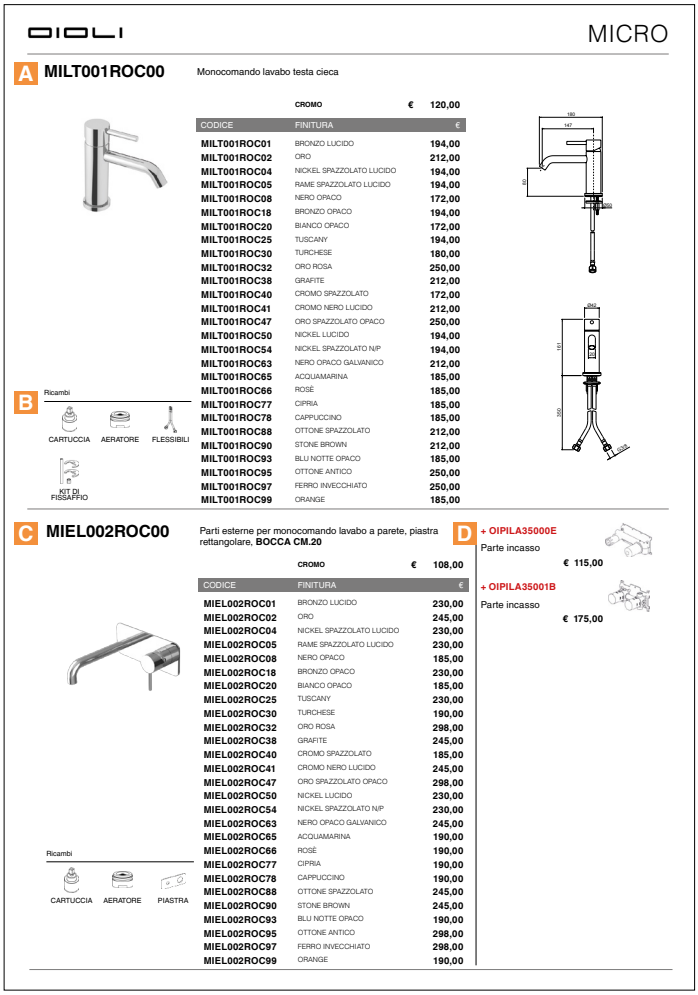

OIOLI MICRO

A MILT001ROC00 Monocomando lavabo testa cieca

CROMO € 120,00

CODICE	FINITURA	€
MILT001ROC01	BRONZO LUCIDO	194,00
MILT001ROC02	ORO	212,00
MILT001ROC04	NICKEL SPAZZOLATO LUCIDO	194,00
MILT001ROC05	RAME SPAZZOLATO LUCIDO	194,00
MILT001ROC08	NERO OPACO	172,00
MILT001ROC18	BRONZO OPACO	194,00
MILT001ROC20	BIANCO OPACO	172,00
MILT001ROC25	TUSCANY	194,00
MILT001ROC30	TURCHESE	180,00
MILT001ROC32	ORO ROSA	250,00
MILT001ROC38	GRAFITE	212,00
MILT001ROC40	CROMO SPAZZOLATO	172,00
MILT001ROC41	CROMO NERO LUCIDO	212,00
MILT001ROC47	ORO SPAZZOLATO OPACO	250,00
MILT001ROC50	NICKEL LUCIDO	194,00
MILT001ROC54	NICKEL SPAZZOLATO N/P	194,00
MILT001ROC63	NERO OPACO GALVANICO	212,00
MILT001ROC65	ACQUAMARINA	185,00
MILT001ROC66	ROSÉ	185,00
MILT001ROC77	CIPRIA	185,00
MILT001ROC78	CAPPUCCINO	185,00
MILT001ROC88	OTTONE SPAZZOLATO	212,00
MILT001ROC90	STONE BROWN	212,00
MILT001ROC93	BLU NOTTE OPACO	185,00
MILT001ROC95	OTTONE ANTICO	250,00
MILT001ROC97	FERRO INVECCHIATO	250,00
MILT001ROC99	ORANGE	185,00

B Ricambi
CARTUCCIA AERATORE FLESSIBILI KIT DI FISSAFFIO

C MIEL002ROC00 Parti esterne per monocomando lavabo a parete, piastra rettangolare, **BOCCA CM.20**

CROMO € 108,00

CODICE	FINITURA	€
MIEL002ROC01	BRONZO LUCIDO	230,00
MIEL002ROC02	ORO	245,00
MIEL002ROC04	NICKEL SPAZZOLATO LUCIDO	230,00
MIEL002ROC05	RAME SPAZZOLATO LUCIDO	230,00
MIEL002ROC08	NERO OPACO	185,00
MIEL002ROC18	BRONZO OPACO	230,00
MIEL002ROC20	BIANCO OPACO	185,00
MIEL002ROC25	TUSCANY	230,00
MIEL002ROC30	TURCHESE	190,00
MIEL002ROC32	ORO ROSA	298,00
MIEL002ROC38	GRAFITE	245,00
MIEL002ROC40	CROMO SPAZZOLATO	185,00
MIEL002ROC41	CROMO NERO LUCIDO	245,00
MIEL002ROC47	ORO SPAZZOLATO OPACO	298,00
MIEL002ROC50	NICKEL LUCIDO	230,00
MIEL002ROC54	NICKEL SPAZZOLATO N/P	230,00
MIEL002ROC63	NERO OPACO GALVANICO	245,00
MIEL002ROC65	ACQUAMARINA	190,00
MIEL002ROC66	ROSÉ	190,00
MIEL002ROC77	CIPRIA	190,00
MIEL002ROC78	CAPPUCCINO	190,00
MIEL002ROC88	OTTONE SPAZZOLATO	245,00
MIEL002ROC90	STONE BROWN	245,00
MIEL002ROC93	BLU NOTTE OPACO	190,00
MIEL002ROC95	OTTONE ANTICO	298,00
MIEL002ROC97	FERRO INVECCHIATO	298,00
MIEL002ROC99	ORANGE	190,00

Ricambi
CARTUCCIA AERATORE PIASTRA

D + OIPILA35000E Parte incasso € 115,00
+ OIPILA35001B Parte incasso € 175,00

INDICE

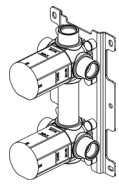

OI-CASE **18**

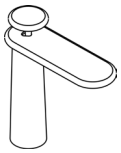

GLAM **40**

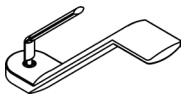

ZEN **60**

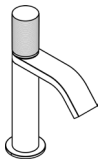

MYLOS **84**

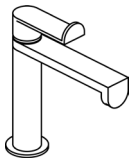

PURA **106**

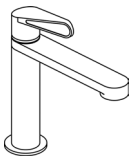

NOLI **134**

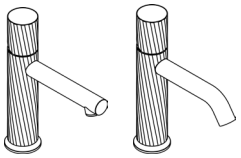

NAVONA **162**

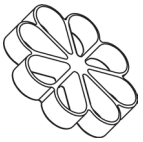

5TH AVENUE **186**

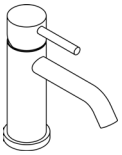

MICRO **238**

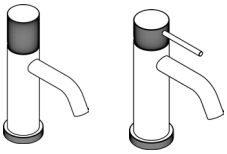

MICRO 70
MICRO 80 **312**

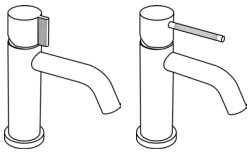

COMO
COMO 80 **348**

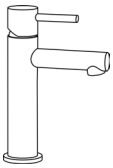

MINÙ **380**

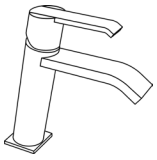

SPACE **402**

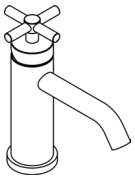

STILO **420**

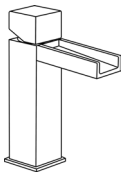

FILING **442**

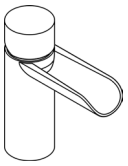

MIRAME **454**

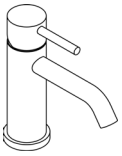

LIFE
ACCIAIO INOX 316L **472**



KREÓ **500**

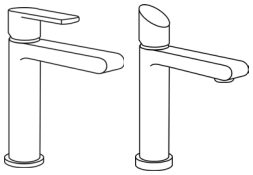

JAZZ
JAZZ 20 **522**

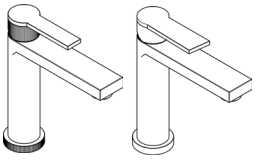

SPRITZ
SPRITZ 80 **556**

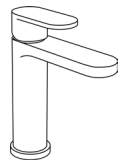

VIDA **588**

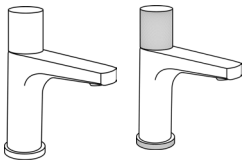

MIAMI
MIAMI 80 **610**

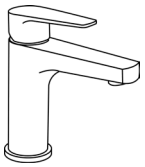

KING **632**

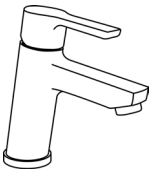

STILE **670**

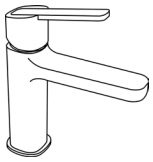

CAPRI **688**



STAR **704**



RIVER **718**

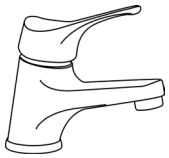

KAPPA **736**

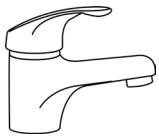

TEK **746**



QUICK **760**

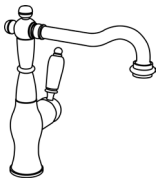

LONDON **776**



OPÉRA **802**

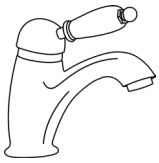

RETRÒ **822**



ARCANA **840**

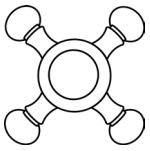

LIBERTY **854**

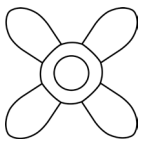

MELODY **866**

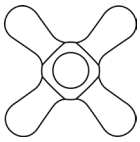

ROME **882**

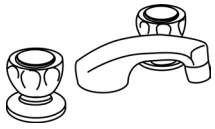

ESA **900**



ACCESSORI
BAGNO **908**

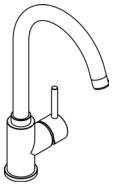

CUCINA **922**

O1-CASE

OI-CASE

È Il nuovo progetto ideato e realizzato da Oioli Rubinetterie.

Il sistema di miscelazione è contenuto all'interno di una scatola in materiale plastico che ne facilita e rende veloce l'installazione di tutte le parti incasso dei nostri prodotti.

Questo sistema consente al cliente di acquistare inizialmente le parti incasso e decidere in un secondo momento tra le finiture disponibili le parti esterne da acquistare per completare l'ambiente bagno desiderato.

Le parti incasso sono:

- UNIVERSALI
- COMPATTE
- ISPEZIONABILI
- VERSATILI

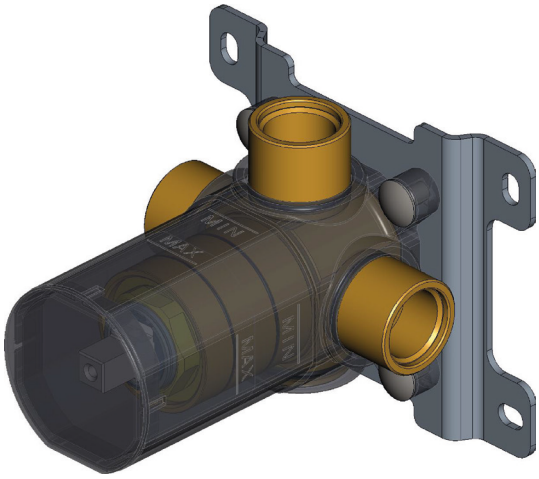

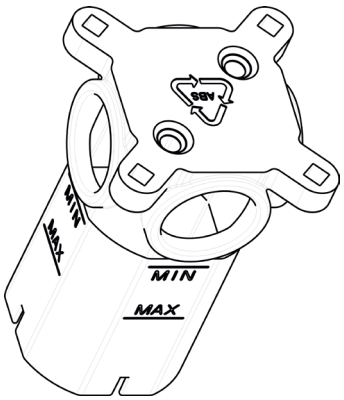

OIPILA20001E

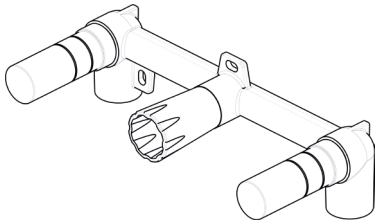

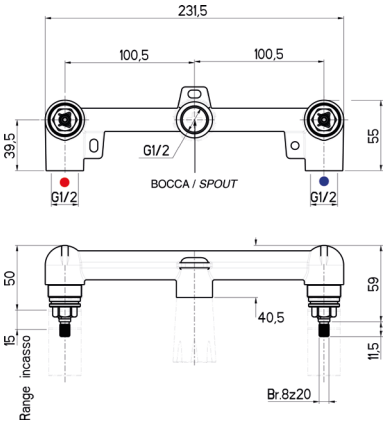

Parte incasso per lavabo a parete a tre fori con vitone 8×20

- Due ingressi inferiori 1/2” femmina
- Uscita frontale 1/2” femmina
- Vitone 8×20
- Materiale: OTTONE

OIPILA25000B

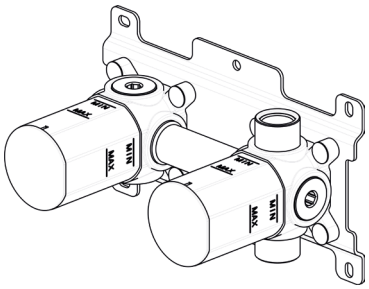

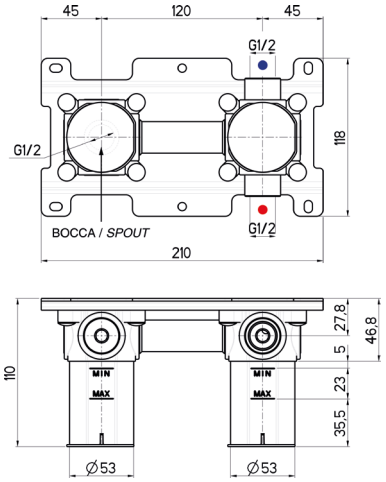

Parte incasso per lavabo a parete a due fori con box per cartuccia Ø25

- Interasse mm.120
- Due ingressi 1/2” femmina
- Uscita frontale 1/2” femmina
- Cartuccia tradizionale Ø25
- Materiale: OTTONE

Descrizioni e caratteristiche tecniche non sono impegnative e possono variare senza preavviso

OIPILA35000E

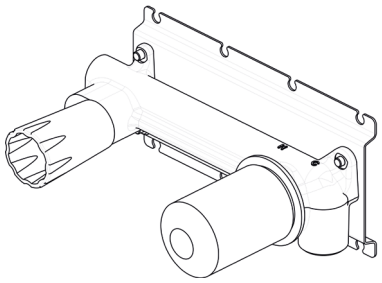

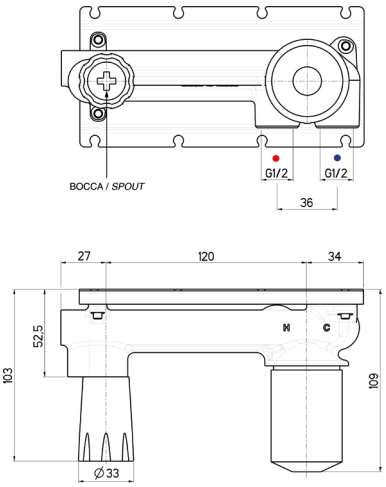

Parte incasso per lavabo a parete a due fori per cartuccia Ø35

- Interasse mm.120
- Due ingressi inferiori 1/2" femmina
- Uscita frontale 1/2" femmina
- Cartuccia tradizionale Ø35
- Materiale: OTTONE

ISTRUZIONI INSTALLAZIONE

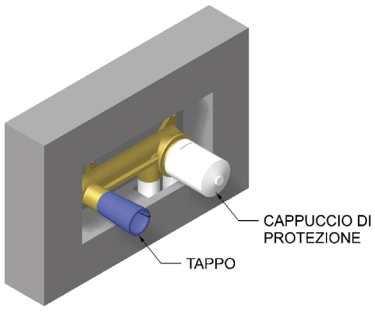

01
Predisporre le tubazioni secondo lo schema sotostante, qundi murare la parte ad incasso tenendo bene in considerazione lo spessore dl successivo rivestimento di finitura parete.

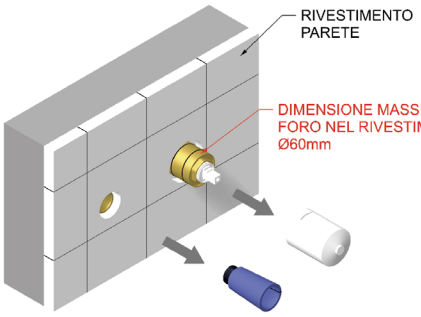

02
Una volta posato lo strato di rivestimento finale a parete, procedere alla rimozione del cappuccio di protazione dal bicchiere del corpo ad incasso e del tappo a chiusura dell'uscita acqua.
N.B. Prima di predisporre i fori sul rivestimento, verificare sempre la dimensione delle placche di finitura

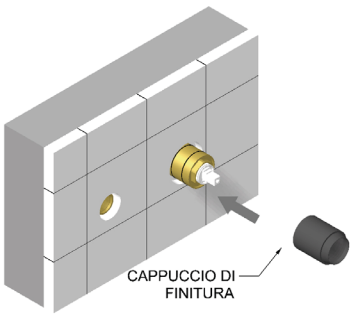

03
Successivamente inserire il cappuccio di finitura sul bicchiere del corpo ad incasso.

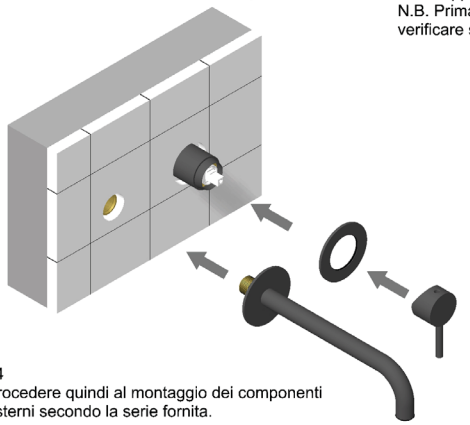

04
Procedere quindi al montaggio dei componenti esterni secondo la serie fornita.

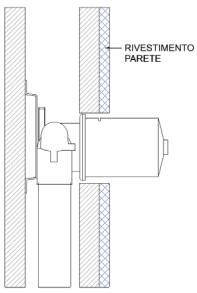

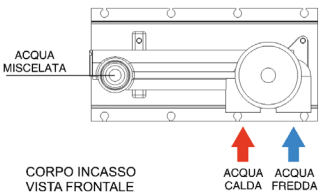

OIPILA35001B

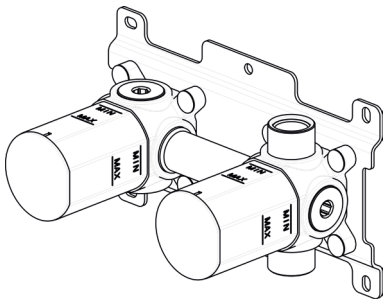

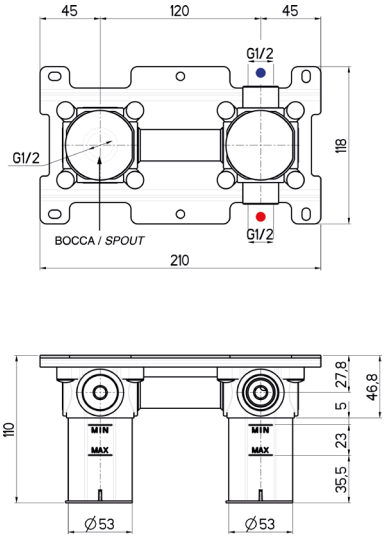

Parte incasso per lavabo a parete a due fori con box per cartuccia Ø35

- Interasse mm.120
- Due ingressi 1/2” femmina
- Uscita frontale 1/2” femmina
- Cartuccia tradizionale Ø35
- Materiale: OTTONE

OIPILA35004B

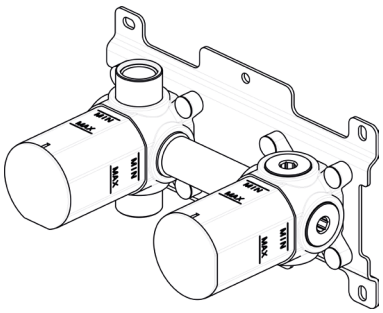

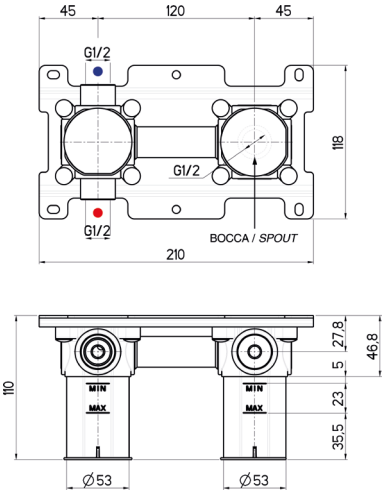

Parte incasso per lavabo parete a due fori **entrate a sinistra** con box per cartuccia tradizionale Ø35

- Interasse mm.120
- Due ingressi 1/2” femmina
- Uscita frontale 1/2” femmina
- Cartuccia tradizionale Ø35
- Materiale: OTTONE

Descrizioni e caratteristiche tecniche non sono impegnative e possono variare senza preavviso

OIPILA35005B

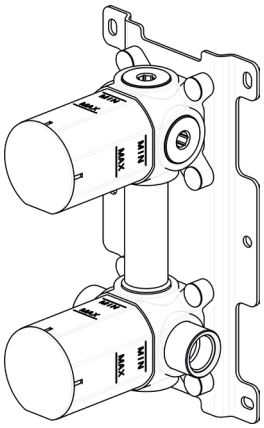

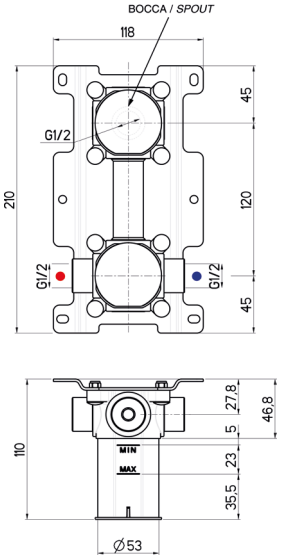

Parte incasso per lavabo verticale a parete a due fori **uscita alta** con box per cartuccia Ø35

- Interasse mm.120
- Due ingressi 1/2” femmina
- Uscita frontale 1/2” femmina
- Cartuccia tradizionale Ø35
- Materiale: OTTONE

OIPILA35006B

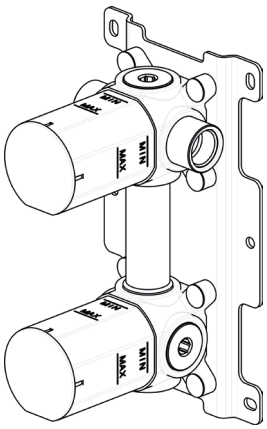

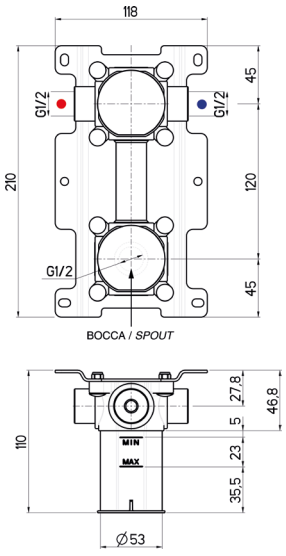

Parte incasso per lavabo verticale a parete a due fori **uscita bassa** con box per cartuccia Ø35

- Interasse mm.120
- Due ingressi 1/2” femmina
- Uscita frontale 1/2” femmina
- Cartuccia tradizionale Ø35
- Materiale: OTTONE

OIPILAIN002B

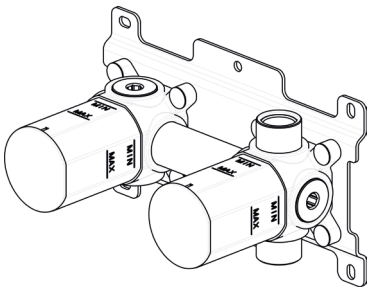

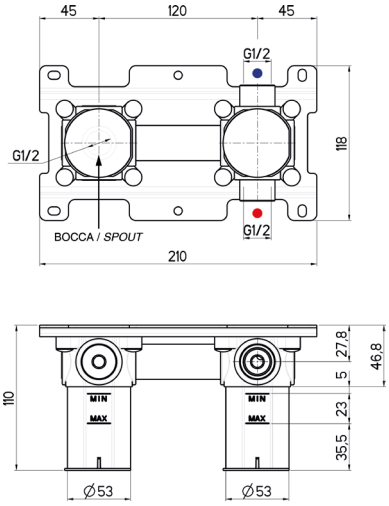

Parte incasso per lavabo a parete a due fori con box per cartuccia Ø35

- Interasse mm.120
- Due ingressi 1/2” femmina
- Uscita frontale 1/2” femmina
- Cartuccia tradizionale Ø35
- Materiale: **ACCIAIO INOX 316**

INOX 316

OIPILAIN003B

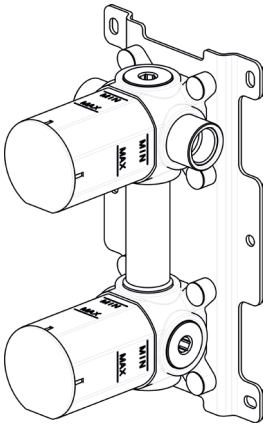

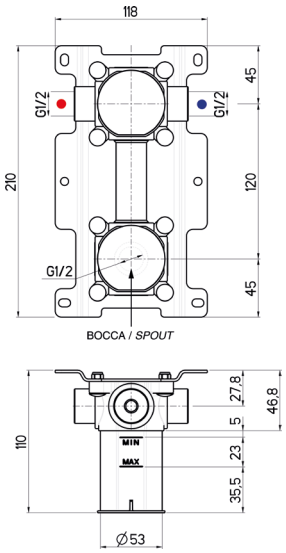

Parte incasso per lavabo verticale a parete a due fori **uscita bassa** con box per cartuccia Ø35

- Interasse mm.120
- Due ingressi 1/2” femmina
- Uscita frontale 1/2” femmina
- Cartuccia tradizionale Ø35
- Materiale: **ACCIAIO INOX 316**

INOX 316

Descrizioni e caratteristiche tecniche non sono impegnative e possono variare senza preavviso

OIPIDC35001E

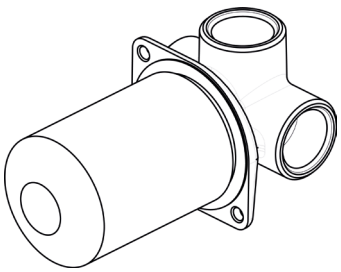

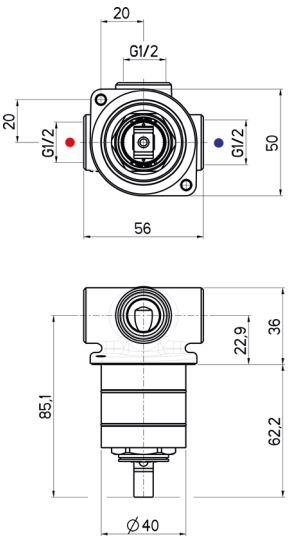

Parte incasso per miscelatore doccia per cartuccia Ø35

- Due ingressi 1/2” femmina
- Uscita 1/2” femmina
- Cartuccia tradizionale Ø35
- Materiale: OTTONE

ISTRUZIONI INSTALLAZIONE

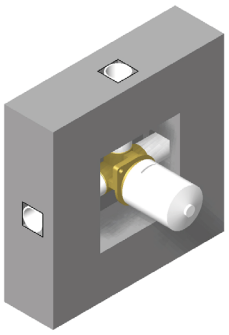

01
Predisporre le tubazioni secondo lo schema sotostante, qundi murare la parte ad incasso tenendo bene in considerazione lo spessore dl successivo rivestimento di finitura parete.

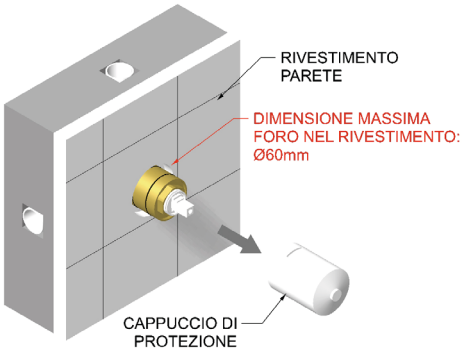

02
Una volta posato lo strato di rivestimento finale a parete, procedere alla rimozione del cappuccio di protezione dal bicchiere del corpo ad incasso.

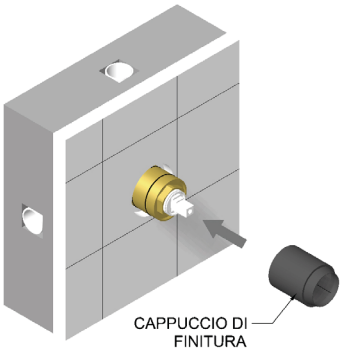

03
Successivamente inserire il cappuccio di finitura sul bicchiere del corpo ad incasso.

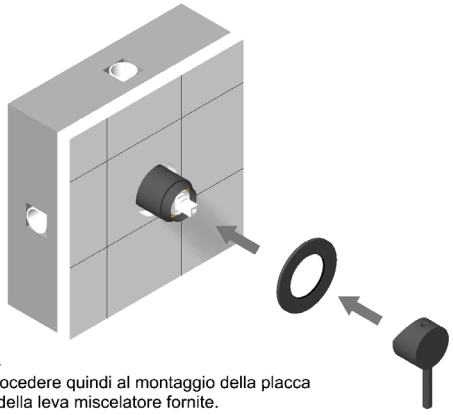

04
Procedere quindi al montaggio della placca e della leva miscelatore fornite.

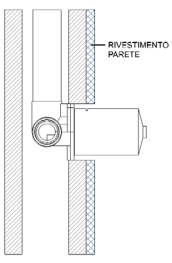

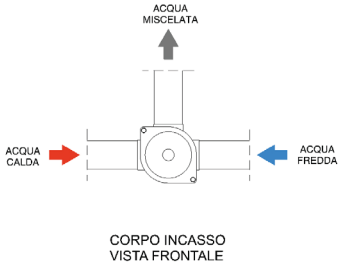

OIPIDC35002B

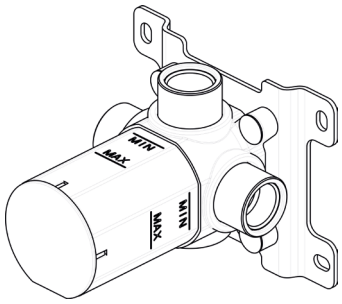

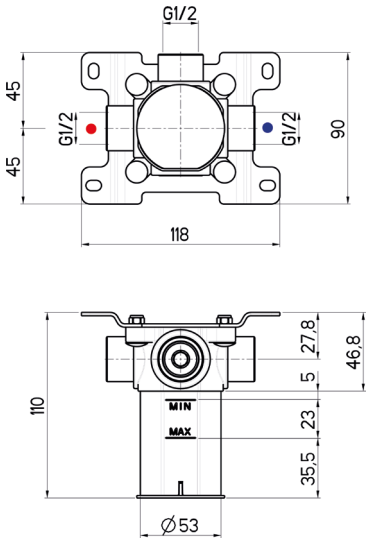

Parte incasso per miscelatore doccia con box per cartuccia Ø35

- Due ingressi 1/2” femmina
- Uscita 1/2” femmina
- Cartuccia tradizionale Ø35
- Materiale: OTTONE

OIPIDCIN001B

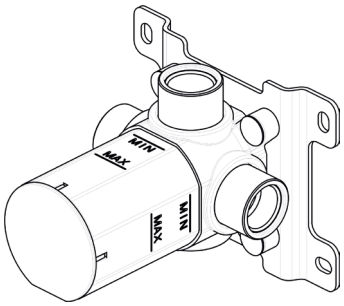

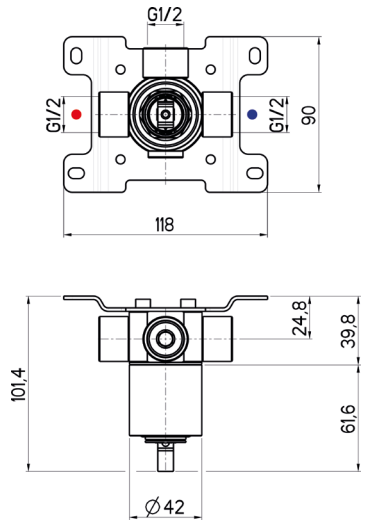

Parte incasso per miscelatore doccia per cartuccia Ø35

- Due ingressi 1/2” femmina
- Uscita 1/2” femmina
- Cartuccia tradizionale Ø35
- Materiale: **ACCIAIO INOX 316**

INOX 316

Descrizioni e caratteristiche tecniche non sono impegnative e possono variare senza preavviso

OIPIDD20001E

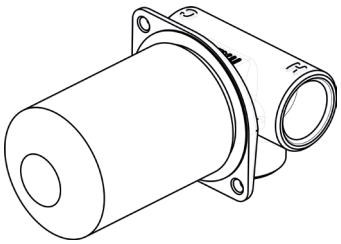

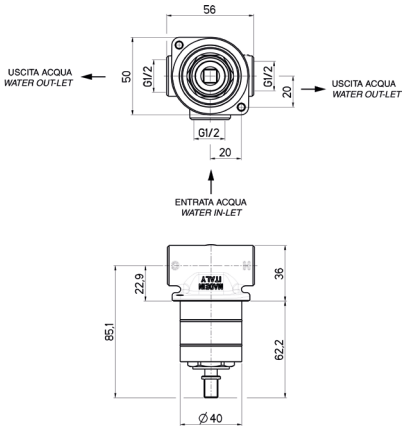

Parte incasso per deviatore per cartuccia Ø35

- Ingresso 1/2” femmina
- Due uscite 1/2” femmina
- Cartuccia tradizionale Ø35
- Materiale: OTTONE

OIPIDD35001B

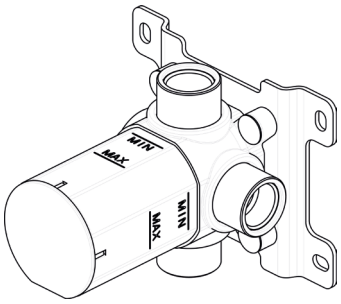

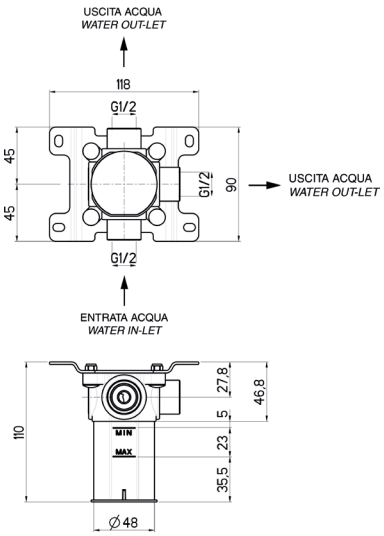

Parte incasso per deviatore con box per cartuccia Ø35

- Ingresso 1/2” femmina
- Due uscite 1/2” femmina
- Cartuccia tradizionale Ø35
- Materiale: OTTONE

OIPIDD35003B

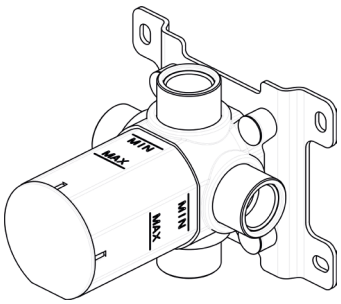

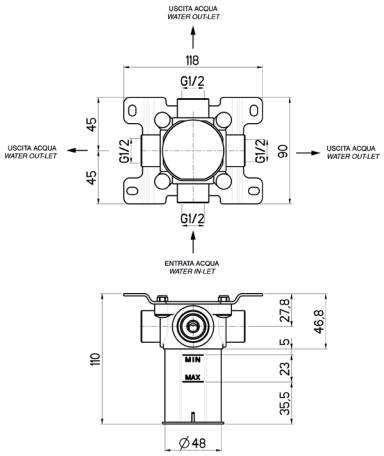

Parte incasso per deviatore 3 vie con box per cartuccia Ø35

- Ingresso 1/2” femmina
- Tre uscite 1/2” femmina
- Cartuccia tradizionale Ø35
- Materiale: OTTONE

OIPIMI25001B

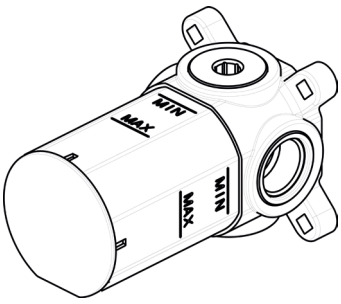

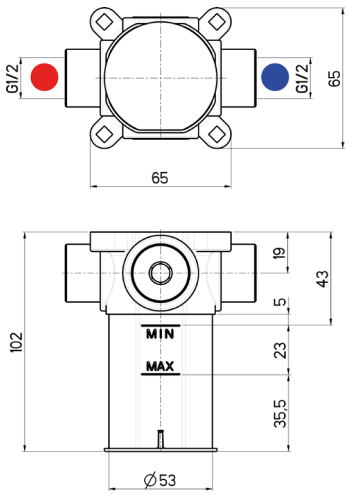

Parte incasso per kit idroscopino con miscelatore per cartuccia Ø25

- Due ingressi 1/2” femmina
- Cartuccia tradizionale Ø25
- Materiale: OTTONE

Descrizioni e caratteristiche tecniche non sono impegnative e possono variare senza preavviso

OIPIRA20001E

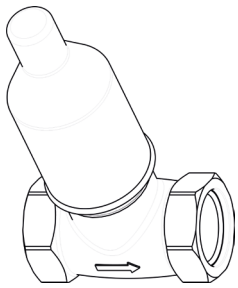

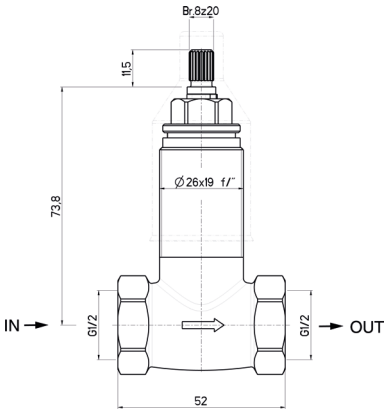

Parte incasso per rubinetto d'arresto, vitone 8×20

- Ingresso 1/2" femmina
- Uscita 1/2" femmina
- Vitone ceramico 8×20
- Materiale: OTTONE

OIPIRA20002E

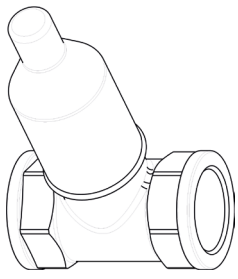

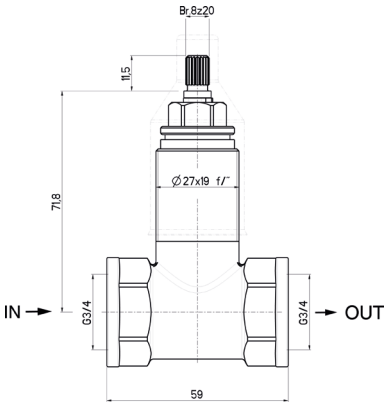

Parte incasso per rubinetto d'arresto, vitone 8×20

- Ingresso 3/4" femmina
- Uscita 3/4" femmina
- Vitone ceramico 8×20
- Materiale: OTTONE

OIPIVA35002E

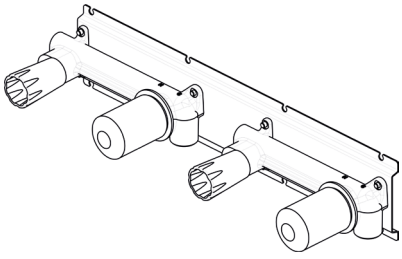

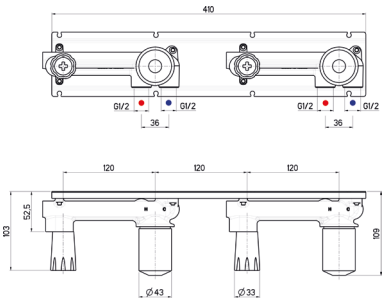

Parte incasso per miscelatore vasca in due parti per cartuccia Ø35

- Interasse mm.120
- Quattro ingressi inferiori 1/2” femmina
- Due uscite frontali 1/2” femmina
- Cartuccia tradizionale Ø35
- Materiale: OTTONE

OIPIVA35022B

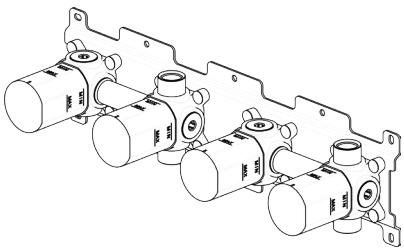

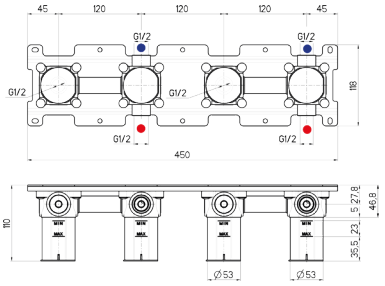

Parte incasso per miscelatore vasca in due parti con box per cartuccia Ø35

- Quattro ingressi 1/2” femmina
- Due uscite frontali 1/2” femmina
- Cartuccia tradizionale Ø35
- Materiale: OTTONE

Descrizioni e caratteristiche tecniche non sono impegnative e possono variare senza preavviso

OIPIVA35006B

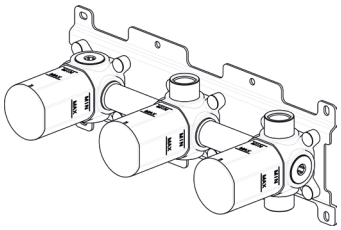

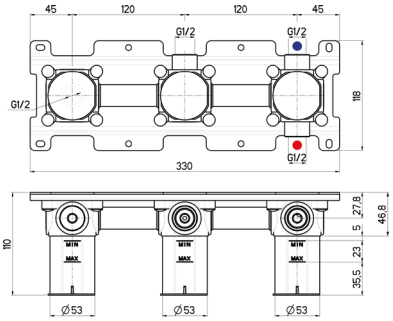

Parte incasso per miscelatore doccia a 2 vie con deviatore e box per cartuccia Ø35

- Due ingressi inferiori 1/2” femmina
- Uscita frontale 1/2” femmina
- Cartuccia tradizionale Ø35
- Materiale: OTTONE

OIPIVA35005E

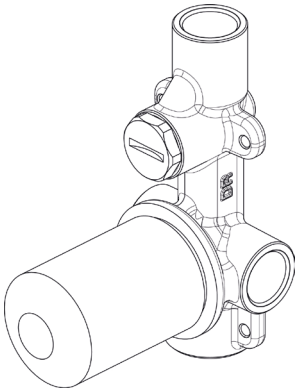

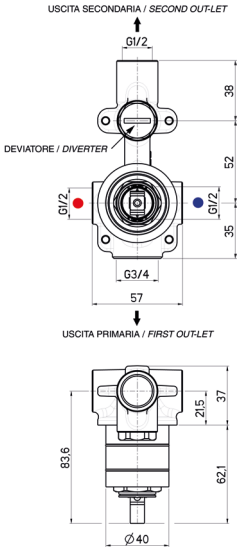

Parte incasso per miscelatore vasca con deviatore a pulsante per cartuccia Ø35

- Due ingressi inferiori 1/2” femmina
- Uscita **primaria inferiore** 3/4” femmina
- Uscita **secondaria superiore** 1/2” femmina
- Cartuccia tradizionale Ø35
- Materiale: OTTONE

ISTRUZIONI INSTALLAZIONE

01
Predisporre le tubazioni secondo lo schema sottostante, quindi murare la parete ad incasso tenendo bene in considerazione lo spessore del rivestimento di finitura parete

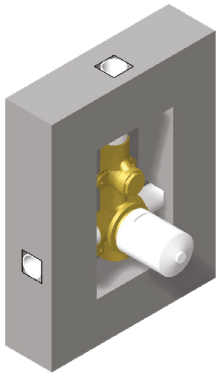

02
Una volta posato lo strato di rivestimento finale a parete, **procedere alla rimozione del cappuccio di protezione del bicchiere e del tappo deviatore**, quest ultimo utilizzando una chiave a tubo

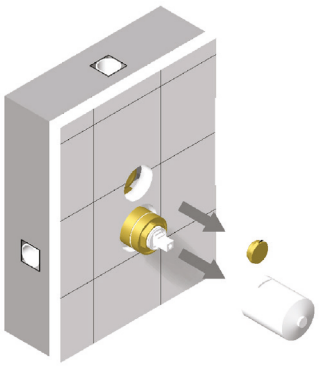

03
Montare il deviatore serrandolo con una chiave a tubo, prestare la massima attenzione per evitare di rovinare la finitura. Inserire il cappuccio di finitura sul bicchiere del corpo incasso.

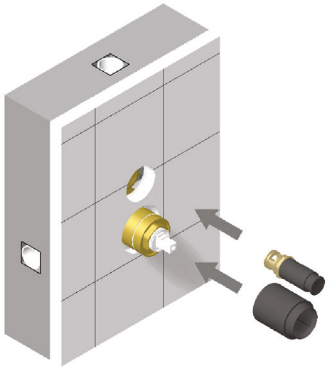

04
Procedere al montaggio della placca e della leva miscelatore fornite

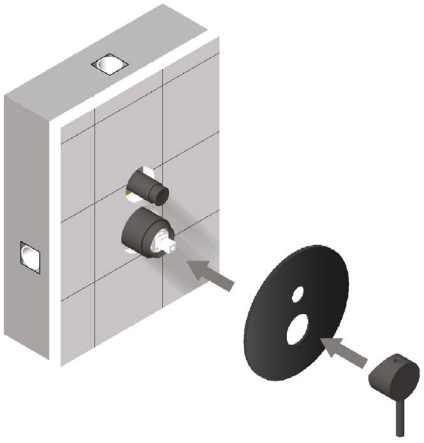

Descrizioni e caratteristiche tecniche non sono impegnative e possono variare senza preavviso

OIPIVA35008B

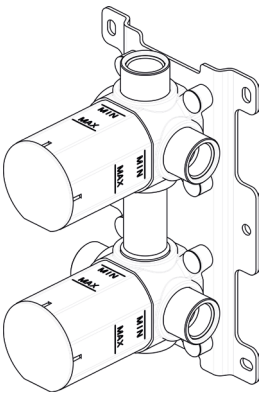

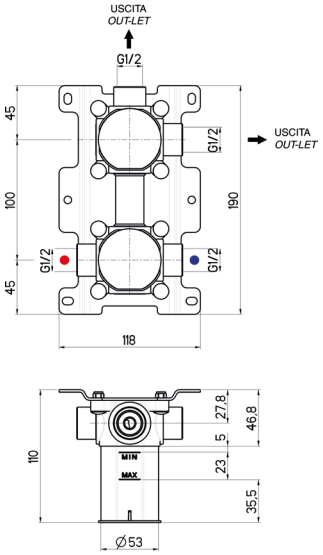

Parte incasso per miscelatore con deviatore a **2 vie** con box per cartuccia Ø35

- Interasse mm.100
- Due ingressi 1/2” femmina
- Due uscite 1/2” femmina
- Cartuccia tradizionale Ø35
- Materiale: OTTONE

OIPIVA35007B

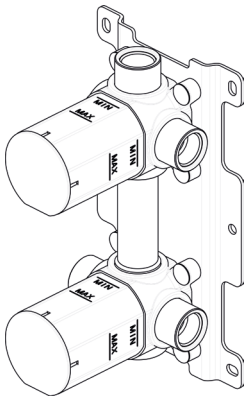

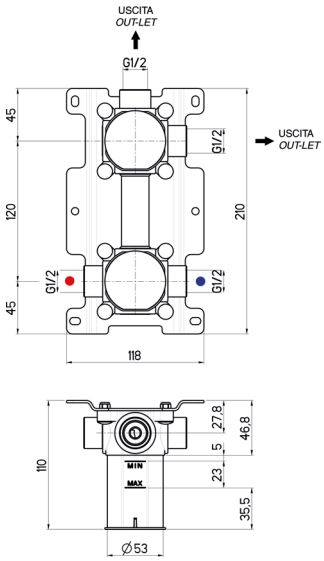

Parte incasso per miscelatore con deviatore a **2 vie** con box per cartuccia Ø35

- Interasse mm.120
- Due ingressi 1/2” femmina
- Due uscite 1/2” femmina
- Cartuccia tradizionale Ø35
- Materiale: OTTONE

OIPIVA35012B

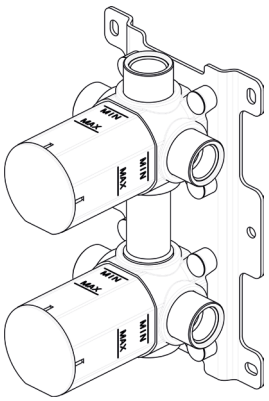

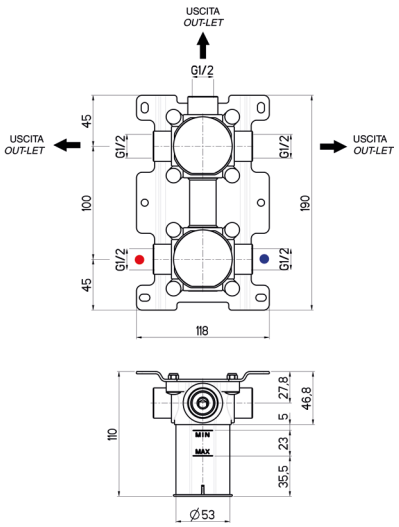

Parte incasso per miscelatore con deviatore a **3 vie** con box per cartuccia Ø35

- Interasse mm.100
- Due ingressi 1/2” femmina
- Tre uscite 1/2” femmina
- Cartuccia tradizionale Ø35
- Materiale: OTTONE

OIPIVA35011B

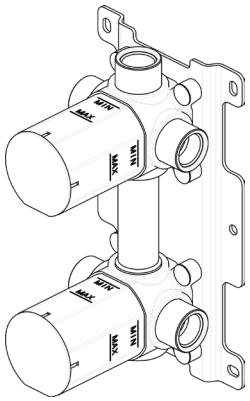

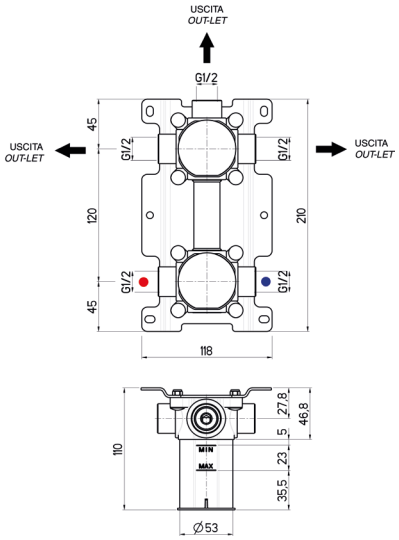

Parte incasso per miscelatore con deviatore a **3 vie** con box per cartuccia Ø35

- Interasse mm.120
- Due ingressi 1/2” femmina
- Tre uscite 1/2” femmina
- Cartuccia tradizionale Ø35
- Materiale: OTTONE

Descrizioni e caratteristiche tecniche non sono impegnative e possono variare senza preavviso

OIPIVAIN001E

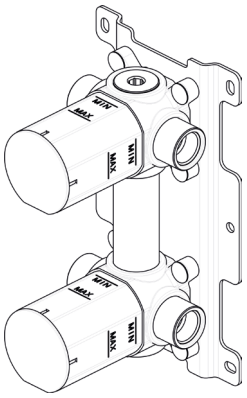

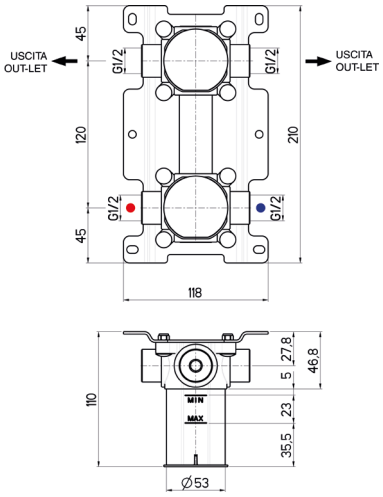

Parte incasso per miscelatore con deviatore a **2 vie** con box per cartuccia tradizionale Ø35

- Interasse mm.120
- Due ingressi 1/2” femmina
- Due uscite 1/2” femmina
- Cartuccia tradizionale Ø35
- Materiale: **ACCIAIO INOX 316**

INOX
316

OIPIVAIN002E

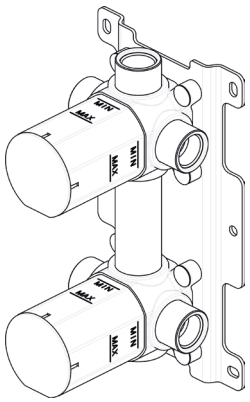

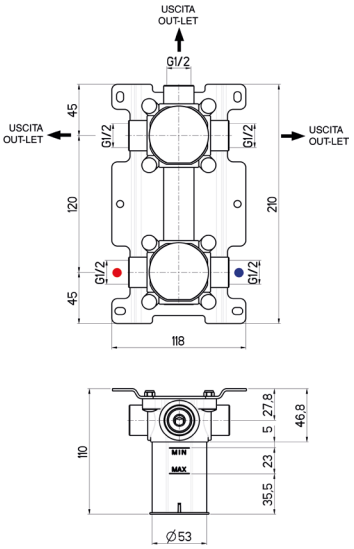

Parte incasso per miscelatore con deviatore a **3 vie** con box per cartuccia tradizionale Ø35

- Interasse mm.120
- Due ingressi 1/2” femmina
- Tre uscite 1/2” femmina
- Cartuccia tradizionale Ø35
- Materiale: **ACCIAIO INOX 316**

INOX
316

OIPIVA35014B

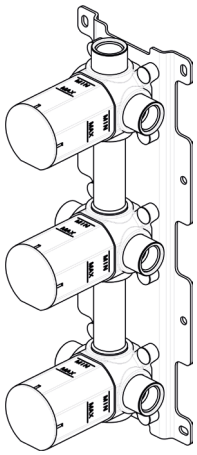

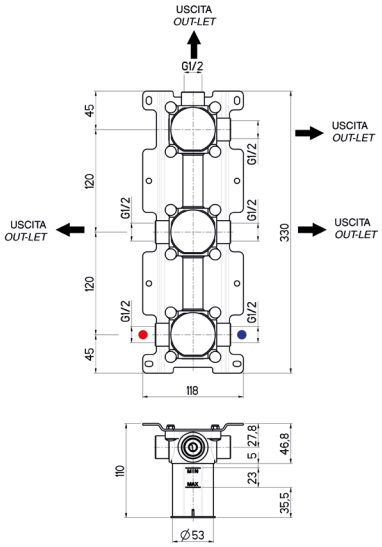

Parte incasso per miscelatore doccia a **4 vie** con deviatore e box per cartuccia Ø35

- Due ingressi 1/2” femmina
- Quattro uscite 1/2” femmina
- Cartuccia tradizionale Ø35
- Materiale: OTTONE

OIPIVP35001E

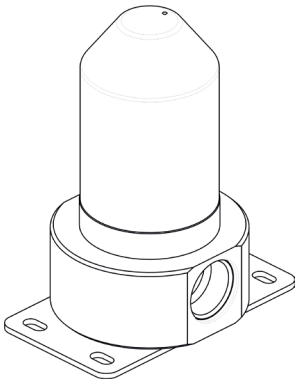

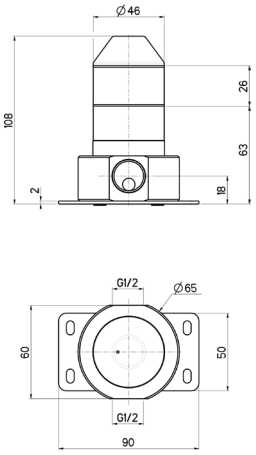

Parte incasso per miscelatore **a pavimento** per cartuccia Ø35

- Incasso 1/2” femmina
- Uscita 1/2” femmina
- Cartuccia tradizionale Ø35
- Materiale: OTTONE

Descrizioni e caratteristiche tecniche non sono impegnative e possono variare senza preavviso

OIPITD20020B

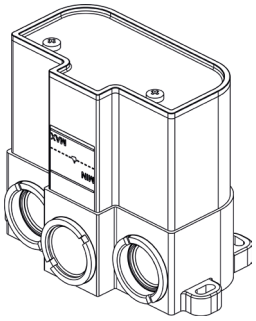

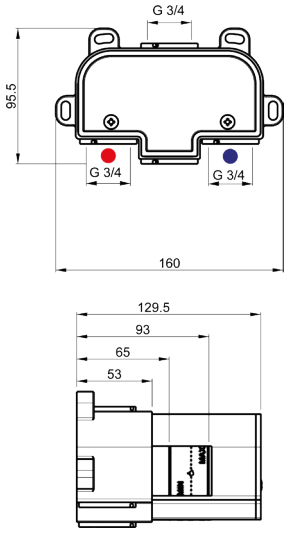

Parte incasso per miscelatore doccia **termostatico**

- Due ingressi inferiori 3/4” femmina

- Una uscita 3/4” femmina con possibilità di un’ulteriore uscita

- Cartuccia termostatica

- Materiale: OTTONE

ISTRUZIONI INSTALLAZIONE

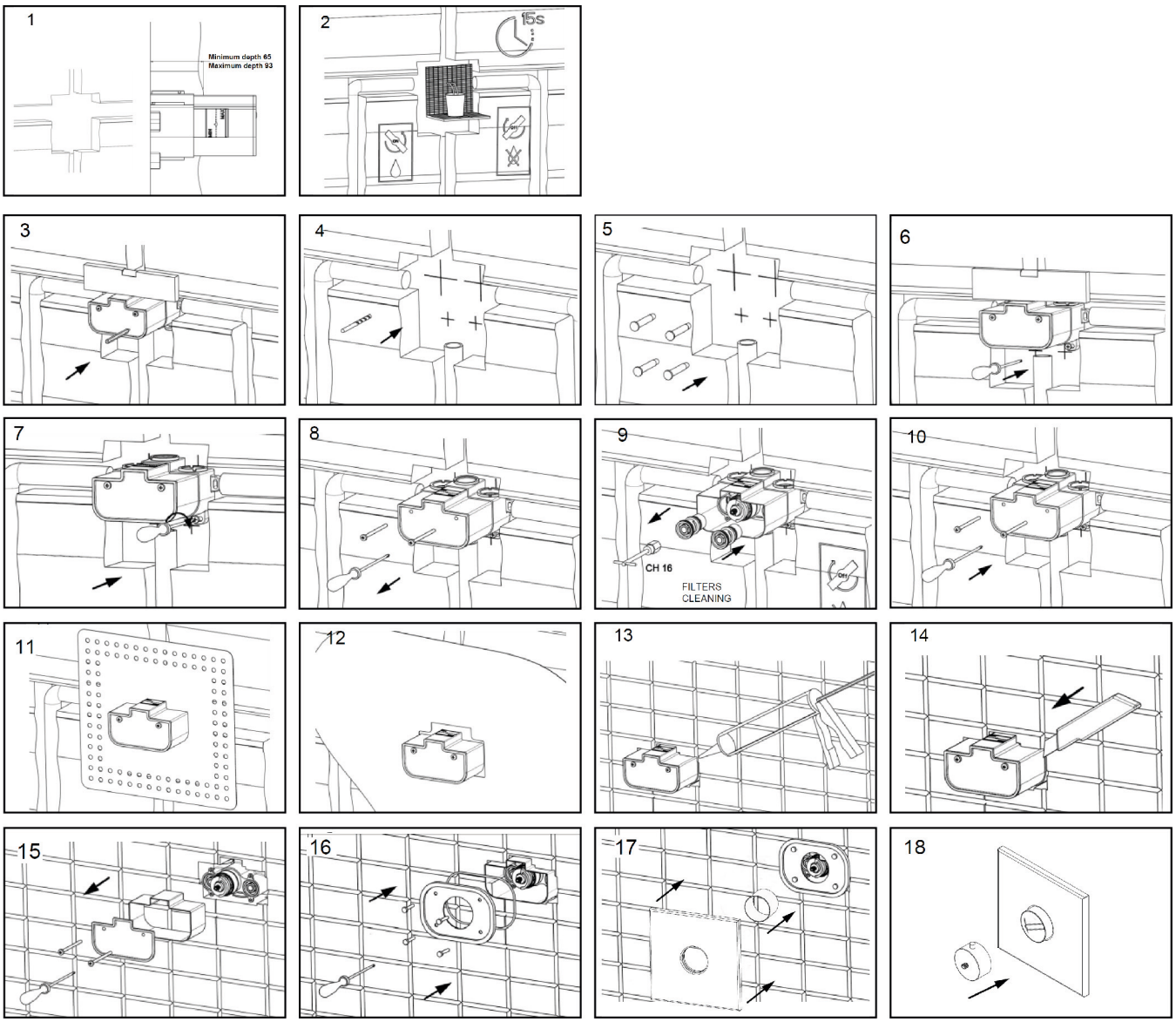

OIPITD20022B

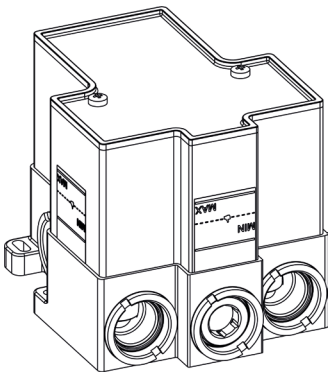

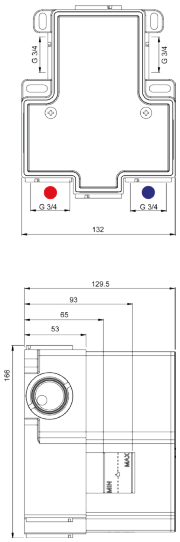

Parte incasso per miscelatore doccia
termostatico a 2 vie

- Due ingressi inferiori 3/4” femmina
- Due uscite 3/4” femmina
- Cartuccia termostatica
- Materiale: OTTONE

OIPITD20023B

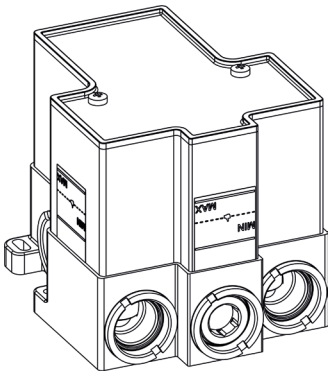

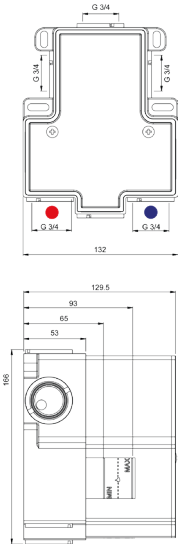

Parte incasso per miscelatore doccia
termostatico a 3 vie

- Due ingressi inferiori 3/4” femmina
- Tre uscite 3/4” femmina
- Cartuccia termostatica
- Materiale: OTTONE

Descrizioni e caratteristiche tecniche non sono impegnative e possono variare senza preavviso

ISTRUZIONI INSTALLAZIONE

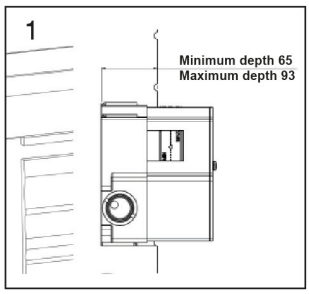

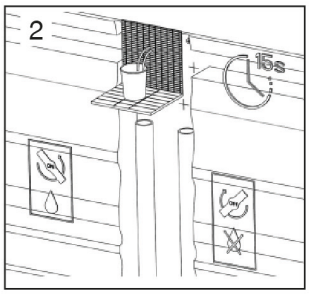

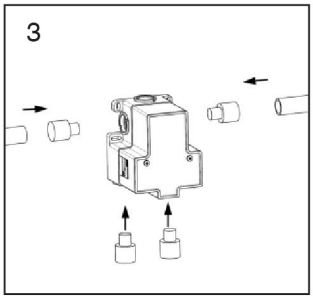

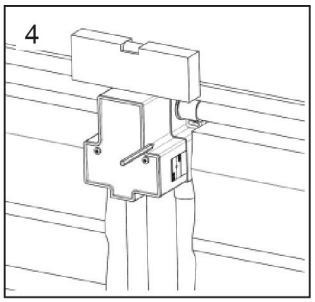

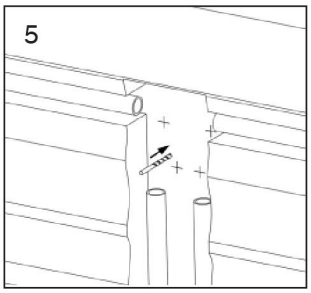

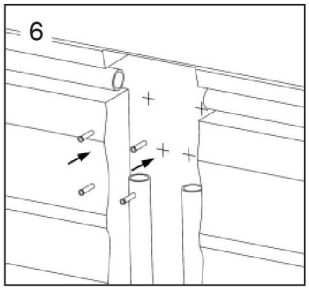

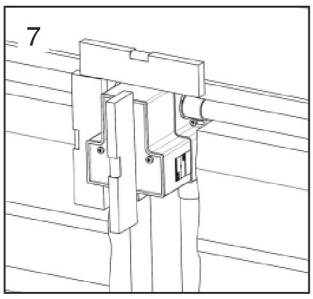

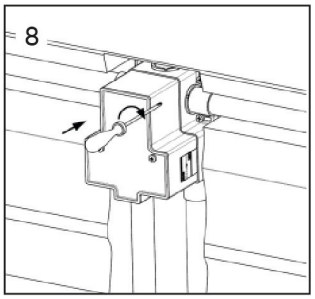

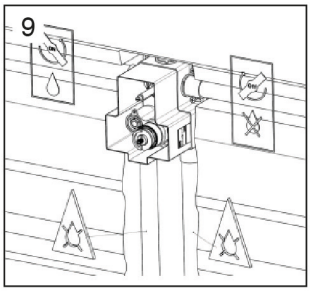

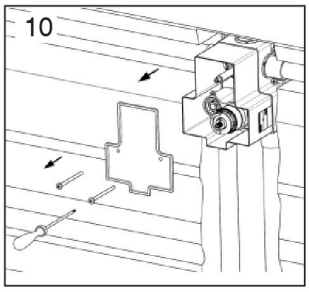

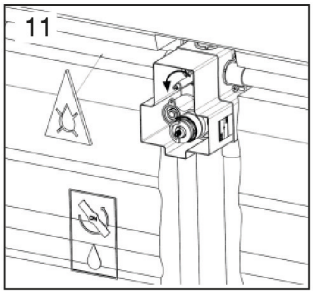

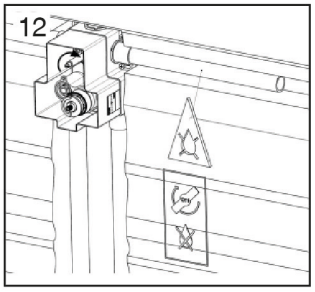

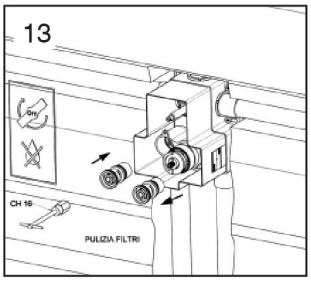

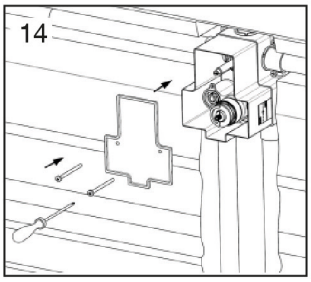

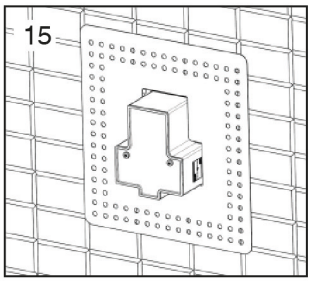

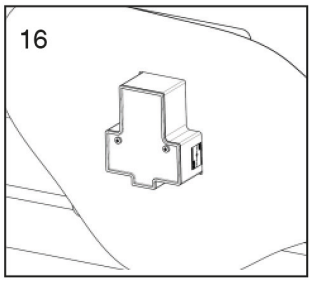

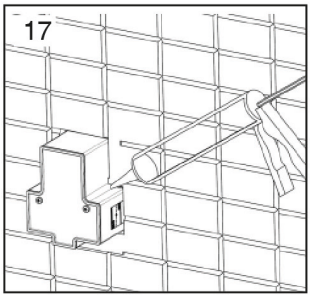

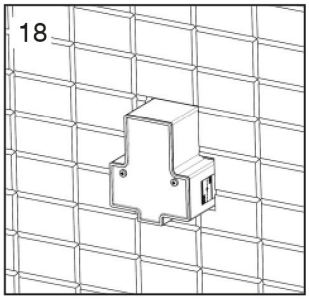

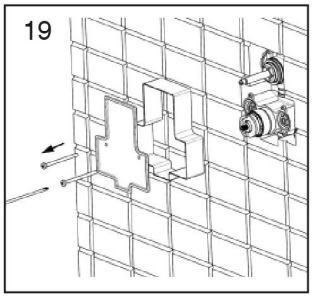

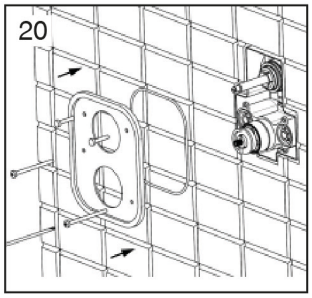

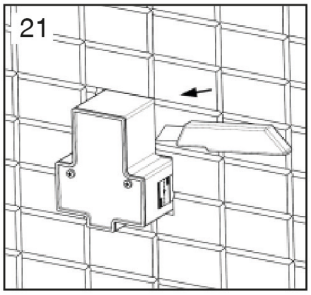

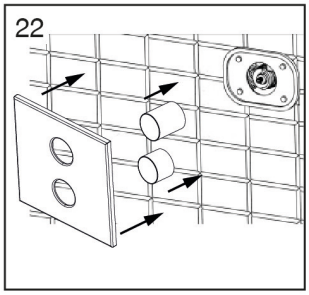

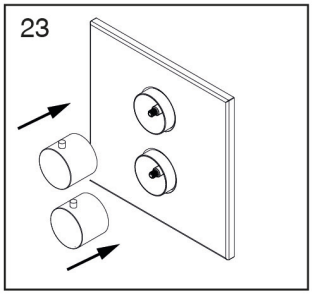

GLAM

Design by Giacomo Zucchi

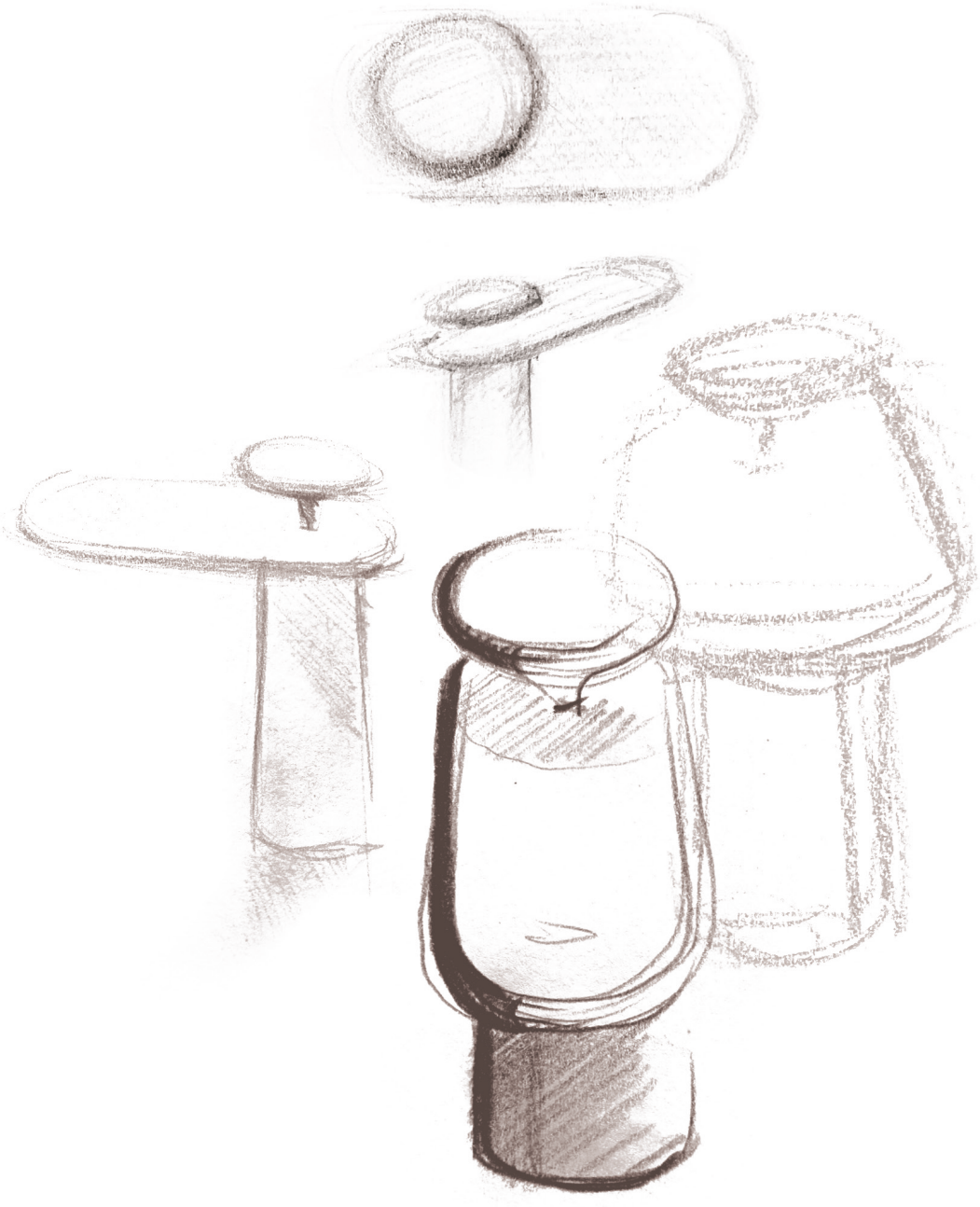



Giacomo Zucchi è un giovane designer italiano (Omegna 1977).
Cresciuto nell'area del "Cusio", famosa culla industriale di molte importanti aziende italiane produttrici di articoli casalinghi e rubinetteria, si diploma in Disegno Industriale al Politecnico di Torino nel 2001. Inizia il suo percorso professionale disegnando collezioni per la storica azienda italiana Lagostina (strumenti per la cottura e accessori per la tavola) con cui riceve i premi Reddot Design Award (Germania 2009), Good Design Award (Chicago Atheneum Museum 2009) e Good Design Awar d (JPD, Giappone 2009).
Nel 2011 riceve il "Cavalierato giovanile", premio patrocinato dalla Presidenza della Repubblica Italiana, come riconoscimento per essersi distinto a livello internazionale e come testimone del talento italiano. Lo stesso anno si trasferisce in Francia presso la multinazionale francese SEB (Tefal, WMF, Rowenta, Moulinex), dove collabora con un Team internazionale di designer e dove, lavorando a stretto contatto con la Direzione Strategica Internazionale di prodotto, approfondisce le tematiche di Strategic Design, Project Management e Product Innovation. Durante l'esperienza francese riceve l' "Etoile du Design" a Parigi (2014) grazie ad un progetto di coltelli in ceramica innovativi e, a Monaco di Baviera, riceve l' "IF Design Award" (2017) con la collezione per cucina "Experience by Tefal".



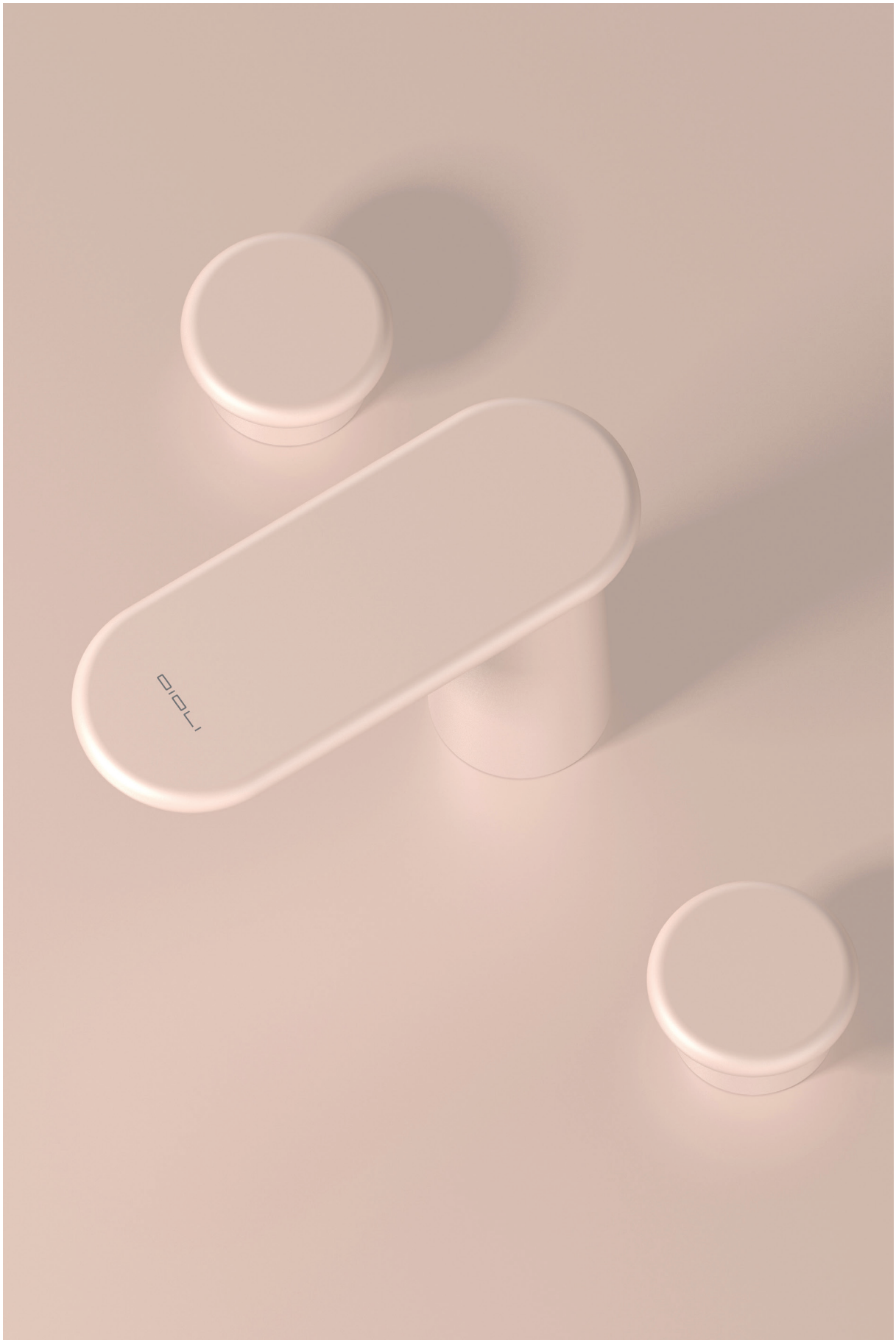
DIOLI



GLLT001ROC00

Monocomando lavabo testa cieca



Ricambi

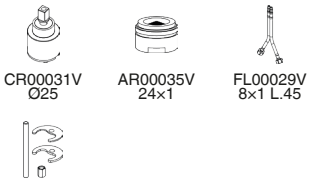

CROMO

CODICE	FINITURA
GLLT001ROC05	RAME SPAZZOLATO LUCIDO
GLLT001ROC18	BRONZO OPACO
GLLT001ROC20	BIANCO OPACO
GLLT001ROC30	TURCHESE
GLLT001ROC39	ROSA PASTELLO
GLLT001ROC54	NICKEL SPAZZOLATO N/P
GLLT001ROC63	NERO OPACO GALVANICO
GLLT001ROC88	OTTONE SPAZZOLATO
GLLT001ROC95	OTTONE INVECCHIATO

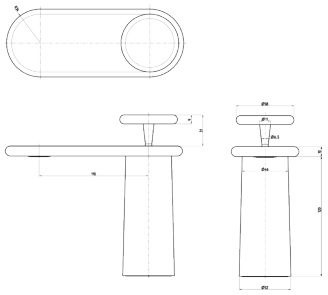

GLLT004ROC00

Monocomando lavabo alto testa cieca



Ricambi

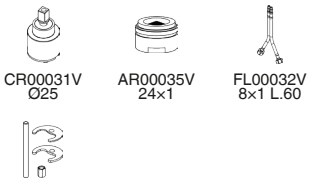

CROMO

CODICE	FINITURA
GLLT004ROC05	RAME SPAZZOLATO LUCIDO
GLLT004ROC18	BRONZO OPACO
GLLT004ROC20	BIANCO OPACO
GLLT004ROC30	TURCHESE
GLLT004ROC39	ROSA PASTELLO
GLLT004ROC54	NICKEL SPAZZOLATO N/P
GLLT004ROC63	NERO OPACO GALVANICO
GLLT004ROC88	OTTONE SPAZZOLATO
GLLT004ROC95	OTTONE INVECCHIATO

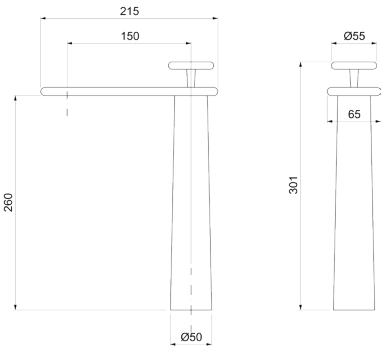

GLBT005ROC00

Monocomando bidet testa cieca



Ricambi

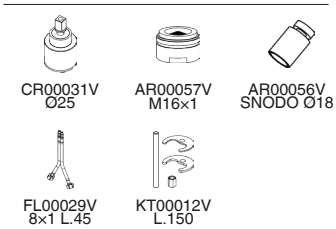

CROMO

CODICE	FINITURA
GLBT005ROC05	RAME SPAZZOLATO LUCIDO
GLBT005ROC18	BRONZO OPACO
GLBT005ROC20	BIANCO OPACO
GLBT005ROC30	TURCHESE
GLBT005ROC39	ROSA PASTELLO
GLBT005ROC54	NICKEL SPAZZOLATO N/P
GLBT005ROC63	NERO OPACO GALVANICO
GLBT005ROC88	OTTONE SPAZZOLATO
GLBT005ROC95	OTTONE INVECCHIATO

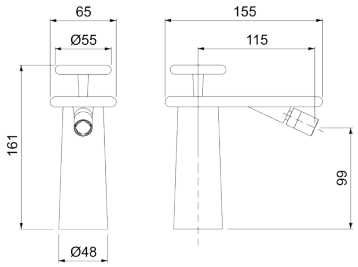

Descrizioni e caratteristiche tecniche non sono impegnative e possono variare senza preavviso

GLLT066ROC00

Batteria lavabo 3 fori testa cieca



CROMO

CODICE	FINITURA
GLLT066ROC05	RAME SPAZZOLATO LUCIDO
GLLT066ROC18	BRONZO OPACO
GLLT066ROC20	BIANCO OPACO
GLLT066ROC30	TURCHESE
GLLT066ROC39	ROSA PASTELLO
GLLT066ROC54	NICKEL SPAZZOLATO N/P
GLLT066ROC63	NERO OPACO GALVANICO
GLLT066ROC88	OTTONE SPAZZOLATO
GLLT066ROC95	OTTONE INVECCHIATO

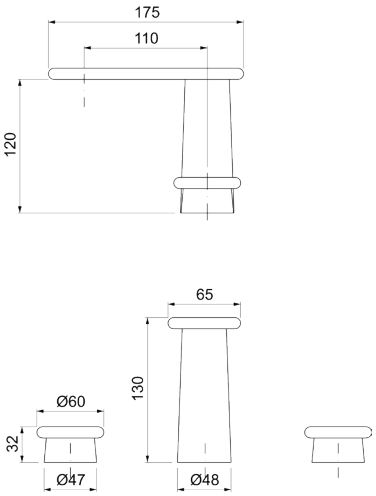

Ricambi



GLEL002ROC00

Parti esterne per monocomando lavabo a parete



CROMO

CODICE	FINITURA
GLEL002ROC05	RAME SPAZZOLATO LUCIDO
GLEL002ROC18	BRONZO OPACO
GLEL002ROC20	BIANCO OPACO
GLEL002ROC30	TURCHESE
GLEL002ROC39	ROSA PASTELLO
GLEL002ROC54	NICKEL SPAZZOLATO N/P
GLEL002ROC63	NERO OPACO GALVANICO
GLEL002ROC88	OTTONE SPAZZOLATO
GLEL002ROC95	OTTONE INVECCHIATO

+ OIPILA35001B

Parte incasso

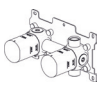

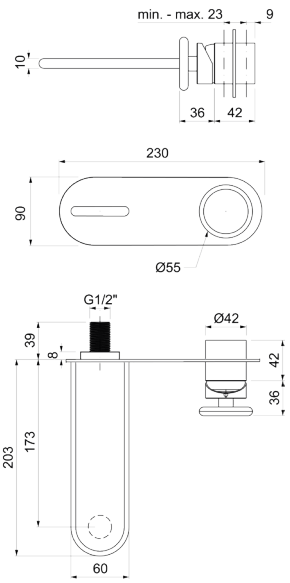

Ricambi



GLEL102ROC00

Parti esterne per monocomando lavabo a parete in 2 parti, piastre tonde



CROMO

CODICE	FINITURA
GLEL102ROC05	RAME SPAZZOLATO LUCIDO
GLEL102ROC18	BRONZO OPACO
GLEL102ROC20	BIANCO OPACO
GLEL102ROC30	TURCHESE
GLEL102ROC39	ROSA PASTELLO
GLEL102ROC54	NICKEL SPAZZOLATO N/P
GLEL102ROC63	NERO OPACO GALVANICO
GLEL102ROC88	OTTONE SPAZZOLATO
GLEL102ROC95	OTTONE INVECCHIATO

+ OIPILA35001B

Parte incasso

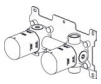

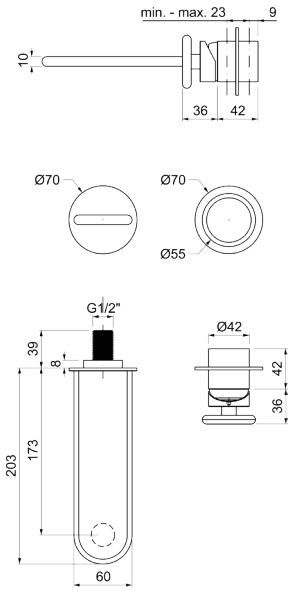

Ricambi

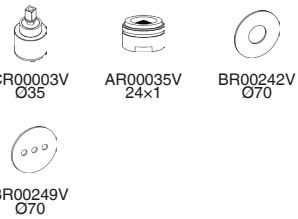

GLEV009ROC00

Parti esterne per monocomando incasso vasca con kit doccia



CROMO

CODICE	FINITURA
GLEV009ROC05	RAME SPAZZOLATO LUCIDO
GLEV009ROC18	BRONZO OPACO
GLEV009ROC20	BIANCO OPACO
GLEV009ROC30	TURCHESE
GLEV009ROC39	ROSA PASTELLO
GLEV009ROC54	NICKEL SPAZZOLATO N/P
GLEV009ROC63	NERO OPACO GALVANICO
GLEV009ROC88	OTTONE SPAZZOLATO
GLEV009ROC95	OTTONE INVECCHIATO

+ OIPIVA35002E

Parte incasso

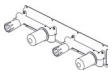

+ OIPIVA35022B

Parte incasso

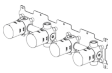

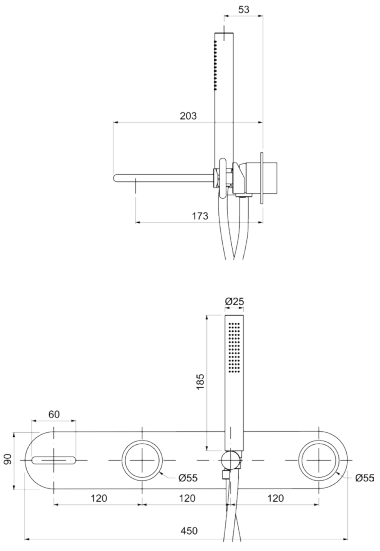

Ricambi

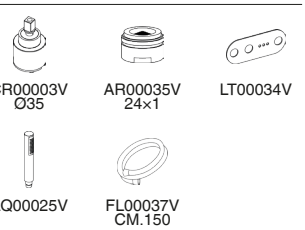

Descrizioni e caratteristiche tecniche non sono impegnative e possono variare senza preavviso

GLEV109ROC00

Parti esterne per monocomando incasso vasca con kit doccia, piastre tonde



CROMO

CODICE	FINITURA
GLEV109ROC05	RAME SPAZZOLATO LUCIDO
GLEV109ROC18	BRONZO OPACO
GLEV109ROC20	BIANCO OPACO
GLEV109ROC30	TURCHESE
GLEV109ROC39	ROSA PASTELLO
GLEV109ROC54	NICKEL SPAZZOLATO N/P
GLEV109ROC63	NERO OPACO GALVANICO
GLEV109ROC88	OTTONE SPAZZOLATO
GLEV109ROC95	OTTONE INVECCHIATO

+ OIPIVA35002E

Parte incasso

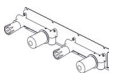

+ OIPIVA35022B

Parte incasso

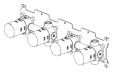

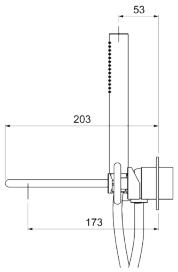

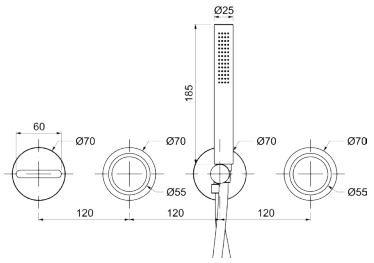

Ricambi

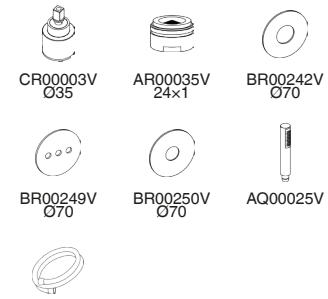

GLEV129ROC00

Parti esterne per monocomando incasso vasca con kit doccia, senza bocca



CROMO

CODICE	FINITURA
GLEV129ROC05	RAME SPAZZOLATO LUCIDO
GLEV129ROC18	BRONZO OPACO
GLEV129ROC20	BIANCO OPACO
GLEV129ROC30	TURCHESE
GLEV129ROC39	ROSA PASTELLO
GLEV129ROC54	NICKEL SPAZZOLATO N/P
GLEV129ROC63	NERO OPACO GALVANICO
GLEV129ROC88	OTTONE SPAZZOLATO
GLEV129ROC95	OTTONE INVECCHIATO

+ OIPIVA35006B

Parte incasso

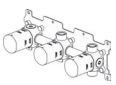

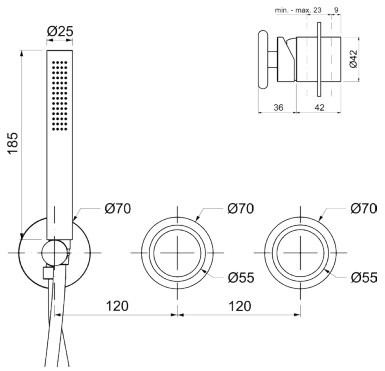

Ricambi

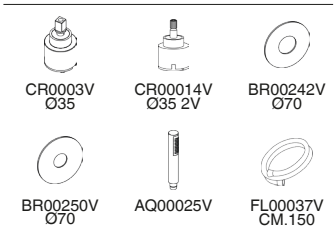

GLEP003ROC00

Parti esterne per monocomando lavabo a pavimento



CROMO

CODICE	FINITURA
GLEP008ROC05	RAME SPAZZOLATO LUCIDO
GLEP008ROC18	BRONZO OPACO
GLEP008ROC20	BIANCO OPACO
GLEP008ROC30	TURCHESE
GLEP008ROC39	ROSA PASTELLO
GLEP008ROC54	NICKEL SPAZZOLATO N/P
GLEP008ROC63	NERO OPACO GALVANICO
GLEP008ROC88	OTTONE SPAZZOLATO
GLEP008ROC95	OTTONE INVECCHIATO

+ OIPIVP35001E

Parte incasso

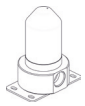

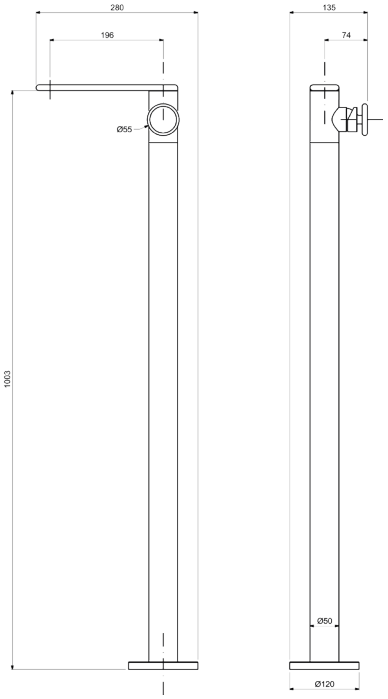

Ricambi



CR00028V
Ø35



AR00058V
24×1

GLEP008ROC00

Parti esterne per monocomando per bordo vasca a pavimento con doccia



CROMO

CODICE	FINITURA
GLEP008ROC05	RAME SPAZZOLATO LUCIDO
GLEP008ROC18	BRONZO OPACO
GLEP008ROC20	BIANCO OPACO
GLEP008ROC30	TURCHESE
GLEP008ROC39	ROSA PASTELLO
GLEP008ROC54	NICKEL SPAZZOLATO N/P
GLEP008ROC63	NERO OPACO GALVANICO
GLEP008ROC88	OTTONE SPAZZOLATO
GLEP008ROC95	OTTONE INVECCHIATO

+ OIPIVP35001E

Parte incasso

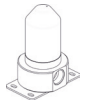

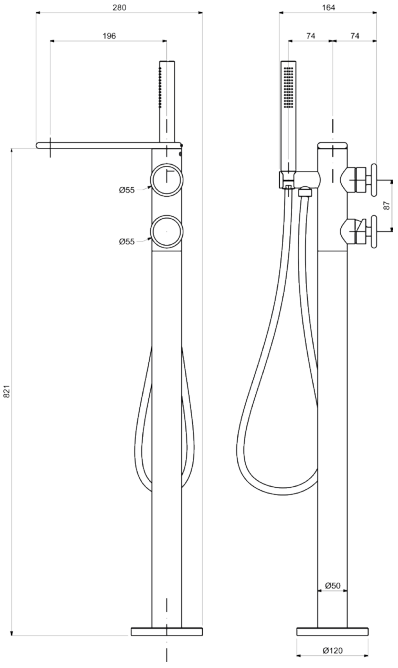

Ricambi



CR00028V
Ø35



CR00029V
Ø35 2V



AR00058V
24×1



FL00031V
10×1MM L.665



AQ00025V



FL00037V
CM.150

Descrizioni e caratteristiche tecniche non sono impegnative e possono variare senza preavviso

GLED120ROC00

Parti esterne per monocomando incasso doccia



CROMO

CODICE	FINITURA
GLED120ROC05	RAME SPAZZOLATO LUCIDO
GLED120ROC18	BRONZO OPACO
GLED120ROC20	BIANCO OPACO
GLED120ROC30	TURCHESE
GLED120ROC39	ROSA PASTELLO
GLED120ROC54	NICKEL SPAZZOLATO N/P
GLED120ROC63	NERO OPACO GALVANICO
GLED120ROC88	OTTONE SPAZZOLATO
GLED120ROC95	OTTONE INVECCHIATO

Ricambi


CR00003V Ø35


BR00242V Ø70

+ OIPIDC35002B

Parte incasso



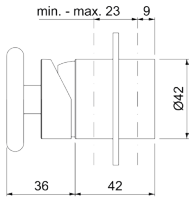

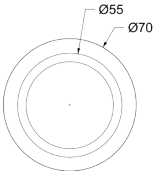

GLED622ROC00

Parti esterne monocomando incasso doccia/vasca con deviatore a **2 vie**, interasse mm.100



CROMO

CODICE	FINITURA
GLED622ROC05	RAME SPAZZOLATO LUCIDO
GLED622ROC18	BRONZO OPACO
GLED622ROC20	BIANCO OPACO
GLED622ROC30	TURCHESE
GLED622ROC39	ROSA PASTELLO
GLED622ROC54	NICKEL SPAZZOLATO N/P
GLED622ROC63	NERO OPACO GALVANICO
GLED622ROC88	OTTONE SPAZZOLATO
GLED622ROC95	OTTONE INVECCHIATO

Ricambi


CR00003V Ø35


CR00014V Ø35 2V


LT00040V

+ OIPIVA35008B

Parte incasso

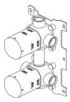

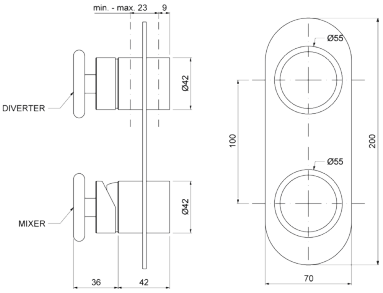

GLED122ROC00

Parti esterne monocomando incasso doccia/vasca con deviatore a **2 vie**, piastre tonde, interasse mm.120





CROMO

CODICE	FINITURA
GLED122ROC05	RAME SPAZZOLATO LUCIDO
GLED122ROC18	BRONZO OPACO
GLED122ROC20	BIANCO OPACO
GLED122ROC30	TURCHESE
GLED122ROC39	ROSA PASTELLO
GLED122ROC54	NICKEL SPAZZOLATO N/P
GLED122ROC63	NERO OPACO GALVANICO
GLED122ROC88	OTTONE SPAZZOLATO
GLED122ROC95	OTTONE INVECCHIATO

Ricambi


CR00003V Ø35


CR00014V Ø35 2V


BR00242V Ø70

+ OIPIVA35007B

Parte incasso

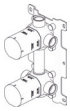

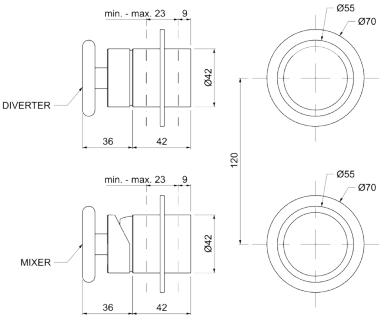

GLED623ROC00

Parti esterne monocomando incasso doccia/vasca con deviatore a **3 vie**, interasse mm.100



CROMO

CODICE	FINITURA
GLED623ROC05	RAME SPAZZOLATO LUCIDO
GLED623ROC18	BRONZO OPACO
GLED623ROC20	BIANCO OPACO
GLED623ROC30	TURCHESE
GLED623ROC39	ROSA PASTELLO
GLED623ROC54	NICKEL SPAZZOLATO N/P
GLED623ROC63	NERO OPACO GALVANICO
GLED623ROC88	OTTONE SPAZZOLATO
GLED623ROC95	OTTONE INVECCHIATO

Ricambi



+ OIPIVA35012B

Parte incasso

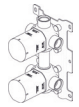

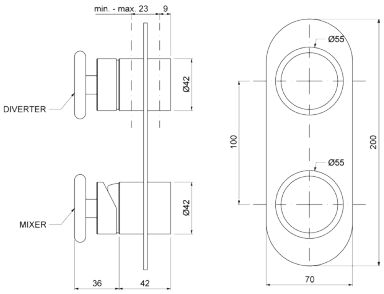

GLED123ROC00

Parti esterne monocomando incasso doccia/vasca con deviatore a **3 vie**, piastre tonde, interasse mm.120



CROMO

CODICE	FINITURA
GLED123ROC05	RAME SPAZZOLATO LUCIDO
GLED123ROC18	BRONZO OPACO
GLED123ROC20	BIANCO OPACO
GLED123ROC30	TURCHESE
GLED123ROC39	ROSA PASTELLO
GLED123ROC54	NICKEL SPAZZOLATO N/P
GLED123ROC63	NERO OPACO GALVANICO
GLED123ROC88	OTTONE SPAZZOLATO
GLED123ROC95	OTTONE INVECCHIATO

Ricambi



+ OIPIVA35011B

Parte incasso

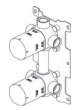

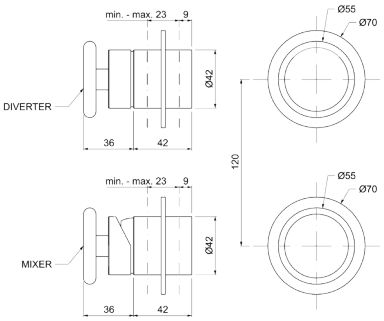

GLED124ROC00

Parti esterne monocomando incasso doccia/vasca con deviatore a **4 vie**, piastre tonde



CROMO

CODICE	FINITURA
GLED124ROC05	RAME SPAZZOLATO LUCIDO
GLED124ROC18	BRONZO OPACO
GLED124ROC20	BIANCO OPACO
GLED124ROC30	TURCHESE
GLED124ROC39	ROSA PASTELLO
GLED124ROC54	NICKEL SPAZZOLATO N/P
GLED124ROC63	NERO OPACO GALVANICO
GLED124ROC88	OTTONE SPAZZOLATO
GLED124ROC95	OTTONE INVECCHIATO

Ricambi



+ OIPIVA35014B

Parte incasso



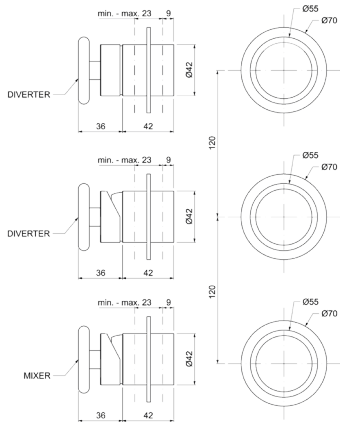

Descrizioni e caratteristiche tecniche non sono impegnative e possono variare senza preavviso

GLER085ROC00

Parti esterne per rubinetto ad incasso da 1/2”



CROMO

CODICE	FINITURA
GLER085ROC05	RAME SPAZZOLATO LUCIDO
GLER085ROC18	BRONZO OPACO
GLER085ROC20	BIANCO OPACO
GLER085ROC30	TURCHESE
GLER085ROC39	ROSA PASTELLO
GLER085ROC54	NICKEL SPAZZOLATO N/P
GLER085ROC63	NERO OPACO GALVANICO
GLER085ROC88	OTTONE SPAZZOLATO
GLER085ROC95	OTTONE INVECCHIATO

Ricambi



VN00002V
8x20 DX



BR00242V
Ø70

+ OIPIRA20001E

Parte incasso



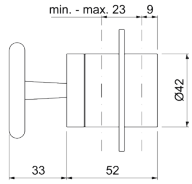

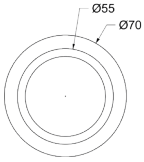

GLED087ROC00

Parti esterne per deviatore ceramico a **1 entrata e 2 uscite**



CROMO

CODICE	FINITURA
GLER087ROC05	RAME SPAZZOLATO LUCIDO
GLER087ROC18	BRONZO OPACO
GLER087ROC20	BIANCO OPACO
GLER087ROC30	TURCHESE
GLER087ROC39	ROSA PASTELLO
GLER087ROC54	NICKEL SPAZZOLATO N/P
GLER087ROC63	NERO OPACO GALVANICO
GLER087ROC88	OTTONE SPAZZOLATO
GLER087ROC95	OTTONE INVECCHIATO

Ricambi



CR00014V
Ø35 2V



BR00242V
Ø70

+ OIPIDD20001E

Parte incasso

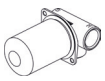

+ OIPIDD35001B

Parte incasso



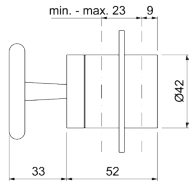

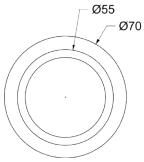

GLED088ROC00

Parti esterne per deviatore ceramico a **1 entrata e 3 uscite**



CROMO

CODICE	FINITURA
GLER088ROC05	RAME SPAZZOLATO LUCIDO
GLER088ROC18	BRONZO OPACO
GLER088ROC20	BIANCO OPACO
GLER088ROC30	TURCHESE
GLER088ROC39	ROSA PASTELLO
GLER088ROC54	NICKEL SPAZZOLATO N/P
GLER088ROC63	NERO OPACO GALVANICO
GLER088ROC88	OTTONE SPAZZOLATO
GLER088ROC95	OTTONE INVECCHIATO

Ricambi



CR00022V
Ø35 3V



BR00242V
Ø70

+ OIPIDD35003B

Parte incasso



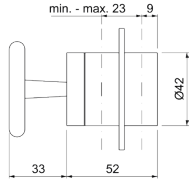

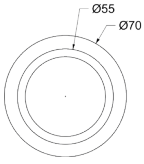

GLET020ROC00

Parti esterne per monocomando incasso doccia **termostatico 1via**



CROMO

CODICE	FINITURA
GLET020ROC05	RAME SPAZZOLATO LUCIDO
GLET020ROC18	BRONZO OPACO
GLET020ROC20	BIANCO OPACO
GLET020ROC30	TURCHESE
GLET020ROC39	ROSA PASTELLO
GLET020ROC54	NICKEL SPAZZOLATO N/P
GLET020ROC63	NERO OPACO GALVANICO
GLET020ROC88	OTTONE SPAZZOLATO
GLET020ROC95	OTTONE INVECCHIATO

Ricambi



CR00032V 1V — LT00041V

+ OIPITD20020B

Parte incasso



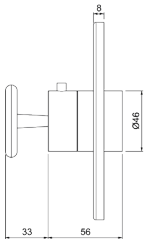

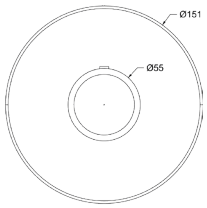

GLET022ROC00

Parti esterne per monocomando incasso doccia **termostatico** con deviatore **2 vie**



CROMO

CODICE	FINITURA
GLET022ROC05	RAME SPAZZOLATO LUCIDO
GLET022ROC18	BRONZO OPACO
GLET022ROC20	BIANCO OPACO
GLET022ROC30	TURCHESE
GLET022ROC39	ROSA PASTELLO
GLET022ROC54	NICKEL SPAZZOLATO N/P
GLET022ROC63	NERO OPACO GALVANICO
GLET022ROC88	OTTONE SPAZZOLATO
GLET022ROC95	OTTONE INVECCHIATO

Ricambi



CR0032V 1V — CR00033V 2V — LT00042V

+ OIPITD20022B

Parte incasso



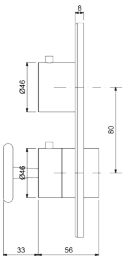

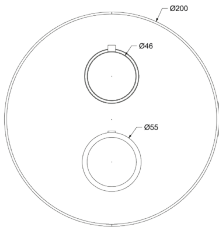

GLET023ROC00

Parti esterne per monocomando incasso doccia **termostatico** con deviatore **3 vie**



CROMO

CODICE	FINITURA
GLET023ROC05	RAME SPAZZOLATO LUCIDO
GLET023ROC18	BRONZO OPACO
GLET023ROC20	BIANCO OPACO
GLET023ROC30	TURCHESE
GLET023ROC39	ROSA PASTELLO
GLET023ROC54	NICKEL SPAZZOLATO N/P
GLET023ROC63	NERO OPACO GALVANICO
GLET023ROC88	OTTONE SPAZZOLATO
GLET023ROC95	OTTONE INVECCHIATO

Ricambi



CR0032V 1V — CR00034V 3V — LT00042V

+ OIPITD20023B

Parte incasso



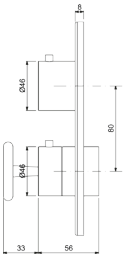

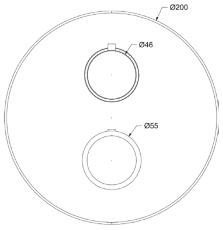

Descrizioni e caratteristiche tecniche non sono impegnative e possono variare senza preavviso

WESB301ROC00

Braccio doccia cm.40 con soffione **inox** tondo **Ø300**



CROMO

CODICE	FINITURA
WESB301ROC05	RAME SPAZZOLATO LUCIDO
WESB301ROC18	BRONZO OPACO
WESB301ROC20	BIANCO OPACO
WESB301ROC30	TURCHESE
WESB301ROC39	ROSA PASTELLO
WESB301ROC54	NICKEL SPAZZOLATO N/P
WESB301ROC63	NERO OPACO GALVANICO
WESB301ROC88	OTTONE SPAZZOLATO
WESB301ROC95	OTTONE INVECCHIATO

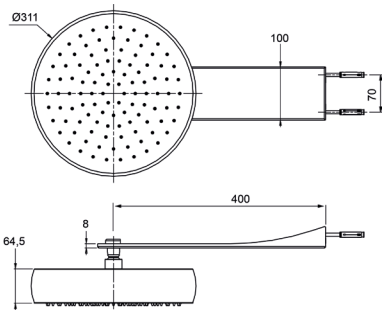

GLBD001ROC00

Kit multigetto doccia composto da:
art. GLED122ROC00 - art. WESB301ROC00 -
art. WESD005ROC00



CROMO

CODICE	FINITURA
GLBD001ROC05	RAME SPAZZOLATO LUCIDO
GLBD001ROC18	BRONZO OPACO
GLBD001ROC20	BIANCO OPACO
GLBD001ROC30	TURCHESE
GLBD001ROC39	ROSA PASTELLO
GLBD001ROC54	NICKEL SPAZZOLATO N/P
GLBD001ROC63	NERO OPACO GALVANICO
GLBD001ROC88	OTTONE SPAZZOLATO
GLBD001ROC95	OTTONE INVECCHIATO

+ OIPIVA35007B

Parte incasso

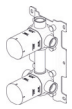



Ricambi



CR00003V
Ø35



CR00014V
Ø35 2V



BR00242V
Ø70



AQ00025V



FL00037V
CM.150

GLBD002ROC00

Kit multigetto doccia composto da:
art. GLEV129ROC00 - art. WESB301ROC00





CROMO

CODICE	FINITURA
GLBD002ROC05	RAME SPAZZOLATO LUCIDO
GLBD002ROC18	BRONZO OPACO
GLBD002ROC20	BIANCO OPACO
GLBD002ROC30	TURCHESE
GLBD002ROC39	ROSA PASTELLO
GLBD002ROC54	NICKEL SPAZZOLATO N/P
GLBD002ROC63	NERO OPACO GALVANICO
GLBD002ROC88	OTTONE SPAZZOLATO
GLBD002ROC95	OTTONE INVECCHIATO

+ OIPIVA35006B

Parte incasso

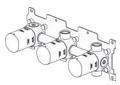

Ricambi



GLBD004ROC00

Kit multigetto doccia composto da:
art. GLED124ROC00 - art. WESB301ROC00 -
art. WESI004ROC00 (×4) - art. WESD005ROC00





CROMO

CODICE	FINITURA
GLBD004ROC05	RAME SPAZZOLATO LUCIDO
GLBD004ROC18	BRONZO OPACO
GLBD004ROC20	BIANCO OPACO
GLBD004ROC30	TURCHESE
GLBD004ROC39	ROSA PASTELLO
GLBD004ROC54	NICKEL SPAZZOLATO N/P
GLBD004ROC63	NERO OPACO GALVANICO
GLBD004ROC88	OTTONE SPAZZOLATO
GLBD004ROC95	OTTONE INVECCHIATO

+ OIPIVA35014B

Parte incasso

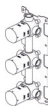

Ricambi



Descrizioni e caratteristiche tecniche non sono impegnative e possono variare senza preavviso

WESD005ROC00

Kit doccia **incasso** con doccia anticalcare monogetto tonda in **ottone** e flessibile cm.150



Ricambi



AQ00025V

FL00037V
CM.150

CROMO

CODICE	FINITURA
WESD005ROC05	RAME SPAZZOLATO LUCIDO
WESD005ROC18	BRONZO OPACO
WESD005ROC20	BIANCO OPACO
WESD005ROC30	TURCHESE
WESD005ROC39	ROSA PASTELLO
WESD005ROC54	NICKEL SPAZZOLATO N/P
WESD005ROC63	NERO OPACO GALVANICO
WESD005ROC88	OTTONE SPAZZOLATO
WESD005ROC95	OTTONE INVECCHIATO

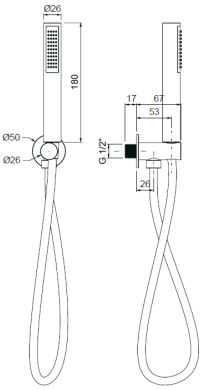

WEBR301ROC00

Braccio doccia cm.40



CROMO

CODICE	FINITURA
WEBR301ROC05	RAME SPAZZOLATO LUCIDO
WEBR301ROC18	BRONZO OPACO
WEBR301ROC20	BIANCO OPACO
WEBR301ROC30	TURCHESE
WEBR301ROC39	ROSA PASTELLO
WEBR301ROC54	NICKEL SPAZZOLATO N/P
WEBR301ROC63	NERO OPACO GALVANICO
WEBR301ROC88	OTTONE SPAZZOLATO
WEBR301ROC95	OTTONE INVECCHIATO

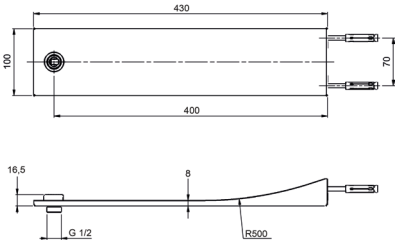

WESE013ROC00

Soffione anticalcare monogetto **inox** tondo **Ø300**



CROMO

CODICE	FINITURA
WESE013ROC05	RAME SPAZZOLATO LUCIDO
WESE013ROC18	BRONZO OPACO
WESE013ROC20	BIANCO OPACO
WESE013ROC30	TURCHESE
WESE013ROC39	ROSA PASTELLO
WESE013ROC54	NICKEL SPAZZOLATO N/P
WESE013ROC63	NERO OPACO GALVANICO
WESE013ROC88	OTTONE SPAZZOLATO
WESE013ROC95	OTTONE INVECCHIATO

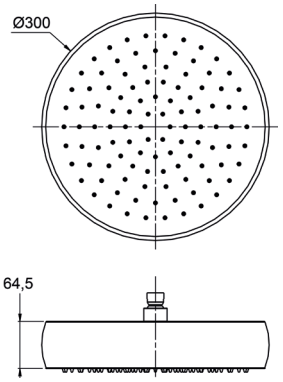

WESI004ROC00

Soffione laterale a parete tondo ad **incasso** in **ABS Ø130**



CROMO

CODICE	FINITURA
WESI004ROC05	RAME SPAZZOLATO LUCIDO
WESI004ROC18	BRONZO OPACO
WESI004ROC20	BIANCO OPACO
WESI004ROC30	TURCHESE
WESI004ROC39	ROSA PASTELLO
WESI004ROC54	NICKEL SPAZZOLATO N/P
WESI004ROC63	NERO OPACO GALVANICO
WESI004ROC88	OTTONE SPAZZOLATO
WESI004ROC95	OTTONE INVECCHIATO

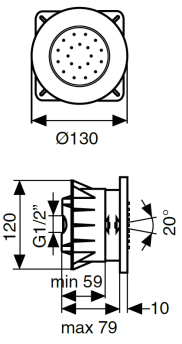

WESI001ROC00

Soffione anticalcare monogetto **incasso inox a soffitto Ø300**



CROMO

CODICE	FINITURA
WESI001ROC05	RAME SPAZZOLATO LUCIDO
WESI001ROC18	BRONZO OPACO
WESI001ROC20	BIANCO OPACO
WESI001ROC30	TURCHESE
WESI001ROC39	ROSA PASTELLO
WESI001ROC54	NICKEL SPAZZOLATO N/P
WESI001ROC63	NERO OPACO GALVANICO
WESI001ROC88	OTTONE SPAZZOLATO
WESI001ROC95	OTTONE INVECCHIATO

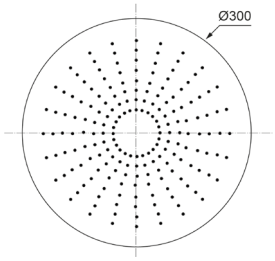

WESI002ROC00

Soffione anticalcare monogetto **incasso inox a soffitto Ø400**



CROMO

CODICE	FINITURA
WESI002ROC05	RAME SPAZZOLATO LUCIDO
WESI002ROC18	BRONZO OPACO
WESI002ROC20	BIANCO OPACO
WESI002ROC30	TURCHESE
WESI002ROC39	ROSA PASTELLO
WESI002ROC54	NICKEL SPAZZOLATO N/P
WESI002ROC63	NERO OPACO GALVANICO
WESI002ROC88	OTTONE SPAZZOLATO
WESI002ROC95	OTTONE INVECCHIATO

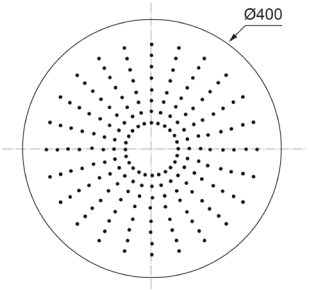

WESI003ROC00

Soffione anticalcare monogetto **incasso inox a soffitto Ø500**



CROMO

CODICE	FINITURA
WESI003ROC05	RAME SPAZZOLATO LUCIDO
WESI003ROC18	BRONZO OPACO
WESI003ROC20	BIANCO OPACO
WESI003ROC30	TURCHESE
WESI003ROC39	ROSA PASTELLO
WESI003ROC54	NICKEL SPAZZOLATO N/P
WESI003ROC63	NERO OPACO GALVANICO
WESI003ROC88	OTTONE SPAZZOLATO
WESI003ROC95	OTTONE INVECCHIATO

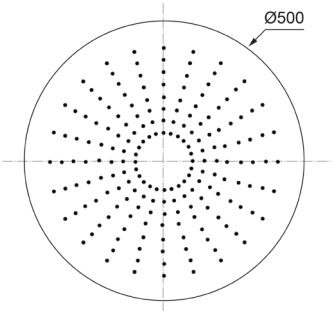

Descrizioni e caratteristiche tecniche non sono impegnative e possono variare senza preavviso

ACSF001ROC00

Sifone **lavabo** minimalista tondo 1”1/4 senza piletta



CROMO

CODICE	FINITURA
ACSF001ROC05	RAME SPAZZOLATO LUCIDO
ACSF001ROC18	BRONZO OPACO
ACSF001ROC20	BIANCO OPACO
ACSF001ROC30	TURCHESE
ACSF001ROC39	ROSA PASTELLO
ACSF001ROC54	NICKEL SPAZZOLATO N/P
ACSF001ROC63	NERO OPACO GALVANICO
ACSF001ROC88	OTTONE SPAZZOLATO
ACSF001ROC95	OTTONE INVECCHIATO

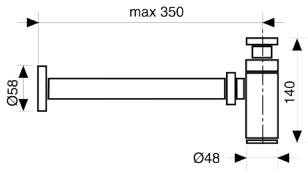

ACSF003ROC00

Sifone **bidet** minimalista tondo 1”1/4 senza piletta



CROMO

CODICE	FINITURA
ACSF003ROC05	RAME SPAZZOLATO LUCIDO
ACSF003ROC18	BRONZO OPACO
ACSF003ROC20	BIANCO OPACO
ACSF003ROC30	TURCHESE
ACSF003ROC39	ROSA PASTELLO
ACSF003ROC54	NICKEL SPAZZOLATO N/P
ACSF003ROC63	NERO OPACO GALVANICO
ACSF003ROC88	OTTONE SPAZZOLATO
ACSF003ROC95	OTTONE INVECCHIATO

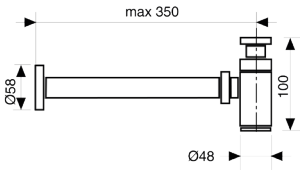

ACRS001ROC00

Rubinetto sottolavabo minimalista 1/2 con rosone



CROMO

CODICE	FINITURA
ACRS001ROC05	RAME SPAZZOLATO LUCIDO
ACRS001ROC18	BRONZO OPACO
ACRS001ROC20	BIANCO OPACO
ACRS001ROC30	TURCHESE
ACRS001ROC39	ROSA PASTELLO
ACRS001ROC54	NICKEL SPAZZOLATO N/P
ACRS001ROC63	NERO OPACO GALVANICO
ACRS001ROC88	OTTONE SPAZZOLATO
ACRS001ROC95	OTTONE INVECCHIATO

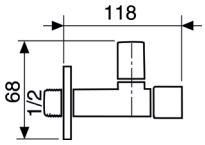

ACPT001ROC00

Piletta Click-Clack universale 1”1/4 tappo Ø63



CROMO

CODICE	FINITURA
ACPT001ROC05	RAME SPAZZOLATO LUCIDO
ACPT001ROC18	BRONZO OPACO
ACPT001ROC20	BIANCO OPACO
ACPT001ROC30	TURCHESE
ACPT001ROC39	ROSA PASTELLO
ACPT001ROC54	NICKEL SPAZZOLATO N/P
ACPT001ROC63	NERO OPACO GALVANICO
ACPT001ROC88	OTTONE SPAZZOLATO
ACPT001ROC95	OTTONE INVECCHIATO

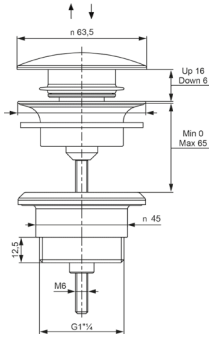

ZEN

Design by Giacomo Zucchi







Giacomo Zucchi è un giovane designer italiano (Omegna 1977)

Cresciuto nell'area del "Cusio", famosa culla industriale di molte importanti aziende italiane produttrici di articoli casalinghi e rubinetteria, si diploma in Disegno Industriale al Politecnico di Torino nel 2001. Inizia il suo percorso professionale disegnando collezioni per la storica azienda italiana Lagostina (strumenti per la cottura e accessori per la tavola) con cui riceve i premi Reddot Design Award (Germania 2009), Good Design Award (Chicago Atheneum Museum 2009) e Good Design Awar d (JPD, Giappone 2009).

Nel 2011 riceve il "Cavalierato giovanile", premio patrocinato dalla Presidenza della Repubblica Italiana, come riconoscimento per essersi distinto a livello internazionale e come testimone del talento italiano. Lo stesso anno si trasferisce in Francia presso la multinazionale francese SEB (Tefal, WMF, Rowenta, Moulinex), dove collabora con un Team internazionale di designer e dove, lavorando a stretto contatto con la Direzione Strategica Internazionale di prodotto, approfondisce le tematiche di Strategic Design, Project Management e Product Innovation. Durante l'esperienza francese riceve l' "Etoile du Design" a Parigi (2014) grazie ad un progetto di coltelli in ceramica innovativi e, a Monaco di Baviera, riceve l' "IF Design Award" (2017) con la collezione per cucina "Experience by Tefal".















ZNLT001ROC00

Monocomando lavabo testa cieca con **LEVA NERO OPACO**



CROMO

CODICE	FINITURA
ZNLT001ROC02	ORO
ZNLT001ROC08	NERO OPACO
ZNLT001ROC32	ORO ROSA
ZNLT001ROC54	NICKEL SPAZZOLATO N/P
ZNLT001ROP02	PVD GOLD
ZNLT001ROP05	PVD COPPER
ZNLT001ROP38	PVD GRAFITE
ZNLT001ROP51	PVD GUN METAL
ZNLT001ROP88	PVD CHAMPAGNE

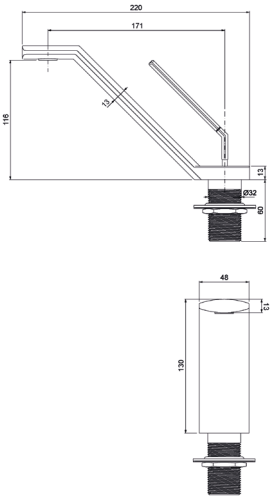

Ricambi


CR00031V
Ø25


AR00035V
24×1


FL00039V
8×1 L.350


KT00023V
33×19

ZNLI002ROC00

Monocomando lavabo a parete con **LEVA NERO OPACO**



CROMO

CODICE	FINITURA
ZNLT002ROC02	ORO
ZNLT002ROC08	NERO OPACO
ZNLT002ROC32	ORO ROSA
ZNLT002ROC54	NICKEL SPAZZOLATO N/P
ZNLT002ROP02	PVD GOLD
ZNLT002ROP05	PVD COPPER
ZNLT002ROP38	PVD GRAFITE
ZNLT002ROP51	PVD GUN METAL
ZNLT002ROP88	PVD CHAMPAGNE

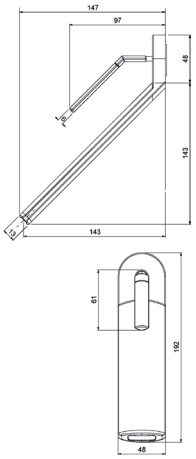

Ricambi


CR00031V
Ø25


AR00021V
32×8

ZNLT004ROC00

Monocomando lavabo alto testa cieca con **LEVA NERO OPACO**



CROMO

CODICE	FINITURA
ZNLT004ROC02	ORO
ZNLT004ROC08	NERO OPACO
ZNLT004ROC32	ORO ROSA
ZNLT004ROC54	NICKEL SPAZZOLATO N/P
ZNLT004ROP02	PVD GOLD
ZNLT004ROP05	PVD COPPER
ZNLT004ROP38	PVD GRAFITE
ZNLT004ROP51	PVD GUN METAL
ZNLT004ROP88	PVD CHAMPAGNE

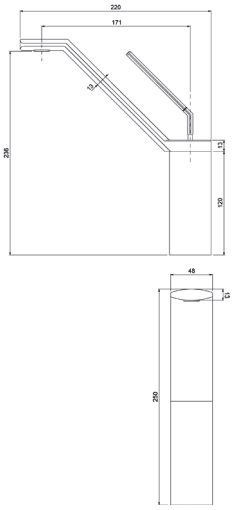

Ricambi


CR00031V
Ø25


AR00035V
24×1


FL00027V
8×1 L.450


KT00014V
L.280

Descrizioni e caratteristiche tecniche non sono impegnative e possono variare senza preavviso

ZNLT101ROC08

Monocomando lavabo testa cieca con **LEVA ORO ROSA**

NERO OPACO



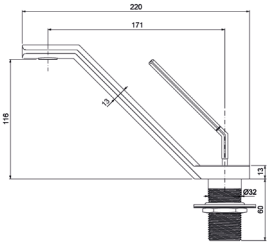

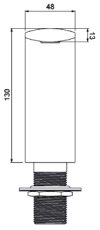

Ricambi



CR00031V
Ø25



AR00035V
24×1



FL00039V
8×1 L.350



KT00023V
33×19

ZNLI102ROC08

Monocomando lavabo a parete con **LEVA ORO ROSA**

NERO OPACO

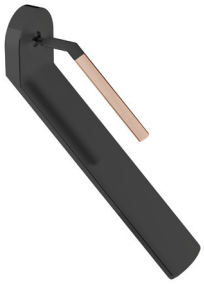

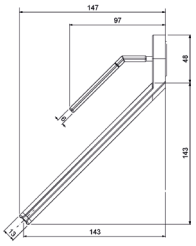

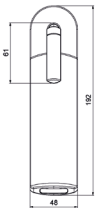

Ricambi



CR00031V
Ø25



AR00021V
32×8

ZNLT104ROC08

Monocomando lavabo alto testa cieca con **LEVA ORO ROSA**

NERO OPACO

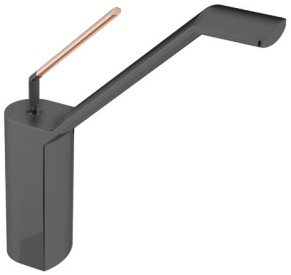

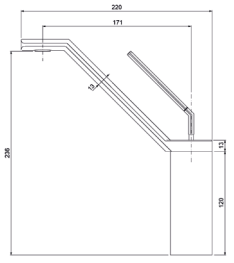



Ricambi



CR00031V
Ø25



AR00035V
24×1



FL00027V
8×1 L.450



KT00014V
L.280

ZNBT005ROC00

Monocomando bidet testa cieca con **LEVA NERO OPACO**



CROMO

CODICE	FINITURA
ZNBT005ROC02	ORO
ZNBT005ROC08	NERO OPACO
ZNBT005ROC32	ORO ROSA
ZNBT005ROC54	NICKEL SPAZZOLATO N/P
ZNBT005ROP02	PVD GOLD
ZNBT005ROP05	PVD COPPER
ZNBT005ROP38	PVD GRAFITE
ZNBT005ROP51	PVD GUN METAL
ZNBT005ROP88	PVD CHAMPAGNE

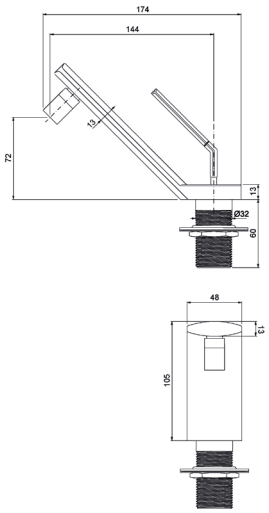

Ricambi

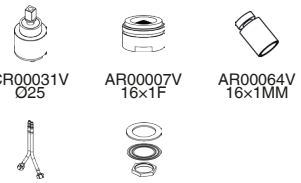

ZNLT066ROC00

Batteria lavabo a 3 fori, testa cieca

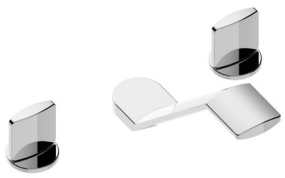

CROMO

CODICE	FINITURA
ZNLT066ROC02	ORO
ZNLT066ROC08	NERO OPACO
ZNLT066ROC32	ORO ROSA
ZNLT066ROC54	NICKEL SPAZZOLATO N/P
ZNLT066ROP02	PVD GOLD
ZNLT066ROP05	PVD COPPER
ZNLT066ROP38	PVD GRAFITE
ZNLT066ROP51	PVD GUN METAL
ZNLT066ROP88	PVD CHAMPAGNE

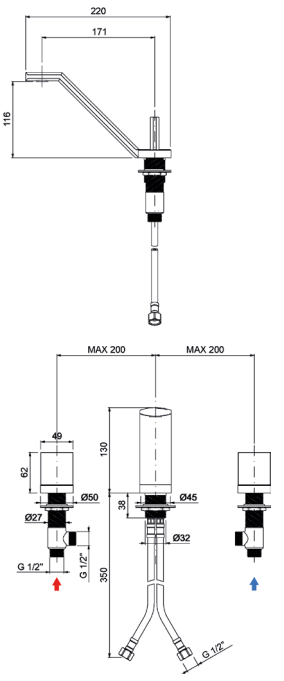

Ricambi

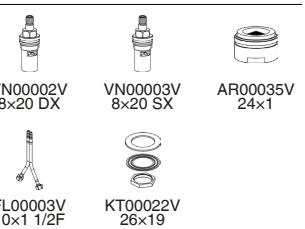

Descrizioni e caratteristiche tecniche non sono impegnative e possono variare senza preavviso

ZNEL002ROC00

Parti esterne per monocomando lavabo a parete

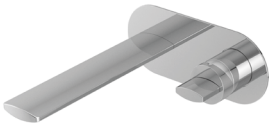

CROMO

CODICE	FINITURA
ZNEL002ROC02	ORO
ZNEL002ROC08	NERO OPACO
ZNEL002ROC32	ORO ROSA
ZNEL002ROC54	NICKEL SPAZZOLATO N/P
ZNEL002ROP02	PVD GOLD
ZNEL002ROP05	PVD COPPER
ZNEL002ROP38	PVD GRAFITE
ZNEL002ROP51	PVD GUN METAL
ZNEL002ROP88	PVD CHAMPAGNE

+ OIPILA35003B

Parte incasso

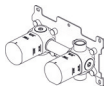

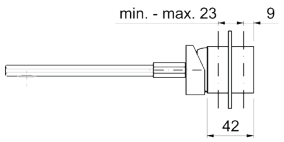

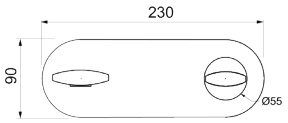

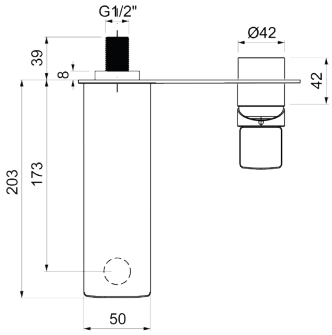

Ricambi


CR00017V
Ø35


AR00035V
24×1


LT00039V

ZNEL102ROC00

Parti esterne per monocomando lavabo a parete in 2 parti, piastre tonde

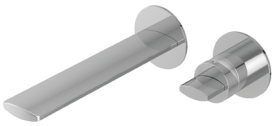

CROMO

CODICE	FINITURA
ZNEL102ROC02	ORO
ZNEL102ROC08	NERO OPACO
ZNEL102ROC32	ORO ROSA
ZNEL102ROC54	NICKEL SPAZZOLATO N/P
ZNEL102ROP02	PVD GOLD
ZNEL102ROP05	PVD COPPER
ZNEL102ROP38	PVD GRAFITE
ZNEL102ROP51	PVD GUN METAL
ZNEL102ROP88	PVD CHAMPAGNE

+ OIPILA35003B

Parte incasso

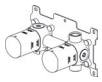

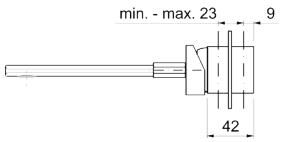

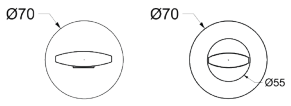

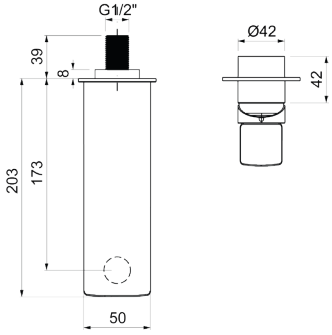

Ricambi


CR00017V
Ø35


AR00035V
24×1


BR00242V
Ø70


BR00249V
Ø70

ZNEV009ROC00

Parti esterne per monocomando incasso vasca con doccia



CROMO

CODICE	FINITURA
ZNEV009ROC02	ORO
ZNEV009ROC08	NERO OPACO
ZNEV009ROC32	ORO ROSA
ZNEV009ROC54	NICKEL SPAZZOLATO N/P
ZNEV009ROP02	PVD GOLD
ZNEV009ROP05	PVD COPPER
ZNEV009ROP38	PVD GRAFITE
ZNEV009ROP51	PVD GUN METAL
ZNEV009ROP88	PVD CHAMPAGNE

+ OIPIVA35004E

Parte incasso

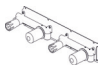

+ OIPIVA35023B

Parte incasso



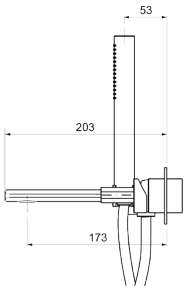

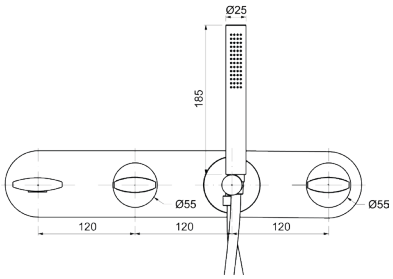

Ricambi

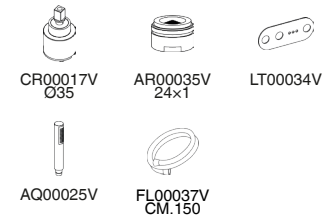

ZNEV109ROC00

Parti esterne per monocomando incasso vasca con doccia, piastre tonde



CROMO

CODICE	FINITURA
ZNEV109ROC02	ORO
ZNEV109ROC08	NERO OPACO
ZNEV109ROC32	ORO ROSA
ZNEV109ROC54	NICKEL SPAZZOLATO N/P
ZNEV109ROP02	PVD GOLD
ZNEV109ROP05	PVD COPPER
ZNEV109ROP38	PVD GRAFITE
ZNEV109ROP51	PVD GUN METAL
ZNEV109ROP88	PVD CHAMPAGNE

+ OIPIVA35004E

Parte incasso

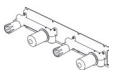

+ OIPIVA35023B

Parte incasso

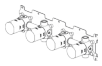

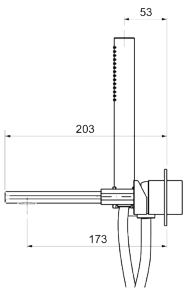

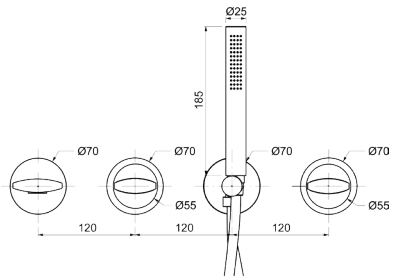

Ricambi

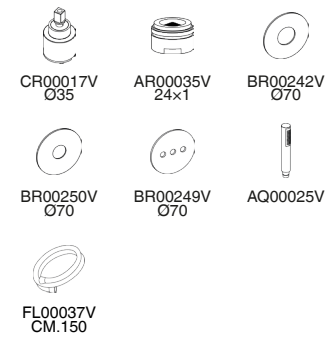

Descrizioni e caratteristiche tecniche non sono impegnative e possono variare senza preavviso

ZNEV129ROC00

Parti esterne per monocomando incasso vasca con doccia, senza bocca



CROMO

CODICE	FINITURA
ZNEV129ROC02	ORO
ZNEV129ROC08	NERO OPACO
ZNEV129ROC32	ORO ROSA
ZNEV129ROC54	NICKEL SPAZZOLATO N/P
ZNEV129ROP02	PVD GOLD
ZNEV129ROP05	PVD COPPER
ZNEV129ROP38	PVD GRAFITE
ZNEV129ROP51	PVD GUN METAL
ZNEV129ROP88	PVD CHAMPAGNE

+ OIPIVA35025B

Parte incasso

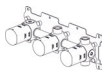

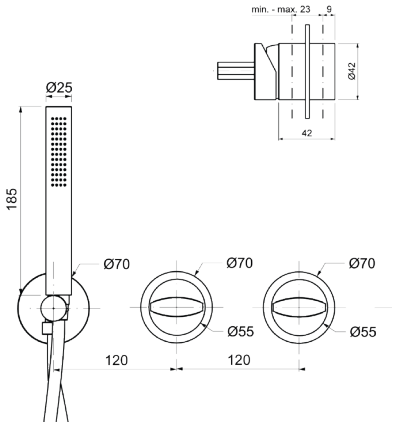

Ricambi

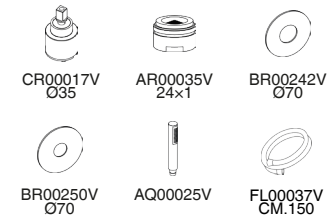

ZNEP008ROC00

Parti esterne per monocomando bordo vasca a pavimento con doccia



CROMO

CODICE	FINITURA
ZNEP008ROC02	ORO
ZNEP008ROC08	NERO OPACO
ZNEP008ROC32	ORO ROSA
ZNEP008ROC54	NICKEL SPAZZOLATO N/P
ZNEP008ROP02	PVD GOLD
ZNEP008ROP05	PVD COPPER
ZNEP008ROP38	PVD GRAFITE
ZNEP008ROP51	PVD GUN METAL
ZNEP008ROP88	PVD CHAMPAGNE

+ OIPIVP350001E

Parte incasso



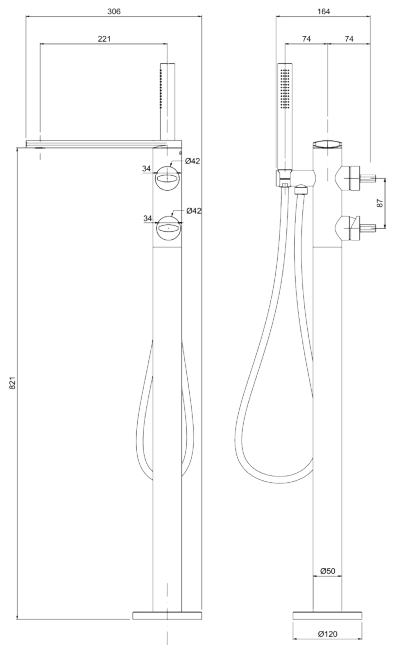

Ricambi

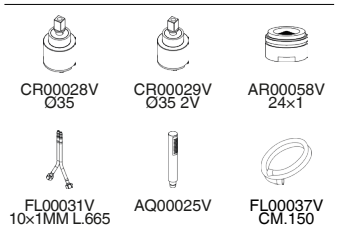

ZNED120ROC00

Parti esterne per monocomando incasso doccia

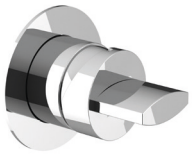

CROMO

CODICE	FINITURA
ZNED120ROC02	ORO
ZNED120ROC08	NERO OPACO
ZNED120ROC32	ORO ROSA
ZNED120ROC54	NICKEL SPAZZOLATO N/P
ZNED120ROP02	PVD GOLD
ZNED120ROP05	PVD COPPER
ZNED120ROP38	PVD GRAFITE
ZNED120ROP51	PVD GUN METAL
ZNED120ROP88	PVD CHAMPAGNE

+ OIPIDC35003B

Parte incasso



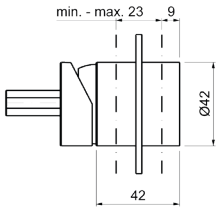

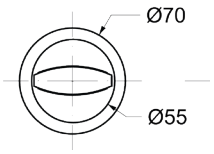

Ricambi


CR00017V
Ø35


BR00242V
Ø70

ZNED122ROC00

Parti esterne per monocomando incasso doccia/vasca con deviatore a **2 vie**, interasse mm.120





CROMO

CODICE	FINITURA
ZNED122ROC02	ORO
ZNED122ROC08	NERO OPACO
ZNED122ROC32	ORO ROSA
ZNED122ROC54	NICKEL SPAZZOLATO N/P
ZNED122ROP02	PVD GOLD
ZNED122ROP05	PVD COPPER
ZNED122ROP38	PVD GRAFITE
ZNED122ROP51	PVD GUN METAL
ZNED122ROP88	PVD CHAMPAGNE

+ OIPIVA35010B

Parte incasso

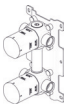

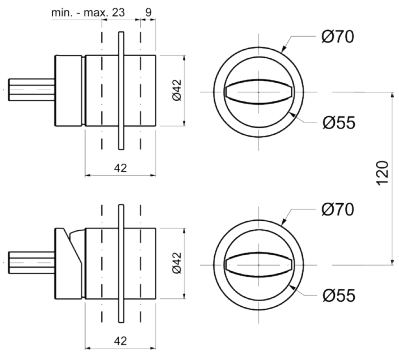

Ricambi


CR00017V
Ø35


CR00029V
Ø35 2V


BR00242V
Ø70

Descrizioni e caratteristiche tecniche non sono impegnative e possono variare senza preavviso

ZNED123ROC00

Parti esterne per monocomando incasso doccia/vasca con deviatore a **3 vie**, interasse mm.120





CROMO

CODICE	FINITURA
ZNED123ROC02	ORO
ZNED123ROC08	NERO OPACO
ZNED123ROC32	ORO ROSA
ZNED123ROC54	NICKEL SPAZZOLATO N/P
ZNED123ROP02	PVD GOLD
ZNED123ROP05	PVD COPPER
ZNED123ROP38	PVD GRAFITE
ZNED123ROP51	PVD GUN METAL
ZNED123ROP88	PVD CHAMPAGNE

+ OIPIVA35013B

Parte incasso

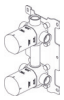

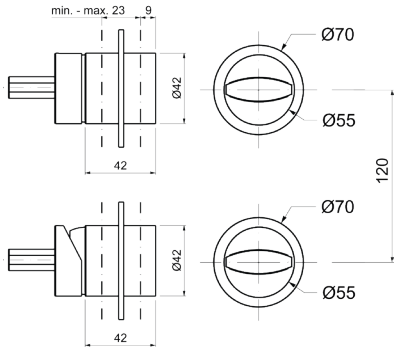

Ricambi



CR00017V
Ø35



CR00022V
Ø35 3V



BR00242V
Ø70

ZNED124ROC00

Parti esterne per monocomando incasso doccia/vasca con deviatore a **4 vie**



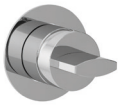



CROMO

CODICE	FINITURA
ZNED124ROC02	ORO
ZNED124ROC08	NERO OPACO
ZNED124ROC32	ORO ROSA
ZNED124ROC54	NICKEL SPAZZOLATO N/P
ZNED124ROP02	PVD GOLD
ZNED124ROP05	PVD COPPER
ZNED124ROP38	PVD GRAFITE
ZNED124ROP51	PVD GUN METAL
ZNED124ROP88	PVD CHAMPAGNE

+ OIPIVA35024B

Parte incasso

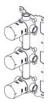

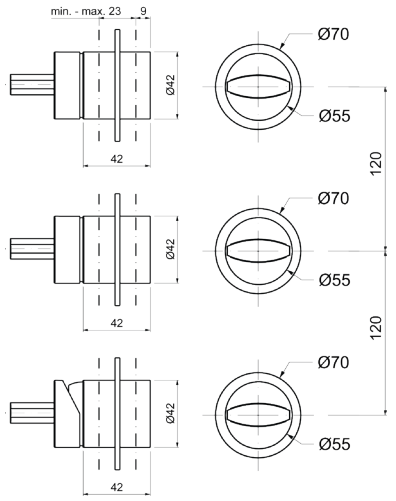

Ricambi



CR00017V
Ø35



CR00029V
Ø35 2V



BR00242V
Ø70

ZNBD001ROC00





Kit doccia composto da:
art. ZNED122ROC00 - art. WESD005ROC00 -
art. WESB302ROC00

CROMO

CODICE	FINITURA
ZNBD001ROC02	ORO
ZNBD001ROC08	NERO OPACO
ZNBD001ROC32	ORO ROSA
ZNBD001ROC54	NICKEL SPAZZOLATO N/P
ZNBD001ROP02	PVD GOLD
ZNBD001ROP05	PVD COPPER
ZNBD001ROP38	PVD GRAFITE
ZNBD001ROP51	PVD GUN METAL
ZNBD001ROP88	PVD CHAMPAGNE

+ OIPIVA35010B

Parte incasso

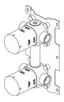

Ricambi


CR00017V
Ø35


CR00029V
Ø35 2V


BR00242V
Ø70


AQ00025V


FL00037V
CM.150

ZNBD002ROC00





Kit doccia composto da:
art. ZNED122ROC00 - art. WESD005ROC00 -
art. WESB006ROC00

CROMO

CODICE	FINITURA
ZNBD002ROC02	ORO
ZNBD002ROC08	NERO OPACO
ZNBD002ROC32	ORO ROSA
ZNBD002ROC54	NICKEL SPAZZOLATO N/P
ZNBD002ROP02	PVD GOLD
ZNBD002ROP05	PVD COPPER
ZNBD002ROP38	PVD GRAFITE
ZNBD002ROP51	PVD GUN METAL
ZNBD002ROP88	PVD CHAMPAGNE

+ OIPIVA35010B

Parte incasso

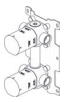

Ricambi


CR00017V
Ø35


CR00029V
Ø35 2V


BR00242V
Ø70


AQ00025V


FL00037V
CM.150

Descrizioni e caratteristiche tecniche non sono impegnative e possono variare senza preavviso

ZNBD003ROC00





Kit doccia composto da:
art. ZNED123ROC00 - art. WESD005ROC00 -
art. WESI006ROC00

CROMO

CODICE	FINITURA
ZNBD003ROC02	ORO
ZNBD003ROC08	NERO OPACO
ZNBD003ROC32	ORO ROSA
ZNBD003ROC54	NICKEL SPAZZOLATO N/P
ZNBD003ROP02	PVD GOLD
ZNBD003ROP05	PVD COPPER
ZNBD003ROP38	PVD GRAFITE
ZNBD003ROP51	PVD GUN METAL
ZNBD003ROP88	PVD CHAMPAGNE

+ OIPIVA35013B

Parte incasso

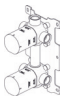

Ricambi

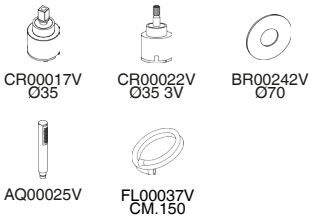

ZNBD004ROC00





Kit doccia composto da:
art. ZNED123ROC00 - art. WESD005ROC00 -
art. WESI007ROC00

CROMO

CODICE	FINITURA
ZNBD004ROC02	ORO
ZNBD004ROC08	NERO OPACO
ZNBD004ROC32	ORO ROSA
ZNBD004ROC54	NICKEL SPAZZOLATO N/P
ZNBD004ROP02	PVD GOLD
ZNBD004ROP05	PVD COPPER
ZNBD004ROP38	PVD GRAFITE
ZNBD004ROP51	PVD GUN METAL
ZNBD004ROP88	PVD CHAMPAGNE

+ OIPIVA35013B

Parte incasso

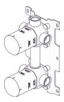

Ricambi

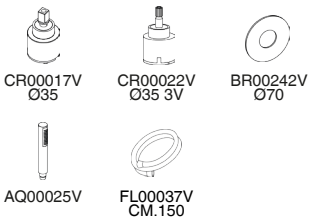

ZNBD005ROC00

Kit doccia composto da:
art. ZNED123ROC00 - art. WESD005ROC00 -
art. WESI009ROC00 - art. WESI008ROC00
CROMO

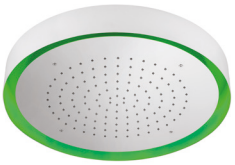



CODICE	FINITURA
ZNBD005ROC02	ORO
ZNBD005ROC08	NERO OPACO
ZNBD005ROC32	ORO ROSA
ZNBD005ROC54	NICKEL SPAZZOLATO N/P
ZNBD005ROP02	PVD GOLD
ZNBD005ROP05	PVD COPPER
ZNBD005ROP38	PVD GRAFITE
ZNBD005ROP51	PVD GUN METAL
ZNBD005ROP88	PVD CHAMPAGNE

+ OIPIVA35013B

Parte incasso

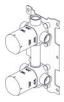

Ricambi

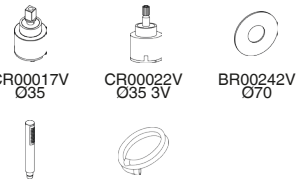

ZNBD006ROC00

Kit doccia composto da:
art. ZNED124ROC00 - art. WESD005ROC00 -
art. WESI006ROC00 - art. WESI008ROC00
CROMO





CODICE	FINITURA
ZNBD006ROC02	ORO
ZNBD006ROC08	NERO OPACO
ZNBD006ROC32	ORO ROSA
ZNBD006ROC54	NICKEL SPAZZOLATO N/P
ZNBD006ROP02	PVD GOLD
ZNBD006ROP05	PVD COPPER
ZNBD006ROP38	PVD GRAFITE
ZNBD006ROP51	PVD GUN METAL
ZNBD006ROP88	PVD CHAMPAGNE

+ OIPIVA35024B

Parte incasso



Ricambi

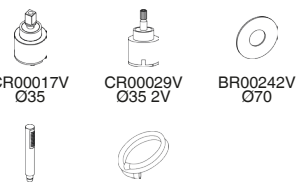

Descrizioni e caratteristiche tecniche non sono impegnative e possono variare senza preavviso

WESD005ROC00

Kit doccia **incasso** con doccia anticalcare monogetto tonda in **ottone** e flessibile cm.150



Ricambi



AQ00025V



FL00037V
CM.150

CROMO

CODICE	FINITURA
WESD005ROC02	ORO
WESD005ROC08	NERO OPACO
WESD005ROC32	ORO ROSA
WESD005ROC54	NICKEL SPAZZOLATO N/P
WESD005ROP02	PVD GOLD
WESD005ROP05	PVD COPPER
WESD005ROP38	PVD GRAFITE
WESD005ROP51	PVD GUN METAL
WESD005ROP88	PVD CHAMPAGNE

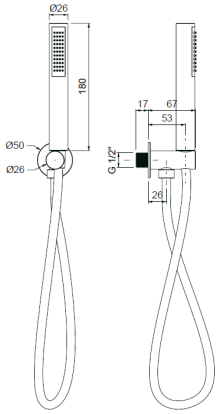

WESB302ROC00

Braccio doccia con soffione anticalcare monogetto tondo **inox Ø250**



CROMO

CODICE	FINITURA
WESB302ROC02	ORO
WESB302ROC08	NERO OPACO
WESB302ROC32	ORO ROSA
WESB302ROC54	NICKEL SPAZZOLATO N/P
WESB302ROP02	PVD GOLD
WESB302ROP05	PVD COPPER
WESB302ROP38	PVD GRAFITE
WESB302ROP51	PVD GUN METAL
WESB302ROP88	PVD CHAMPAGNE

WESI009ROC00

Soffione anticalcare monogetto tondo **incasso** a soffitto **Ø300** con **LED**

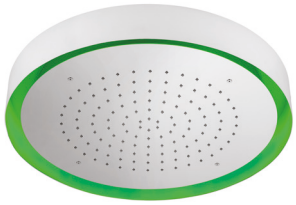

CROMO

CODICE	FINITURA
ZNSI746ROC02	ORO
ZNSI746ROC08	NERO OPACO
ZNSI746ROC32	ORO ROSA
ZNSI746ROC54	NICKEL SPAZZOLATO N/P
ZNSI746ROP02	PVD GOLD
ZNSI746ROP05	PVD COPPER
ZNSI746ROP38	PVD GRAFITE
ZNSI746ROP51	PVD GUN METAL
ZNSI746ROP88	PVD CHAMPAGNE

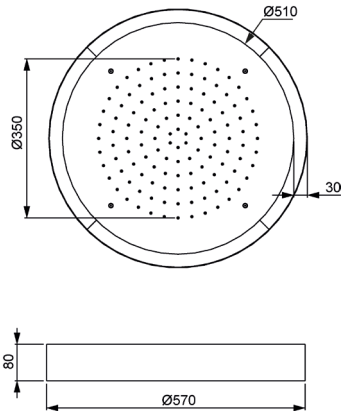

WESI006ROC00

Soffione anticalcare **inox** a soffitto tondo **Ø440** con **aeratore**



CROMO

CODICE	FINITURA
WESI006ROC02	ORO
WESI006ROC08	NERO OPACO
WESI006ROC32	ORO ROSA
WESI006ROC54	NICKEL SPAZZOLATO N/P
WESI006ROP02	PVD GOLD
WESI006ROP05	PVD COPPER
WESI006ROP38	PVD GRAFITE
WESI006ROP51	PVD GUN METAL
WESI006ROP88	PVD CHAMPAGNE

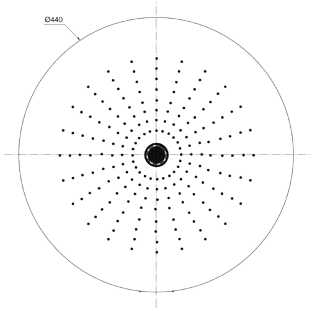

WESI007ROC00

Soffione anticalcare **inox** a soffitto tondo **Ø440** con **aeratore** e **cromoterapia**



CROMO

CODICE	FINITURA
WESI007ROC02	ORO
WESI007ROC08	NERO OPACO
WESI007ROC32	ORO ROSA
WESI007ROC54	NICKEL SPAZZOLATO N/P
WESI007ROP02	PVD GOLD
WESI007ROP05	PVD COPPER
WESI007ROP38	PVD GRAFITE
WESI007ROP51	PVD GUN METAL
WESI007ROP88	PVD CHAMPAGNE

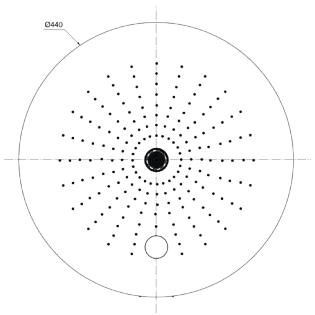

WESI008ROC00

Cascata a parete **inox** tonda **Ø225**



CROMO

CODICE	FINITURA
WESI008ROC02	ORO
WESI008ROC08	NERO OPACO
WESI008ROC32	ORO ROSA
WESI008ROC54	NICKEL SPAZZOLATO N/P
WESI008ROP02	PVD GOLD
WESI008ROP05	PVD COPPER
WESI008ROP38	PVD GRAFITE
WESI008ROP51	PVD GUN METAL
WESI008ROP88	PVD CHAMPAGNE

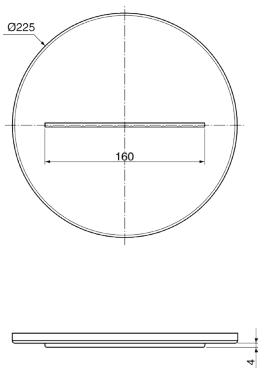

Descrizioni e caratteristiche tecniche non sono impegnative e possono variare senza preavviso

ACSF001ROC00

Sifone **lavabo** minimalista 1”1/4 senza piletta



CROMO

CODICE	FINITURA
ACSF001ROC02	ORO
ACSF001ROC08	NERO OPACO
ACSF001ROC32	ORO ROSA
ACSF001ROC54	NICKEL SPAZZOLATO N/P
ACSF001ROP02	PVD GOLD
ACSF001ROP05	PVD COPPER
ACSF001ROP38	PVD GRAFITE
ACSF001ROP51	PVD GUN METAL
ACSF001ROP88	PVD CHAMPAGNE

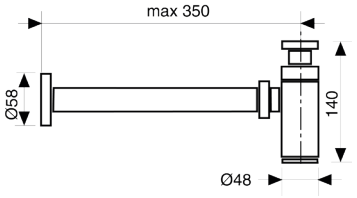

ACSF003ROC00

Sifone **bidet** minimalista 1”1/4 senza piletta



CROMO

CODICE	FINITURA
ACSF003ROC02	ORO
ACSF003ROC08	NERO OPACO
ACSF003ROC32	ORO ROSA
ACSF003ROC54	NICKEL SPAZZOLATO N/P
ACSF003ROP02	PVD GOLD
ACSF003ROP05	PVD COPPER
ACSF003ROP38	PVD GRAFITE
ACSF003ROP51	PVD GUN METAL
ACSF003ROP88	PVD CHAMPAGNE

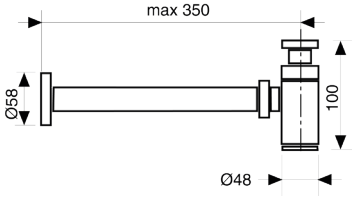

ACRS001ROC00

Rubinetto sottolavabo 1/2” con rosone



CROMO

CODICE	FINITURA
ACRS001ROC02	ORO
ACRS001ROC08	NERO OPACO
ACRS001ROC32	ORO ROSA
ACRS001ROC54	NICKEL SPAZZOLATO N/P
ACRS001ROP02	PVD GOLD
ACRS001ROP05	PVD COPPER
ACRS001ROP38	PVD GRAFITE
ACRS001ROP51	PVD GUN METAL
ACRS001ROP88	PVD CHAMPAGNE

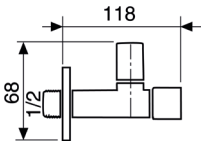

ACPT001ROC00

Piletta click-clack universale 1”1/4 con tappo Ø63



CROMO

CODICE	FINITURA
ACPT001ROC02	ORO
ACPT001ROC08	NERO OPACO
ACPT001ROC32	ORO ROSA
ACPT001ROC54	NICKEL SPAZZOLATO N/P
ACPT001ROP02	PVD GOLD
ACPT001ROP05	PVD COPPER
ACPT001ROP38	PVD GRAFITE
ACPT001ROP51	PVD GUN METAL
ACPT001ROP88	PVD CHAMPAGNE

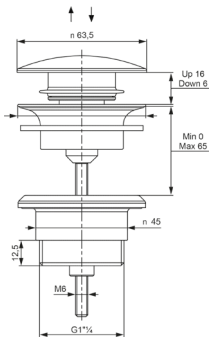

MYLOS

Design by Oioli Lab RD









MYLT001ROC00

Monocomando lavabo testa cieca



CROMO

CODICE	FINITURA
MYLT001ROC02	ORO
MYLT001ROC04	NICKEL SPAZZOLATO LUCIDO
MYLT001ROC08	NERO OPACO

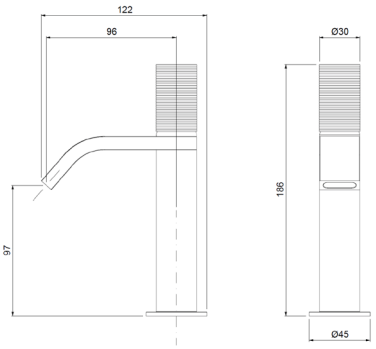

Ricambi


CR00023V
Ø20


AR00049V
24×6


FL00027V
8×1 L.45


KT00012V
L.150

MYLT004ROC00

Monocomando lavabo alto testa cieca



CROMO

CODICE	FINITURA
MYLT004ROC02	ORO
MYLT004ROC04	NICKEL SPAZZOLATO LUCIDO
MYLT004ROC08	NERO OPACO

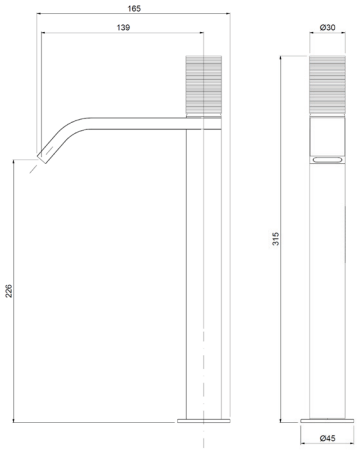

Ricambi


CR00023V
Ø20


AR00049V
24×6


FL00038V
8×1 L.60


KT00014V
L.280

MYBT005ROC00

Monocomando bidet testa cieca



CROMO

CODICE	FINITURA
MYBT005ROC02	ORO
MYBT005ROC04	NICKEL SPAZZOLATO LUCIDO
MYBT005ROC08	NERO OPACO

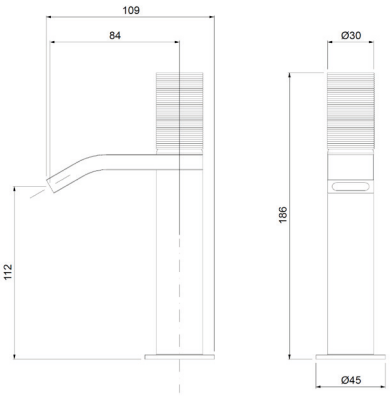

Ricambi


CR00023V
Ø20


AR00049V
24×6


FL00027V
8×1 L.45


KT00002V
L.100

MYEL002ROC00

Parti esterne per monocomando lavabo a parete

CROMO

CODICE	FINITURA
MYEL002ROC02	ORO
MYEL002ROC04	NICKEL SPAZZOLATO LUCIDO
MYEL002ROC08	NERO OPACO

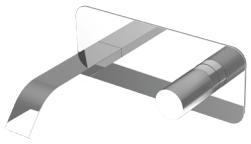

+ OIPILA25000B

Parte incasso

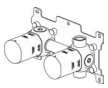

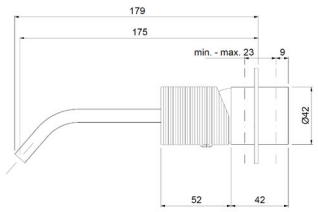

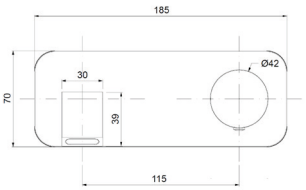

Ricambi



CR00027V Ø25 — AR00049V 24×6

MYEL202ROC00

Parti esterne per monocomando lavabo a parete con 2 piastre

CROMO

CODICE	FINITURA
MYEL202ROC02	ORO
MYEL202ROC04	NICKEL SPAZZOLATO LUCIDO
MYEL202ROC08	NERO OPACO

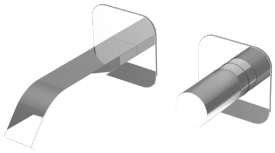

+ OIPILA25000B

Parte incasso

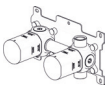

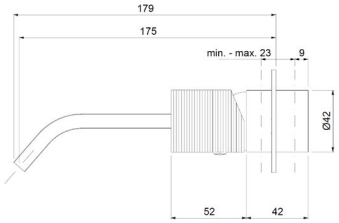

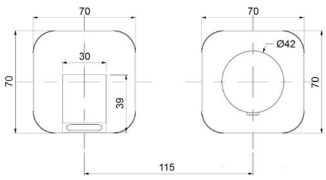

Ricambi

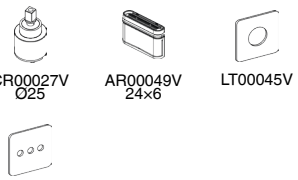

CR00027V Ø25 — AR00049V 24×6 — LT00045V

LT00046V

MYEL064ROC00

Parti esterne per batteria lavabo a parete 3 fori

CROMO

CODICE	FINITURA
MYEL064ROC02	ORO
MYEL064ROC04	NICKEL SPAZZOLATO LUCIDO
MYEL064ROC08	NERO OPACO

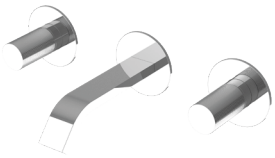

+ OIPILA20001E

Parte incasso

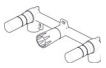

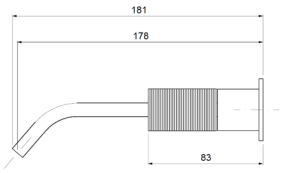

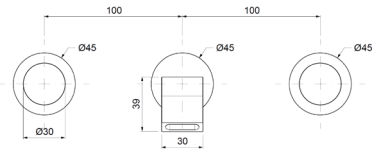

Ricambi

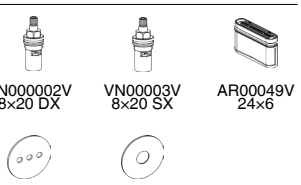

VN000002V 8×20 DX — VN00003V 8×20 SX — AR00049V 24×6

BR00249V Ø70 — BR00250V Ø70

Descrizioni e caratteristiche tecniche non sono impegnative e possono variare senza preavviso

MYLT066ROC00

Batteria lavabo a 3 fori, testa cieca



CROMO

CODICE	FINITURA
MYLT066ROC02	ORO
MYLT066ROC04	NICKEL SPAZZOLATO LUCIDO
MYLT066ROC08	NERO OPACO

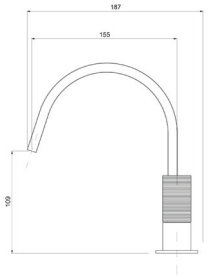

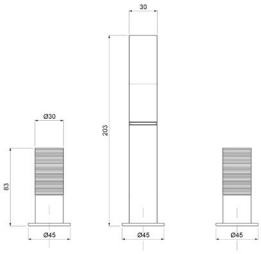

Ricambi

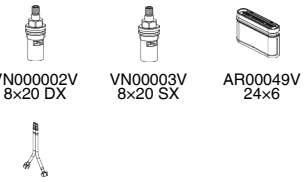

MYBT068ROC00

Batteria bidet a 3 fori, testa cieca



CROMO

CODICE	FINITURA
MYBT068ROC02	ORO
MYBT068ROC04	NICKEL SPAZZOLATO LUCIDO
MYBT068ROC08	NERO OPACO

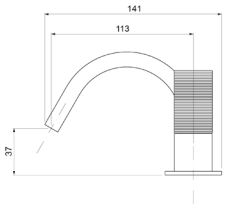

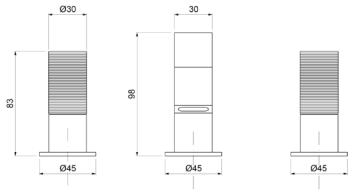

Ricambi

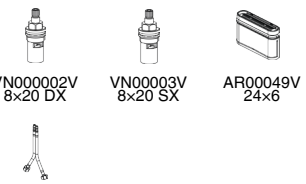

MYLT072ROC00

Monocomando lavabo 2 fori, testa cieca



CROMO

CODICE	FINITURA
MYLT072ROC02	ORO
MYLT072ROC04	NICKEL SPAZZOLATO LUCIDO
MYLT072ROC08	NERO OPACO

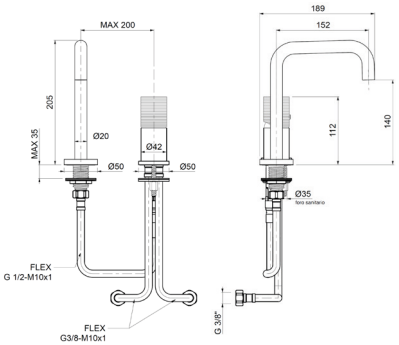

Ricambi

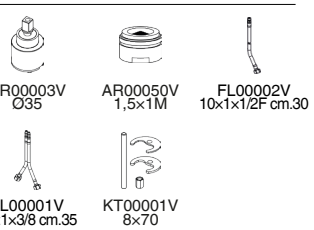

MYLT073ROC00

Monocomando lavabo 2 fori, testa cieca



CROMO

CODICE	FINITURA
MYLT073ROC02	ORO
MYLT073ROC04	NICKEL SPAZZOLATO LUCIDO
MYLT073ROC08	NERO OPACO

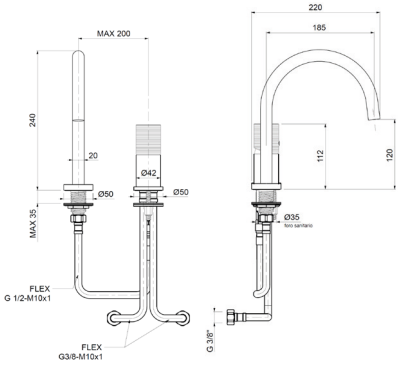

Ricambi

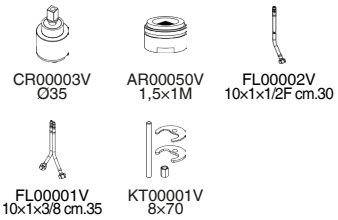

MYLT074ROC00

Monocomando lavabo 2 fori, testa cieca



CROMO

CODICE	FINITURA
MYLT074ROC02	ORO
MYLT074ROC04	NICKEL SPAZZOLATO LUCIDO
MYLT074ROC08	NERO OPACO

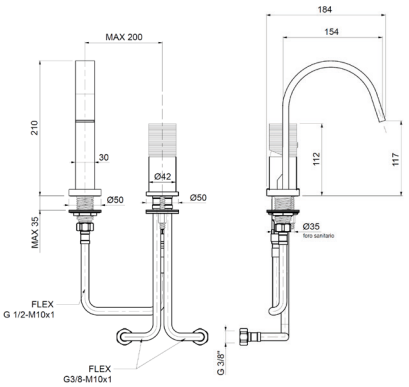

Ricambi

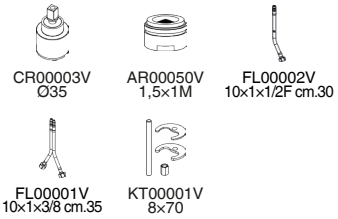

MYBV006ROC00

Monocomando 4 fori per bordo vasca con doccia



CROMO

CODICE	FINITURA
MYBV006ROC02	ORO
MYBV006ROC04	NICKEL SPAZZOLATO LUCIDO
MYBV006ROC08	NERO OPACO

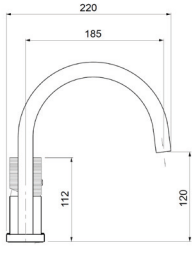

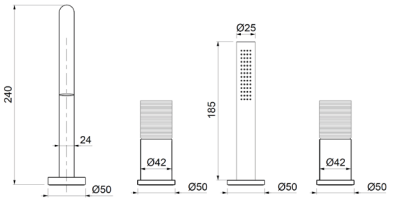

Ricambi

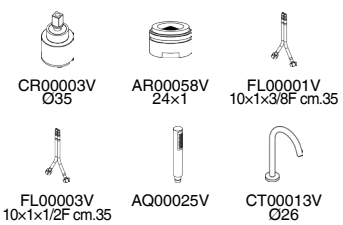

Descrizioni e caratteristiche tecniche non sono impegnative e possono variare senza preavviso

MYVE010ROC00

Monocomando esterno per vasca con kit doccia



CROMO

CODICE	FINITURA
MYVE010ROC02	ORO
MYVE010ROC04	NICKEL SPAZZOLATO LUCIDO
MYVE010ROC08	NERO OPACO

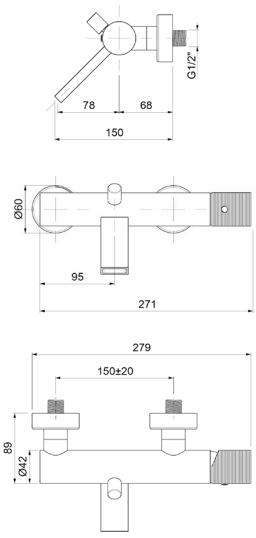

Ricambi

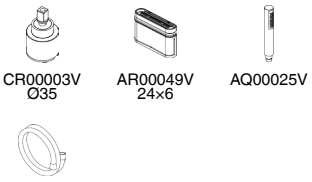

CR00003V Ø35 — AR00049V 24×6 — AQ00025V

FL00037V CM.150

MYDE025ROC00

Monocomando esterno doccia attacco flessibile 1/2”



CROMO

CODICE	FINITURA
MYDE025ROC02	ORO
MYDE025ROC04	NICKEL SPAZZOLATO LUCIDO
MYDE025ROC08	NERO OPACO

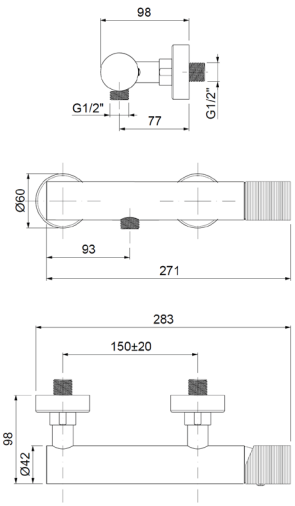

Ricambi



CR00003V Ø35

MYDE026ROC00

Monocomando esterno doccia con attacco **superiore 3/4”**



CROMO

CODICE	FINITURA
MYDE026ROC02	ORO
MYDE026ROC04	NICKEL SPAZZOLATO LUCIDO
MYDE026ROC08	NERO OPACO

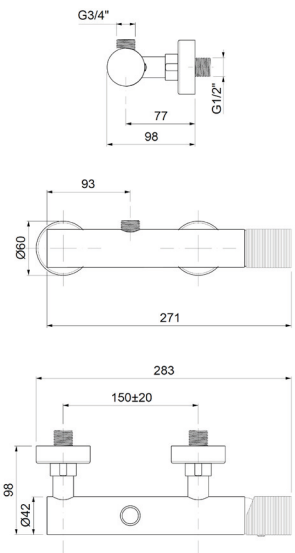

Ricambi



CR00003V Ø35

MYEV009ROC00

Parti esterne per monocomando incasso vasca con doccia



CROMO

CODICE	FINITURA
MYEV009ROC02	ORO
MYEV009ROC04	NICKEL SPAZZOLATO LUCIDO
MYEV009ROC08	NERO OPACO

+ OIPIVA35002E

Parte incasso

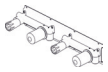

+ OIPIVA35022B

Parte incasso

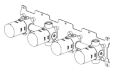

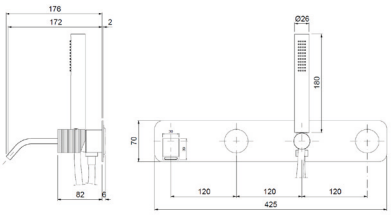

Ricambi

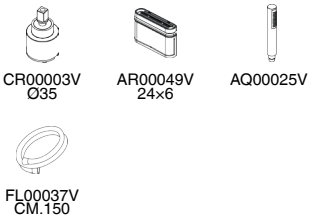

MYEV109ROC00

Parti esterne per monocomando incasso vasca con doccia, piastre tonde



CROMO

CODICE	FINITURA
MYEV109ROC02	ORO
MYEV109ROC04	NICKEL SPAZZOLATO LUCIDO
MYEV109ROC08	NERO OPACO

+ OIPIVA35002E

Parte incasso

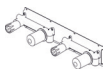

+ OIPIVA35022B

Parte incasso

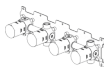

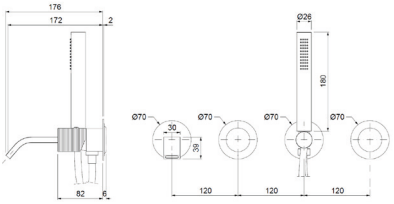

Ricambi

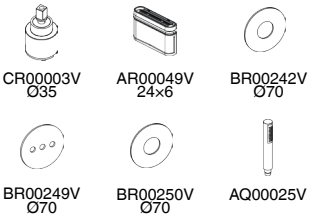

MYEV129ROC00

Parti esterne per monocomando incasso vasca con doccia, senza bocca



CROMO

CODICE	FINITURA
MYEV129ROC02	ORO
MYEV129ROC04	NICKEL SPAZZOLATO LUCIDO
MYEV129ROC08	NERO OPACO

+ OIPIVA35006B

Parte incasso

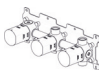

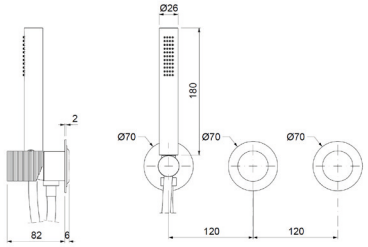

Ricambi

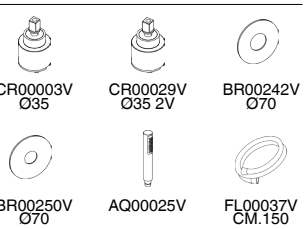

Descrizioni e caratteristiche tecniche non sono impegnative e possono variare senza preavviso

MYEP003ROC00

Parti esterne per monocomando lavabo a pavimento



CROMO

CODICE	FINITURA
MYEP003ROC02	ORO
MYEP003ROC04	NICKEL SPAZZOLATO LUCIDO
MYEP003ROC08	NERO OPACO

+ OIPIVP35001E

Parte incasso

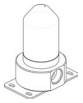

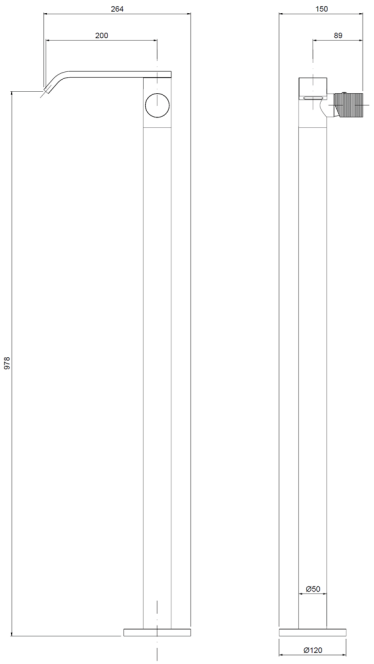

Ricambi


CR00028V
Ø35


AR00021V
32×8


FL00044V
10×1MM L.1015

MYEP008ROC00

Parti esterne per monocomando bordo vasca a pavimento con doccia



CROMO

CODICE	FINITURA
MYEP008ROC02	ORO
MYEP008ROC04	NICKEL SPAZZOLATO LUCIDO
MYEP008ROC08	NERO OPACO

+ OIPIVP35001E

Parte incasso

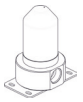

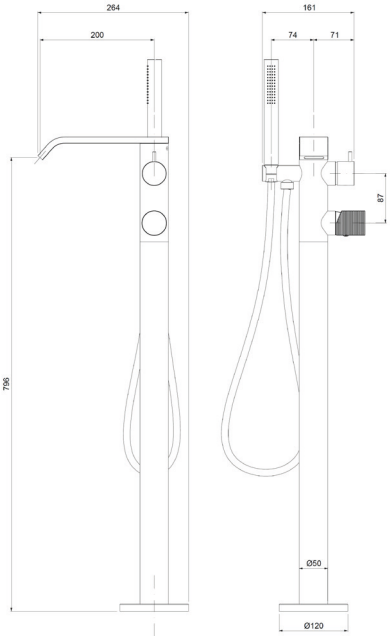

Ricambi


CR00028V
Ø35


CR00029V
Ø35 2V


AR00021V
32×8


FL00031V
10×1MM L.665

AQ00025V


FL00037V
CM.150

MYED020ROC00

Parti esterne per monocomando incasso doccia



CROMO

CODICE	FINITURA
MYED020ROC02	ORO
MYED020ROC04	NICKEL SPAZZOLATO LUCIDO
MYED020ROC08	NERO OPACO

+ OIPIDC35001E

Parte incasso



+ OIPIDC35002B

Parte incasso



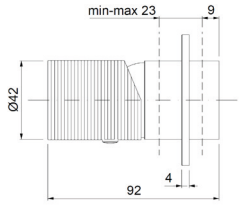

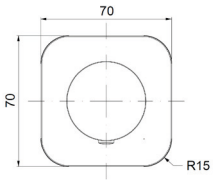

Ricambi



CR00003V
Ø35



LT00012V

MYED021ROC00

Parti esterne per monocomando incasso doccia con deviatore



CROMO

CODICE	FINITURA
MYED021ROC02	ORO
MYED021ROC04	NICKEL SPAZZOLATO LUCIDO
MYED021ROC08	NERO OPACO

+ OIPIVA35005E

Parte incasso

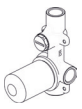

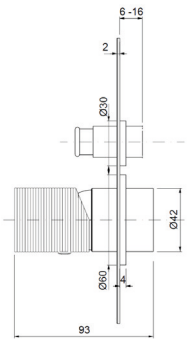

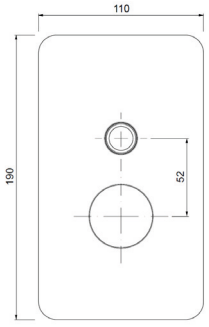

Ricambi



CR00003V
Ø35

AQ00023V



LT00049V

Descrizioni e caratteristiche tecniche non sono impegnative e possono variare senza preavviso

MYED022ROC00

Parti esterne per monocomando incasso doccia/vasca con deviatore a **2 vie**, interasse mm.120



CROMO

CODICE	FINITURA
MYED022ROC02	ORO
MYED022ROC04	NICKEL SPAZZOLATO LUCIDO
MYED022ROC08	NERO OPACO

+ OIPIVA35007B

Parte incasso

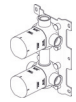

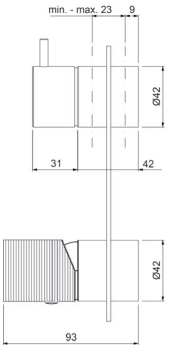

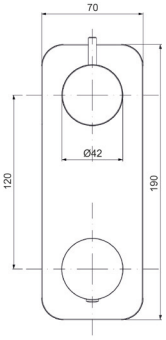

Ricambi


CR00003V Ø35


CR00029V Ø35 2V


LT00051V

MYED222ROC00

Parti esterne per monocomando incasso doccia/vasca con deviatore a **2 vie**, piastre separate, interasse mm.120





CROMO

CODICE	FINITURA
MYED122ROC02	ORO
MYED122ROC04	NICKEL SPAZZOLATO LUCIDO
MYED122ROC08	NERO OPACO

+ OIPIVA35007B

Parte incasso

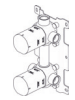

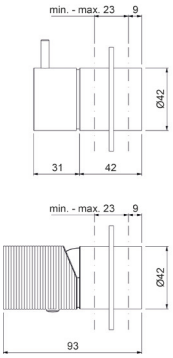

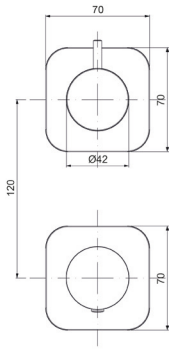

Ricambi


CR00003V Ø35


CR00029V Ø35 2V


LT00012V

MYED023ROC00

Parti esterne per monocomando incasso doccia/vasca con deviatore a **3 vie**, interasse mm.120



CROMO

CODICE	FINITURA
MYED023ROC02	ORO
MYED023ROC04	NICKEL SPAZZOLATO LUCIDO
MYED023ROC08	NERO OPACO

+ OIPIVA35011B

Parte incasso

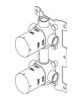

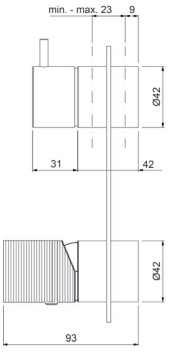

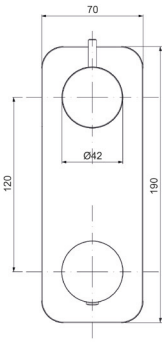

Ricambi


CR00003V Ø35


CR00022V Ø35 3V


LT00051V

MYED223ROC00

Parti esterne per monocomando incasso doccia/vasca con deviatore a **3 vie**, piastre separate, interasse mm.120





CROMO

CODICE	FINITURA
MYED123ROC02	ORO
MYED123ROC04	NICKEL SPAZZOLATO LUCIDO
MYED123ROC08	NERO OPACO

+ OIPIVA35011B

Parte incasso

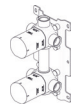

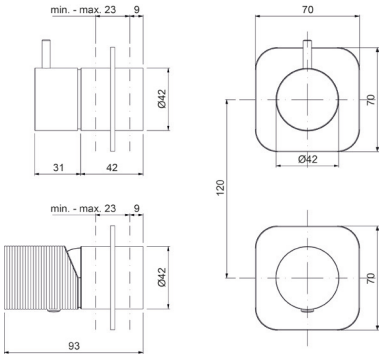

Ricambi



MYED224ROC00

Parti esterne per monocomando incasso doccia/vasca con deviatore a **4 vie**, piastre separate







CROMO

CODICE	FINITURA
MYED224ROC02	ORO
MYED224ROC04	NICKEL SPAZZOLATO LUCIDO
MYED224ROC08	NERO OPACO

+ OIPIVA35014B

Parte incasso



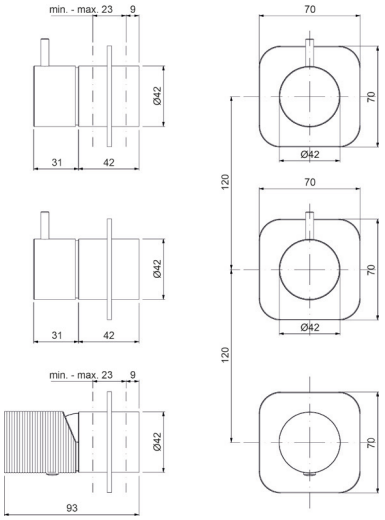

Ricambi



Descrizioni e caratteristiche tecniche non sono impegnative e possono variare senza preavviso

TMET320ROC00

Parti esterne per monocomando incasso doccia **termostatico 1 via**



CROMO

CODICE	FINITURA
TMET320ROC02	ORO
TMET320ROC04	NICKEL SPAZZOLATO LUCIDO
TMET320ROC08	NERO OPACO

+ OIPITD20020B

Parte incasso



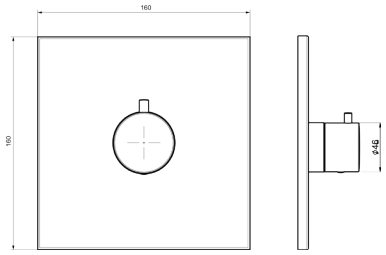

Ricambi



CR00032V

TMET322ROC00

Parti esterne per monocomando incasso doccia/vasca **termostatico** con deviatore a **2 vie**



CROMO

CODICE	FINITURA
TMET322ROC02	ORO
TMET322ROC04	NICKEL SPAZZOLATO LUCIDO
TMET322ROC08	NERO OPACO

+ OIPITD20022B

Parte incasso



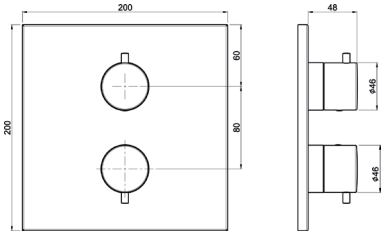

Ricambi



CR00032V



CR00033V
DEVIATORE

TMET323ROC00

Parti esterne per monocomando incasso doccia/vasca **termostatico** con deviatore a **3 vie**



CROMO

CODICE	FINITURA
TMET323ROC02	ORO
TMET323ROC04	NICKEL SPAZZOLATO LUCIDO
TMET323ROC08	NERO OPACO

+ OIPITD20023B

Parte incasso



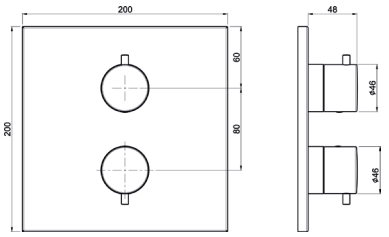

Ricambi



CR00032V



CR00034V
DEV. C/STOP

MIER385ROC00

Parti esterne per rubinetto ad incasso da 1/2”



CROMO

CODICE	FINITURA
MIER385ROC02	ORO
MIER385ROC04	NICKEL SPAZZOLATO LUCIDO
MIER385ROC08	NERO OPACO

+ OIPIRA20001E

Parte incasso



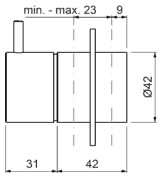

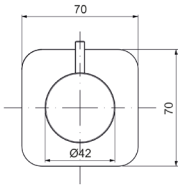

Ricambi



VN00002V
8x20 DX



LT00012V

MIED387ROC00

Parti esterne per deviatore ceramico a **1 entrata e 2 uscite**



CROMO

CODICE	FINITURA
MIED387ROC02	ORO
MIED387ROC04	NICKEL SPAZZOLATO LUCIDO
MIED387ROC08	NERO OPACO

+ OIPIDD20001E

Parte incasso

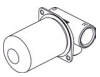

+ OIPIDD35001B

Parte incasso



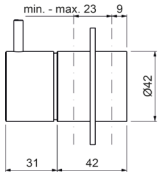

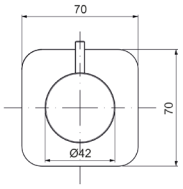

Ricambi



CR00029V
Ø35 2V



LT00012V

MIED388ROC00

Parti esterne per deviatore ceramico a **1 entrata e 3 uscite**



CROMO

CODICE	FINITURA
MIED388ROC02	ORO
MIED388ROC04	NICKEL SPAZZOLATO LUCIDO
MIED388ROC08	NERO OPACO

+ OIPIDD35003B

Parte incasso



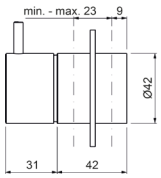

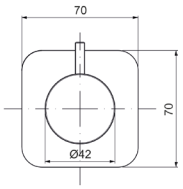

Ricambi



CR00022V
Ø35 3V



LT00012V

Descrizioni e caratteristiche tecniche non sono impegnative e possono variare senza preavviso

WESL605ROC00

Saliscendi Ø20 H.90 con doccia anticalcare monogetto in ABS Vanity e flessibile conico cm.150



CROMO

CODICE	FINITURA
WESL605ROC02	ORO
WESL605ROC04	NICKEL SPAZZOLATO LUCIDO
WESL605ROC08	NERO OPACO

Ricambi



FL00037V
CM.150

Nelle versioni colorate viene inserita la doccia anticalcare monogetto tonda

WESL630ROC00

Saliscendi H.70 con doccia anticalcare mongetto Vanity e flessibile cm.150



CROMO

CODICE	FINITURA
WESL630ROC02	ORO
WESL630ROC04	NICKEL SPAZZOLATO LUCIDO
WESL630ROC08	NERO OPACO

Ricambi



FL00037V
CM.150

Nelle versioni colorate viene inserita la doccia anticalcare monogetto tonda

WESI113ROC00

Soffione rettangolare **inox 500×200** anticalcare con getto a pioggia, completo di kit di fissaggio



CROMO

CODICE	FINITURA
WESI113ROC02	ORO
WESI113ROC04	NICKEL SPAZZOLATO LUCIDO
WESI113ROC08	NERO OPACO

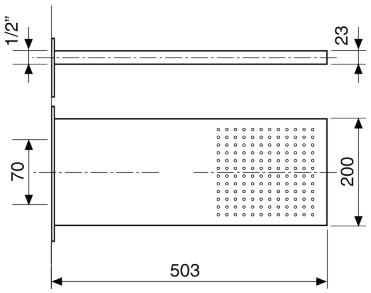

WESI101ROC00

Soffione anticalcare monogetto quadrato incasso **inox a soffitto 340×340**



CROMO

CODICE	FINITURA
WESI102ROC08	NERO OPACO

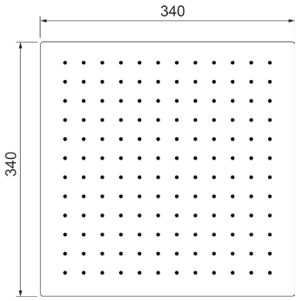

WESI102ROC00

Soffione anticalcare monogetto quadrato incasso **inox a soffitto 440×440**



CROMO

CODICE	FINITURA
WESI102ROC08	NERO OPACO

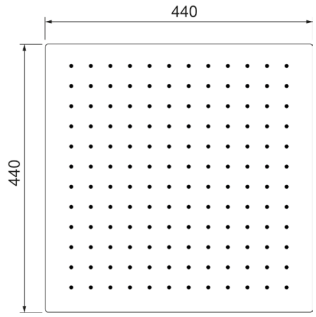

WESI103ROC00

Soffione anticalcare monogetto quadrato incasso **inox a soffitto 500×500**



CROMO

CODICE	FINITURA
WESI103ROC02	ORO
WESI103ROC04	NICKEL SPAZZOLATO LUCIDO
WESI103ROC08	NERO OPACO

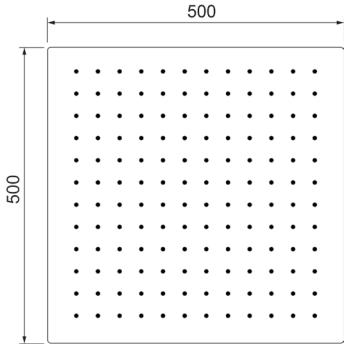

Descrizioni e caratteristiche tecniche non sono impegnative e possono variare senza preavviso

WESB102ROC00

Braccio doccia quadrato in **ottone cm.35** con soffione anticalcare monogetto **quadrato inox 200×200**



CROMO

CODICE	FINITURA
WESB102ROC08	NERO OPACO

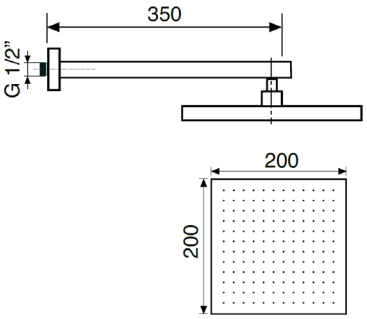

WESB108ROC00

Braccio doccia quadrato in **ottone cm.35** con soffione anticalcare monogetto **quadrato inox 300×300**



CROMO

CODICE	FINITURA
WESB108ROC08	NERO OPACO

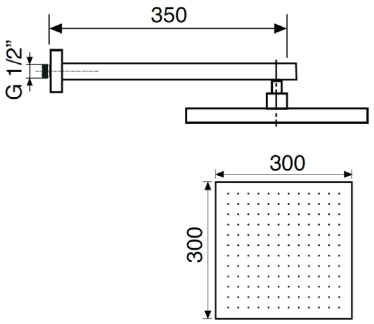

WESB111ROC00

Braccio doccia quadrato a soffitto in **ottone cm.20** con soffione anticalcare monogetto **quadrato inox 200×200**



CROMO

CODICE	FINITURA
WESB111ROC08	NERO OPACO

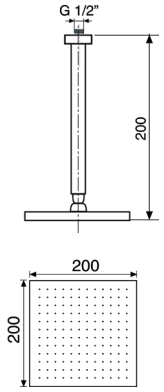

WESB118ROC00

Braccio doccia quadrato a soffitto in **ottone cm.20** con soffione anticalcare monogetto **quadrato inox 300×300**



CROMO

CODICE	FINITURA
WESB118ROC08	NERO OPACO

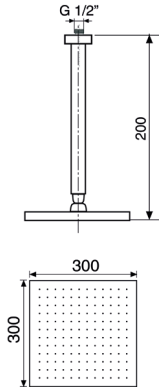

WESI104ROC00

Soffione laterale a parete quadrato ad **incasso 125×125**



CROMO

CODICE	FINITURA
WESI104ROC02	ORO
WESI104ROC04	NICKEL SPAZZOLATO LUCIDO
WESI104ROC08	NERO OPACO

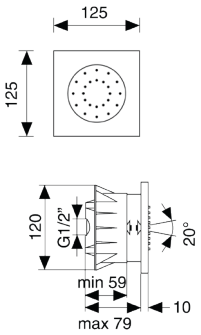

WESD103ROC00

Kit doccia **esterno** con doccia anticalcare monogetto **quadrata** in **ottone** e flessibile cm.150



CROMO

CODICE	FINITURA
WESD103ROC02	ORO
WESD103ROC04	NICKEL SPAZZOLATO LUCIDO
WESD103ROC08	NERO OPACO

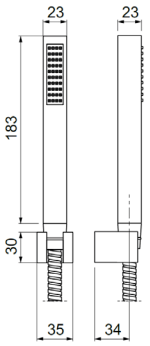

Ricambi



FL00037V
CM.150

WESD104ROC00

Kit doccia **incasso** con doccia anticalcare monogetto **quadrata** in **ottone** e flessibile cm.150



CROMO

CODICE	FINITURA
WESD104ROC02	ORO
WESD104ROC04	NICKEL SPAZZOLATO LUCIDO
WESD104ROC08	NERO OPACO

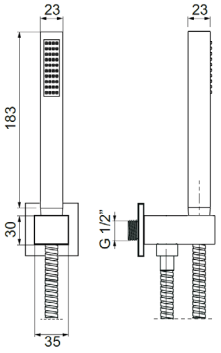

Ricambi



FL00037V
CM.150

MYBO456ROC00

Bocca a parete, attacco 1/2"M

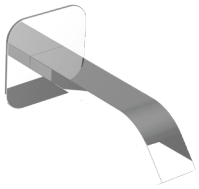

CROMO

CODICE	FINITURA
MYBO456ROC02	ORO
MYBO456ROC04	NICKEL SPAZZOLATO LUCIDO
MYBO456ROC08	NERO OPACO

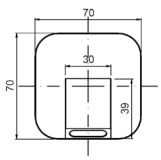

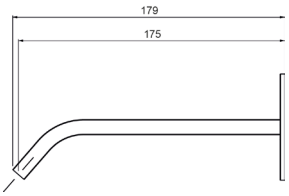

Ricambi



AR00049V
24×6



LT00046V

Descrizioni e caratteristiche tecniche non sono impegnative e possono variare senza preavviso

WEPA508ROC00

Presa acqua ad **incasso** quadrata in ottone



CROMO

CODICE	FINITURA
WEPA508ROC02	ORO
WEPA508ROC04	NICKEL SPAZZOLATO LUCIDO
WEPA508ROC08	NERO OPACO

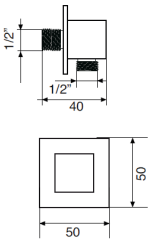

ACSF101ROC00

Sifone lavabo minimalista 1”1/4 senza piletta



CROMO

CODICE	FINITURA
ACSF001ROC02	ORO
ACSF001ROC04	NICKEL SPAZZOLATO LUCIDO
ACSF001ROC08	NERO OPACO

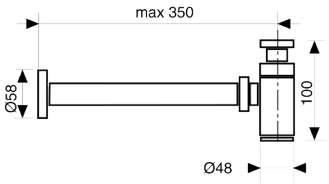

ACRS101ROC00

Rubinetto sottolavabo 1/2” con rosone

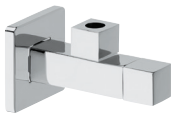

CROMO

CODICE	FINITURA
ACRS101ROC02	ORO
ACRS101ROC04	NICKEL SPAZZOLATO LUCIDO
ACRS101ROC08	NERO OPACO

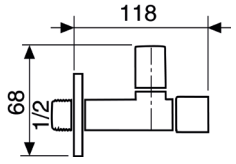

ACPT001ROC00

Piletta click-clack universale 1”1/4 con tappo Ø63



CROMO

CODICE	FINITURA
ACPT001ROC02	ORO
ACPT001ROC04	NICKEL SPAZZOLATO LUCIDO
ACPT001ROC08	NERO OPACO

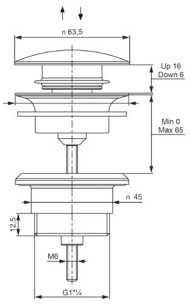

PURA

Design by Oioli Lab RD







PULT001ROC00

Monocomando lavabo testa cieca



CROMO

CODICE	FINITURA
PULT001ROC05	RAME SPAZZOLATO LUCIDO
PULT001ROC08	NERO OPACO
PULT001ROC18	BRONZO OPACO
PULT001ROC20	BIANCO OPACO
PULT001ROC25	TUSCANY
PULT001ROC30	TURCHESE
PULT001ROC39	ROSA PASTELLO
PULT001ROC54	NICKEL SPAZZOLATO N/P
PULT001ROC63	NERO OPACO GALVANICO
PULT001ROC88	OTTONE SPAZZOLATO

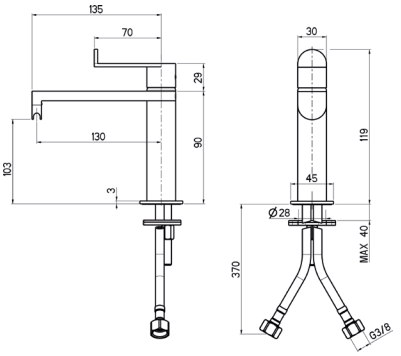

Ricambi


CR00023V Ø20


AR00049V 24×6


FL00027V 8×1 L.45


KT00012V L.150

PULT003ROC00

Monocomando lavabo medio testa cieca



CROMO

CODICE	FINITURA
PULT003ROC05	RAME SPAZZOLATO LUCIDO
PULT003ROC08	NERO OPACO
PULT003ROC18	BRONZO OPACO
PULT003ROC20	BIANCO OPACO
PULT003ROC25	TUSCANY
PULT003ROC30	TURCHESE
PULT003ROC39	ROSA PASTELLO
PULT003ROC54	NICKEL SPAZZOLATO N/P
PULT003ROC63	NERO OPACO GALVANICO
PULT003ROC88	OTTONE SPAZZOLATO

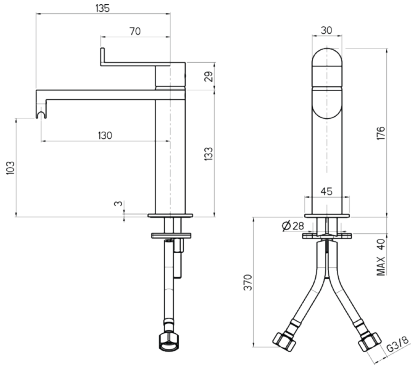

Ricambi


CR00023V Ø20


AR00049V 24×6


FL00027V 8×1 L.45


KT00012V L.150

PULT004ROC00

Monocomando lavabo alto testa cieca



CROMO

CODICE	FINITURA
PULT004ROC05	RAME SPAZZOLATO LUCIDO
PULT004ROC08	NERO OPACO
PULT004ROC18	BRONZO OPACO
PULT004ROC20	BIANCO OPACO
PULT004ROC25	TUSCANY
PULT004ROC30	TURCHESE
PULT004ROC39	ROSA PASTELLO
PULT004ROC54	NICKEL SPAZZOLATO N/P
PULT004ROC63	NERO OPACO GALVANICO
PULT004ROC88	OTTONE SPAZZOLATO

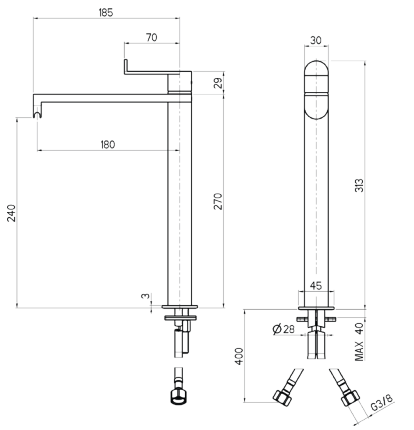

Ricambi


CR00023V Ø20


AR00049V 24×6


FL00038V 8×1 L.60


KT00014V L.280

Descrizioni e caratteristiche tecniche non sono impegnative e possono variare senza preavviso

PUBT005ROC00

Monocomando bidet testa cieca



CROMO

CODICE	FINITURA
PUBT005ROC05	RAME SPAZZOLATO LUCIDO
PUBT005ROC08	NERO OPACO
PUBT005ROC18	BRONZO OPACO
PUBT005ROC20	BIANCO OPACO
PUBT005ROC25	TUSCANY
PUBT005ROC30	TURCHESE
PUBT005ROC39	ROSA PASTELLO
PUBT005ROC54	NICKEL SPAZZOLATO N/P
PUBT005ROC63	NERO OPACO GALVANICO
PUBT005ROC88	OTTONE SPAZZOLATO

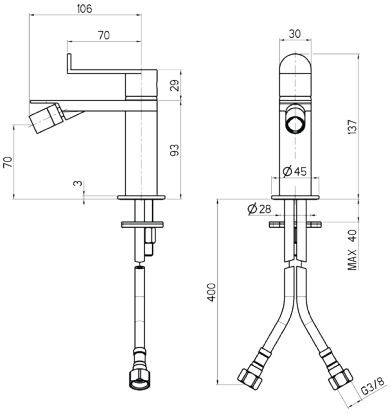

Ricambi



CR00023V Ø20 · AR00057V 16×1M · AR00056V 12×1M



FL00027V 8×1 L.45 · KT00002V L.100

PUEL002ROC00

Parti esterne per monocomando lavabo a parete

+ OIPILA25000B

Parte incasso



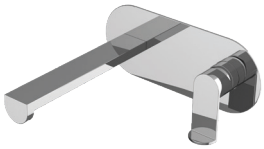

CROMO

CODICE	FINITURA
PUEL002ROC05	RAME SPAZZOLATO LUCIDO
PUEL002ROC08	NERO OPACO
PUEL002ROC18	BRONZO OPACO
PUEL002ROC20	BIANCO OPACO
PUEL002ROC25	TUSCANY
PUEL002ROC30	TURCHESE
PUEL002ROC39	ROSA PASTELLO
PUEL002ROC54	NICKEL SPAZZOLATO N/P
PUEL002ROC63	NERO OPACO GALVANICO
PUEL002ROC88	OTTONE SPAZZOLATO

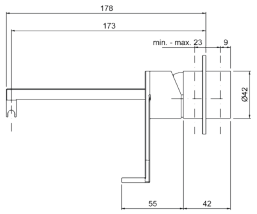

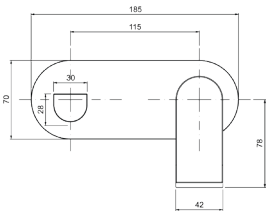

Ricambi



CR00027V Ø25 · AR00049V 24×6 · LS00011V

PUEL102ROC00

Parti esterne per monocomando lavabo a parete in 2 parti, piastre tonde

+ OIPILA25000B

Parte incasso



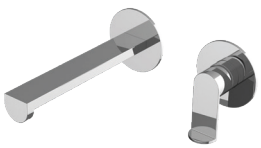

CROMO

CODICE	FINITURA
PUEL102ROC05	RAME SPAZZOLATO LUCIDO
PUEL102ROC08	NERO OPACO
PUEL102ROC18	BRONZO OPACO
PUEL102ROC20	BIANCO OPACO
PUEL102ROC25	TUSCANY
PUEL102ROC30	TURCHESE
PUEL102ROC39	ROSA PASTELLO
PUEL102ROC54	NICKEL SPAZZOLATO N/P
PUEL102ROC63	NERO OPACO GALVANICO
PUEL102ROC88	OTTONE SPAZZOLATO

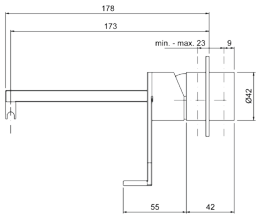

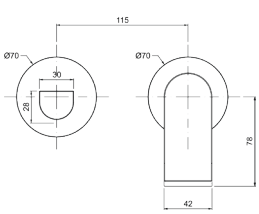

Ricambi



CR00027V Ø25 · AR00049V 24×6 · BR00242V Ø70



BR00249V Ø70

PUEL064ROC00

Parti esterne per batteria lavabo a parete 3 fori

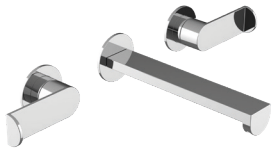

CROMO

CODICE	FINITURA
PUEL064ROC05	RAME SPAZZOLATO LUCIDO
PUEL064ROC08	NERO OPACO
PUEL064ROC18	BRONZO OPACO
PUEL064ROC20	BIANCO OPACO
PUEL064ROC25	TUSCANY
PUEL064ROC30	TURCHESE
PUEL064ROC39	ROSA PASTELLO
PUEL064ROC54	NICKEL SPAZZOLATO N/P
PUEL064ROC63	NERO OPACO GALVANICO
PUEL064ROC88	OTTONE SPAZZOLATO

+ OIPILA20001E

Parte incasso

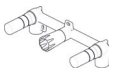

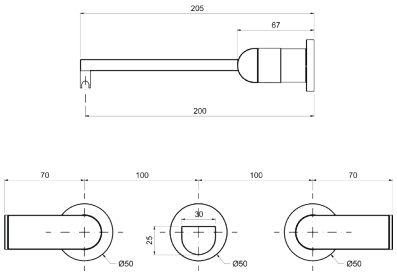

Ricambi

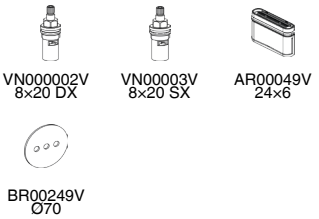

PULT066ROC00

Batteria lavabo a 3 fori, testa cieca



CROMO

CODICE	FINITURA
PULT066ROC05	RAME SPAZZOLATO LUCIDO
PULT066ROC08	NERO OPACO
PULT066ROC18	BRONZO OPACO
PULT066ROC20	BIANCO OPACO
PULT066ROC25	TUSCANY
PULT066ROC30	TURCHESE
PULT066ROC39	ROSA PASTELLO
PULT066ROC54	NICKEL SPAZZOLATO N/P
PULT066ROC63	NERO OPACO GALVANICO
PULT066ROC88	OTTONE SPAZZOLATO

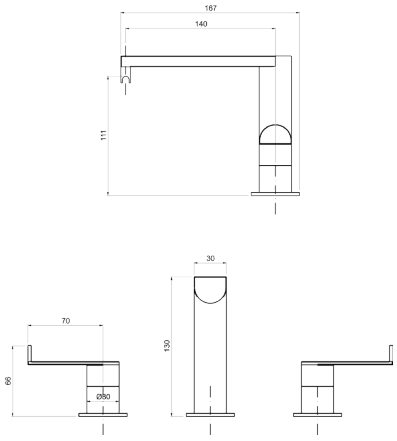

Ricambi

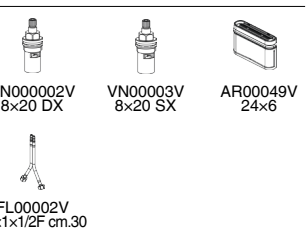

Descrizioni e caratteristiche tecniche non sono impegnative e possono variare senza preavviso

PULT072ROC00

Monocomando lavabo 2 fori, testa cieca



CROMO

CODICE	FINITURA
PULT072ROC05	RAME SPAZZOLATO LUCIDO
PULT072ROC08	NERO OPACO
PULT072ROC18	BRONZO OPACO
PULT072ROC20	BIANCO OPACO
PULT072ROC25	TUSCANY
PULT072ROC30	TURCHESE
PULT072ROC39	ROSA PASTELLO
PULT072ROC54	NICKEL SPAZZOLATO N/P
PULT072ROC63	NERO OPACO GALVANICO
PULT072ROC88	OTTONE SPAZZOLATO

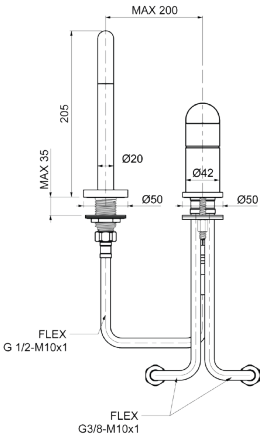

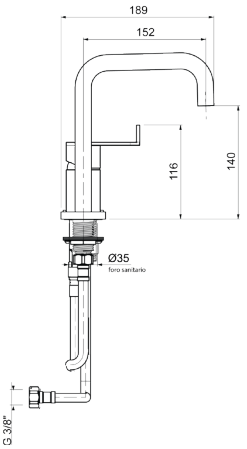

Ricambi

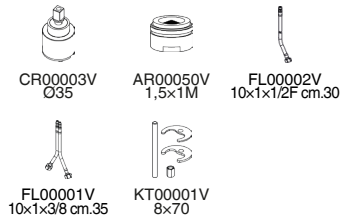

PULT073ROC00

Monocomando lavabo 2 fori, testa cieca



CROMO

CODICE	FINITURA
PULT073ROC05	RAME SPAZZOLATO LUCIDO
PULT073ROC08	NERO OPACO
PULT073ROC18	BRONZO OPACO
PULT073ROC20	BIANCO OPACO
PULT073ROC25	TUSCANY
PULT073ROC30	TURCHESE
PULT073ROC39	ROSA PASTELLO
PULT073ROC54	NICKEL SPAZZOLATO N/P
PULT073ROC63	NERO OPACO GALVANICO
PULT073ROC88	OTTONE SPAZZOLATO

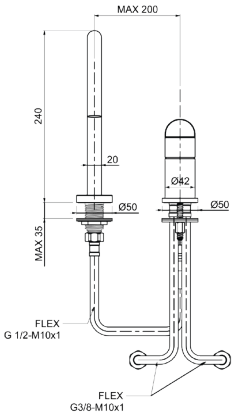

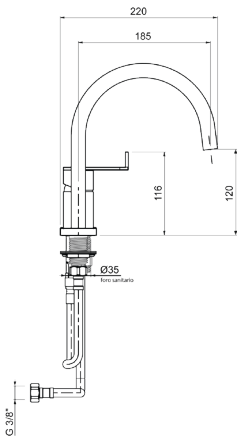

Ricambi

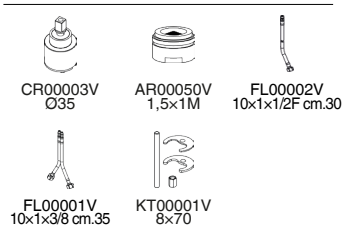

PUBV006ROC00

Monocomando 4 fori per bordo vasca con doccia



CROMO

CODICE	FINITURA
PUBV006ROC05	RAME SPAZZOLATO LUCIDO
PUBV006ROC08	NERO OPACO
PUBV006ROC18	BRONZO OPACO
PUBV006ROC20	BIANCO OPACO
PUBV006ROC25	TUSCANY
PUBV006ROC30	TURCHESE
PUBV006ROC39	ROSA PASTELLO
PUBV006ROC54	NICKEL SPAZZOLATO N/P
PUBV006ROC63	NERO OPACO GALVANICO
PUBV006ROC88	OTTONE SPAZZOLATO

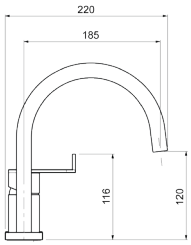

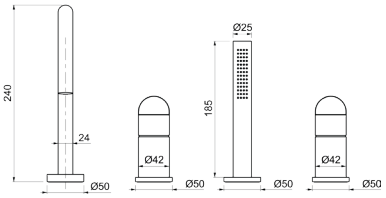

Ricambi

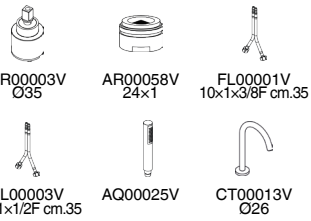

PUVE010ROC00

Monocomando esterno per vasca con kit doccia



CROMO

CODICE	FINITURA
PUVE010ROC05	RAME SPAZZOLATO LUCIDO
PUVE010ROC08	NERO OPACO
PUVE010ROC18	BRONZO OPACO
PUVE010ROC20	BIANCO OPACO
PUVE010ROC25	TUSCANY
PUVE010ROC30	TURCHESE
PUVE010ROC39	ROSA PASTELLO
PUVE010ROC54	NICKEL SPAZZOLATO N/P
PUVE010ROC63	NERO OPACO GALVANICO
PUVE010ROC88	OTTONE SPAZZOLATO

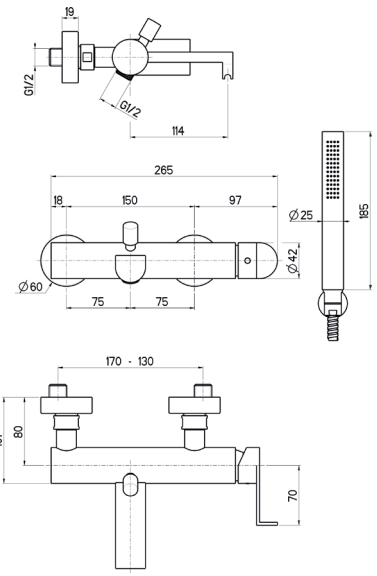

Ricambi

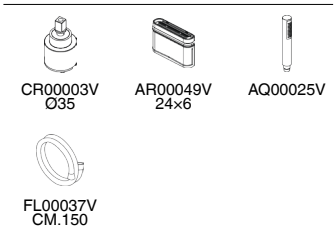

Descrizioni e caratteristiche tecniche non sono impegnative e possono variare senza preavviso

PUEP003ROC00

Parti esterne per monocomando lavabo a pavimento



CROMO

CODICE	FINITURA
PUEP003ROC05	RAME SPAZZOLATO LUCIDO
PUEP003ROC08	NERO OPACO
PUEP003ROC18	BRONZO OPACO
PUEP003ROC20	BIANCO OPACO
PUEP003ROC25	TUSCANY
PUEP003ROC30	TURCHESE
PUEP003ROC39	ROSA PASTELLO
PUEP003ROC54	NICKEL SPAZZOLATO N/P
PUEP003ROC63	NERO OPACO GALVANICO
PUEP003ROC88	OTTONE SPAZZOLATO

+ OIPIVP35001E

Parte incasso



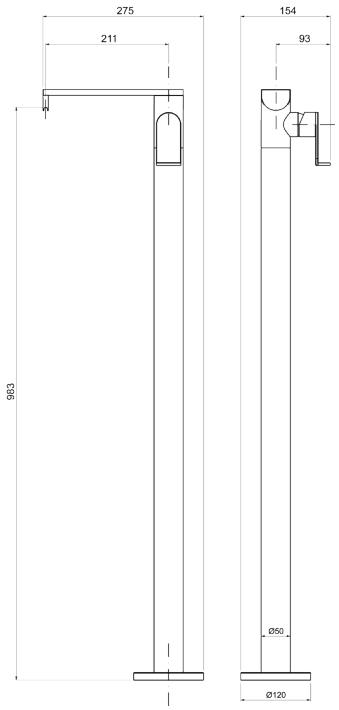

Ricambi


CR00028V
Ø35


AR00049V
24×6


FL00044V
10×1MM L.1015

PUEP008ROC00

Parti esterne per monocomando bordo vasca a pavimento con doccia



CROMO

CODICE	FINITURA
PUEP008ROC05	RAME SPAZZOLATO LUCIDO
PUEP008ROC08	NERO OPACO
PUEP008ROC18	BRONZO OPACO
PUEP008ROC20	BIANCO OPACO
PUEP008ROC25	TUSCANY
PUEP008ROC30	TURCHESE
PUEP008ROC39	ROSA PASTELLO
PUEP008ROC54	NICKEL SPAZZOLATO N/P
PUEP008ROC63	NERO OPACO GALVANICO
PUEP008ROC88	OTTONE SPAZZOLATO

+ OIPIVP35001E

Parte incasso



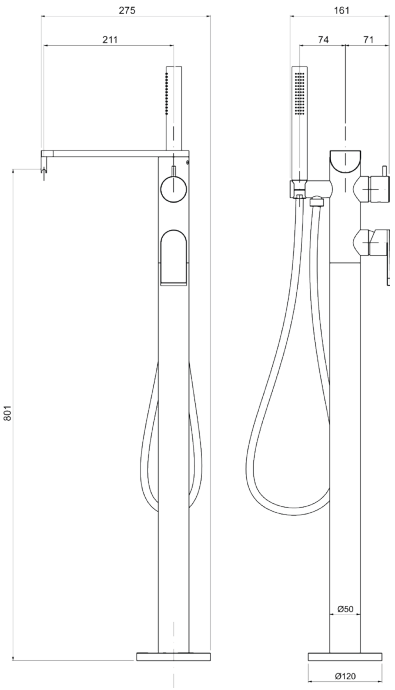

Ricambi


CR00028V
Ø35


CR00029V
Ø35 2V


AR00049V
24×6


FL00031V
10×1MM L.665

AQ00025V


FL00037V
CM.150

PUDE025ROC00

Monocomando esterno doccia attacco flessibile 1/2”

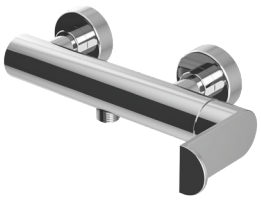

CROMO

CODICE	FINITURA
PUDE025ROC05	RAME SPAZZOLATO LUCIDO
PUDE025ROC08	NERO OPACO
PUDE025ROC18	BRONZO OPACO
PUDE025ROC20	BIANCO OPACO
PUDE025ROC25	TUSCANY
PUDE025ROC30	TURCHESE
PUDE025ROC39	ROSA PASTELLO
PUDE025ROC54	NICKEL SPAZZOLATO N/P
PUDE025ROC63	NERO OPACO GALVANICO
PUDE025ROC88	OTTONE SPAZZOLATO

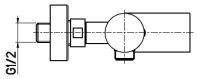

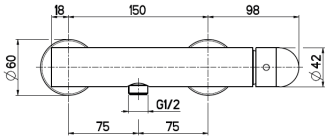

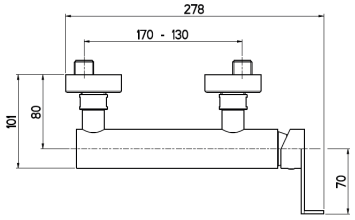

Ricambi



CR00003V
Ø35

PUDE125ROC00

Monocomando esterno doccia a **due uscite**

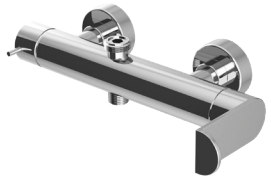

CROMO

CODICE	FINITURA
PUDE125ROC05	RAME SPAZZOLATO LUCIDO
PUDE125ROC08	NERO OPACO
PUDE125ROC18	BRONZO OPACO
PUDE125ROC20	BIANCO OPACO
PUDE125ROC25	TUSCANY
PUDE125ROC30	TURCHESE
PUDE125ROC39	ROSA PASTELLO
PUDE125ROC54	NICKEL SPAZZOLATO N/P
PUDE125ROC63	NERO OPACO GALVANICO
PUDE125ROC88	OTTONE SPAZZOLATO

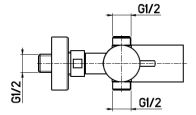

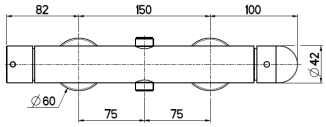

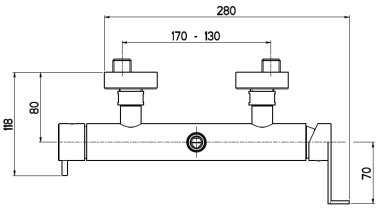

Ricambi



CR00003V
Ø35



CR00029V
Ø35 2V

PUDE026ROC00

Monocomando esterno doccia con attacco **superiore 3/4”**

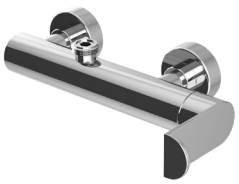

CROMO

CODICE	FINITURA
PUDE026ROC05	RAME SPAZZOLATO LUCIDO
PUDE026ROC08	NERO OPACO
PUDE026ROC18	BRONZO OPACO
PUDE026ROC20	BIANCO OPACO
PUDE026ROC25	TUSCANY
PUDE026ROC30	TURCHESE
PUDE026ROC39	ROSA PASTELLO
PUDE026ROC54	NICKEL SPAZZOLATO N/P
PUDE026ROC63	NERO OPACO GALVANICO
PUDE026ROC88	OTTONE SPAZZOLATO

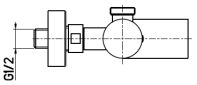

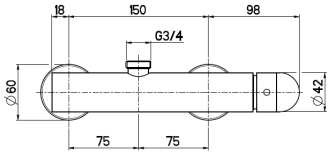

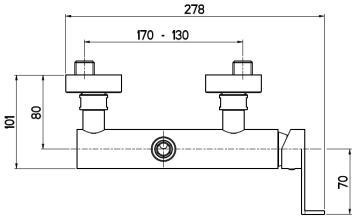

Ricambi



CR00003V
Ø35

Descrizioni e caratteristiche tecniche non sono impegnative e possono variare senza preavviso

PUEV009ROC00

Parti esterne per monocomando incasso vasca con doccia



CROMO

CODICE	FINITURA
PUEV009ROC05	RAME SPAZZOLATO LUCIDO
PUEV009ROC08	NERO OPACO
PUEV009ROC18	BRONZO OPACO
PUEV009ROC20	BIANCO OPACO
PUEV009ROC25	TUSCANY
PUEV009ROC30	TURCHESE
PUEV009ROC39	ROSA PASTELLO
PUEV009ROC54	NICKEL SPAZZOLATO N/P
PUEV009ROC63	NERO OPACO GALVANICO
PUEV009ROC88	OTTONE SPAZZOLATO

Ricambi

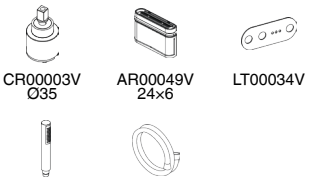

+ OIPIVA35002E

Parte incasso

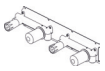

+ OIPIVA35022B

Parte incasso

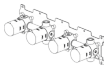

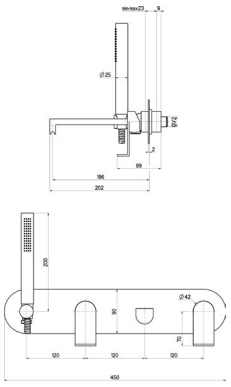

PUEV109ROC00

Parti esterne per monocomando incasso vasca con doccia, piastre tonde



CROMO

CODICE	FINITURA
PUEV109ROC05	RAME SPAZZOLATO LUCIDO
PUEV109ROC08	NERO OPACO
PUEV109ROC18	BRONZO OPACO
PUEV109ROC20	BIANCO OPACO
PUEV109ROC25	TUSCANY
PUEV109ROC30	TURCHESE
PUEV109ROC39	ROSA PASTELLO
PUEV109ROC54	NICKEL SPAZZOLATO N/P
PUEV109ROC63	NERO OPACO GALVANICO
PUEV109ROC88	OTTONE SPAZZOLATO

Ricambi

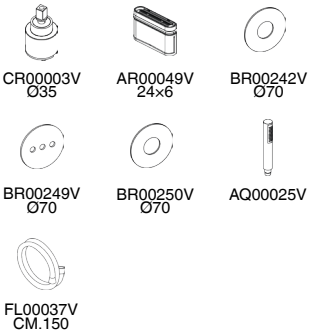

+ OIPIVA35002E

Parte incasso

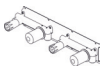

+ OIPIVA35022B

Parte incasso



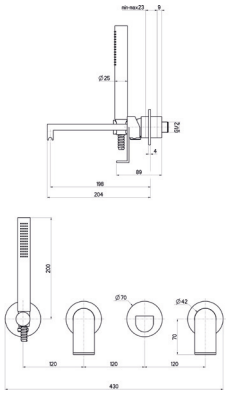

PUEV129ROC00

Parti esterne per monocomando incasso vasca con doccia, senza bocca



CROMO

CODICE	FINITURA
PUEV129ROC05	RAME SPAZZOLATO LUCIDO
PUEV129ROC08	NERO OPACO
PUEV129ROC18	BRONZO OPACO
PUEV129ROC20	BIANCO OPACO
PUEV129ROC25	TUSCANY
PUEV129ROC30	TURCHESE
PUEV129ROC39	ROSA PASTELLO
PUEV129ROC54	NICKEL SPAZZOLATO N/P
PUEV129ROC63	NERO OPACO GALVANICO
PUEV129ROC88	OTTONE SPAZZOLATO

Ricambi

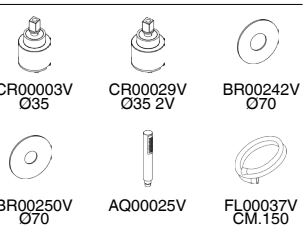

+ OIPIVA35006B

Parte incasso

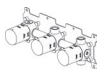

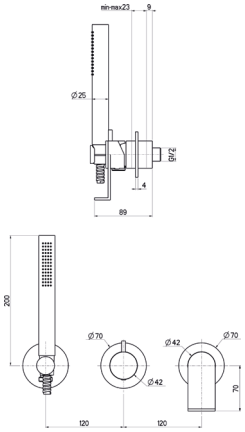

PUED130ROC00

Parti esterne per monocomando incasso doccia con kit doccia, piastre tonde



Ricambi


CR00027V
Ø25


BR00242V
Ø70


BR00250V
Ø70


AQ00025V

CROMO

CODICE	FINITURA
PUED130ROC05	RAME SPAZZOLATO LUCIDO
PUED130ROC08	NERO OPACO
PUED130ROC18	BRONZO OPACO
PUED130ROC20	BIANCO OPACO
PUED130ROC25	TUSCANY
PUED130ROC30	TURCHESE
PUED130ROC39	ROSA PASTELLO
PUED130ROC54	NICKEL SPAZZOLATO N/P
PUED130ROC63	NERO OPACO GALVANICO
PUED130ROC88	OTTONE SPAZZOLATO

+ OIPILA25000B

Parte incasso

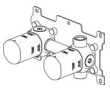

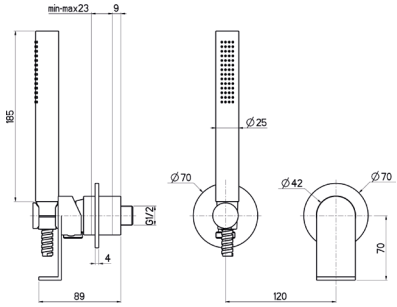

PUED005ROC00

Parti esterne per monocomando incasso bidet



Ricambi


CR00027V
Ø25


LT00043V

CROMO

CODICE	FINITURA
PUED005ROC05	RAME SPAZZOLATO LUCIDO
PUED005ROC08	NERO OPACO
PUED005ROC18	BRONZO OPACO
PUED005ROC20	BIANCO OPACO
PUED005ROC25	TUSCANY
PUED005ROC30	TURCHESE
PUED005ROC39	ROSA PASTELLO
PUED005ROC54	NICKEL SPAZZOLATO N/P
PUED005ROC63	NERO OPACO GALVANICO
PUED005ROC88	OTTONE SPAZZOLATO

+ OIPILA25000B

Parte incasso

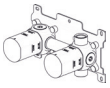

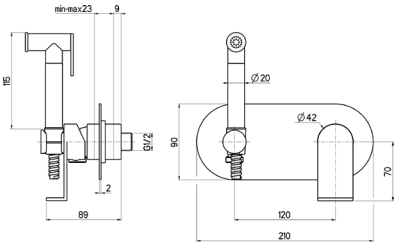

PUED105ROC00

Parti esterne per monocomando incasso bidet, piastre tonde



Ricambi


CR00027V
Ø25


BR00242V
Ø70


BR00250V
Ø70

CROMO

CODICE	FINITURA
PUED105ROC05	RAME SPAZZOLATO LUCIDO
PUED105ROC08	NERO OPACO
PUED105ROC18	BRONZO OPACO
PUED105ROC20	BIANCO OPACO
PUED105ROC25	TUSCANY
PUED105ROC30	TURCHESE
PUED105ROC39	ROSA PASTELLO
PUED105ROC54	NICKEL SPAZZOLATO N/P
PUED105ROC63	NERO OPACO GALVANICO
PUED105ROC88	OTTONE SPAZZOLATO

+ OIPILA25000B

Parte incasso

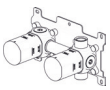

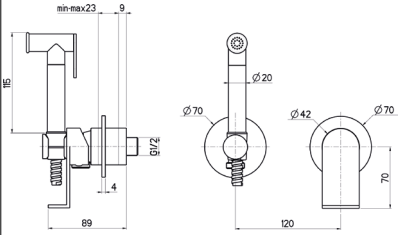

Descrizioni e caratteristiche tecniche non sono impegnative e possono variare senza preavviso

PUED120ROC00

Parti esterne per monocomando incasso doccia



CROMO

CODICE	FINITURA
PUED120ROC05	RAME SPAZZOLATO LUCIDO
PUED120ROC08	NERO OPACO
PUED120ROC18	BRONZO OPACO
PUED120ROC20	BIANCO OPACO
PUED120ROC25	TUSCANY
PUED120ROC30	TURCHESE
PUED120ROC39	ROSA PASTELLO
PUED120ROC54	NICKEL SPAZZOLATO N/P
PUED120ROC63	NERO OPACO GALVANICO
PUED120ROC88	OTTONE SPAZZOLATO

Ricambi



CR00003V Ø35 — BR00242V Ø70

+ OIPIDC35001E

Parte incasso



+ OIPIDC35002B

Parte incasso



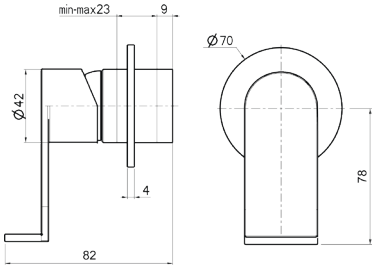

PUED621ROC00

Parti esterne per monocomando incasso doccia/vasca con deviatore



CROMO

CODICE	FINITURA
PUED621ROC05	RAME SPAZZOLATO LUCIDO
PUED621ROC08	NERO OPACO
PUED621ROC18	BRONZO OPACO
PUED621ROC20	BIANCO OPACO
PUED621ROC25	TUSCANY
PUED621ROC30	TURCHESE
PUED621ROC39	ROSA PASTELLO
PUED621ROC54	NICKEL SPAZZOLATO N/P
PUED621ROC63	NERO OPACO GALVANICO
PUED621ROC88	OTTONE SPAZZOLATO

Ricambi



CR00003V Ø35 — AQ00023V — LT00033V Ø180

+ OIPIVA35005E

Parte incasso



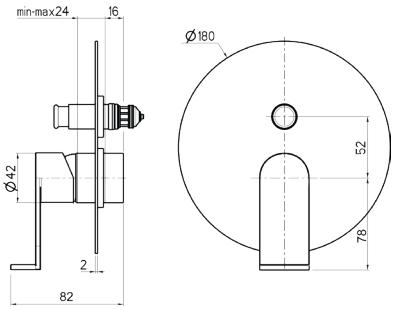

PUED622ROC00

Parti esterne per monocomando incasso doccia/vasca con deviatore a **2 vie**, interasse mm.100



CROMO

CODICE	FINITURA
PUED622ROC05	RAME SPAZZOLATO LUCIDO
PUED622ROC08	NERO OPACO
PUED622ROC18	BRONZO OPACO
PUED622ROC20	BIANCO OPACO
PUED622ROC25	TUSCANY
PUED622ROC30	TURCHESE
PUED622ROC39	ROSA PASTELLO
PUED622ROC54	NICKEL SPAZZOLATO N/P
PUED622ROC63	NERO OPACO GALVANICO
PUED622ROC88	OTTONE SPAZZOLATO

Ricambi



CR00003V Ø35 — CR00029V Ø35 2V — LT00029V Ø190

+OIPIVA35008B

Parte incasso

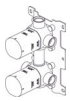

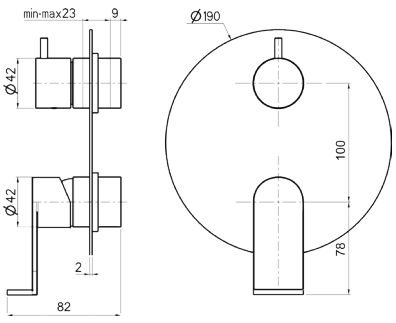

PUED122ROC00

Parti esterne per monocomando incasso doccia/vasca con deviatore a **2 vie**, piastre tonde, interasse mm.120





Ricambi


CR00003V Ø35


CR00029V Ø35 2V


BR00242V Ø70

CROMO

CODICE	FINITURA
PUED122ROC05	RAME SPAZZOLATO LUCIDO
PUED122ROC08	NERO OPACO
PUED122ROC18	BRONZO OPACO
PUED122ROC20	BIANCO OPACO
PUED122ROC25	TUSCANY
PUED122ROC30	TURCHESE
PUED122ROC39	ROSA PASTELLO
PUED122ROC54	NICKEL SPAZZOLATO N/P
PUED122ROC63	NERO OPACO GALVANICO
PUED122ROC88	OTTONE SPAZZOLATO

+ OIPIVA35007B

Parte incasso

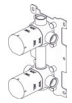

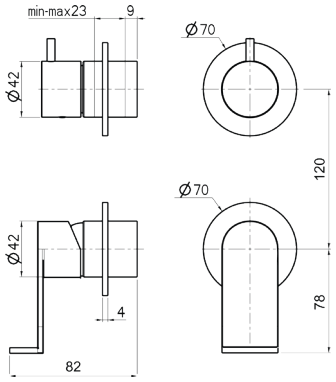

PUED623ROC00

Parti esterne per monocomando incasso doccia/vasca con deviatore a **3 vie**, interasse mm.100



Ricambi


CR00003V Ø35


CR00022V Ø35 3V


LT00029V Ø190

CROMO

CODICE	FINITURA
PUED623ROC05	RAME SPAZZOLATO LUCIDO
PUED623ROC08	NERO OPACO
PUED623ROC18	BRONZO OPACO
PUED623ROC20	BIANCO OPACO
PUED623ROC25	TUSCANY
PUED623ROC30	TURCHESE
PUED623ROC39	ROSA PASTELLO
PUED623ROC54	NICKEL SPAZZOLATO N/P
PUED623ROC63	NERO OPACO GALVANICO
PUED623ROC88	OTTONE SPAZZOLATO

+ OIPIVA35012B

Parte incasso

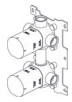

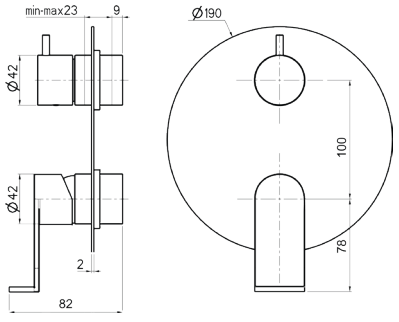

PUED123ROC00

Parti esterne per monocomando incasso doccia/vasca con deviatore a **3 vie**, piastre tonde, interasse mm.120





Ricambi


CR00003V Ø35


CR00022V Ø35 3V


BR00242V Ø70

CROMO

CODICE	FINITURA
PUED123ROC05	RAME SPAZZOLATO LUCIDO
PUED123ROC08	NERO OPACO
PUED123ROC18	BRONZO OPACO
PUED123ROC20	BIANCO OPACO
PUED123ROC25	TUSCANY
PUED123ROC30	TURCHESE
PUED123ROC39	ROSA PASTELLO
PUED123ROC54	NICKEL SPAZZOLATO N/P
PUED123ROC63	NERO OPACO GALVANICO
PUED123ROC88	OTTONE SPAZZOLATO

+ OIPIVA35011B

Parte incasso

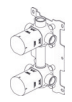

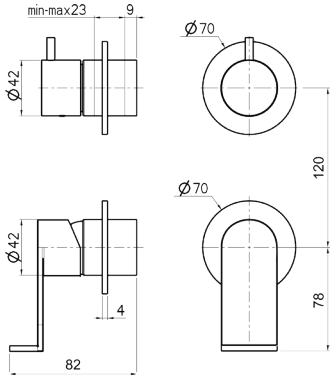

Descrizioni e caratteristiche tecniche non sono impegnative e possono variare senza preavviso

PUED024ROC00

Parti esterne per monocomando incasso doccia/vasca con deviatore a **4 vie**



CROMO

CODICE	FINITURA
PUED124ROC05	RAME SPAZZOLATO LUCIDO
PUED124ROC08	NERO OPACO
PUED124ROC18	BRONZO OPACO
PUED124ROC20	BIANCO OPACO
PUED124ROC25	TUSCANY
PUED124ROC30	TURCHESE
PUED124ROC39	ROSA PASTELLO
PUED124ROC54	NICKEL SPAZZOLATO N/P
PUED124ROC63	NERO OPACO GALVANICO
PUED124ROC88	OTTONE SPAZZOLATO

+ OIPIVA35014B

Parte incasso



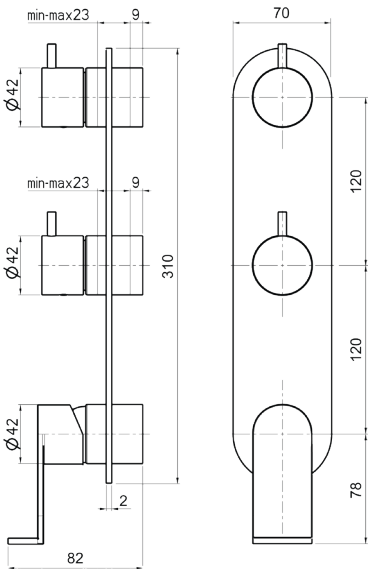

Ricambi



CR00003V Ø35 | CR00029V Ø35 2V | LT00044V

PUED124ROC00

Parti esterne per monocomando incasso doccia/vasca con deviatore a **4 vie**, piastre tonde



CROMO

CODICE	FINITURA
PUED024ROC05	RAME SPAZZOLATO LUCIDO
PUED024ROC08	NERO OPACO
PUED024ROC18	BRONZO OPACO
PUED024ROC20	BIANCO OPACO
PUED024ROC25	TUSCANY
PUED024ROC30	TURCHESE
PUED024ROC39	ROSA PASTELLO
PUED024ROC54	NICKEL SPAZZOLATO N/P
PUED024ROC63	NERO OPACO GALVANICO
PUED024ROC88	OTTONE SPAZZOLATO

+ OIPIVA35014B

Parte incasso



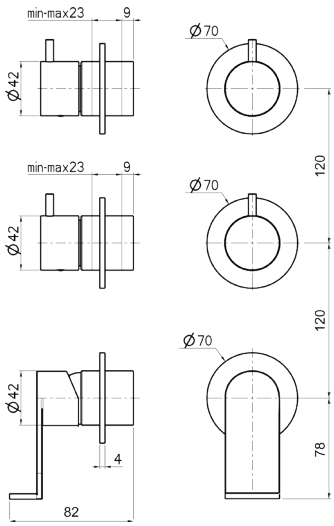

Ricambi

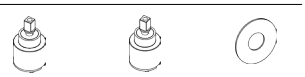

CR00003V Ø35 | CR00029V Ø35 2V | BR00242V Ø70

TMET020ROC00

Parti esterne per monocomando incasso doccia **termostatico 1 via**



CROMO

CODICE	FINITURA
TMET020ROC05	RAME SPAZZOLATO LUCIDO
TMET020ROC08	NERO OPACO
TMET020ROC18	BRONZO OPACO
TMET020ROC20	BIANCO OPACO
TMET020ROC25	TUSCANY
TMET020ROC30	TURCHESE
TMET020ROC39	ROSA PASTELLO
TMET020ROC54	NICKEL SPAZZOLATO N/P
TMET020ROC63	NERO OPACO GALVANICO
TMET020ROC88	OTTONE SPAZZOLATO

Ricambi


CR00032V


LT00041V

+ OIPIDT20020B

Parte incasso



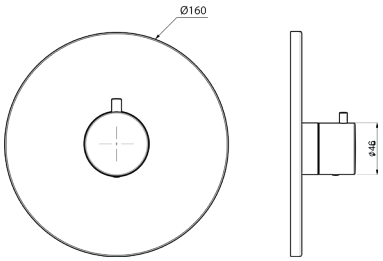

TMET022ROC00

Parti esterne per monocomando incasso doccia/vasca **termostatico** con deviatore a **2 vie**



CROMO

CODICE	FINITURA
TMET022ROC05	RAME SPAZZOLATO LUCIDO
TMET022ROC08	NERO OPACO
TMET022ROC18	BRONZO OPACO
TMET022ROC20	BIANCO OPACO
TMET022ROC25	TUSCANY
TMET022ROC30	TURCHESE
TMET022ROC39	ROSA PASTELLO
TMET022ROC54	NICKEL SPAZZOLATO N/P
TMET022ROC63	NERO OPACO GALVANICO
TMET022ROC88	OTTONE SPAZZOLATO

Ricambi


CR00032V


CR00033V
DEVIATORE


LT00042V

+ OIPIDT20022

Parte incasso



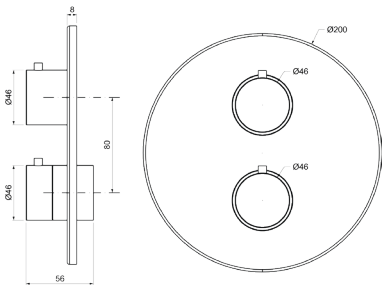

TMET023ROC00

Parti esterne per monocomando incasso doccia/vasca **termostatico** con deviatore a **3 vie**



CROMO

CODICE	FINITURA
TMET023ROC05	RAME SPAZZOLATO LUCIDO
TMET023ROC08	NERO OPACO
TMET023ROC18	BRONZO OPACO
TMET023ROC20	BIANCO OPACO
TMET023ROC25	TUSCANY
TMET023ROC30	TURCHESE
TMET023ROC39	ROSA PASTELLO
TMET023ROC54	NICKEL SPAZZOLATO N/P
TMET023ROC63	NERO OPACO GALVANICO
TMET023ROC88	OTTONE SPAZZOLATO

Ricambi


CR00032V


CR00034V
DEV. C/STOP


LT00042V

+ OIPIDT20023

Parte incasso



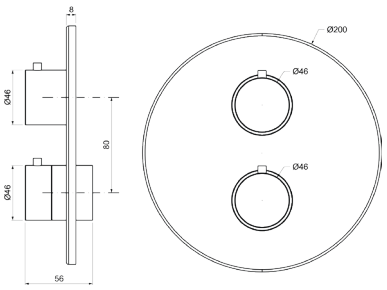

Descrizioni e caratteristiche tecniche non sono impegnative e possono variare senza preavviso

TMDT001ROC00

Miscelatore **termostatico** esterno doccia con 2 uscite da 1/2”



CROMO

CODICE	FINITURA
TMDT001ROC05	RAME SPAZZOLATO LUCIDO
TMDT001ROC08	NERO OPACO
TMDT001ROC18	BRONZO OPACO
TMDT001ROC20	BIANCO OPACO
TMDT001ROC25	TUSCANY
TMDT001ROC30	TURCHESE
TMDT001ROC39	ROSA PASTELLO
TMDT001ROC54	NICKEL SPAZZOLATO N/P
TMDT001ROC63	NERO OPACO GALVANICO
TMDT001ROC88	OTTONE SPAZZOLATO

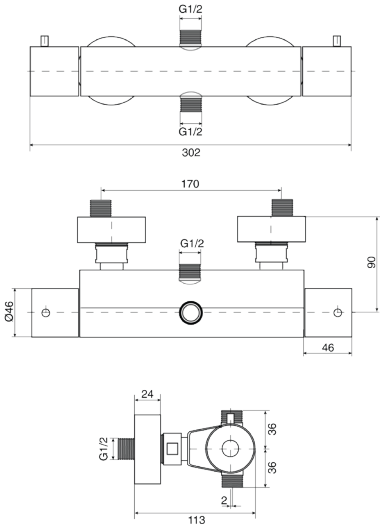

Ricambi



CR00032V



CR00033V
DEVIATORE

TMDT002ROC00

Miscelatore **termostatico** esterno doccia con attacco inferiore da 1/2”



CROMO

CODICE	FINITURA
TMDT002ROC05	RAME SPAZZOLATO LUCIDO
TMDT002ROC08	NERO OPACO
TMDT002ROC18	BRONZO OPACO
TMDT002ROC20	BIANCO OPACO
TMDT002ROC25	TUSCANY
TMDT002ROC30	TURCHESE
TMDT002ROC39	ROSA PASTELLO
TMDT002ROC54	NICKEL SPAZZOLATO N/P
TMDT002ROC63	NERO OPACO GALVANICO
TMDT002ROC88	OTTONE SPAZZOLATO

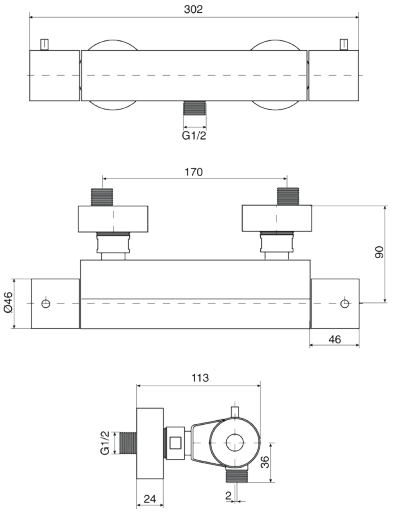

Ricambi



CR00032V



VN00002V
8x20 DX

MIER085ROC00

Parti esterne per rubinetto ad incasso da 1/2”



CROMO

CODICE	FINITURA
MIER085ROC05	RAME SPAZZOLATO LUCIDO
MIER085ROC08	NERO OPACO
MIER085ROC18	BRONZO OPACO
MIER085ROC20	BIANCO OPACO
MIER085ROC25	TUSCANY
MIER085ROC30	TURCHESE
MIER085ROC39	ROSA PASTELLO
MIER085ROC54	NICKEL SPAZZOLATO N/P
MIER085ROC63	NERO OPACO GALVANICO
MIER085ROC88	OTTONE SPAZZOLATO

Ricambi


VN00002V
8x20 DX


BR00242V
Ø70

+ OIPIRA20001E

Parte incasso



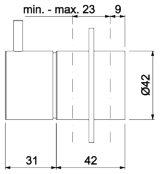

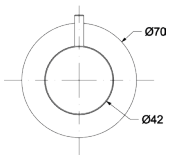

MIED087ROC00

Parti esterne per deviatore ceramico a **1 entrata e 2 uscite**



CROMO

CODICE	FINITURA
MIED087ROC05	RAME SPAZZOLATO LUCIDO
MIED087ROC08	NERO OPACO
MIED087ROC18	BRONZO OPACO
MIED087ROC20	BIANCO OPACO
MIED087ROC25	TUSCANY
MIED087ROC30	TURCHESE
MIED087ROC39	ROSA PASTELLO
MIED087ROC54	NICKEL SPAZZOLATO N/P
MIED087ROC63	NERO OPACO GALVANICO
MIED087ROC88	OTTONE SPAZZOLATO

Ricambi


CR00029V
Ø35 2V


BR00242V
Ø70

+ OIPIDD20001E

Parte incasso



+ OIPIDD35001B

Parte incasso



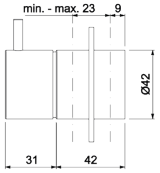

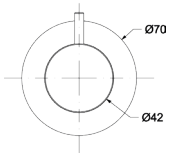

MIED088ROC00

Parti esterne per deviatore ceramico a **1 entrata e 3 uscite**



CROMO

CODICE	FINITURA
MIED087ROC05	RAME SPAZZOLATO LUCIDO
MIED087ROC08	NERO OPACO
MIED087ROC18	BRONZO OPACO
MIED087ROC20	BIANCO OPACO
MIED087ROC25	TUSCANY
MIED087ROC30	TURCHESE
MIED087ROC39	ROSA PASTELLO
MIED087ROC54	NICKEL SPAZZOLATO N/P
MIED087ROC63	NERO OPACO GALVANICO
MIED087ROC88	OTTONE SPAZZOLATO

Ricambi


CR00022V
Ø35 3V


BR00242V
Ø70

+ OIPIDD35003B

Parte incasso



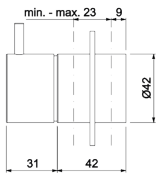

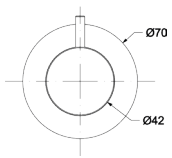

Descrizioni e caratteristiche tecniche non sono impegnative e possono variare senza preavviso

PUBO456ROC00

Bocca a parete, attacco 1/2" - cm.20

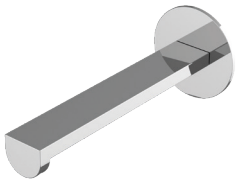

CROMO

CODICE	FINITURA
PUBO456ROC05	RAME SPAZZOLATO LUCIDO
PUBO456ROC08	NERO OPACO
PUBO456ROC18	BRONZO OPACO
PUBO456ROC20	BIANCO OPACO
PUBO456ROC25	TUSCANY
PUBO456ROC30	TURCHESE
PUBO456ROC39	ROSA PASTELLO
PUBO456ROC54	NICKEL SPAZZOLATO N/P
PUBO456ROC63	NERO OPACO GALVANICO
PUBO456ROC88	OTTONE SPAZZOLATO

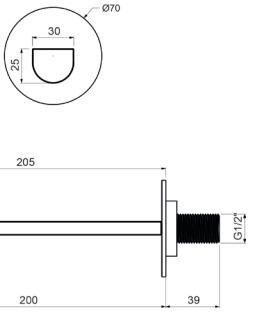

Ricambi



AR00049V
24×6



BR00249V
Ø70

PULC946ROC00

Monocomando lavello monoforo



CROMO

CODICE	FINITURA
PULC946ROC05	RAME SPAZZOLATO LUCIDO
PULC946ROC08	NERO OPACO
PULC946ROC18	BRONZO OPACO
PULC946ROC20	BIANCO OPACO
PULC946ROC25	TUSCANY
PULC946ROC30	TURCHESE
PULC946ROC39	ROSA PASTELLO
PULC946ROC54	NICKEL SPAZZOLATO N/P
PULC946ROC63	NERO OPACO GALVANICO
PULC946ROC88	OTTONE SPAZZOLATO

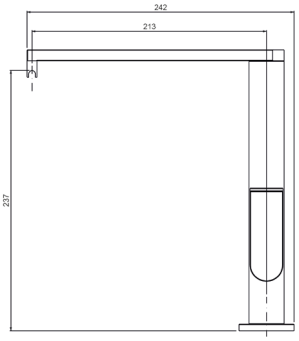

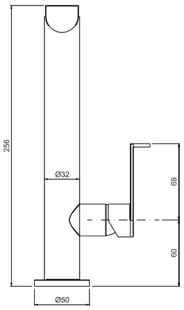

Ricambi



CR00027V
Ø25



AR00049V
24×6



FL00027V
8×1 L.45

PUBD001ROC00

Kit doccia composto da:
art. PUED122ROC00 - art. WESD005ROC00 -
art. WESB006ROC00

CROMO





CODICE	FINITURA
PUBD001ROC05	RAME SPAZZOLATO LUCIDO
PUBD001ROC08	NERO OPACO
PUBD001ROC18	BRONZO OPACO
PUBD001ROC20	BIANCO OPACO
PUBD001ROC25	TUSCANY
PUBD001ROC30	TURCHESE
PUBD001ROC39	ROSA PASTELLO
PUBD001ROC54	NICKEL SPAZZOLATO N/P
PUBD001ROC63	NERO OPACO GALVANICO
PUBD001ROC88	OTTONE SPAZZOLATO

+ OIPIVA35007B

Parte incasso

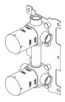

Ricambi


CR00003V
Ø35


CR00029V
Ø35 2V


BR00242V
Ø70


AQ00025V


FL00037V
CM.150

PUBD002ROC00

Kit doccia composto da:
art. TMET022ROC00 - art. WESD005ROC00 -
art. WESB006ROC00

CROMO





CODICE	FINITURA
PUBD002ROC05	RAME SPAZZOLATO LUCIDO
PUBD002ROC08	NERO OPACO
PUBD002ROC18	BRONZO OPACO
PUBD002ROC20	BIANCO OPACO
PUBD002ROC25	TUSCANY
PUBD002ROC30	TURCHESE
PUBD002ROC39	ROSA PASTELLO
PUBD002ROC54	NICKEL SPAZZOLATO N/P
PUBD002ROC63	NERO OPACO GALVANICO
PUBD002ROC88	OTTONE SPAZZOLATO

+ OIPIDT20022B

Parte incasso



Ricambi


CR00032V


CR00033V
DEVIATORE


LT00042V


AQ00025V


FL00037V
CM.150

Descrizioni e caratteristiche tecniche non sono impegnative e possono variare senza preavviso

PUCD029ROC00

Monocomando esterno **doccia** con colonna doccia in ottone telescopica e orientabile, centrale scorrevole in ottone, soffione tondo **Ø200**, doccia anticalcare monogetto tonda e flessibile cm.150

CROMO



CODICE	FINITURA
PUCD029ROC05	RAME SPAZZOLATO LUCIDO
PUCD029ROC08	NERO OPACO
PUCD029ROC18	BRONZO OPACO
PUCD029ROC20	BIANCO OPACO
PUCD029ROC25	TUSCANY
PUCD029ROC30	TURCHESE
PUCD029ROC39	ROSA PASTELLO
PUCD029ROC54	NICKEL SPAZZOLATO N/P
PUCD029ROC63	NERO OPACO GALVANICO
PUCD029ROC88	OTTONE SPAZZOLATO

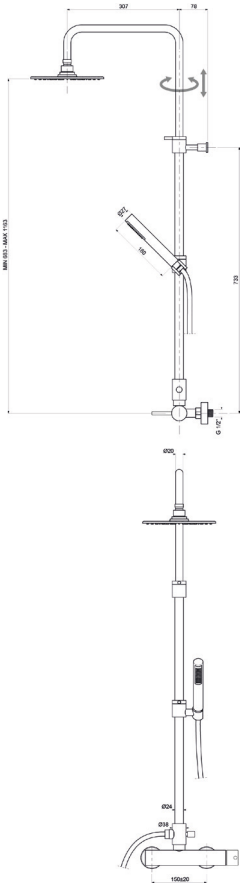

Ricambi



CR00003V Ø35

AQ00025V



FL00037V CM.150

WECT658ROC00

Colonna doccia telescopica con miscelatore esterno **termostatico**, soffione **ottone** tondo **Ø250** e doccia anticalcare monogetto tonda

CROMO



CODICE	FINITURA
WECT658ROC05	RAME SPAZZOLATO LUCIDO
WECT658ROC08	NERO OPACO
WECT658ROC18	BRONZO OPACO
WECT658ROC20	BIANCO OPACO
WECT658ROC25	TUSCANY
WECT658ROC30	TURCHESE
WECT658ROC39	ROSA PASTELLO
WECT658ROC54	NICKEL SPAZZOLATO N/P
WECT658ROC63	NERO OPACO GALVANICO
WECT658ROC88	OTTONE SPAZZOLATO

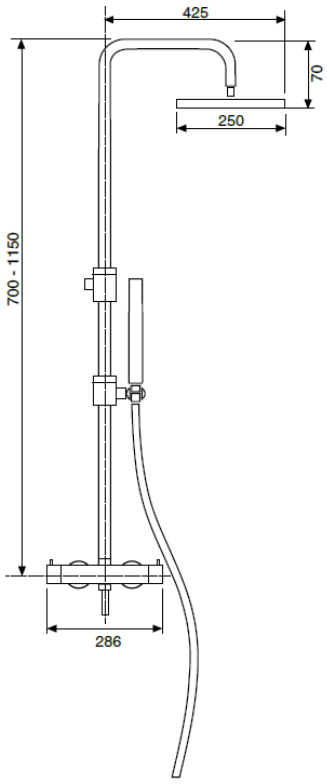

Ricambi



CR00032V



CR00033V DEVIATORE



AQ00025V



FL00037V CM.150

WESI001ROC00

Soffione anticalcare monogetto **incasso inox a soffitto Ø300**



CROMO

CODICE	FINITURA
WESI001ROC05	RAME SPAZZOLATO LUCIDO
WESI001ROC08	NERO OPACO
WESI001ROC18	BRONZO OPACO
WESI001ROC20	BIANCO OPACO
WESI001ROC25	TUSCANY
WESI001ROC30	TURCHESE
WESI001ROC39	ROSA PASTELLO
WESI001ROC54	NICKEL SPAZZOLATO N/P
WESI001ROC63	NERO OPACO GALVANICO
WESI001ROC88	OTTONE SPAZZOLATO

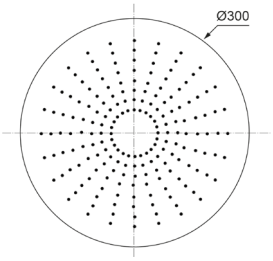

WESI002ROC00

Soffione anticalcare monogetto **incasso inox a soffitto Ø400**



CROMO

CODICE	FINITURA
WESI002ROC05	RAME SPAZZOLATO LUCIDO
WESI002ROC08	NERO OPACO
WESI002ROC18	BRONZO OPACO
WESI002ROC20	BIANCO OPACO
WESI002ROC25	TUSCANY
WESI002ROC30	TURCHESE
WESI002ROC39	ROSA PASTELLO
WESI002ROC54	NICKEL SPAZZOLATO N/P
WESI002ROC63	NERO OPACO GALVANICO
WESI002ROC88	OTTONE SPAZZOLATO

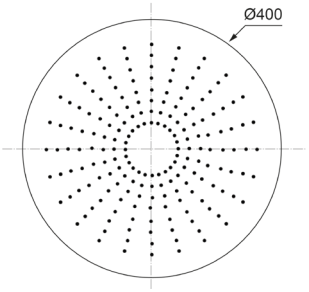

WESI003ROC00

Soffione anticalcare monogetto **incasso inox a soffitto Ø500**



CROMO

CODICE	FINITURA
WESI003ROC05	RAME SPAZZOLATO LUCIDO
WESI003ROC08	NERO OPACO
WESI003ROC18	BRONZO OPACO
WESI003ROC20	BIANCO OPACO
WESI003ROC25	TUSCANY
WESI003ROC30	TURCHESE
WESI003ROC39	ROSA PASTELLO
WESI003ROC54	NICKEL SPAZZOLATO N/P
WESI003ROC63	NERO OPACO GALVANICO
WESI003ROC88	OTTONE SPAZZOLATO

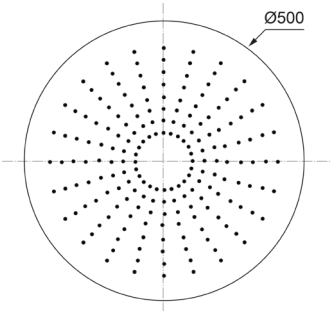

Descrizioni e caratteristiche tecniche non sono impegnative e possono variare senza preavviso

WESI006ROC00

Soffione anticalcare a soffitto tondo **Ø440** con **aeratore**



CROMO

CODICE	FINITURA
WESI006ROC05	RAME SPAZZOLATO LUCIDO
WESI006ROC08	NERO OPACO
WESI006ROC18	BRONZO OPACO
WESI006ROC20	BIANCO OPACO
WESI006ROC25	TUSCANY
WESI006ROC30	TURCHESE
WESI006ROC39	ROSA PASTELLO
WESI006ROC54	NICKEL SPAZZOLATO N/P
WESI006ROC63	NERO OPACO GALVANICO
WESI006ROC88	OTTONE SPAZZOLATO

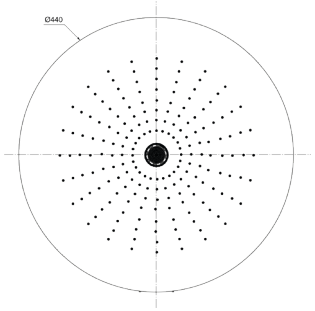

Utilizzare miscelatore ad incasso **2 vie**

WESI007ROC00

Soffione anticalcare a soffitto tondo **Ø440** con **aeratore** e **cromoterapia**



CROMO

CODICE	FINITURA
WESI007ROC05	RAME SPAZZOLATO LUCIDO
WESI007ROC08	NERO OPACO
WESI007ROC18	BRONZO OPACO
WESI007ROC20	BIANCO OPACO
WESI007ROC25	TUSCANY
WESI007ROC30	TURCHESE
WESI007ROC39	ROSA PASTELLO
WESI007ROC54	NICKEL SPAZZOLATO N/P
WESI007ROC63	NERO OPACO GALVANICO
WESI007ROC88	OTTONE SPAZZOLATO

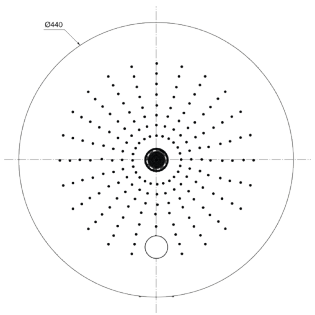

Utilizzare miscelatore ad incasso **2 vie**

WESI008ROC00

Cascata a parete **inox** tonda **Ø225**



CROMO

CODICE	FINITURA
WESI008ROC05	RAME SPAZZOLATO LUCIDO
WESI008ROC08	NERO OPACO
WESI008ROC18	BRONZO OPACO
WESI008ROC20	BIANCO OPACO
WESI008ROC25	TUSCANY
WESI008ROC30	TURCHESE
WESI008ROC39	ROSA PASTELLO
WESI008ROC54	NICKEL SPAZZOLATO N/P
WESI008ROC63	NERO OPACO GALVANICO
WESI008ROC88	OTTONE SPAZZOLATO

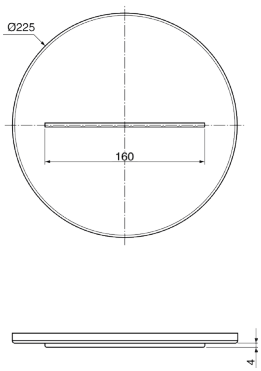

WESD005ROC00

Kit doccia **incasso** con doccia anticalcare monogetto tonda in **ottone** e flessibile cm.150



Ricambi



AQ00025V



FL00037V
CM.150

CROMO

CODICE	FINITURA
WESD005ROC05	RAME SPAZZOLATO LUCIDO
WESD005ROC08	NERO OPACO
WESD005ROC18	BRONZO OPACO
WESD005ROC20	BIANCO OPACO
WESD005ROC25	TUSCANY
WESD005ROC30	TURCHESE
WESD005ROC39	ROSA PASTELLO
WESD005ROC54	NICKEL SPAZZOLATO N/P
WESD005ROC63	NERO OPACO GALVANICO
WESD005ROC88	OTTONE SPAZZOLATO

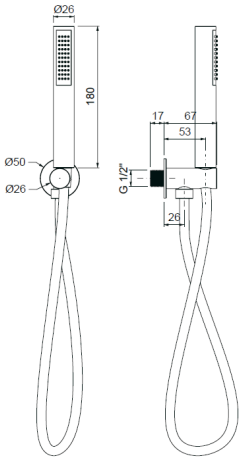

WEBR002ROC00

Braccio doccia tondo in **ottone cm.35** con rosone



CROMO

CODICE	FINITURA
WEBR002ROC05	RAME SPAZZOLATO LUCIDO
WEBR002ROC08	NERO OPACO
WEBR002ROC18	BRONZO OPACO
WEBR002ROC20	BIANCO OPACO
WEBR002ROC25	TUSCANY
WEBR002ROC30	TURCHESE
WEBR002ROC39	ROSA PASTELLO
WEBR002ROC54	NICKEL SPAZZOLATO N/P
WEBR002ROC63	NERO OPACO GALVANICO
WEBR002ROC88	OTTONE SPAZZOLATO

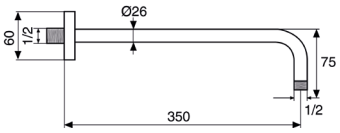

WEBR003ROC00

Braccio doccia tondo in **ottone cm.40** con rosone



CROMO

CODICE	FINITURA
WEBR003ROC05	RAME SPAZZOLATO LUCIDO
WEBR003ROC08	NERO OPACO
WEBR003ROC18	BRONZO OPACO
WEBR003ROC20	BIANCO OPACO
WEBR003ROC25	TUSCANY
WEBR003ROC30	TURCHESE
WEBR003ROC39	ROSA PASTELLO
WEBR003ROC54	NICKEL SPAZZOLATO N/P
WEBR003ROC63	NERO OPACO GALVANICO
WEBR003ROC88	OTTONE SPAZZOLATO

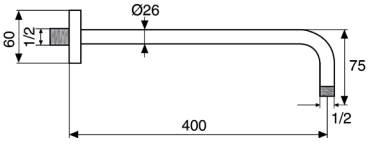

Descrizioni e caratteristiche tecniche non sono impegnative e possono variare senza preavviso

WESE004ROC00

Soffione anticalcare monogetto tondo **inox Ø200**



CROMO

CODICE	FINITURA
WESE004ROC08	NERO OPACO



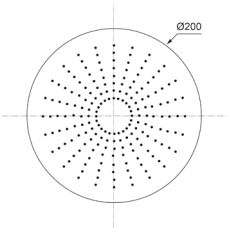

WESE005ROC00

Soffione anticalcare monogetto tondo **inox Ø250**



CROMO

CODICE	FINITURA
WESE005ROC08	NERO OPACO



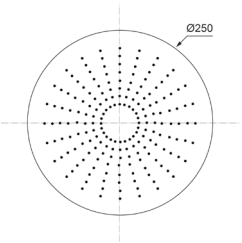

WESE006ROC00

Soffione anticalcare monogetto tondo **inox Ø300**



CROMO

CODICE	FINITURA
WESE006ROC08	NERO OPACO



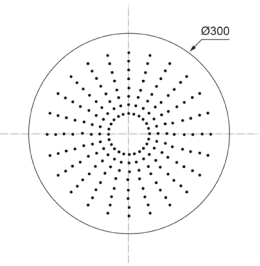

WESE007ROC00

Soffione anticalcare monogetto tondo **inox Ø400**



CROMO

CODICE	FINITURA
WESE007ROC08	NERO OPACO



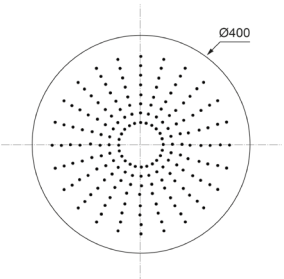

WESB003ROC00

Braccio doccia in **ottone cm.35** con soffione anticalcare monogetto tondo in **ottone Ø200**



CROMO

CODICE	FINITURA
WESB003ROC05	RAME SPAZZOLATO LUCIDO
WESB003ROC08	NERO OPACO
WESB003ROC18	BRONZO OPACO
WESB003ROC20	BIANCO OPACO
WESB003ROC25	TUSCANY
WESB003ROC30	TURCHESE
WESB003ROC39	ROSA PASTELLO
WESB003ROC54	NICKEL SPAZZOLATO N/P
WESB003ROC63	NERO OPACO GALVANICO
WESB003ROC88	OTTONE SPAZZOLATO

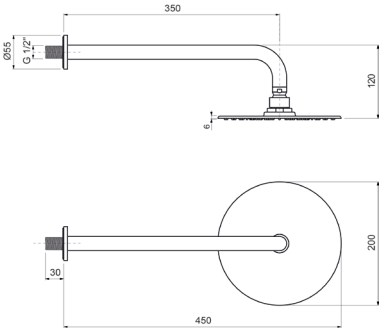

WESB006ROC00

Braccio doccia in **ottone cm.35** con soffione anticalcare monogetto tondo in **ottone Ø250**



CROMO

CODICE	FINITURA
WESB006ROC05	RAME SPAZZOLATO LUCIDO
WESB006ROC08	NERO OPACO
WESB006ROC18	BRONZO OPACO
WESB006ROC20	BIANCO OPACO
WESB006ROC25	TUSCANY
WESB006ROC30	TURCHESE
WESB006ROC39	ROSA PASTELLO
WESB006ROC54	NICKEL SPAZZOLATO N/P
WESB006ROC63	NERO OPACO GALVANICO
WESB006ROC88	OTTONE SPAZZOLATO

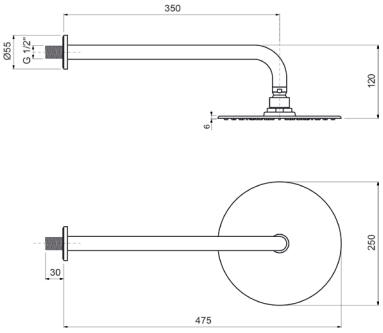

WESB009ROC00

Braccio doccia in **ottone cm.35** con soffione anticalcare monogetto tondo in **ottone Ø300**



CROMO

CODICE	FINITURA
WESB009ROC05	RAME SPAZZOLATO LUCIDO
WESB009ROC08	NERO OPACO
WESB009ROC18	BRONZO OPACO
WESB009ROC20	BIANCO OPACO
WESB009ROC25	TUSCANY
WESB009ROC30	TURCHESE
WESB009ROC39	ROSA PASTELLO
WESB009ROC54	NICKEL SPAZZOLATO N/P
WESB009ROC63	NERO OPACO GALVANICO
WESB009ROC88	OTTONE SPAZZOLATO

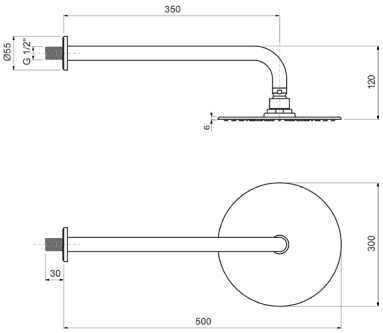

Descrizioni e caratteristiche tecniche non sono impegnative e possono variare senza preavviso

ACSF001ROC00

Sifone **lavabo** minimalista 1”1/4 senza piletta



CROMO

CODICE	FINITURA
ACSF001ROC05	RAME SPAZZOLATO LUCIDO
ACSF001ROC08	NERO OPACO
ACSF001ROC18	BRONZO OPACO
ACSF001ROC20	BIANCO OPACO
ACSF001ROC25	TUSCANY
ACSF001ROC30	TURCHESE
ACSF001ROC39	ROSA PASTELLO
ACSF001ROC54	NICKEL SPAZZOLATO N/P
ACSF001ROC63	NERO OPACO GALVANICO
ACSF001ROC88	OTTONE SPAZZOLATO

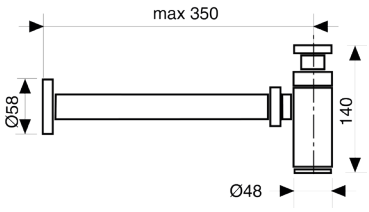

ACSF003ROC00

Sifone **bidet** minimalista 1”1/4 senza piletta



CROMO

CODICE	FINITURA
ACSF003ROC05	RAME SPAZZOLATO LUCIDO
ACSF003ROC08	NERO OPACO
ACSF003ROC18	BRONZO OPACO
ACSF003ROC20	BIANCO OPACO
ACSF003ROC25	TUSCANY
ACSF003ROC30	TURCHESE
ACSF003ROC39	ROSA PASTELLO
ACSF003ROC54	NICKEL SPAZZOLATO N/P
ACSF003ROC63	NERO OPACO GALVANICO
ACSF003ROC88	OTTONE SPAZZOLATO

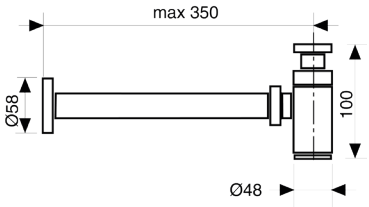

ACRS001ROC00

Rubinetto sottolavabo 1/2” con rosone



CROMO

CODICE	FINITURA
ACRS001ROC05	RAME SPAZZOLATO LUCIDO
ACRS001ROC08	NERO OPACO
ACRS001ROC18	BRONZO OPACO
ACRS001ROC20	BIANCO OPACO
ACRS001ROC25	TUSCANY
ACRS001ROC30	TURCHESE
ACRS001ROC39	ROSA PASTELLO
ACRS001ROC54	NICKEL SPAZZOLATO N/P
ACRS001ROC63	NERO OPACO GALVANICO
ACRS001ROC88	OTTONE SPAZZOLATO

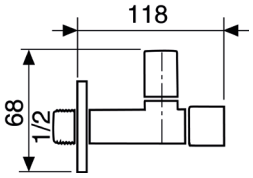

ACPT001ROC00

Piletta click-clack universale 1”1/4 con tappo Ø63



CROMO

CODICE	FINITURA
ACPT001ROC05	RAME SPAZZOLATO LUCIDO
ACPT001ROC08	NERO OPACO
ACPT001ROC18	BRONZO OPACO
ACPT001ROC20	BIANCO OPACO
ACPT001ROC25	TUSCANY
ACPT001ROC30	TURCHESE
ACPT001ROC39	ROSA PASTELLO
ACPT001ROC54	NICKEL SPAZZOLATO N/P
ACPT001ROC63	NERO OPACO GALVANICO
ACPT001ROC88	OTTONE SPAZZOLATO

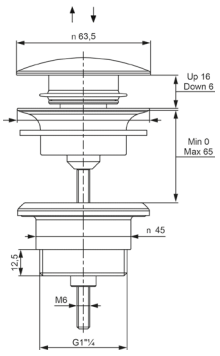

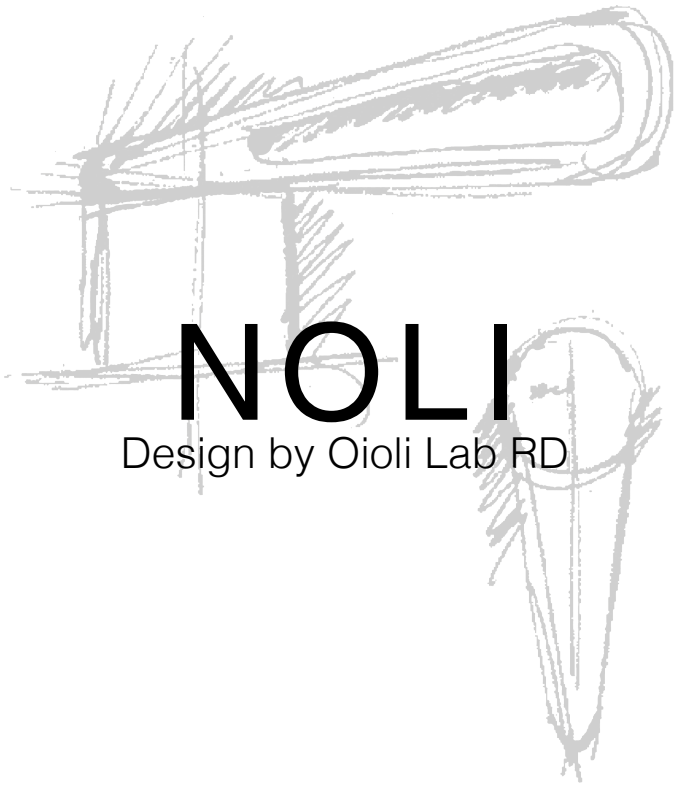

NOLI

Design by Oioli Lab RD







NOLT001ROC00

Monocomando lavabo testa cieca



CROMO

CODICE	FINITURA
NOLT001ROC05	RAME SPAZZOLATO LUCIDO
NOLT001ROC08	NERO OPACO
NOLT001ROC18	BRONZO OPACO
NOLT001ROC20	BIANCO OPACO
NOLT001ROC25	TUSCANY
NOLT001ROC30	TURCHESE
NOLT001ROC39	ROSA PASTELLO
NOLT001ROC54	NICKEL SPAZZOLATO N/P
NOLT001ROC63	NERO OPACO GALVANICO
NOLT001ROC88	OTTONE SPAZZOLATO

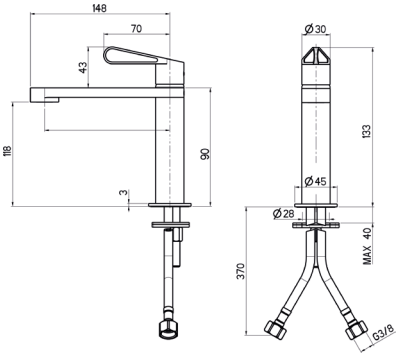

Ricambi


CR00023V Ø20


AR00035V 24×1


FL00027V 8×1 L.45


KT00012V L.150

NOLT003ROC00

Monocomando lavabo medio testa cieca



CROMO

CODICE	FINITURA
NOLT003ROC05	RAME SPAZZOLATO LUCIDO
NOLT003ROC08	NERO OPACO
NOLT003ROC18	BRONZO OPACO
NOLT003ROC20	BIANCO OPACO
NOLT003ROC25	TUSCANY
NOLT003ROC30	TURCHESE
NOLT003ROC39	ROSA PASTELLO
NOLT003ROC54	NICKEL SPAZZOLATO N/P
NOLT003ROC63	NERO OPACO GALVANICO
NOLT003ROC88	OTTONE SPAZZOLATO

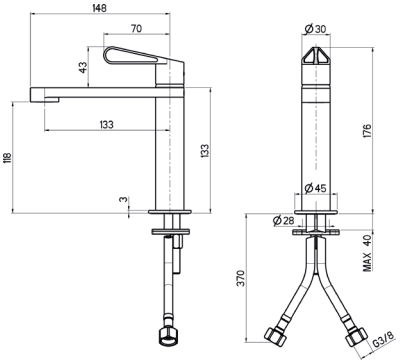

Ricambi


CR00023V Ø20


AR00035V 24×1


FL00027V 8×1 L.45


KT00012V L.150

NOLT004ROC00

Monocomando lavabo alto testa cieca



CROMO

CODICE	FINITURA
NOLT004ROC05	RAME SPAZZOLATO LUCIDO
NOLT004ROC08	NERO OPACO
NOLT004ROC18	BRONZO OPACO
NOLT004ROC20	BIANCO OPACO
NOLT004ROC25	TUSCANY
NOLT004ROC30	TURCHESE
NOLT004ROC39	ROSA PASTELLO
NOLT004ROC54	NICKEL SPAZZOLATO N/P
NOLT004ROC63	NERO OPACO GALVANICO
NOLT004ROC88	OTTONE SPAZZOLATO

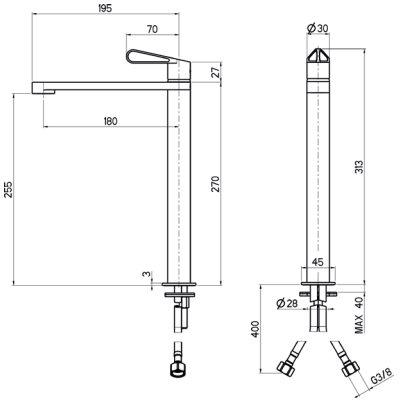

Ricambi


CR00023V Ø20


AR00035V 24×1


FL00038V 8×1 L.60


KT00014V L.280

Descrizioni e caratteristiche tecniche non sono impegnative e possono variare senza preavviso

NOBT005ROC00

Monocomando bidet testa cieca



CROMO

CODICE	FINITURA
NOBT005ROC05	RAME SPAZZOLATO LUCIDO
NOBT005ROC08	NERO OPACO
NOBT005ROC18	BRONZO OPACO
NOBT005ROC20	BIANCO OPACO
NOBT005ROC25	TUSCANY
NOBT005ROC30	TURCHESE
NOBT005ROC39	ROSA PASTELLO
NOBT005ROC54	NICKEL SPAZZOLATO N/P
NOBT005ROC63	NERO OPACO GALVANICO
NOBT005ROC88	OTTONE SPAZZOLATO

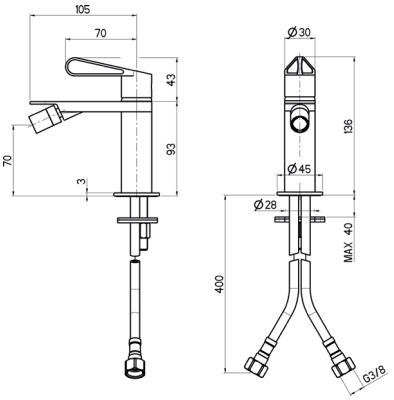

Ricambi



CR00023V Ø20 · AR00057V 16×1M · AR00056V 12×1M



FL00027V 8×1 L.45 · KT00002V L.100

NOEL002ROC00

Parti esterne per monocomando lavabo a parete

CROMO

CODICE	FINITURA
NOEL002ROC05	RAME SPAZZOLATO LUCIDO
NOEL002ROC08	NERO OPACO
NOEL002ROC18	BRONZO OPACO
NOEL002ROC20	BIANCO OPACO
NOEL002ROC25	TUSCANY
NOEL002ROC30	TURCHESE
NOEL002ROC39	ROSA PASTELLO
NOEL002ROC54	NICKEL SPAZZOLATO N/P
NOEL002ROC63	NERO OPACO GALVANICO
NOEL002ROC88	OTTONE SPAZZOLATO

+ OIPILA25000B

Parte incasso

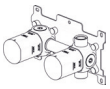

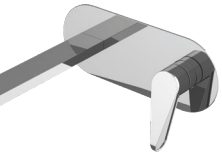

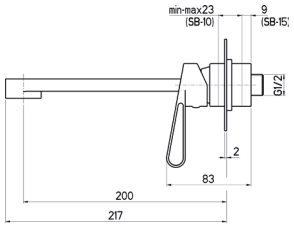

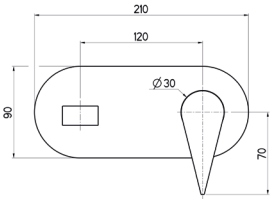

Ricambi



CR00027V Ø25 · AR00035V 24×1 · LS00011V

NOEL102ROC00

Parti esterne per monocomando lavabo a parete in 2 parti, piastre tonde

CROMO

CODICE	FINITURA
NOEL102ROC05	RAME SPAZZOLATO LUCIDO
NOEL102ROC08	NERO OPACO
NOEL102ROC18	BRONZO OPACO
NOEL102ROC20	BIANCO OPACO
NOEL102ROC25	TUSCANY
NOEL102ROC30	TURCHESE
NOEL102ROC39	ROSA PASTELLO
NOEL102ROC54	NICKEL SPAZZOLATO N/P
NOEL102ROC63	NERO OPACO GALVANICO
NOEL102ROC88	OTTONE SPAZZOLATO

+ OIPILA25000B

Parte incasso

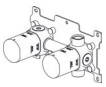



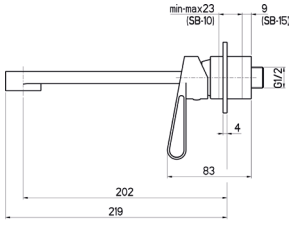

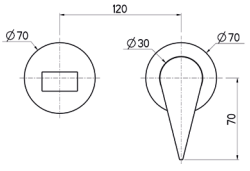

Ricambi



CR00027V Ø25 · AR00035V 24×1 · BR00242V Ø70



BR00249V Ø70

NOEL064ROC00

Parti esterne per batteria lavabo a parete 3 fori

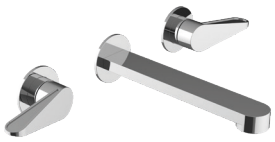

CROMO

CODICE	FINITURA
NOEL064ROC05	RAME SPAZZOLATO LUCIDO
NOEL064ROC08	NERO OPACO
NOEL064ROC18	BRONZO OPACO
NOEL064ROC20	BIANCO OPACO
NOEL064ROC25	TUSCANY
NOEL064ROC30	TURCHESE
NOEL064ROC39	ROSA PASTELLO
NOEL064ROC54	NICKEL SPAZZOLATO N/P
NOEL064ROC63	NERO OPACO GALVANICO
NOEL064ROC88	OTTONE SPAZZOLATO

+ OIPILA20001E

Parte incasso

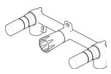

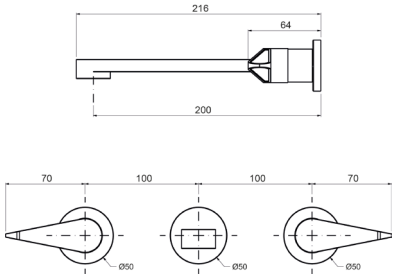

Ricambi



VN00002V 8x20 DX

VN000003V 8x20 SX

AR00035V 24x1



BR00249V Ø70

NOLT066ROC00

Batteria lavabo a 3 fori, testa cieca



CROMO

CODICE	FINITURA
NOLT066ROC05	RAME SPAZZOLATO LUCIDO
NOLT066ROC08	NERO OPACO
NOLT066ROC18	BRONZO OPACO
NOLT066ROC20	BIANCO OPACO
NOLT066ROC25	TUSCANY
NOLT066ROC30	TURCHESE
NOLT066ROC39	ROSA PASTELLO
NOLT066ROC54	NICKEL SPAZZOLATO N/P
NOLT066ROC63	NERO OPACO GALVANICO
NOLT066ROC88	OTTONE SPAZZOLATO

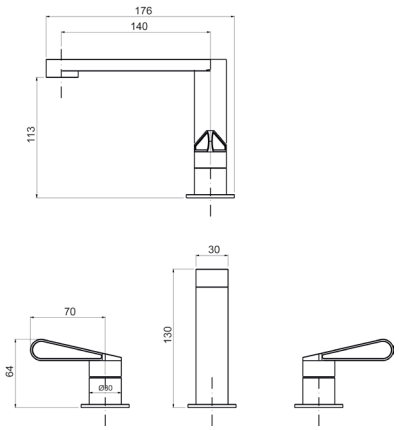

Ricambi



VN000002V 8x20 DX

VN000003V 8x20 SX

AR00035V 24x1



FL00002V 10x1x1/2F cm.30

Descrizioni e caratteristiche tecniche non sono impegnative e possono variare senza preavviso

NOLT072ROC00

Monocomando lavabo a 2 fori, testa cieca



CROMO

CODICE	FINITURA
NOLT072ROC05	RAME SPAZZOLATO LUCIDO
NOLT072ROC08	NERO OPACO
NOLT072ROC18	BRONZO OPACO
NOLT072ROC20	BIANCO OPACO
NOLT072ROC25	TUSCANY
NOLT072ROC30	TURCHESE
NOLT072ROC39	ROSA PASTELLO
NOLT072ROC54	NICKEL SPAZZOLATO N/P
NOLT072ROC63	NERO OPACO GALVANICO
NOLT072ROC88	OTTONE SPAZZOLATO

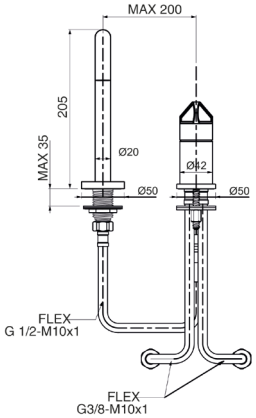

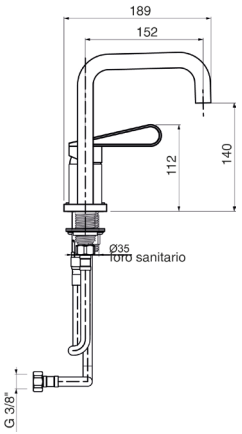

Ricambi

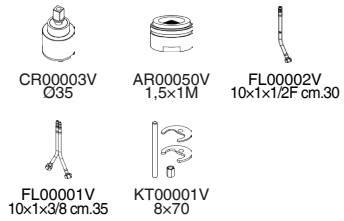

NOLT073ROC00

Monocomando lavabo a 2 fori, testa cieca



CROMO

CODICE	FINITURA
NOLT073ROC05	RAME SPAZZOLATO LUCIDO
NOLT073ROC08	NERO OPACO
NOLT073ROC18	BRONZO OPACO
NOLT073ROC20	BIANCO OPACO
NOLT073ROC25	TUSCANY
NOLT073ROC30	TURCHESE
NOLT073ROC39	ROSA PASTELLO
NOLT073ROC54	NICKEL SPAZZOLATO N/P
NOLT073ROC63	NERO OPACO GALVANICO
NOLT073ROC88	OTTONE SPAZZOLATO

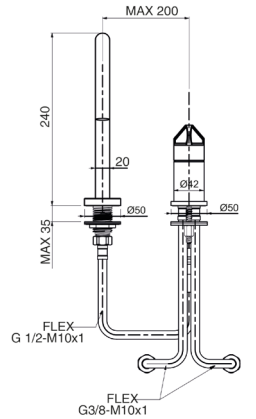

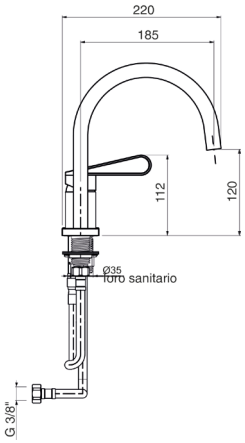

Ricambi

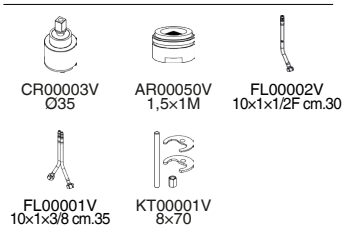

NOBV006ROC00

Monocomando 4 fori per bordo vasca con doccia



CROMO

CODICE	FINITURA
NOBV007ROC05	RAME SPAZZOLATO LUCIDO
NOBV007ROC08	NERO OPACO
NOBV007ROC18	BRONZO OPACO
NOBV007ROC20	BIANCO OPACO
NOBV007ROC25	TUSCANY
NOBV007ROC30	TURCHESE
NOBV007ROC39	ROSA PASTELLO
NOBV007ROC54	NICKEL SPAZZOLATO N/P
NOBV007ROC63	NERO OPACO GALVANICO
NOBV007ROC88	OTTONE SPAZZOLATO

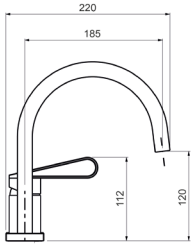

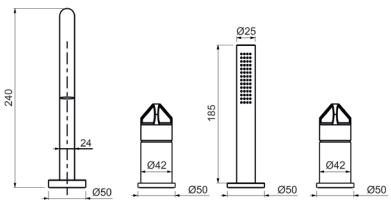

Ricambi

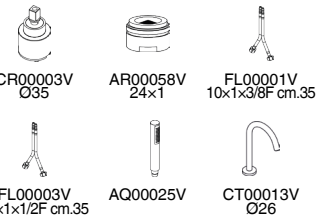

NOVE010ROC00

Monocomando esterno per vasca con kit doccia



CROMO

CODICE	FINITURA
NOVE010ROC05	RAME SPAZZOLATO LUCIDO
NOVE010ROC08	NERO OPACO
NOVE010ROC18	BRONZO OPACO
NOVE010ROC20	BIANCO OPACO
NOVE010ROC25	TUSCANY
NOVE010ROC30	TURCHESE
NOVE010ROC39	ROSA PASTELLO
NOVE010ROC54	NICKEL SPAZZOLATO N/P
NOVE010ROC63	NERO OPACO GALVANICO
NOVE010ROC88	OTTONE SPAZZOLATO

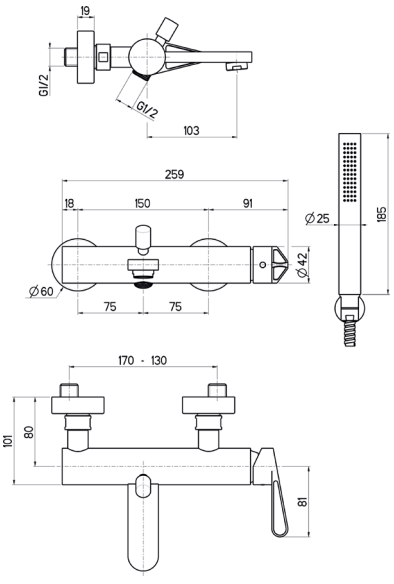

Ricambi

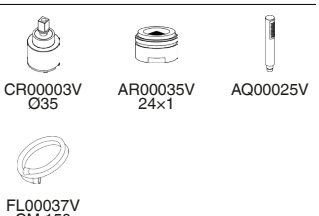

Descrizioni e caratteristiche tecniche non sono impegnative e possono variare senza preavviso

NOEP003ROC00

Parti esterne per monocomando lavabo a pavimento



CROMO

CODICE	FINITURA
NOEP003ROC05	RAME SPAZZOLATO LUCIDO
NOEP003ROC08	NERO OPACO
NOEP003ROC18	BRONZO OPACO
NOEP003ROC20	BIANCO OPACO
NOEP003ROC25	TUSCANY
NOEP003ROC30	TURCHESE
NOEP003ROC39	ROSA PASTELLO
NOEP003ROC54	NICKEL SPAZZOLATO N/P
NOEP003ROC63	NERO OPACO GALVANICO
NOEP003ROC88	OTTONE SPAZZOLATO

+ OIPIVP35001E

Parte incasso



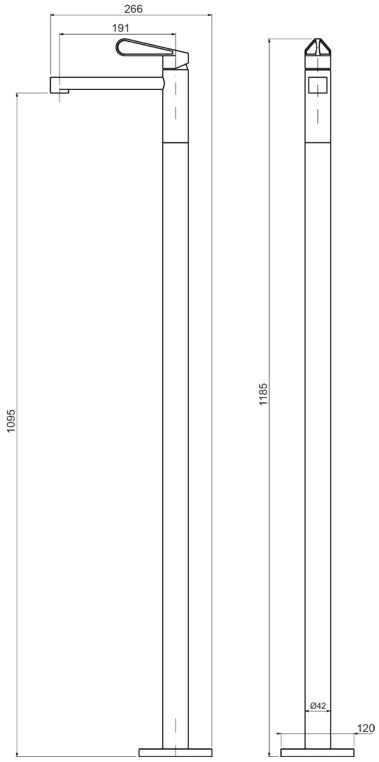

Ricambi


CR00003V
Ø35


AR0060V
28×1


FL00044V
10×1MM L.1015

NOEP008ROC00

Parti esterne per monocomando bordo vasca a pavimento con doccia



CROMO

CODICE	FINITURA
NOEP008ROC05	RAME SPAZZOLATO LUCIDO
NOEP008ROC08	NERO OPACO
NOEP008ROC18	BRONZO OPACO
NOEP008ROC20	BIANCO OPACO
NOEP008ROC25	TUSCANY
NOEP008ROC30	TURCHESE
NOEP008ROC39	ROSA PASTELLO
NOEP008ROC54	NICKEL SPAZZOLATO N/P
NOEP008ROC63	NERO OPACO GALVANICO
NOEP008ROC88	OTTONE SPAZZOLATO

+ OIPIVP35001E

Parte incasso



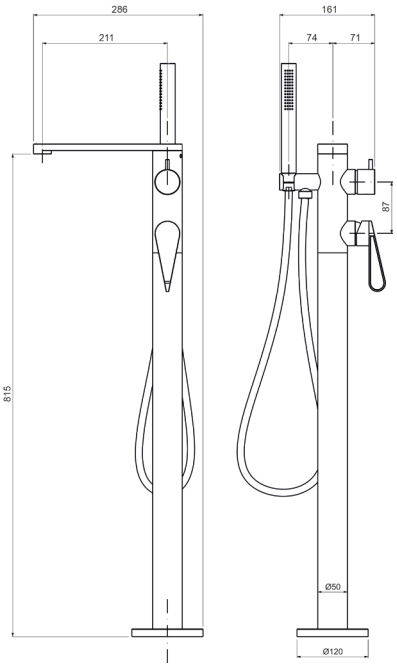

Ricambi


CR00028V
Ø35


CR00029V
Ø35 2V


AR0060V
28×1


FL00031V
10×1MM L.665


AQ00025V


FL00037V
CM.150

NODE025ROC00

Monocomando esterno doccia attacco flessibile 1/2”



Ricambi



CR00003V
Ø35

CROMO

CODICE	FINITURA
NODE025ROC05	RAME SPAZZOLATO LUCIDO
NODE025ROC08	NERO OPACO
NODE025ROC18	BRONZO OPACO
NODE025ROC20	BIANCO OPACO
NODE025ROC25	TUSCANY
NODE025ROC30	TURCHESE
NODE025ROC39	ROSA PASTELLO
NODE025ROC54	NICKEL SPAZZOLATO N/P
NODE025ROC63	NERO OPACO GALVANICO
NODE025ROC88	OTTONE SPAZZOLATO

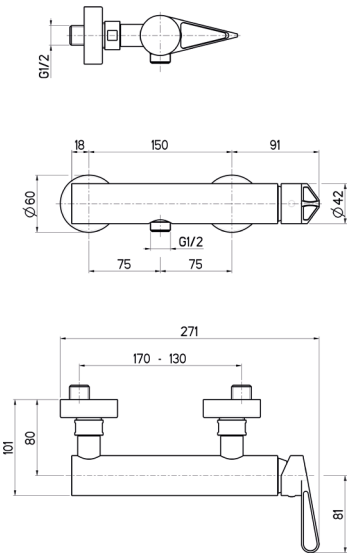

NODE125ROC00

Monocomando esterno doccia a due uscite



Ricambi



CR00003V
Ø35

CR00029V
Ø35 2V

CROMO

CODICE	FINITURA
NODE125ROC05	RAME SPAZZOLATO LUCIDO
NODE125ROC08	NERO OPACO
NODE125ROC18	BRONZO OPACO
NODE125ROC20	BIANCO OPACO
NODE125ROC25	TUSCANY
NODE125ROC30	TURCHESE
NODE125ROC39	ROSA PASTELLO
NODE125ROC54	NICKEL SPAZZOLATO N/P
NODE125ROC63	NERO OPACO GALVANICO
NODE125ROC88	OTTONE SPAZZOLATO

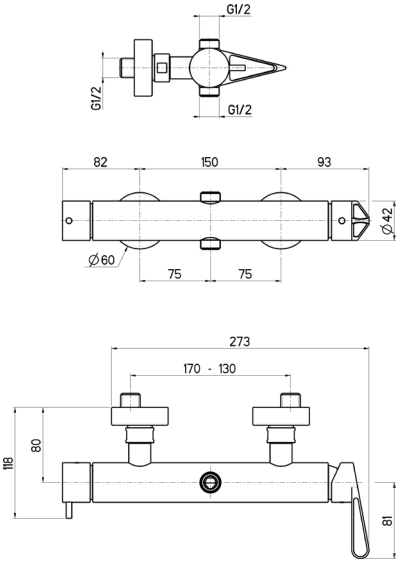

NODE026ROC00

Monocomando esterno doccia con attacco **superiore 3/4”**

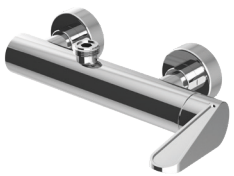

Ricambi



CR00003V
Ø35

CROMO

CODICE	FINITURA
NODE026ROC05	RAME SPAZZOLATO LUCIDO
NODE026ROC08	NERO OPACO
NODE026ROC18	BRONZO OPACO
NODE026ROC20	BIANCO OPACO
NODE026ROC25	TUSCANY
NODE026ROC30	TURCHESE
NODE026ROC39	ROSA PASTELLO
NODE026ROC54	NICKEL SPAZZOLATO N/P
NODE026ROC63	NERO OPACO GALVANICO
NODE026ROC88	OTTONE SPAZZOLATO

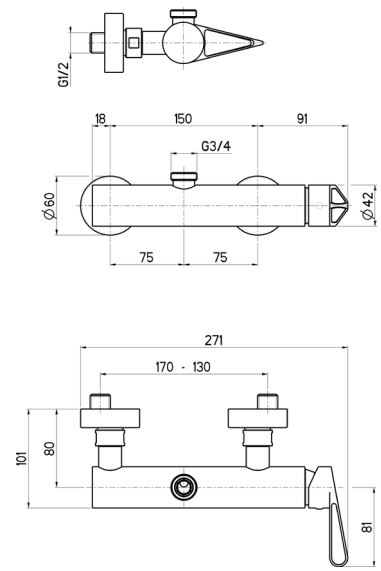

Descrizioni e caratteristiche tecniche non sono impegnative e possono variare senza preavviso

NOEV009ROC00

Parti esterne per monocomando incasso vasca con doccia



CROMO

CODICE	FINITURA
NOEV009ROC05	RAME SPAZZOLATO LUCIDO
NOEV009ROC08	NERO OPACO
NOEV009ROC18	BRONZO OPACO
NOEV009ROC20	BIANCO OPACO
NOEV009ROC25	TUSCANY
NOEV009ROC30	TURCHESE
NOEV009ROC39	ROSA PASTELLO
NOEV009ROC54	NICKEL SPAZZOLATO N/P
NOEV009ROC63	NERO OPACO GALVANICO
NOEV009ROC88	OTTONE SPAZZOLATO

Ricambi


CR00003V Ø35


AR00035V 24×1


LT00034V

AQ00025V


FL00037V CM.150

+ OIPIVA35002E

Parte incasso

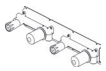

+ OIPIVA35022B

Parte incasso

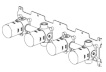

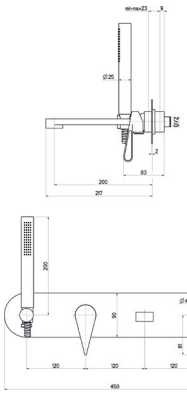

NOEV109ROC00

Parti esterne per monocomando incasso vasca con doccia, piastre tonde



CROMO

CODICE	FINITURA
NOEV109ROC05	RAME SPAZZOLATO LUCIDO
NOEV109ROC08	NERO OPACO
NOEV109ROC18	BRONZO OPACO
NOEV109ROC20	BIANCO OPACO
NOEV109ROC25	TUSCANY
NOEV109ROC30	TURCHESE
NOEV109ROC39	ROSA PASTELLO
NOEV109ROC54	NICKEL SPAZZOLATO N/P
NOEV109ROC63	NERO OPACO GALVANICO
NOEV109ROC88	OTTONE SPAZZOLATO

Ricambi


CR00003V Ø35


AR00035V 24×1


BR00242V Ø70


BR00250V Ø70


BR00249V Ø70


AQ00025V


FL00037V CM.150

+ OIPIVA35002E

Parte incasso

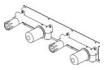

+ OIPIVA35022B

Parte incasso



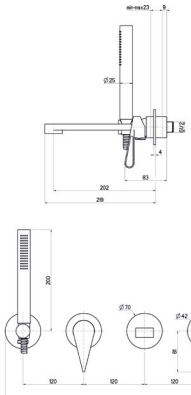

NOEV129ROC00

Parti esterne per monocomando incasso vasca con doccia, senza bocca, piastre tonde



CROMO

CODICE	FINITURA
NOEV129ROC05	RAME SPAZZOLATO LUCIDO
NOEV129ROC08	NERO OPACO
NOEV129ROC18	BRONZO OPACO
NOEV129ROC20	BIANCO OPACO
NOEV129ROC25	TUSCANY
NOEV129ROC30	TURCHESE
NOEV129ROC39	ROSA PASTELLO
NOEV129ROC54	NICKEL SPAZZOLATO N/P
NOEV129ROC63	NERO OPACO GALVANICO
NOEV129ROC88	OTTONE SPAZZOLATO

Ricambi


CR00003V Ø35


CR00029V Ø35 2V


BR00242V Ø70


BR00250V Ø70

AQ00025V


FL00037V CM.150

+ OIPIVA35006B

Parte incasso

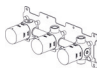

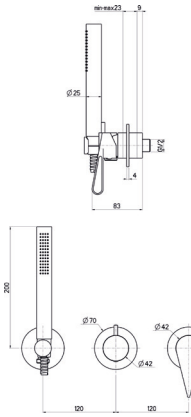

NOED130ROC00

Parti esterne per monocomando incasso doccia con kit doccia, piastre tonde



CROMO

CODICE	FINITURA
NOED130ROC05	RAME SPAZZOLATO LUCIDO
NOED130ROC08	NERO OPACO
NOED130ROC18	BRONZO OPACO
NOED130ROC20	BIANCO OPACO
NOED130ROC25	TUSCANY
NOED130ROC30	TURCHESE
NOED130ROC39	ROSA PASTELLO
NOED130ROC54	NICKEL SPAZZOLATO N/P
NOED130ROC63	NERO OPACO GALVANICO
NOED130ROC88	OTTONE SPAZZOLATO

Ricambi

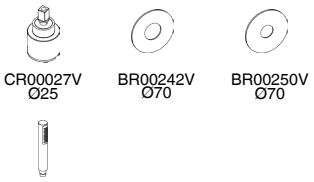

+ OIPILA25000B

Parte incasso

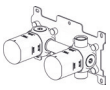

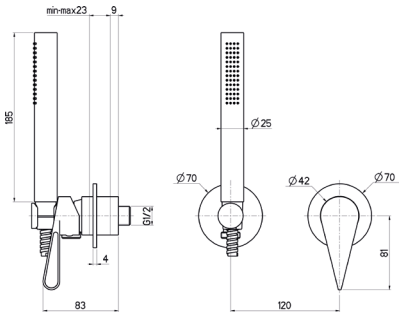

NOED005ROC00

Parti esterne per monocomando incasso bidet



CROMO

CODICE	FINITURA
NOED005ROC05	RAME SPAZZOLATO LUCIDO
NOED005ROC08	NERO OPACO
NOED005ROC18	BRONZO OPACO
NOED005ROC20	BIANCO OPACO
NOED005ROC25	TUSCANY
NOED005ROC30	TURCHESE
NOED005ROC39	ROSA PASTELLO
NOED005ROC54	NICKEL SPAZZOLATO N/P
NOED005ROC63	NERO OPACO GALVANICO
NOED005ROC88	OTTONE SPAZZOLATO

Ricambi



+ OIPILA25000B

Parte incasso

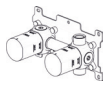

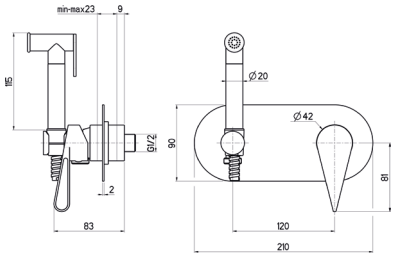

NOED105ROC00

Parti esterne per monocomando incasso bidet, piastre tonde



CROMO

CODICE	FINITURA
NOED105ROC05	RAME SPAZZOLATO LUCIDO
NOED105ROC08	NERO OPACO
NOED105ROC18	BRONZO OPACO
NOED105ROC20	BIANCO OPACO
NOED105ROC25	TUSCANY
NOED105ROC30	TURCHESE
NOED105ROC39	ROSA PASTELLO
NOED105ROC54	NICKEL SPAZZOLATO N/P
NOED105ROC63	NERO OPACO GALVANICO
NOED105ROC88	OTTONE SPAZZOLATO

Ricambi



+ OIPILA25000B

Parte incasso

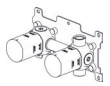

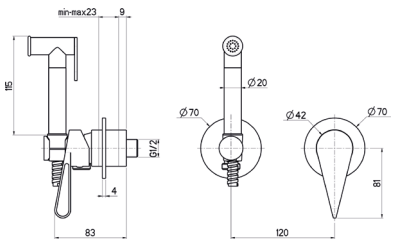

Descrizioni e caratteristiche tecniche non sono impegnative e possono variare senza preavviso

NOED120ROC00

Parti esterne per monocomando incasso doccia



CROMO

CODICE	FINITURA
NOED120ROC05	RAME SPAZZOLATO LUCIDO
NOED120ROC08	NERO OPACO
NOED120ROC18	BRONZO OPACO
NOED120ROC20	BIANCO OPACO
NOED120ROC25	TUSCANY
NOED120ROC30	TURCHESE
NOED120ROC39	ROSA PASTELLO
NOED120ROC54	NICKEL SPAZZOLATO N/P
NOED120ROC63	NERO OPACO GALVANICO
NOED120ROC88	OTTONE SPAZZOLATO

Ricambi



CR00003V Ø35 — BR00242V Ø70

+ OIPIDC35001E

Parte incasso



+ OIPIDC35002B

Parte incasso



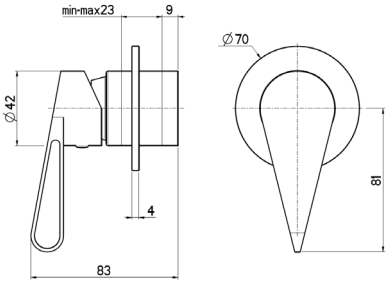

NOED621ROC00

Parti esterne per monocomando incasso doccia/vasca con deviatore



CROMO

CODICE	FINITURA
NOED621ROC05	RAME SPAZZOLATO LUCIDO
NOED621ROC08	NERO OPACO
NOED621ROC18	BRONZO OPACO
NOED621ROC20	BIANCO OPACO
NOED621ROC25	TUSCANY
NOED621ROC30	TURCHESE
NOED621ROC39	ROSA PASTELLO
NOED621ROC54	NICKEL SPAZZOLATO N/P
NOED621ROC63	NERO OPACO GALVANICO
NOED621ROC88	OTTONE SPAZZOLATO

Ricambi



CR00003V Ø35 — AQ00023V — LT00033V Ø180

+ OIPIVA35005E

Parte incasso



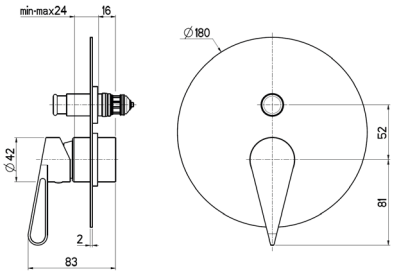

NOED622ROC00

Parti esterne per monocomando incasso doccia/vasca con deviatore a **2 vie**, interasse mm.100

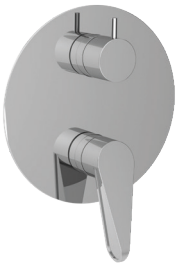

CROMO

CODICE	FINITURA
NOED622ROC05	RAME SPAZZOLATO LUCIDO
NOED622ROC08	NERO OPACO
NOED622ROC18	BRONZO OPACO
NOED622ROC20	BIANCO OPACO
NOED622ROC25	TUSCANY
NOED622ROC30	TURCHESE
NOED622ROC39	ROSA PASTELLO
NOED622ROC54	NICKEL SPAZZOLATO N/P
NOED622ROC63	NERO OPACO GALVANICO
NOED622ROC88	OTTONE SPAZZOLATO

Ricambi



CR00003V Ø35 — CR00029V Ø35 2V — LT00029V

+OIPIVA35008B

Parte incasso



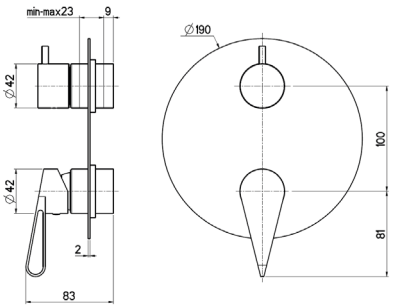

NOED122ROC00

Parti esterne per monocomando incasso doccia/vasca con deviatore a **2 vie**, piastre tonde, interasse mm.120





Ricambi


CR00003V Ø35


CR00029V Ø35 2V


BR00242V Ø70

CROMO

CODICE	FINITURA
NOED122ROC05	RAME SPAZZOLATO LUCIDO
NOED122ROC08	NERO OPACO
NOED122ROC18	BRONZO OPACO
NOED122ROC20	BIANCO OPACO
NOED122ROC25	TUSCANY
NOED122ROC30	TURCHESE
NOED122ROC39	ROSA PASTELLO
NOED122ROC54	NICKEL SPAZZOLATO N/P
NOED122ROC63	NERO OPACO GALVANICO
NOED122ROC88	OTTONE SPAZZOLATO

+ OIPIVA35007B

Parte incasso

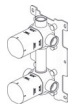

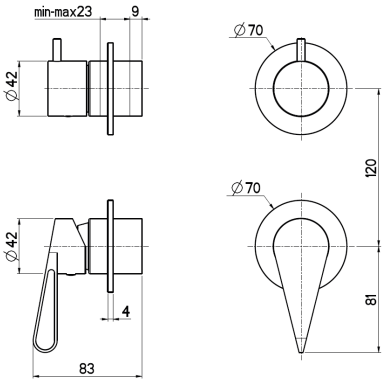

NOED623ROC00

Parti esterne per monocomando incasso doccia/vasca con deviatore a **3 vie**, interasse mm.100



Ricambi


CR00003V Ø35


CR00022V Ø35 3V


LT00029V Ø190

CROMO

CODICE	FINITURA
NOED623ROC05	RAME SPAZZOLATO LUCIDO
NOED623ROC08	NERO OPACO
NOED623ROC18	BRONZO OPACO
NOED623ROC20	BIANCO OPACO
NOED623ROC25	TUSCANY
NOED623ROC30	TURCHESE
NOED623ROC39	ROSA PASTELLO
NOED623ROC54	NICKEL SPAZZOLATO N/P
NOED623ROC63	NERO OPACO GALVANICO
NOED623ROC88	OTTONE SPAZZOLATO

+ OIPIVA35012B

Parte incasso

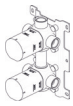

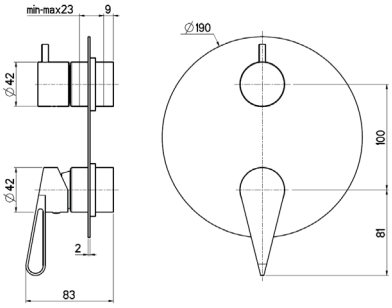

NOED123ROC00

Parti esterne per monocomando incasso doccia/vasca con deviatore a **3 vie**, piastre tonde, interasse mm.120





Ricambi


CR00003V Ø35


CR00022V Ø35 3V


BR00242V Ø70

CROMO

CODICE	FINITURA
NOED123ROC05	RAME SPAZZOLATO LUCIDO
NOED123ROC08	NERO OPACO
NOED123ROC18	BRONZO OPACO
NOED123ROC20	BIANCO OPACO
NOED123ROC25	TUSCANY
NOED123ROC30	TURCHESE
NOED123ROC39	ROSA PASTELLO
NOED123ROC54	NICKEL SPAZZOLATO N/P
NOED123ROC63	NERO OPACO GALVANICO
NOED123ROC88	OTTONE SPAZZOLATO

+ OIPIVA35011B

Parte incasso

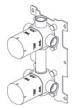

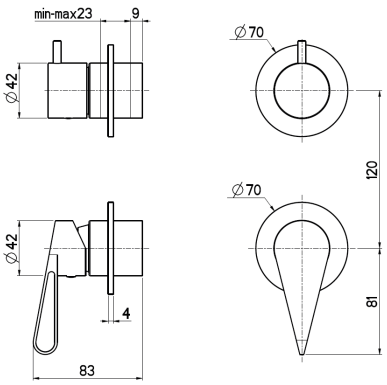

Descrizioni e caratteristiche tecniche non sono impegnative e possono variare senza preavviso

NOED024ROC00

Parti esterne per monocomando incasso doccia/vasca con deviatore a **4 vie**



CROMO

CODICE	FINITURA
NOED024ROC05	RAME SPAZZOLATO LUCIDO
NOED024ROC08	NERO OPACO
NOED024ROC18	BRONZO OPACO
NOED024ROC20	BIANCO OPACO
NOED024ROC25	TUSCANY
NOED024ROC30	TURCHESE
NOED024ROC39	ROSA PASTELLO
NOED024ROC54	NICKEL SPAZZOLATO N/P
NOED024ROC63	NERO OPACO GALVANICO
NOED024ROC88	OTTONE SPAZZOLATO

+ OIPIVA35014B

Parte incasso



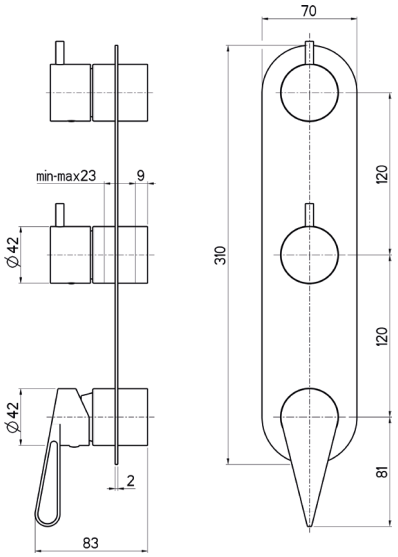

Ricambi


CR00003V Ø35


CR00029V Ø35 2V


LT00044V

NOED124ROC00

Parti esterne per monocomando incasso doccia/vasca con deviatore a **4 vie**, piastre tonde



CROMO

CODICE	FINITURA
NOED124ROC05	RAME SPAZZOLATO LUCIDO
NOED124ROC08	NERO OPACO
NOED124ROC18	BRONZO OPACO
NOED124ROC20	BIANCO OPACO
NOED124ROC25	TUSCANY
NOED124ROC30	TURCHESE
NOED124ROC39	ROSA PASTELLO
NOED124ROC54	NICKEL SPAZZOLATO N/P
NOED124ROC63	NERO OPACO GALVANICO
NOED124ROC88	OTTONE SPAZZOLATO

+ OIPIVA35014B

Parte incasso



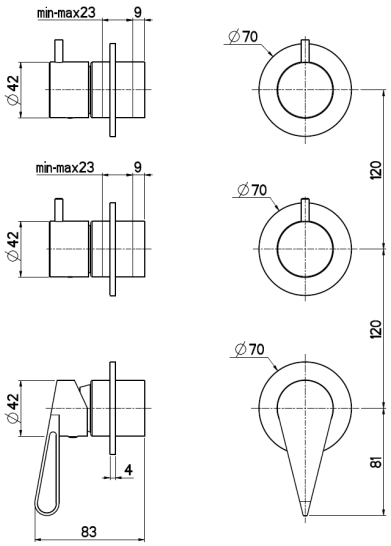

Ricambi


CR00003V Ø35


CR00029V Ø35 2V


BR00242V Ø70

TMET020ROC00

Parti esterne per monocomando incasso doccia **termostatico 1 via**



Ricambi



CR00032V LT00041V

CROMO

CODICE	FINITURA
TMET020ROC05	RAME SPAZZOLATO LUCIDO
TMET020ROC08	NERO OPACO
TMET020ROC18	BRONZO OPACO
TMET020ROC20	BIANCO OPACO
TMET020ROC25	TUSCANY
TMET020ROC30	TURCHESE
TMET020ROC39	ROSA PASTELLO
TMET020ROC54	NICKEL SPAZZOLATO N/P
TMET020ROC63	NERO OPACO GALVANICO
TMET020ROC88	OTTONE SPAZZOLATO

+ OIPIDT20020B

Parte incasso



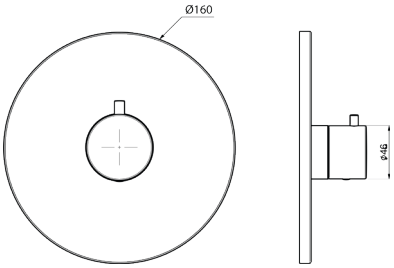

TMET022ROC00

Parti esterne per monocomando incasso doccia/vasca **termostatico** con deviatore a **2 vie**



Ricambi



CR00032V CR00033V DEVIATORE LT00042V

CROMO

CODICE	FINITURA
TMET022ROC05	RAME SPAZZOLATO LUCIDO
TMET022ROC08	NERO OPACO
TMET022ROC18	BRONZO OPACO
TMET022ROC20	BIANCO OPACO
TMET022ROC25	TUSCANY
TMET022ROC30	TURCHESE
TMET022ROC39	ROSA PASTELLO
TMET022ROC54	NICKEL SPAZZOLATO N/P
TMET022ROC63	NERO OPACO GALVANICO
TMET022ROC88	OTTONE SPAZZOLATO

+ OIPIDT20022B

Parte incasso



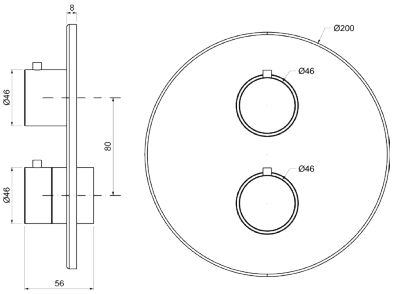

TMET023ROC00

Parti esterne per monocomando incasso doccia/vasca **termostatico** con deviatore a **3 vie**



Ricambi



CR00032V CR00034V DEV. C/STOP LT00042V

CROMO

CODICE	FINITURA
TMET023ROC05	RAME SPAZZOLATO LUCIDO
TMET023ROC08	NERO OPACO
TMET023ROC18	BRONZO OPACO
TMET023ROC20	BIANCO OPACO
TMET023ROC25	TUSCANY
TMET023ROC30	TURCHESE
TMET023ROC39	ROSA PASTELLO
TMET023ROC54	NICKEL SPAZZOLATO N/P
TMET023ROC63	NERO OPACO GALVANICO
TMET023ROC88	OTTONE SPAZZOLATO

+ OIPIDT20023B

Parte incasso



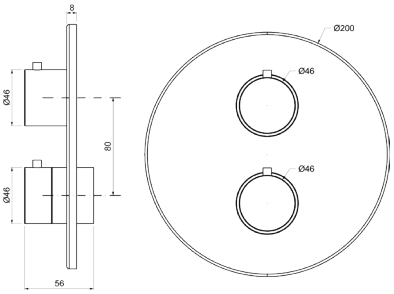

Descrizioni e caratteristiche tecniche non sono impegnative e possono variare senza preavviso

TMDT001ROC00

Miscelatore **termostatico** esterno doccia con 2 uscite da 1/2”



CROMO

CODICE	FINITURA
TMDT001ROC05	RAME SPAZZOLATO LUCIDO
TMDT001ROC08	NERO OPACO
TMDT001ROC18	BRONZO OPACO
TMDT001ROC20	BIANCO OPACO
TMDT001ROC25	TUSCANY
TMDT001ROC30	TURCHESE
TMDT001ROC39	ROSA PASTELLO
TMDT001ROC54	NICKEL SPAZZOLATO N/P
TMDT001ROC63	NERO OPACO GALVANICO
TMDT001ROC88	OTTONE SPAZZOLATO

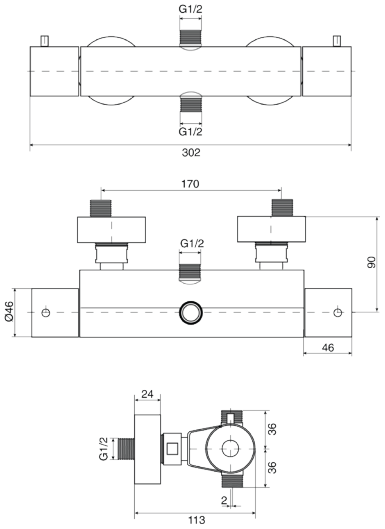

Ricambi



CR00032V



CR00033V
DEVIATORE

TMDT002ROC00

Miscelatore **termostatico** esterno doccia con attacco inferiore da 1/2”



CROMO

CODICE	FINITURA
TMDT002ROC05	RAME SPAZZOLATO LUCIDO
TMDT002ROC08	NERO OPACO
TMDT002ROC18	BRONZO OPACO
TMDT002ROC20	BIANCO OPACO
TMDT002ROC25	TUSCANY
TMDT002ROC30	TURCHESE
TMDT002ROC39	ROSA PASTELLO
TMDT002ROC54	NICKEL SPAZZOLATO N/P
TMDT002ROC63	NERO OPACO GALVANICO
TMDT002ROC88	OTTONE SPAZZOLATO

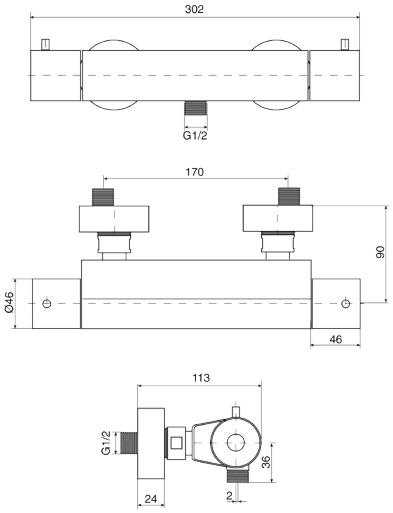

Ricambi



CR00032V



VN00002V
8x20 DX

MIER085ROC00

Parti esterne per rubinetto ad incasso da 1/2”



CROMO

CODICE	FINITURA
MIER085ROC05	RAME SPAZZOLATO LUCIDO
MIER085ROC08	NERO OPACO
MIER085ROC18	BRONZO OPACO
MIER085ROC20	BIANCO OPACO
MIER085ROC25	TUSCANY
MIER085ROC30	TURCHESE
MIER085ROC39	ROSA PASTELLO
MIER085ROC54	NICKEL SPAZZOLATO N/P
MIER085ROC63	NERO OPACO GALVANICO
MIER085ROC88	OTTONE SPAZZOLATO

Ricambi



VN00002V
8x20 DX



BR00242V
Ø70

+ OIPIRA20001E

Parte incasso



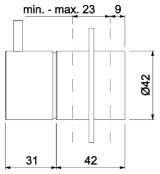

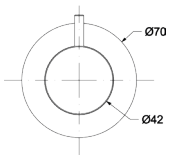

MIED087ROC00

Parti esterne per deviatore ceramico a **1 entrata e 2 uscite**



CROMO

CODICE	FINITURA
MIED087ROC05	RAME SPAZZOLATO LUCIDO
MIED087ROC08	NERO OPACO
MIED087ROC18	BRONZO OPACO
MIED087ROC20	BIANCO OPACO
MIED087ROC25	TUSCANY
MIED087ROC30	TURCHESE
MIED087ROC39	ROSA PASTELLO
MIED087ROC54	NICKEL SPAZZOLATO N/P
MIED087ROC63	NERO OPACO GALVANICO
MIED087ROC88	OTTONE SPAZZOLATO

Ricambi



CR00029V
Ø35 2V



BR00242V
Ø70

+ OIPIDD20001E

Parte incasso



+ OIPIDD35001B

Parte incasso



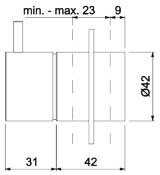

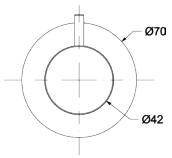

MIED088ROC00

Parti esterne per deviatore ceramico a **1 entrata e 3 uscite**



CROMO

CODICE	FINITURA
MIED087ROC05	RAME SPAZZOLATO LUCIDO
MIED087ROC08	NERO OPACO
MIED087ROC18	BRONZO OPACO
MIED087ROC20	BIANCO OPACO
MIED087ROC25	TUSCANY
MIED087ROC30	TURCHESE
MIED087ROC39	ROSA PASTELLO
MIED087ROC54	NICKEL SPAZZOLATO N/P
MIED087ROC63	NERO OPACO GALVANICO
MIED087ROC88	OTTONE SPAZZOLATO

Ricambi



CR00022V
Ø35 3V



BR00242V
Ø70

+ OIPIDD35003B

Parte incasso



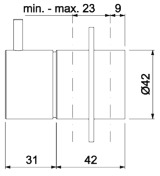

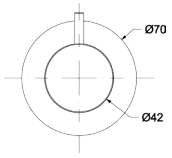

Descrizioni e caratteristiche tecniche non sono impegnative e possono variare senza preavviso

NOBO456ROC00

Bocca a parete, attacco 1/2" - cm.20

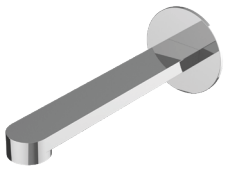

CROMO

CODICE	FINITURA
NOBO456ROC05	RAME SPAZZOLATO LUCIDO
NOBO456ROC08	NERO OPACO
NOBO456ROC18	BRONZO OPACO
NOBO456ROC20	BIANCO OPACO
NOBO456ROC25	TUSCANY
NOBO456ROC30	TURCHESE
NOBO456ROC39	ROSA PASTELLO
NOBO456ROC54	NICKEL SPAZZOLATO N/P
NOBO456ROC63	NERO OPACO GALVANICO
NOBO456ROC88	OTTONE SPAZZOLATO

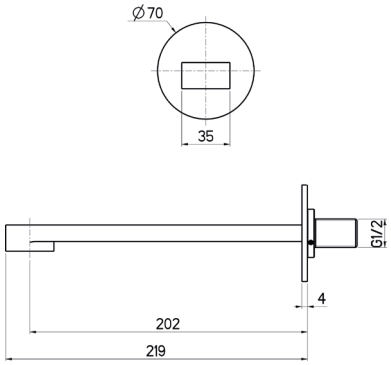

Ricambi



AR00035V
24×1



BR00249V
Ø70

NOLC946ROC00

Monocomando lavello monoforo



CROMO

CODICE	FINITURA
NOLC946ROC05	RAME SPAZZOLATO LUCIDO
NOLC946ROC08	NERO OPACO
NOLC946ROC18	BRONZO OPACO
NOLC946ROC20	BIANCO OPACO
NOLC946ROC25	TUSCANY
NOLC946ROC30	TURCHESE
NOLC946ROC39	ROSA PASTELLO
NOLC946ROC54	NICKEL SPAZZOLATO N/P
NOLC946ROC63	NERO OPACO GALVANICO
NOLC946ROC88	OTTONE SPAZZOLATO

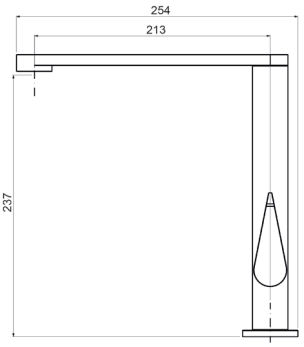

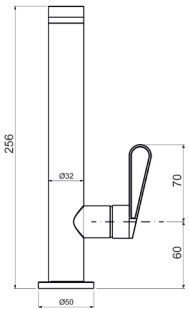

Ricambi



CR00027V
Ø25



AR00035V
24×1



FL00027V
8×1 L.45

NOBD001ROC00

Kit doccia composto da:
art. NOED122ROC00 - art. WESD005ROC00 -
art. WESB006ROC00

CROMO





CODICE	FINITURA
NOBD001ROC05	RAME SPAZZOLATO LUCIDO
NOBD001ROC08	NERO OPACO
NOBD001ROC18	BRONZO OPACO
NOBD001ROC20	BIANCO OPACO
NOBD001ROC25	TUSCANY
NOBD001ROC30	TURCHESE
NOBD001ROC39	ROSA PASTELLO
NOBD001ROC54	NICKEL SPAZZOLATO N/P
NOBD001ROC63	NERO OPACO GALVANICO
NOBD001ROC88	OTTONE SPAZZOLATO

+ OIPIVA35007B

Parte incasso

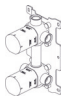

Ricambi


CR00003V
Ø35


CR00029V
Ø35 2V


BR00242V
Ø70


AQ00025V


FL00037V
CM.150

NOBD002ROC00

Kit doccia composto da:
art. TMET022ROC00 - art. WESD005ROC00 -
art. WESB006ROC00

CROMO





CODICE	FINITURA
NOBD002ROC05	RAME SPAZZOLATO LUCIDO
NOBD002ROC08	NERO OPACO
NOBD002ROC18	BRONZO OPACO
NOBD002ROC20	BIANCO OPACO
NOBD002ROC25	TUSCANY
NOBD002ROC30	TURCHESE
NOBD002ROC39	ROSA PASTELLO
NOBD002ROC54	NICKEL SPAZZOLATO N/P
NOBD002ROC63	NERO OPACO GALVANICO
NOBD002ROC88	OTTONE SPAZZOLATO

+ OIPIDT20022B

Parte incasso



Ricambi


CR00032V


CR00033V
DEVIATORE


LT00042V


AQ00025V


FL00037V
CM.150

Descrizioni e caratteristiche tecniche non sono impegnative e possono variare senza preavviso

NOCD029ROC00

Monocomando esterno **doccia** con colonna doccia in ottone telescopica e orientabile, centrale scorrevole in ottone, soffione tondo in **ottone Ø200**, doccia anticalcare monogetto tonda e flessibile cm.150

CROMO



CODICE	FINITURA
NOCD029ROC05	RAME SPAZZOLATO LUCIDO
NOCD029ROC08	NERO OPACO
NOCD029ROC18	BRONZO OPACO
NOCD029ROC20	BIANCO OPACO
NOCD029ROC25	TUSCANY
NOCD029ROC30	TURCHESE
NOCD029ROC39	ROSA PASTELLO
NOCD029ROC54	NICKEL SPAZZOLATO N/P
NOCD029ROC63	NERO OPACO GALVANICO
NOCD029ROC88	OTTONE SPAZZOLATO

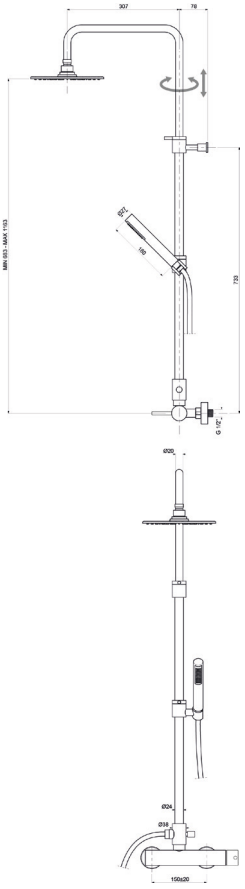

Ricambi


CR00003V Ø35

AQ00025V


FL00037V CM.150

WECT658ROC00

Colonna doccia telescopica con miscelatore esterno **termostatico**, soffione **ottone** tondo **Ø250** e doccia anticalcare monogetto tonda

CROMO



CODICE	FINITURA
WECT658ROC05	RAME SPAZZOLATO LUCIDO
WECT658ROC08	NERO OPACO
WECT658ROC18	BRONZO OPACO
WECT658ROC20	BIANCO OPACO
WECT658ROC25	TUSCANY
WECT658ROC30	TURCHESE
WECT658ROC39	ROSA PASTELLO
WECT658ROC54	NICKEL SPAZZOLATO N/P
WECT658ROC63	NERO OPACO GALVANICO
WECT658ROC88	OTTONE SPAZZOLATO

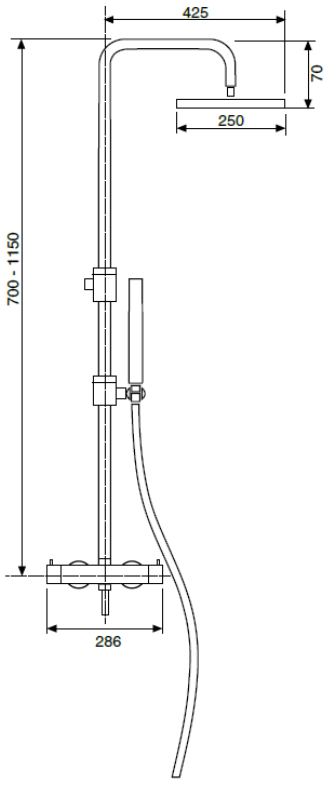

Ricambi


CR00032V


CR00033V DEVIATORE


AQ00025V


FL00037V CM.150

WESI001ROC00

Soffione anticalcare monogetto **incasso inox a soffitto Ø300**



CROMO

CODICE	FINITURA
WESI001ROC05	RAME SPAZZOLATO LUCIDO
WESI001ROC08	NERO OPACO
WESI001ROC18	BRONZO OPACO
WESI001ROC20	BIANCO OPACO
WESI001ROC25	TUSCANY
WESI001ROC30	TURCHESE
WESI001ROC39	ROSA PASTELLO
WESI001ROC54	NICKEL SPAZZOLATO N/P
WESI001ROC63	NERO OPACO GALVANICO
WESI001ROC88	OTTONE SPAZZOLATO

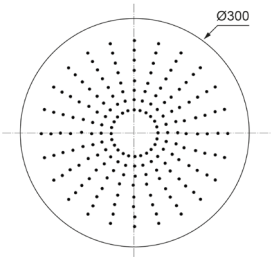

WESI002ROC00

Soffione anticalcare monogetto **incasso inox a soffitto Ø400**



CROMO

CODICE	FINITURA
WESI002ROC05	RAME SPAZZOLATO LUCIDO
WESI002ROC08	NERO OPACO
WESI002ROC18	BRONZO OPACO
WESI002ROC20	BIANCO OPACO
WESI002ROC25	TUSCANY
WESI002ROC30	TURCHESE
WESI002ROC39	ROSA PASTELLO
WESI002ROC54	NICKEL SPAZZOLATO N/P
WESI002ROC63	NERO OPACO GALVANICO
WESI002ROC88	OTTONE SPAZZOLATO

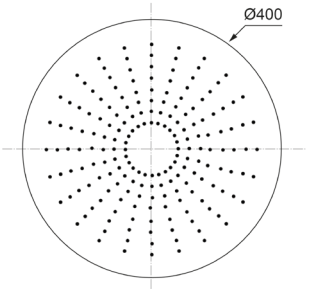

WESI003ROC00

Soffione anticalcare monogetto **incasso inox a soffitto Ø500**



CROMO

CODICE	FINITURA
WESI003ROC05	RAME SPAZZOLATO LUCIDO
WESI003ROC08	NERO OPACO
WESI003ROC18	BRONZO OPACO
WESI003ROC20	BIANCO OPACO
WESI003ROC25	TUSCANY
WESI003ROC30	TURCHESE
WESI003ROC39	ROSA PASTELLO
WESI003ROC54	NICKEL SPAZZOLATO N/P
WESI003ROC63	NERO OPACO GALVANICO
WESI003ROC88	OTTONE SPAZZOLATO

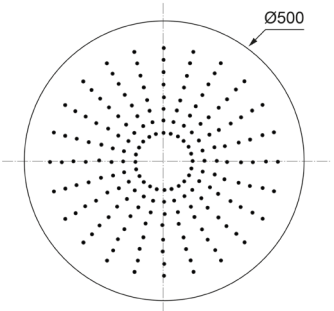

Descrizioni e caratteristiche tecniche non sono impegnative e possono variare senza preavviso

WESI006ROC00

Soffione anticalcare **inox** a soffitto tondo **Ø440** con **aeratore**



CROMO

CODICE	FINITURA
WESI006ROC05	RAME SPAZZOLATO LUCIDO
WESI006ROC08	NERO OPACO
WESI006ROC18	BRONZO OPACO
WESI006ROC20	BIANCO OPACO
WESI006ROC25	TUSCANY
WESI006ROC30	TURCHESE
WESI006ROC39	ROSA PASTELLO
WESI006ROC54	NICKEL SPAZZOLATO N/P
WESI006ROC63	NERO OPACO GALVANICO
WESI006ROC88	OTTONE SPAZZOLATO

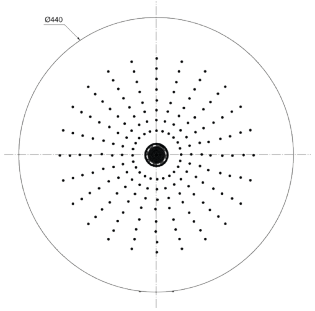

Utilizzare miscelatore ad incasso **2 vie**

WESI007ROC00

Soffione anticalcare **inox** a soffitto tondo **Ø440** con **aeratore** e **cromoterapia**



CROMO

CODICE	FINITURA
WESI007ROC05	RAME SPAZZOLATO LUCIDO
WESI007ROC08	NERO OPACO
WESI007ROC18	BRONZO OPACO
WESI007ROC20	BIANCO OPACO
WESI007ROC25	TUSCANY
WESI007ROC30	TURCHESE
WESI007ROC39	ROSA PASTELLO
WESI007ROC54	NICKEL SPAZZOLATO N/P
WESI007ROC63	NERO OPACO GALVANICO
WESI007ROC88	OTTONE SPAZZOLATO

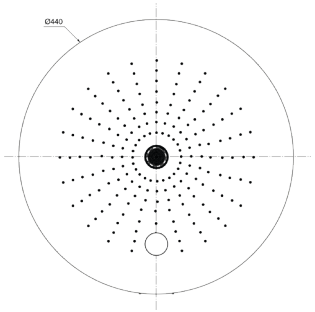

Utilizzare miscelatore ad incasso **2 vie**

WESI008ROC00

Cascata a parete **inox** tonda **Ø225**



CROMO

CODICE	FINITURA
WESI008ROC05	RAME SPAZZOLATO LUCIDO
WESI008ROC08	NERO OPACO
WESI008ROC18	BRONZO OPACO
WESI008ROC20	BIANCO OPACO
WESI008ROC25	TUSCANY
WESI008ROC30	TURCHESE
WESI008ROC39	ROSA PASTELLO
WESI008ROC54	NICKEL SPAZZOLATO N/P
WESI008ROC63	NERO OPACO GALVANICO
WESI008ROC88	OTTONE SPAZZOLATO

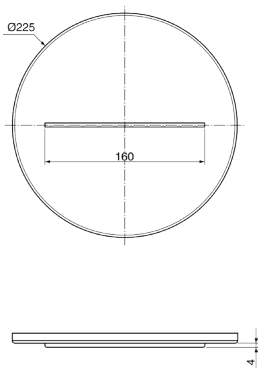

WESD005ROC00

Kit doccia **incasso** con doccia anticalcare monogetto tonda in **ottone** e flessibile cm.150



Ricambi

AQ00025V



FL00037V
CM.150

CROMO

CODICE	FINITURA
WESD005ROC05	RAME SPAZZOLATO LUCIDO
WESD005ROC08	NERO OPACO
WESD005ROC18	BRONZO OPACO
WESD005ROC20	BIANCO OPACO
WESD005ROC25	TUSCANY
WESD005ROC30	TURCHESE
WESD005ROC39	ROSA PASTELLO
WESD005ROC54	NICKEL SPAZZOLATO N/P
WESD005ROC63	NERO OPACO GALVANICO
WESD005ROC88	OTTONE SPAZZOLATO

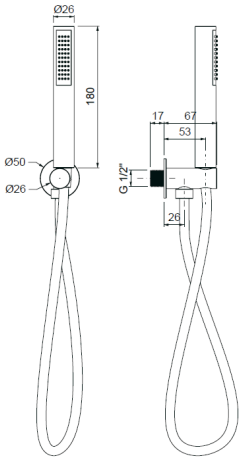

WEBR002ROC00

Braccio doccia tondo in **ottone cm.35** con rosone



CROMO

CODICE	FINITURA
WEBR002ROC05	RAME SPAZZOLATO LUCIDO
WEBR002ROC08	NERO OPACO
WEBR002ROC18	BRONZO OPACO
WEBR002ROC20	BIANCO OPACO
WEBR002ROC25	TUSCANY
WEBR002ROC30	TURCHESE
WEBR002ROC39	ROSA PASTELLO
WEBR002ROC54	NICKEL SPAZZOLATO N/P
WEBR002ROC63	NERO OPACO GALVANICO
WEBR002ROC88	OTTONE SPAZZOLATO

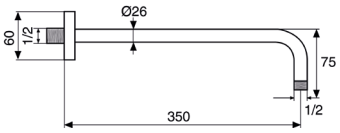

WEBR003ROC00

Braccio doccia tondo in **ottone cm.40** con rosone



CROMO

CODICE	FINITURA
WEBR003ROC05	RAME SPAZZOLATO LUCIDO
WEBR003ROC08	NERO OPACO
WEBR003ROC18	BRONZO OPACO
WEBR003ROC20	BIANCO OPACO
WEBR003ROC25	TUSCANY
WEBR003ROC30	TURCHESE
WEBR003ROC39	ROSA PASTELLO
WEBR003ROC54	NICKEL SPAZZOLATO N/P
WEBR003ROC63	NERO OPACO GALVANICO
WEBR003ROC88	OTTONE SPAZZOLATO

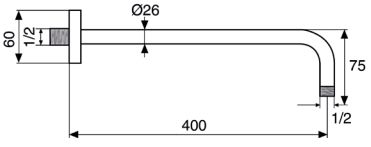

Descrizioni e caratteristiche tecniche non sono impegnative e possono variare senza preavviso

WESE004ROC00

Soffione anticalcare monogetto tondo **inox Ø200**



CROMO

CODICE	FINITURA
WESE004ROC08	NERO OPACO



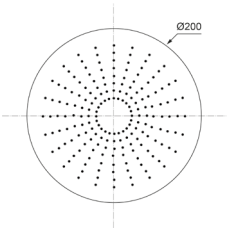

WESE005ROC00

Soffione anticalcare monogetto tondo **inox Ø250**



CROMO

CODICE	FINITURA
WESE005ROC08	NERO OPACO



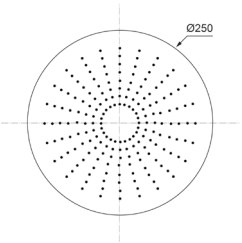

WESE006ROC00

Soffione anticalcare monogetto tondo **inox Ø300**



CROMO

CODICE	FINITURA
WESE006ROC08	NERO OPACO



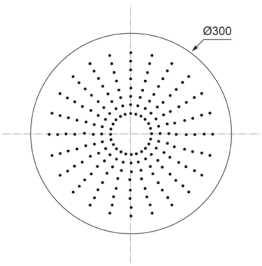

WESE007ROC00

Soffione anticalcare monogetto tondo **inox Ø400**



CROMO

CODICE	FINITURA
WESE007ROC08	NERO OPACO



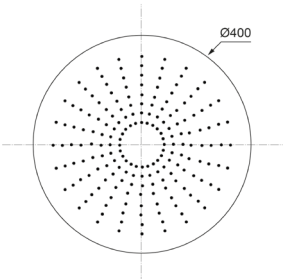

WESB003ROC00

Braccio doccia in **ottone cm.35** con soffione anticalcare monogetto tondo in **ottone Ø200**



CROMO

CODICE	FINITURA
WESB003ROC05	RAME SPAZZOLATO LUCIDO
WESB003ROC08	NERO OPACO
WESB003ROC18	BRONZO OPACO
WESB003ROC20	BIANCO OPACO
WESB003ROC25	TUSCANY
WESB003ROC30	TURCHESE
WESB003ROC39	ROSA PASTELLO
WESB003ROC54	NICKEL SPAZZOLATO N/P
WESB003ROC63	NERO OPACO GALVANICO
WESB003ROC88	OTTONE SPAZZOLATO

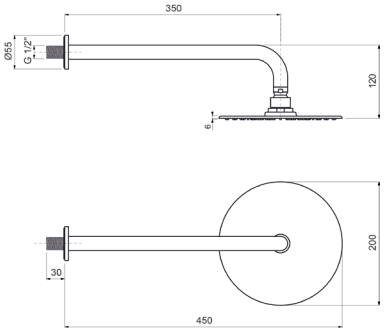

WESB006ROC00

Braccio doccia in **ottone cm.35** con soffione anticalcare monogetto tondo in **ottone Ø250**



CROMO

CODICE	FINITURA
WESB006ROC05	RAME SPAZZOLATO LUCIDO
WESB006ROC08	NERO OPACO
WESB006ROC18	BRONZO OPACO
WESB006ROC20	BIANCO OPACO
WESB006ROC25	TUSCANY
WESB006ROC30	TURCHESE
WESB006ROC39	ROSA PASTELLO
WESB006ROC54	NICKEL SPAZZOLATO N/P
WESB006ROC63	NERO OPACO GALVANICO
WESB006ROC88	OTTONE SPAZZOLATO

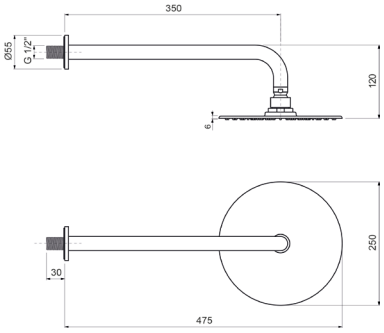

WESE009ROC00

Braccio doccia in **ottone cm.35** con soffione anticalcare monogetto tondo **ottone Ø300**



CROMO

CODICE	FINITURA
WESB009ROC05	RAME SPAZZOLATO LUCIDO
WESB009ROC08	NERO OPACO
WESB009ROC18	BRONZO OPACO
WESB009ROC20	BIANCO OPACO
WESB009ROC25	TUSCANY
WESB009ROC30	TURCHESE
WESB009ROC39	ROSA PASTELLO
WESB009ROC54	NICKEL SPAZZOLATO N/P
WESB009ROC63	NERO OPACO GALVANICO
WESB009ROC88	OTTONE SPAZZOLATO

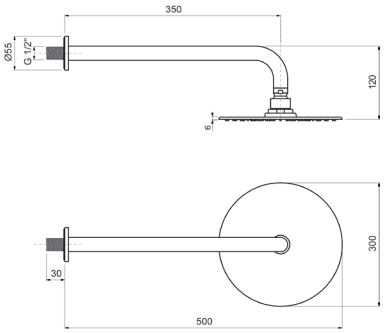

Descrizioni e caratteristiche tecniche non sono impegnative e possono variare senza preavviso

ACSF001ROC00

Sifone **lavabo** minimalista 1”1/4 senza piletta



CROMO

CODICE	FINITURA
ACSF001ROC05	RAME SPAZZOLATO LUCIDO
ACSF001ROC08	NERO OPACO
ACSF001ROC18	BRONZO OPACO
ACSF001ROC20	BIANCO OPACO
ACSF001ROC25	TUSCANY
ACSF001ROC30	TURCHESE
ACSF001ROC39	ROSA PASTELLO
ACSF001ROC54	NICKEL SPAZZOLATO N/P
ACSF001ROC63	NERO OPACO GALVANICO
ACSF001ROC88	OTTONE SPAZZOLATO

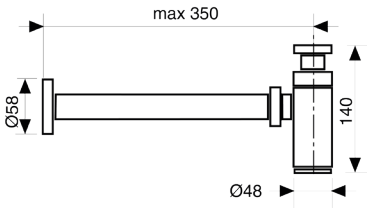

ACSF003ROC00

Sifone **bidet** minimalista 1”1/4 senza piletta



CROMO

CODICE	FINITURA
ACSF003ROC05	RAME SPAZZOLATO LUCIDO
ACSF003ROC08	NERO OPACO
ACSF003ROC18	BRONZO OPACO
ACSF003ROC20	BIANCO OPACO
ACSF003ROC25	TUSCANY
ACSF003ROC30	TURCHESE
ACSF003ROC39	ROSA PASTELLO
ACSF003ROC54	NICKEL SPAZZOLATO N/P
ACSF003ROC63	NERO OPACO GALVANICO
ACSF003ROC88	OTTONE SPAZZOLATO

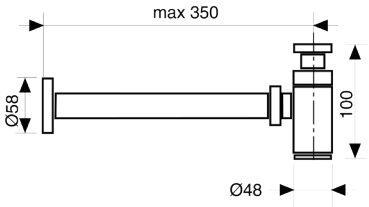

ACRS001ROC00

Rubinetto sottolavabo 1/2” con rosone



CROMO

CODICE	FINITURA
ACRS001ROC05	RAME SPAZZOLATO LUCIDO
ACRS001ROC08	NERO OPACO
ACRS001ROC18	BRONZO OPACO
ACRS001ROC20	BIANCO OPACO
ACRS001ROC25	TUSCANY
ACRS001ROC30	TURCHESE
ACRS001ROC39	ROSA PASTELLO
ACRS001ROC54	NICKEL SPAZZOLATO N/P
ACRS001ROC63	NERO OPACO GALVANICO
ACRS001ROC88	OTTONE SPAZZOLATO

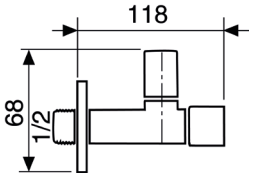

ACPT001ROC00

Piletta click-clack universale 1”1/4 con tappo Ø63



CROMO

CODICE	FINITURA
ACPT001ROC05	RAME SPAZZOLATO LUCIDO
ACPT001ROC08	NERO OPACO
ACPT001ROC18	BRONZO OPACO
ACPT001ROC20	BIANCO OPACO
ACPT001ROC25	TUSCANY
ACPT001ROC30	TURCHESE
ACPT001ROC39	ROSA PASTELLO
ACPT001ROC54	NICKEL SPAZZOLATO N/P
ACPT001ROC63	NERO OPACO GALVANICO
ACPT001ROC88	OTTONE SPAZZOLATO

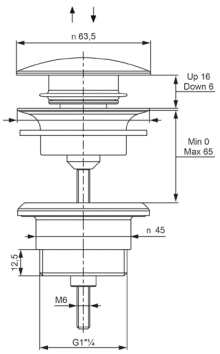

NAVONA

Design by Oioli Lab RD







NVLT901ROC00

Monocomando lavabo testa cieca



CROMO

CODICE	FINITURA
NVLT901ROC02	ORO
NVLT901ROC08	NERO OPACO
NVLT901ROC41	CROMO NERO LUCIDO
NVLT901ROC63	NERO OPACO GALVANICO

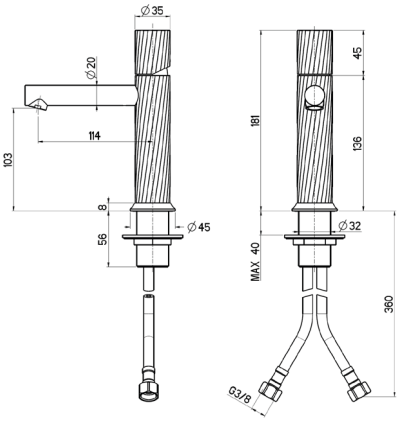

Ricambi

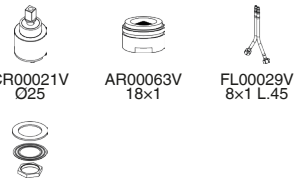

NVLT904ROC00

Monocomando lavabo alto testa cieca



CROMO

CODICE	FINITURA
NVLT904ROC02	ORO
NVLT904ROC08	NERO OPACO
NVLT904ROC41	CROMO NERO LUCIDO
NVLT904ROC63	NERO OPACO GALVANICO

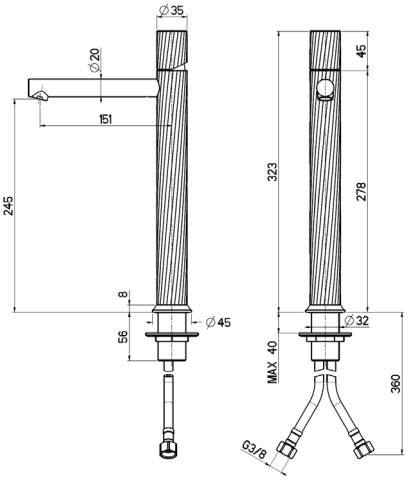

Ricambi

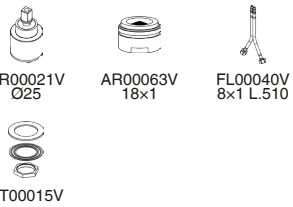

NVBT905ROC00

Monocomando bidet testa cieca



CROMO

CODICE	FINITURA
NVBT905ROC02	ORO
NVBT905ROC08	NERO OPACO
NVBT905ROC41	CROMO NERO LUCIDO
NVBT905ROC63	NERO OPACO GALVANICO

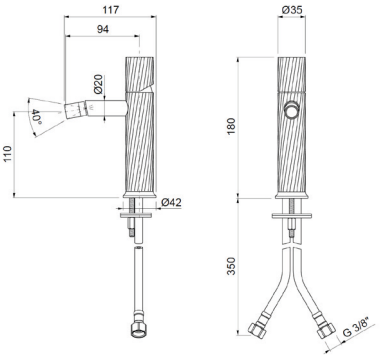

Ricambi

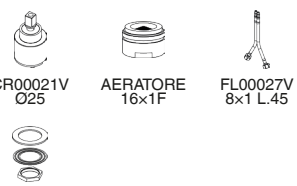

Descrizioni e caratteristiche tecniche non sono impegnative e possono variare senza preavviso

NVLT001ROC00

Monocomando lavabo testa cieca, **BOCCA Ø20**



CROMO

CODICE	FINITURA
NVLT001ROC02	ORO
NVLT001ROC08	NERO OPACO
NVLT001ROC41	CROMO NERO LUCIDO
NVLT001ROC63	NERO OPACO GALVANICO

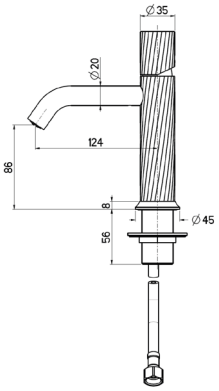

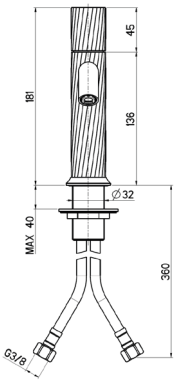

Ricambi


CR00021V
Ø25


AR00046V
16,5×1


FL00029V
8×1 L.45


KT00015V

NVLT004ROC00

Monocomando lavabo alto testa cieca, **BOCCA Ø20**



CROMO

CODICE	FINITURA
NVLT004ROC02	ORO
NVLT004ROC08	NERO OPACO
NVLT004ROC41	CROMO NERO LUCIDO
NVLT004ROC63	NERO OPACO GALVANICO

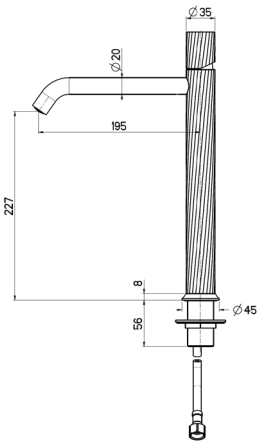

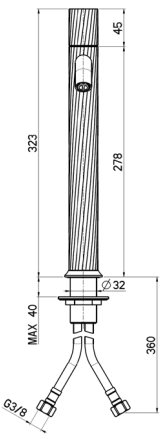

Ricambi


CR00021V
Ø25


AR00046V
16,5×1


FL00040V
8×1 L.510


KT00015V

NVEL902ROC00

Parti esterne per monocomando lavabo a parete in 2 parti



CROMO

CODICE	FINITURA
NVEL902ROC02	ORO
NVEL902ROC08	NERO OPACO
NVEL902ROC41	CROMO NERO LUCIDO
NVEL902ROC63	NERO OPACO GALVANICO

+ OIPILA35000E

Parte incasso



+ OIPILA35001B

Parte incasso

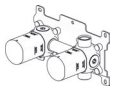

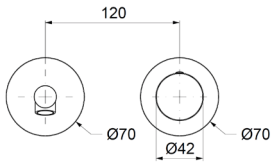

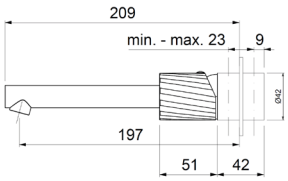

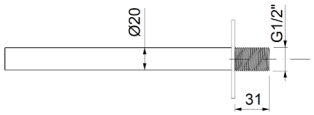

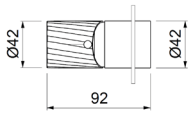

Ricambi



CR00003V
Ø35



AR00063V
18×1



BR00242V
Ø70



BR00250V
Ø70

NVEL102ROC00

Parti esterne per monocomando lavabo a parete in 2 parti
BOCCA Ø20



CROMO

CODICE	FINITURA
NVEL102ROC02	ORO
NVEL102ROC08	NERO OPACO
NVEL102ROC41	CROMO NERO LUCIDO
NVEL102ROC63	NERO OPACO GALVANICO

+ OIPILA35000E

Parte incasso



+ OIPILA35001B

Parte incasso

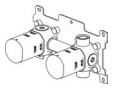

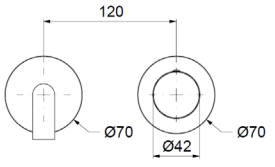

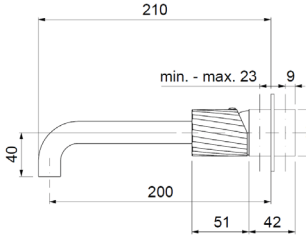

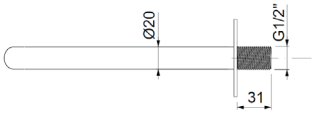

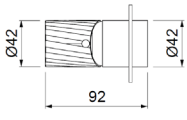

Ricambi



CR00003V
Ø35



AR00046V
16,5×1



BR00242V
Ø70



BR00250V
Ø70

Descrizioni e caratteristiche tecniche non sono impegnative e possono variare senza preavviso

NVEL964ROC00

Parti esterne per batteria lavabo a parete 3 fori



CROMO

CODICE	FINITURA
NVEL964ROC02	ORO
NVEL964ROC08	NERO OPACO
NVEL964ROC41	CROMO NERO LUCIDO
NVEL964ROC63	NERO OPACO GALVANICO

Ricambi


VN00002
8x20 DX


VN00003V
8x20 SX


AR00046V
16,5x1

+ OIPILA20001E

Parte incasso

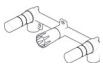

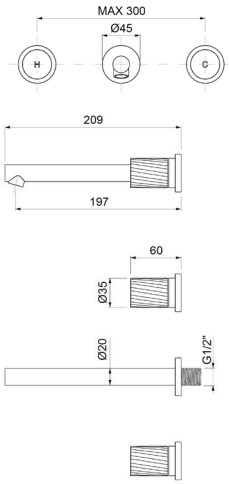

NVEL064ROC00

Parti esterne per batteria lavabo a parete 3 fori, **BOCCA Ø20**



CROMO

CODICE	FINITURA
NVEL064ROC02	ORO
NVEL064ROC08	NERO OPACO
NVEL064ROC41	CROMO NERO LUCIDO
NVEL064ROC63	NERO OPACO GALVANICO

Ricambi


VN00002
8x20 DX


VN00003V
8x20 SX


AR00046V
16,5x1

+ OIPILA20001E

Parte incasso

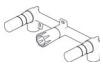

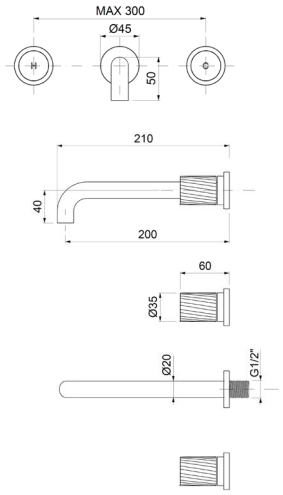

NVLT066ROC00

Batteria lavabo a 3 fori, testa cieca



CROMO

CODICE	FINITURA
NVLT066ROC02	ORO
NVLT066ROC08	NERO OPACO
NVLT066ROC41	CROMO NERO LUCIDO
NVLT066ROC63	NERO OPACO GALVANICO

Ricambi


VN00002V
8x20 DX


VN00003V
8x20 SX


AR00046V
16,5x1


FL00003V
10x1x1/2F

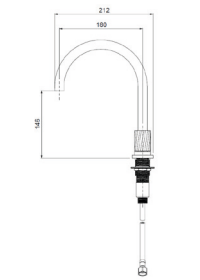

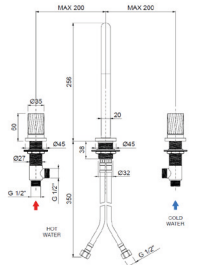

NVLT072ROC00

Monocomando lavabo a 2 fori, testa cieca



CROMO

CODICE	FINITURA
NVLT072ROC02	ORO
NVLT072ROC08	NERO OPACO
NVLT072ROC41	CROMO NERO LUCIDO
NVLT072ROC63	NERO OPACO GALVANICO

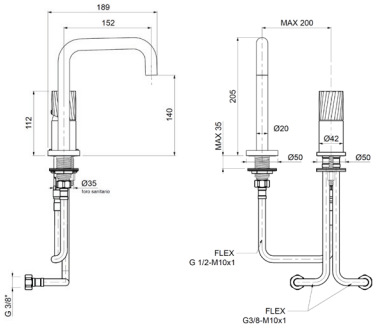

Ricambi

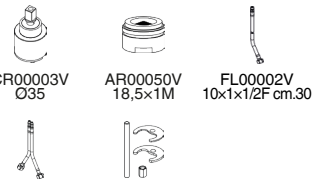

NVLT073ROC00

Monocomando lavabo a 2 fori, testa cieca



CROMO

CODICE	FINITURA
NVLT073ROC02	ORO
NVLT073ROC08	NERO OPACO
NVLT073ROC41	CROMO NERO LUCIDO
NVLT073ROC63	NERO OPACO GALVANICO

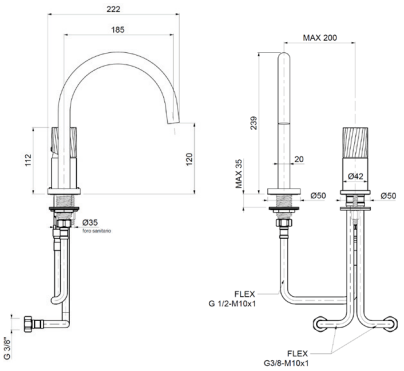

Ricambi

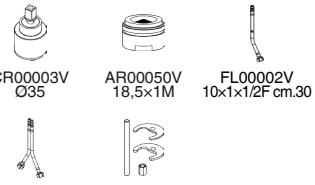

NVVE010ROC00

Monocomando esterno per vasca con kit doccia



CROMO

CODICE	FINITURA
NVVE010ROC02	ORO
NVVE010ROC08	NERO OPACO
NVVE010ROC41	CROMO NERO LUCIDO
NVVE010ROC63	NERO OPACO GALVANICO

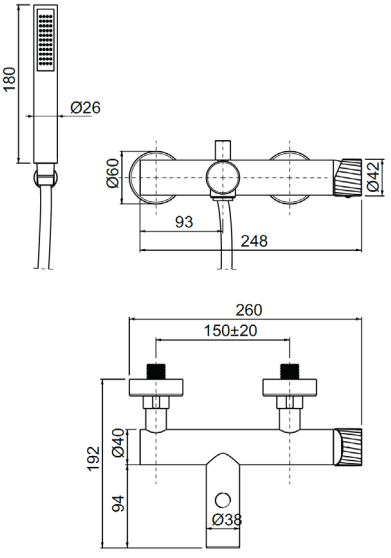

Ricambi



Descrizioni e caratteristiche tecniche non sono impegnative e possono variare senza preavviso

NVDE025ROC00

Monocomando esterno doccia attacco flessibile 1/2”

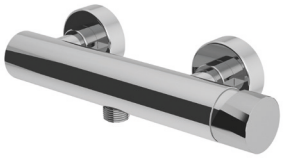

CROMO

CODICE	FINITURA
NVDE025ROC02	ORO
NVDE025ROC08	NERO OPACO
NVDE025ROC41	CROMO NERO LUCIDO
NVDE025ROC63	NERO OPACO GALVANICO

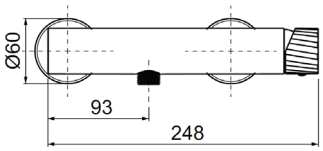

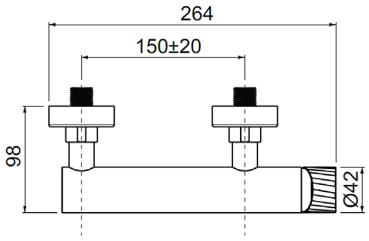

Ricambi



CR00003V
Ø35

NVDE125ROC00

Monocomando esterno doccia a due vie



CROMO

CODICE	FINITURA
NVDE125ROC02	ORO
NVDE125ROC08	NERO OPACO
NVDE125ROC41	CROMO NERO LUCIDO
NVDE125ROC63	NERO OPACO GALVANICO

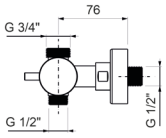

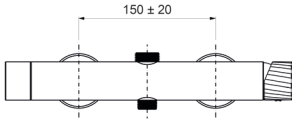

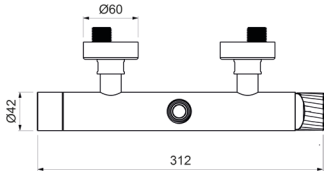

Ricambi



CR00003V
Ø35

NVDE026ROC00

Monocomando esterno doccia con attacco **superiore 3/4”**

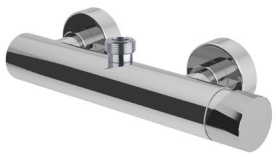

CROMO

CODICE	FINITURA
NVDE026ROC02	ORO
NVDE026ROC08	NERO OPACO
NVDE026ROC41	CROMO NERO LUCIDO
NVDE026ROC63	NERO OPACO GALVANICO

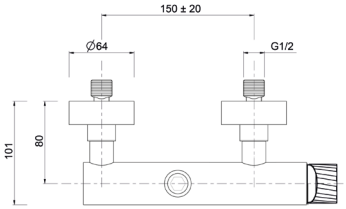

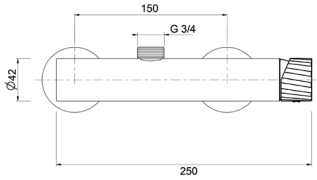

Ricambi



CR00003V
Ø35

NVEP103ROC00

Parti esterne per monocomando lavabo a pavimento



CROMO

CODICE	FINITURA
NVEP103ROC02	ORO
NVEP103ROC08	NERO OPACO
NVEP103ROC41	CROMO NERO LUCIDO
NVEP103ROC63	NERO OPACO GALVANICO

+ OIPIVP35001E

Parte incasso

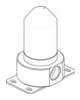

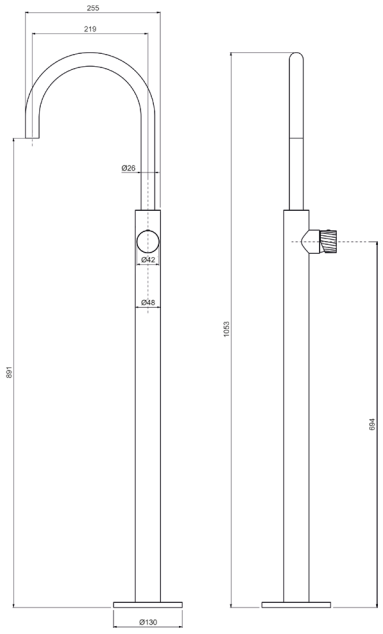

Ricambi



CR00028V
Ø35



AR00035V
28×1

NVEP008ROC00

Parti esterne per monocomando bordo vasca a pavimento con doccia



CROMO

CODICE	FINITURA
NVEP008ROC02	ORO
NVEP008ROC08	NERO OPACO
NVEP008ROC41	CROMO NERO LUCIDO
NVEP008ROC63	NERO OPACO GALVANICO

+ OIPIVP35001E

Parte incasso



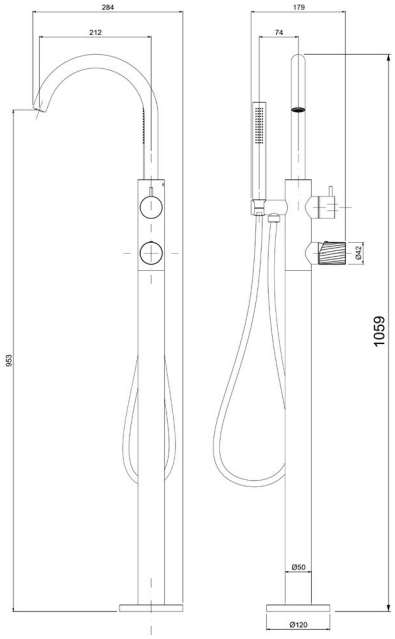

Ricambi



CR00028V
Ø35



CR00029
Ø35



AR00035V
28×1



FL00031V
10×1MM L.665

Descrizioni e caratteristiche tecniche non sono impegnative e possono variare senza preavviso

NVEV009ROC00

Parti esterne per monocomando incasso vasca con doccia



CROMO

CODICE	FINITURA
NVEV009ROC02	ORO
NVEV009ROC08	NERO OPACO
NVEV009ROC41	CROMO NERO LUCIDO
NVEV009ROC63	NERO OPACO GALVANICO

+ OIPIVA35002E

Parte incasso

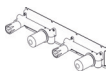

+ OIPIVA35022B

Parte incasso

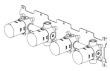

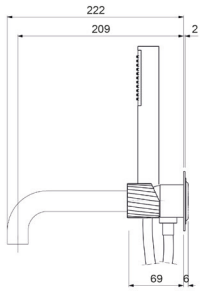

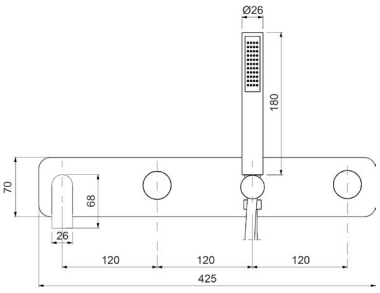

Ricambi


CR00003V
Ø35


AR00046V
16,5×1


AQ00025V

NVEV129ROC00

Parti esterne per monocomando incasso vasca con doccia, senza bocca, piastre tonde



CROMO

CODICE	FINITURA
NVEV129ROC02	ORO
NVEV129ROC08	NERO OPACO
NVEV129ROC41	CROMO NERO LUCIDO
NVEV129ROC63	NERO OPACO GALVANICO

+ OIPIVA35006B

Parte incasso

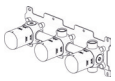

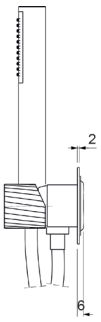

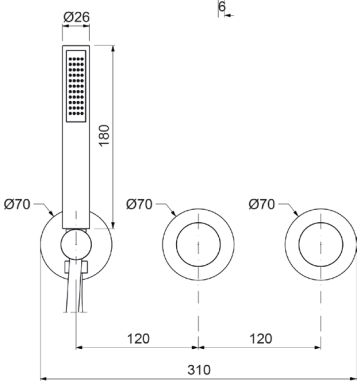

Ricambi


CR00003V
Ø35


BR00242V
Ø70


AQ00025V

NVED120ROC00

Parti esterne per monocomando incasso doccia

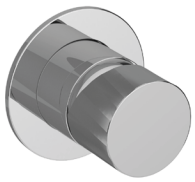

CROMO

CODICE	FINITURA
NVED120ROC02	ORO
NVED120ROC08	NERO OPACO
NVED120ROC41	CROMO NERO LUCIDO
NVED120ROC63	NERO OPACO GALVANICO

+ OIPIDC35002B

Parte incasso



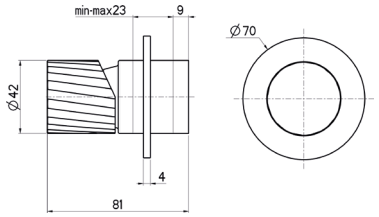

Ricambi



CR00003V
Ø35

NVED621ROC00

Parti esterne per monocomando incasso doccia/vasca con deviatore

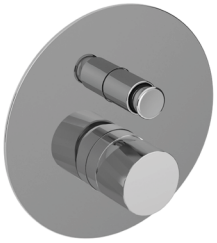

CROMO

CODICE	FINITURA
NVED621ROC02	ORO
NVED621ROC08	NERO OPACO
NVED621ROC41	CROMO NERO LUCIDO
NVED621ROC63	NERO OPACO GALVANICO

+ OIPIVA35005E

Parte incasso



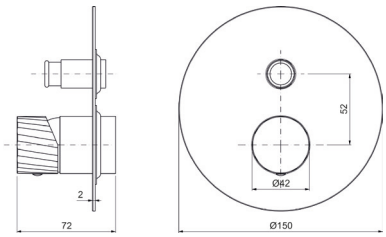

Ricambi



CR00003V
Ø35



AQ00023V



LT00031V
Ø180

NVED622ROC00

Parti esterne per monocomando incasso doccia/vasca con deviatore a **2 vie**, interasse mm.100



CROMO

CODICE	FINITURA
NVED622ROC02	ORO
NVED622ROC08	NERO OPACO
NVED622ROC41	CROMO NERO LUCIDO
NVED622ROC63	NERO OPACO GALVANICO

+ OIPIVA35008B

Parte incasso

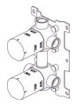

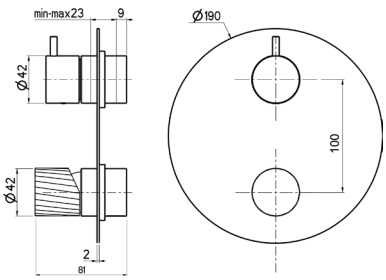

Ricambi



CR00003V
Ø35



CR00014V
Ø35 2V



LT00029V
Ø190

Descrizioni e caratteristiche tecniche non sono impegnative e possono variare senza preavviso

NVED122ROC00

Parti esterne per monocomando incasso doccia/vasca con deviatore a **2 vie**, interasse mm.120





CROMO

CODICE	FINITURA
NVED122ROC02	ORO
NVED122ROC08	NERO OPACO
NVED122ROC41	CROMO NERO LUCIDO
NVED122ROC63	NERO OPACO GALVANICO

+ OIPIVA35007B

Parte incasso

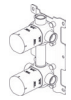

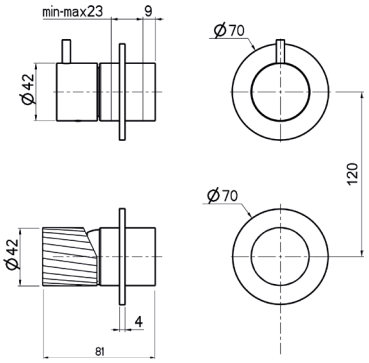

Ricambi



CR00003V Ø35 — CR00014V Ø35 2V

NIED623ROC00

Parti esterne per monocomando incasso doccia/vasca con deviatore a **3 vie**, interasse mm.100



CROMO

CODICE	FINITURA
NVED623ROC02	ORO
NVED623ROC08	NERO OPACO
NVED623ROC41	CROMO NERO LUCIDO
NVED623ROC63	NERO OPACO GALVANICO

+ OIPIVA350012B

Parte incasso

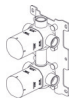

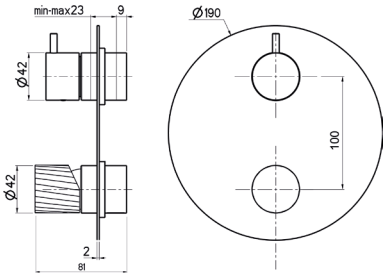

Ricambi



CR00003V Ø35 — CR00022V Ø35 3V

NVED123ROC00

Parti esterne per monocomando incasso doccia/vasca con deviatore a **3 vie**, interasse mm.120





CROMO

CODICE	FINITURA
NVED123ROC02	ORO
NVED123ROC08	NERO OPACO
NVED123ROC41	CROMO NERO LUCIDO
NVED123ROC63	NERO OPACO GALVANICO

+ OIPIVA35011B

Parte incasso

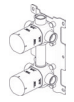

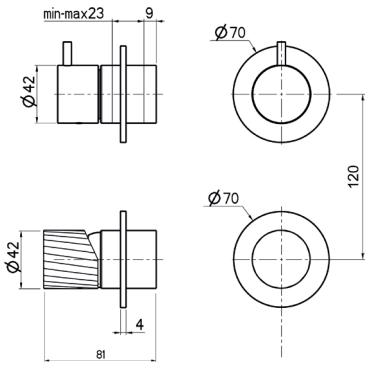

Ricambi



CR00003V Ø35 — CR00022V Ø35 3V

NVED124ROC00

Parti esterne per monocomando incasso doccia/vasca con deviatore a **4 vie**, piastre tonde







CROMO

CODICE	FINITURA
NVED124ROC02	ORO
NVED124ROC08	NERO OPACO
NVED124ROC41	CROMO NERO LUCIDO
NVED124ROC63	NERO OPACO GALVANICO

+ OIPIVA35014B

Parte incasso

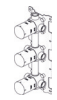

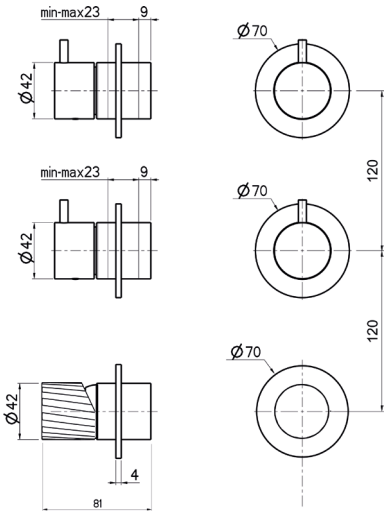

Ricambi



CR00003V
Ø35



CR00014V
Ø35 2V

MIER085ROC00

Parti esterne per rubinetto ad incasso da 1/2”



CROMO

CODICE	FINITURA
MIER085ROC02	ORO
MIER085ROC08	NERO OPACO
MIER085ROC41	CROMO NERO LUCIDO
MIER085ROC63	NERO OPACO GALVANICO

+ OIPIRA20001E

Parte incasso



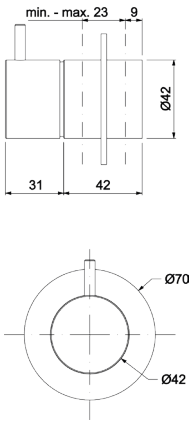

Ricambi



VN00002V
8x20 DX

Descrizioni e caratteristiche tecniche non sono impegnative e possono variare senza preavviso

MIED087ROC00

Parti esterne per deviatore ceramico a **1 entrata e 2 uscite**



CROMO

CODICE	FINITURA
MIED087ROC02	ORO
MIED087ROC08	NERO OPACO
MIED087ROC41	CROMO NERO LUCIDO
MIED087ROC63	NERO OPACO GALVANICO

+ OIPIDD20001E

Parte incasso

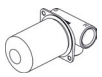

+ OIPIDD35001B

Parte incasso



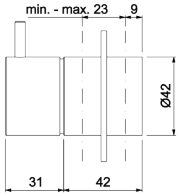

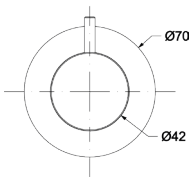

Ricambi



CR00029V
Ø35 2V

MIED088ROC00

Parti esterne per deviatore ceramico a **1 entrata e 3 uscite**



CROMO

CODICE	FINITURA
MIED088ROC02	ORO
MIED088ROC08	NERO OPACO
MIED088ROC41	CROMO NERO LUCIDO
MIED088ROC63	NERO OPACO GALVANICO

+ OIPIDD35003B

Parte incasso



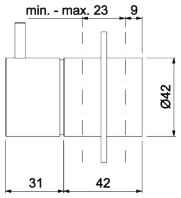

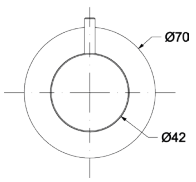

Ricambi



CR00022V
Ø35 3V

TMET020ROC00

Parti esterne per monocomando incasso doccia **termostatico 1 via**



CROMO

CODICE	FINITURA
TMET020ROC02	ORO
TMET020ROC08	NERO OPACO
TMET020ROC41	CROMO NERO LUCIDO
TMET020ROC63	NERO OPACO GALVANICO

+ OIPITD20020B

Parte incasso



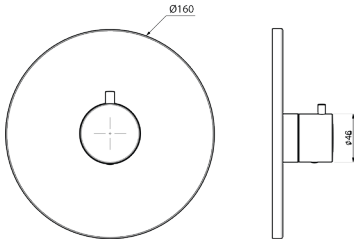

Ricambi



CR00032V

TMET022ROC00

Parti esterne per monocomando incasso doccia/vasca **termostatico** con deviatore a **2 vie**



CROMO

CODICE	FINITURA
TMET022ROC02	ORO
TMET022ROC08	NERO OPACO
TMET022ROC41	CROMO NERO LUCIDO
TMET022ROC63	NERO OPACO GALVANICO

+ OIPITD20022B

Parte incasso



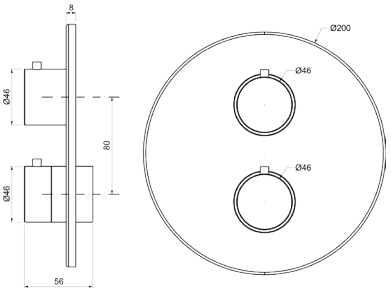

Ricambi



CR00032V



CR00033V
DEVIATORE

TMET023ROC00

Parti esterne per monocomando incasso doccia/vasca **termostatico** con deviatore a **3 vie**



CROMO

CODICE	FINITURA
TMET023ROC02	ORO
TMET023ROC08	NERO OPACO
TMET023ROC41	CROMO NERO LUCIDO
TMET023ROC63	NERO OPACO GALVANICO

+ OIPITD20023B

Parte incasso



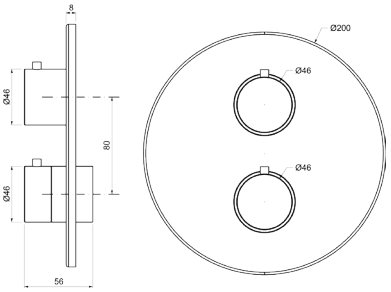

Ricambi



CR00032V



CR00034V
DEV. C/STOP

Descrizioni e caratteristiche tecniche non sono impegnative e possono variare senza preavviso

WESL620ROC00

Saliscendi asta Ø18 H.90 con doccia anticalcare monogetto tonda e flessibile cm.150



CROMO

CODICE	FINITURA
WESL620ROC02	ORO
WESL620ROC08	NERO OPACO
WESL620ROC41	CROMO NERO LUCIDO
WESL620ROC63	NERO OPACO GALVANICO

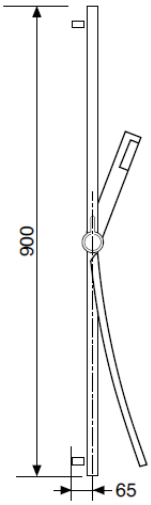

Ricambi



AQ00025V

NVCD029ROC00

Monocomando esterno **doccia** con colonna doccia in ottone telescopica e orientabile, centrale scorrevole in ottone, soffione tondo **Navona Ø250**, doccia anticalcare monogetto tonda e flessibile cm.150



CROMO

CODICE	FINITURA
NVDC029ROC02	ORO
NVDC029ROC08	NERO OPACO
NVDC029ROC41	CROMO NERO LUCIDO
NVDC029ROC63	NERO OPACO GALVANICO

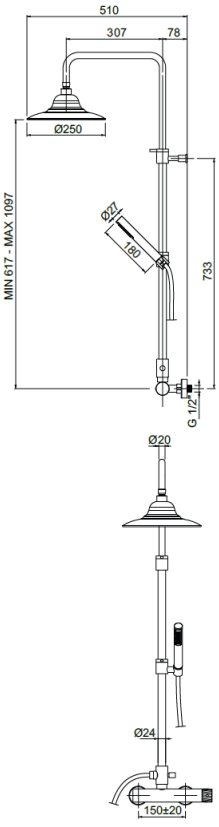

Ricambi



CR00003V
Ø35



AQ00025V

NVBD001ROC00



Kit doccia composto da:
art. NVED621ROC00 - art. WESD005ROC00 -
art. WESB303ROC00

CROMO

CODICE	FINITURA
NVBD001ROC02	ORO
NVBD001ROC08	NERO OPACO
NVBD001ROC41	CROMO NERO LUCIDO
NVBD001ROC63	NERO OPACO GALVANICO

+ OIPIVA35005E

Parte incasso





Ricambi



CR00003V
Ø35

NVBD002ROC00



Kit doccia composto da:
art. TMET022ROC00 - art. WESD005ROC00 -
art. WESB303ROC00

CROMO

CODICE	FINITURA
NVBD002ROC02	ORO
NVBD002ROC08	NERO OPACO
NVBD002ROC41	CROMO NERO LUCIDO
NVBD002ROC63	NERO OPACO GALVANICO

+ OIPITD20022B

Parte incasso





Ricambi



CR00032V



CR00033V
DEVIATORE

Descrizioni e caratteristiche tecniche non sono impegnative e possono variare senza preavviso

WESB303ROC00

Braccio doccia in **ottone cm.35** con soffione anticalcare monogetto **Navona Ø250**



CROMO

CODICE	FINITURA
WESB303ROC02	ORO
WESB303ROC08	NERO OPACO
WESB303ROC41	CROMO NERO LUCIDO
WESB303ROC63	NERO OPACO GALVANICO

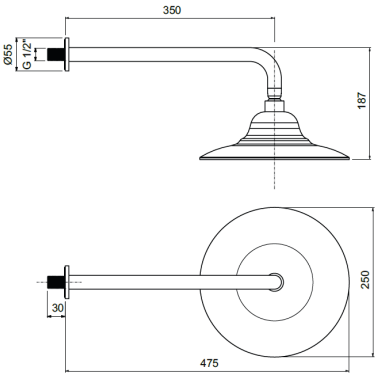

WESB304ROC00

Braccio doccia a soffitto in **ottone cm.20** con soffione anticalcare monogetto **Navona Ø250**



CROMO

CODICE	FINITURA
WESB304ROC02	ORO
WESB304ROC08	NERO OPACO
WESB304ROC41	CROMO NERO LUCIDO
WESB304ROC63	NERO OPACO GALVANICO

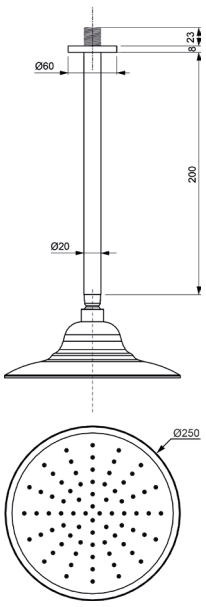

MIBO456ROC00

Bocca a parete per lavabo, attacco 1/2" - **Ø20 cm.20**



CROMO

CODICE	FINITURA
MIBO456ROC02	ORO
MIBO456ROC08	NERO OPACO
MIBO456ROC41	CROMO NERO LUCIDO
MIBO456ROC63	NERO OPACO GALVANICO

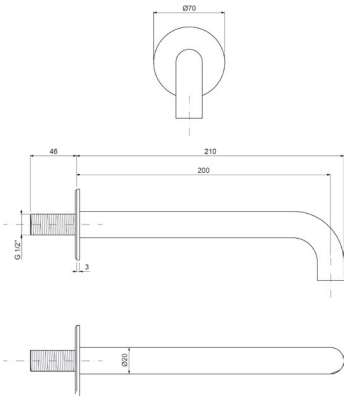

Ricambi



AR00046V
16,5×1

MIBO656ROC00

Bocca a parete per vasca, attacco 1/2" - **Ø26 cm.20**



CROMO

CODICE	FINITURA
MIBO656ROC02	ORO
MIBO656ROC08	NERO OPACO
MIBO656ROC41	CROMO NERO LUCIDO
MIBO656ROC63	NERO OPACO GALVANICO

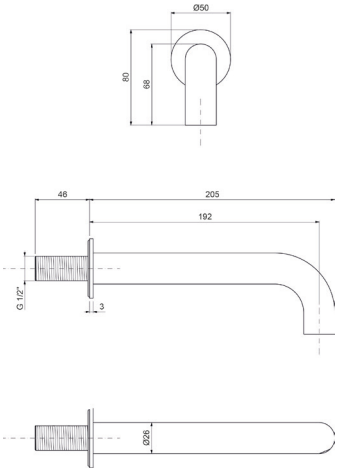

Ricambi



AR00046V
16,5×1

MNBO956ROC00

Bocca a parete per lavabo, attacco 1/2" - **cm.20**



CROMO

CODICE	FINITURA
MNBO956ROC02	ORO
MNBO956ROC08	NERO OPACO
MNBO956ROC41	CROMO NERO LUCIDO
MNBO956ROC63	NERO OPACO GALVANICO

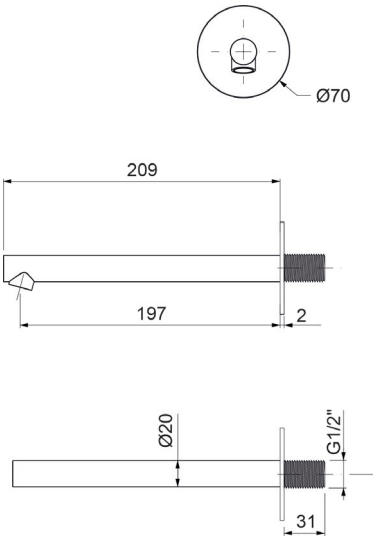

Ricambi



AR00063V
18×1

Descrizioni e caratteristiche tecniche non sono impegnative e possono variare senza preavviso

WESD005ROC00

Kit doccia **incasso** con doccia anticalcare monogetto tonda in ottone e flessibile cm.150



CROMO

CODICE	FINITURA
MISD137ROC02	ORO
MISD137ROC08	NERO OPACO
MISD137ROC41	CROMO NERO LUCIDO
MISD137ROC63	NERO OPACO GALVANICO

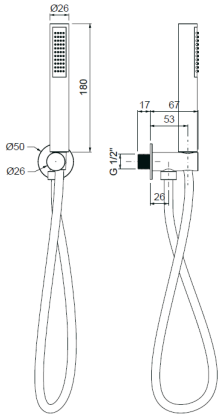

WEPA506ROC00

Presa acqua tonda ad **incasso** in ottone, attacco 1/2”M



CROMO

CODICE	FINITURA
WEPA506ROC02	ORO
WEPA506ROC08	NERO OPACO
WEPA506ROC41	CROMO NERO LUCIDO
WEPA506ROC63	NERO OPACO GALVANICO

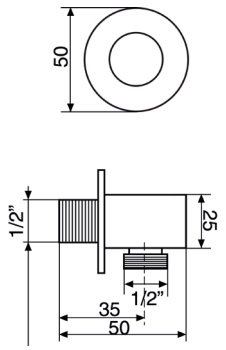

ACSF001ROC00

Sifone **lavabo** minimalista 1”1/4 senza piletta



CROMO

CODICE	FINITURA
ACSF001ROC02	ORO
ACSF001ROC08	NERO OPACO
ACSF001ROC41	CROMO NERO LUCIDO
ACSF001ROC63	NERO OPACO GALVANICO

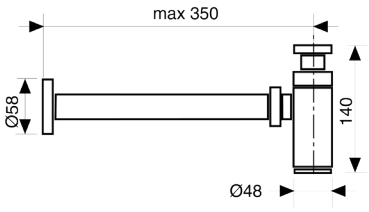

ACSF003ROC00

Sifone **bidet** minimalista 1”1/4 senza piletta



CROMO

CODICE	FINITURA
ACSF003ROC02	ORO
ACSF003ROC08	NERO OPACO
ACSF003ROC41	CROMO NERO LUCIDO
ACSF003ROC63	NERO OPACO GALVANICO

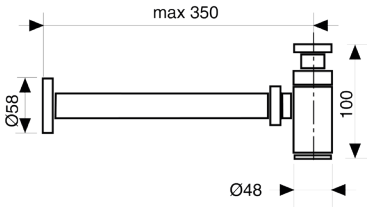

ACRS001ROC00

Rubinetto sottolavabo 1/2” con rosone



CROMO

CODICE	FINITURA
ACRS001ROC02	ORO
ACRS001ROC08	NERO OPACO
ACRS001ROC41	CROMO NERO LUCIDO
ACRS001ROC63	NERO OPACO GALVANICO

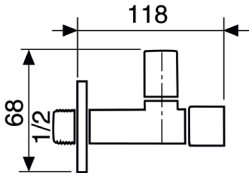

ACPT001ROC00

Piletta click-clack universale 1”1/4 con tappo Ø63



CROMO

CODICE	FINITURA
ACPT001ROC02	ORO
ACPT001ROC08	NERO OPACO
ACPT001ROC41	CROMO NERO LUCIDO
ACPT001ROC63	NERO OPACO GALVANICO

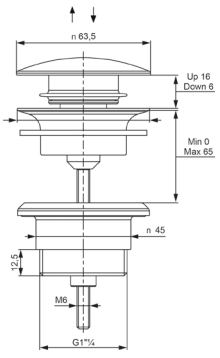

Descrizioni e caratteristiche tecniche non sono impegnative e possono variare senza preavviso

NVLC935ROC00

Monocomando lavello monoforo



CROMO

CODICE	FINITURA
NVLC935ROC02	ORO
NVLC935ROC08	NERO OPACO

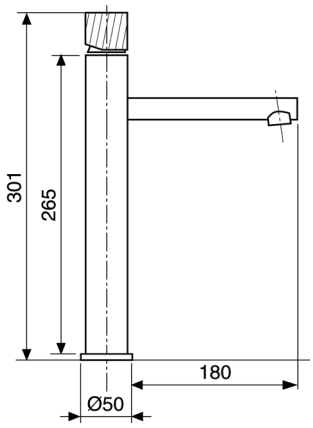

Ricambi



CR00021V
Ø25



AR00063V
18×1

NVLC947ROC00

Monocomando lavello monoforo con canna girevole e doccetta estraibile a 2 getti



CROMO

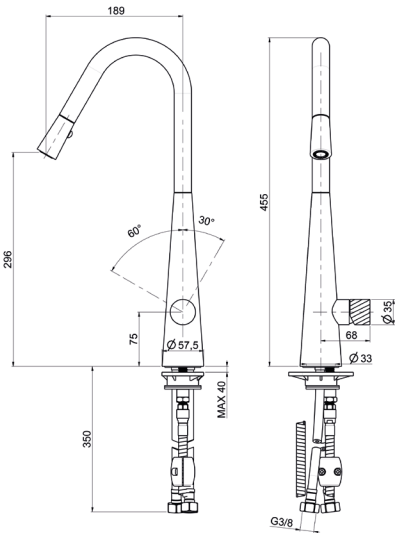

Ricambi



CR00021
Ø25

5th AVENUE

Design by Oioli Lab RD


OIOLI
MADE IN ITALY








HOT
COLD



AVMM050RO

Maniglia CLASSIC
per **miscelatore**

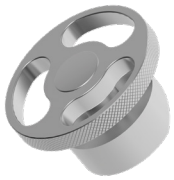

AVMM050ROC00 CROMO
AVMM050ROC01 BRONZO LUCIDO
AVMM050ROC02 ORO
AVMM050ROC03 SATINATO
AVMM050ROC05 RAME SPAZZOLATO
AVMM050ROC08 NERO OPACO
AVMM050ROC20 BIANCO OPACO
AVMM050ROC27 BLU
AVMM050ROC30 TURCHESE
AVMM050ROC32 ORO ROSA
AVMM050ROC34 ROSSO
AVMM050ROC36 AZZURRO
AVMM050ROC38 GRAFITE
AVMM050ROC40 CROMO SPAZZOLATO
AVMM050ROC41 CROMO NERO LUCIDO
AVMM050ROC47 ORO SPAZZOLATO
AVMM050ROC54 NICKEL SPAZZOLATO
AVMM050ROC63 NERO OP. GALVANICO
AVMM050ROC88 OTTONE SPAZZOLATO
AVMM050ROC90 STONE BROWN

AVMV050RO

Maniglia CLASSIC
per **vitone broccia 8×20**

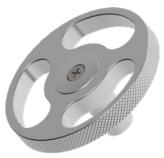

AVMV050ROC00 CROMO
AVMV050ROC01 BRONZO LUCIDO
AVMV050ROC02 ORO
AVMV050ROC03 SATINATO
AVMV050ROC05 RAME SPAZZOLATO
AVMV050ROC08 NERO OPACO
AVMV050ROC20 BIANCO OPACO
AVMV050ROC27 BLU
AVMV050ROC30 TURCHESE
AVMV050ROC32 ORO ROSA
AVMV050ROC34 ROSSO
AVMV050ROC36 AZZURRO
AVMV050ROC38 GRAFITE
AVMV050ROC40 CROMO SPAZZOLATO
AVMV050ROC41 CROMO NERO LUCIDO
AVMV050ROC47 ORO SPAZZOLATO
AVMV050ROC54 NICKEL SPAZZOLATO
AVMV050ROC63 NERO OP. GALVANICO
AVMV050ROC88 OTTONE SPAZZOLATO
AVMV050ROC90 STONE BROWN

AVMT050RO

Maniglia CLASSIC
per **termostatico**

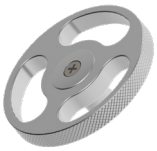

AVMT050ROC00 CROMO
AVMT050ROC01 BRONZO LUCIDO
AVMT050ROC02 ORO
AVMT050ROC03 SATINATO
AVMT050ROC05 RAME SPAZZOLATO
AVMT050ROC08 NERO OPACO
AVMT050ROC20 BIANCO OPACO
AVMT050ROC27 BLU
AVMT050ROC30 TURCHESE
AVMT050ROC32 ORO ROSA
AVMT050ROC34 ROSSO
AVMT050ROC36 AZZURRO
AVMT050ROC38 GRAFITE
AVMT050ROC40 CROMO SPAZZOLATO
AVMT050ROC41 CROMO NERO LUCIDO
AVMT050ROC47 ORO SPAZZOLATO
AVMT050ROC54 NICKEL SPAZZOLATO
AVMT050ROC63 NERO OP. GALVANICO
AVMT050ROC88 OTTONE SPAZZOLATO
AVMT050ROC90 STONE BROWN

AVMD050RO

Maniglia CLASSIC
per **deviatore con broccia**

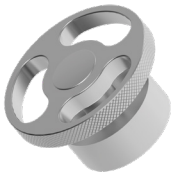

AVMD050ROC00 CROMO
AVMD050ROC01 BRONZO LUCIDO
AVMD050ROC02 ORO
AVMD050ROC03 SATINATO
AVMD050ROC05 RAME SPAZZOLATO
AVMD050ROC08 NERO OPACO
AVMD050ROC20 BIANCO OPACO
AVMD050ROC27 BLU
AVMD050ROC30 TURCHESE
AVMD050ROC32 ORO ROSA
AVMD050ROC34 ROSSO
AVMD050ROC36 AZZURRO
AVMD050ROC38 GRAFITE
AVMD050ROC40 CROMO SPAZZOLATO
AVMD050ROC41 CROMO NERO LUCIDO
AVMD050ROC47 ORO SPAZZOLATO
AVMD050ROC54 NICKEL SPAZZOLATO
AVMD050ROC63 NERO OP. GALVANICO
AVMD050ROC88 OTTONE SPAZZOLATO
AVMD050ROC90 STONE BROWN

AVMDM50RO

Maniglia CLASSIC
per **deviatore con cartuccia**

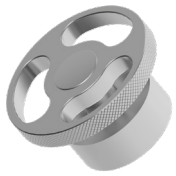

AVMDM50ROC00 CROMO
AVMDM50ROC01 BRONZO LUCIDO
AVMDM50ROC02 ORO
AVMDM50ROC03 SATINATO
AVMDM50ROC05 RAME SPAZZOLATO
AVMDM50ROC08 NERO OPACO
AVMDM50ROC20 BIANCO OPACO
AVMDM50ROC27 BLU
AVMDM50ROC30 TURCHESE
AVMDM50ROC32 ORO ROSA
AVMDM50ROC34 ROSSO
AVMDM50ROC36 AZZURRO
AVMDM50ROC38 GRAFITE
AVMDM50ROC40 CROMO SPAZZOLATO
AVMDM50ROC41 CROMO NERO LUCIDO
AVMDM50ROC47 ORO SPAZZOLATO
AVMDM50ROC54 NICKEL SPAZZOLATO
AVMDM50ROC63 NERO OP. GALVANICO
AVMDM50ROC88 OTTONE SPAZZOLATO
AVMDM50ROC90 STONE BROWN

AVMM051RO

Maniglia SOHO
per **miscelatore**



AVMM051ROC00 CROMO
AVMM051ROC01 BRONZO LUCIDO
AVMM051ROC02 ORO
AVMM051ROC03 SATINATO
AVMM051ROC05 RAME SPAZZOLATO
AVMM051ROC08 NERO OPACO
AVMM051ROC20 BIANCO OPACO
AVMM051ROC27 BLU
AVMM051ROC30 TURCHESE
AVMM051ROC32 ORO ROSA
AVMM051ROC34 ROSSO
AVMM051ROC36 AZZURRO
AVMM051ROC38 GRAFITE
AVMM051ROC39 ROSA PASTELLO
AVMM051ROC40 CROMO SPAZZOLATO
AVMM051ROC41 CROMO NERO LUCIDO
AVMM051ROC47 ORO SPAZZOLATO
AVMM051ROC54 NICKEL SPAZZOLATO
AVMM051ROC63 NERO OP. GALVANICO
AVMM051ROC88 OTTONE SPAZZOLATO
AVMM051ROC90 STONE BROWN

AVMV051RO

Maniglia SOHO
per **vitone broccia 8×20**



AVMV051ROC00 CROMO
AVMV051ROC01 BRONZO LUCIDO
AVMV051ROC02 ORO
AVMV051ROC03 SATINATO
AVMV051ROC05 RAME SPAZZOLATO
AVMV051ROC08 NERO OPACO
AVMV051ROC20 BIANCO OPACO
AVMV051ROC27 BLU
AVMV051ROC30 TURCHESE
AVMV051ROC32 ORO ROSA
AVMV051ROC34 ROSSO
AVMV051ROC36 AZZURRO
AVMV051ROC38 GRAFITE
AVMV051ROC39 ROSA PASTELLO
AVMV051ROC40 CROMO SPAZZOLATO
AVMV051ROC41 CROMO NERO LUCIDO
AVMV051ROC47 ORO SPAZZOLATO
AVMV051ROC54 NICKEL SPAZZOLATO
AVMV051ROC63 NERO OP. GALVANICO
AVMV051ROC88 OTTONE SPAZZOLATO
AVMV051ROC90 STONE BROWN

AVMT051RO

Maniglia SOHO
per **termostatico**



AVMT051ROC00 CROMO
AVMT051ROC01 BRONZO LUCIDO
AVMT051ROC02 ORO
AVMT051ROC03 SATINATO
AVMT051ROC05 RAME SPAZZOLATO
AVMT051ROC08 NERO OPACO
AVMT051ROC20 BIANCO OPACO
AVMT051ROC27 BLU
AVMT051ROC30 TURCHESE
AVMT051ROC32 ORO ROSA
AVMT051ROC34 ROSSO
AVMT051ROC36 AZZURRO
AVMT051ROC38 GRAFITE
AVMT051ROC39 ROSA PASTELLO
AVMT051ROC40 CROMO SPAZZOLATO
AVMT051ROC41 CROMO NERO LUCIDO
AVMT051ROC47 ORO SPAZZOLATO
AVMT051ROC54 NICKEL SPAZZOLATO
AVMT051ROC63 NERO OP. GALVANICO
AVMT051ROC88 OTTONE SPAZZOLATO
AVMT051ROC90 STONE BROWN

AVMD051RO

Maniglia SOHO
per **deviatore con broccia**



AVMD051ROC00 CROMO
AVMD051ROC01 BRONZO LUCIDO
AVMD051ROC02 ORO
AVMD051ROC03 SATINATO
AVMD051ROC05 RAME SPAZZOLATO
AVMD051ROC08 NERO OPACO
AVMD051ROC20 BIANCO OPACO
AVMD051ROC27 BLU
AVMD051ROC30 TURCHESE
AVMD051ROC32 ORO ROSA
AVMD051ROC34 ROSSO
AVMD051ROC36 AZZURRO
AVMD051ROC38 GRAFITE
AVMD051ROC39 ROSA PASTELLO
AVMD051ROC40 CROMO SPAZZOLATO
AVMD051ROC41 CROMO NERO LUCIDO
AVMD051ROC47 ORO SPAZZOLATO
AVMD051ROC54 NICKEL SPAZZOLATO
AVMD051ROC63 NERO OP. GALVANICO
AVMD051ROC88 OTTONE SPAZZOLATO
AVMD051ROC90 STONE BROWN

AVMDM51RO

Maniglia SOHO
per **deviatore con cartuccia**



AVMDM51ROC00 CROMO
AVMDM51ROC01 BRONZO LUCIDO
AVMDM51ROC02 ORO
AVMDM51ROC03 SATINATO
AVMDM51ROC05 RAME SPAZZOLATO
AVMDM51ROC08 NERO OPACO
AVMDM51ROC20 BIANCO OPACO
AVMDM51ROC27 BLU
AVMDM51ROC30 TURCHESE
AVMDM51ROC32 ORO ROSA
AVMDM51ROC34 ROSSO
AVMDM51ROC36 AZZURRO
AVMDM51ROC38 GRAFITE
AVMDM51ROC39 ROSA PASTELLO
AVMDM51ROC40 CROMO SPAZZOLATO
AVMDM51ROC41 CROMO NERO LUCIDO
AVMDM51ROC47 ORO SPAZZOLATO
AVMDM51ROC54 NICKEL SPAZZOLATO
AVMDM51ROC63 NERO OP. GALVANICO
AVMDM51ROC88 OTTONE SPAZZOLATO
AVMDM51ROC90 STONE BROWN

AVMM057RO

Maniglia FLORENCE
per **miscelatore**



AVMM057ROC00 CROMO
AVMM057ROC01 BRONZO LUCIDO
AVMM057ROC02 ORO
AVMM057ROC03 SATINATO
AVMM057ROC05 RAME SPAZZOLATO
AVMM057ROC08 NERO OPACO
AVMM057ROC20 BIANCO OPACO
AVMM057ROC27 BLU
AVMM057ROC30 TURCHESE
AVMM057ROC32 ORO ROSA
AVMM057ROC34 ROSSO
AVMM057ROC36 AZZURRO
AVMM057ROC38 GRAFITE
AVMM057ROC39 ROSA PASTELLO
AVMM057ROC40 CROMO SPAZZOLATO
AVMM057ROC41 CROMO NERO LUCIDO
AVMM057ROC47 ORO SPAZZOLATO
AVMM057ROC54 NICKEL SPAZZOLATO
AVMM057ROC63 NERO OP. GALVANICO
AVMM057ROC88 OTTONE SPAZZOLATO
AVMM057ROC90 STONE BROWN

AVMV057RO

Maniglia FLORENCE
per **vitone broccia 8×20**

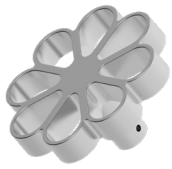

AVMV057ROC00 CROMO
AVMV057ROC01 BRONZO LUCIDO
AVMV057ROC02 ORO
AVMV057ROC03 SATINATO
AVMV057ROC05 RAME SPAZZOLATO
AVMV057ROC08 NERO OPACO
AVMV057ROC20 BIANCO OPACO
AVMV057ROC27 BLU
AVMV057ROC30 TURCHESE
AVMV057ROC32 ORO ROSA
AVMV057ROC34 ROSSO
AVMV057ROC36 AZZURRO
AVMV057ROC38 GRAFITE
AVMV057ROC39 ROSA PASTELLO
AVMV057ROC40 CROMO SPAZZOLATO
AVMV057ROC41 CROMO NERO LUCIDO
AVMV057ROC47 ORO SPAZZOLATO
AVMV057ROC54 NICKEL SPAZZOLATO
AVMV057ROC63 NERO OP. GALVANICO
AVMV057ROC88 OTTONE SPAZZOLATO
AVMV057ROC90 STONE BROWN

AVMT057RO

Maniglia FLORENCE
per **termostatico**

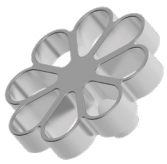

AVMT057ROC00 CROMO
AVMT057ROC01 BRONZO LUCIDO
AVMT057ROC02 ORO
AVMT057ROC03 SATINATO
AVMT057ROC05 RAME SPAZZOLATO
AVMT057ROC08 NERO OPACO
AVMT057ROC20 BIANCO OPACO
AVMT057ROC27 BLU
AVMT057ROC30 TURCHESE
AVMT057ROC32 ORO ROSA
AVMT057ROC34 ROSSO
AVMT057ROC36 AZZURRO
AVMT057ROC38 GRAFITE
AVMT057ROC39 ROSA PASTELLO
AVMT057ROC40 CROMO SPAZZOLATO
AVMT057ROC41 CROMO NERO LUCIDO
AVMT057ROC47 ORO SPAZZOLATO
AVMT057ROC54 NICKEL SPAZZOLATO
AVMT057ROC63 NERO OP. GALVANICO
AVMT057ROC88 OTTONE SPAZZOLATO
AVMT057ROC90 STONE BROWN

AVMD057RO

Maniglia FLORENCE
per **deviatore con broccia**



AVMD057ROC00 CROMO
AVMD057ROC01 BRONZO LUCIDO
AVMD057ROC02 ORO
AVMD057ROC03 SATINATO
AVMD057ROC05 RAME SPAZZOLATO
AVMD057ROC08 NERO OPACO
AVMD057ROC20 BIANCO OPACO
AVMD057ROC27 BLU
AVMD057ROC30 TURCHESE
AVMD057ROC32 ORO ROSA
AVMD057ROC34 ROSSO
AVMD057ROC36 AZZURRO
AVMD057ROC38 GRAFITE
AVMD057ROC39 ROSA PASTELLO
AVMD057ROC40 CROMO SPAZZOLATO
AVMD057ROC41 CROMO NERO LUCIDO
AVMD057ROC47 ORO SPAZZOLATO
AVMD057ROC54 NICKEL SPAZZOLATO
AVMD057ROC63 NERO OP. GALVANICO
AVMD057ROC88 OTTONE SPAZZOLATO
AVMD057ROC90 STONE BROWN

AVMDM57RO

Maniglia FLORENCE
per **deviatore con cartuccia**



AVMDM57ROC00 CROMO
AVMDM57ROC01 BRONZO LUCIDO
AVMDM57ROC02 ORO
AVMDM57ROC03 SATINATO
AVMDM57ROC05 RAME SPAZZOLATO
AVMDM57ROC08 NERO OPACO
AVMDM57ROC20 BIANCO OPACO
AVMDM57ROC27 BLU
AVMDM57ROC30 TURCHESE
AVMDM57ROC32 ORO ROSA
AVMDM57ROC34 ROSSO
AVMDM57ROC36 AZZURRO
AVMDM57ROC38 GRAFITE
AVMDM57ROC39 ROSA PASTELLO
AVMDM57ROC40 CROMO SPAZZOLATO
AVMDM57ROC41 CROMO NERO LUCIDO
AVMDM57ROC47 ORO SPAZZOLATO
AVMDM57ROC54 NICKEL SPAZZOLATO
AVMDM57ROC63 NERO OP. GALVANICO
AVMDM57ROC88 OTTONE SPAZZOLATO
AVMDM57ROC90 STONE BROWN

AVMM058RO

Maniglia TUBE
per **miscelatore**



AVMM058ROC00 CROMO
AVMM058ROC01 BRONZO LUCIDO
AVMM058ROC02 ORO
AVMM058ROC03 SATINATO
AVMM058ROC05 RAME SPAZZOLATO
AVMM058ROC08 NERO OPACO
AVMM058ROC20 BIANCO OPACO
AVMM058ROC27 BLU
AVMM058ROC30 TURCHESE
AVMM058ROC32 ORO ROSA
AVMM058ROC34 ROSSO
AVMM058ROC36 AZZURRO
AVMM058ROC38 GRAFITE
AVMM058ROC39 ROSA PASTELLO
AVMM058ROC40 CROMO SPAZZOLATO
AVMM058ROC41 CROMO NERO LUCIDO
AVMM058ROC47 ORO SPAZZOLATO
AVMM058ROC54 NICKEL SPAZZOLATO
AVMM058ROC63 NERO OP. GALVANICO
AVMM058ROC88 OTTONE SPAZZOLATO
AVMM058ROC90 STONE BROWN

AVMV058RO

Maniglia TUBE
per **vitone broccia 8×20**



AVMV058ROC00 CROMO
AVMV058ROC01 BRONZO LUCIDO
AVMV058ROC02 ORO
AVMV058ROC03 SATINATO
AVMV058ROC05 RAME SPAZZOLATO
AVMV058ROC08 NERO OPACO
AVMV058ROC20 BIANCO OPACO
AVMV058ROC27 BLU
AVMV058ROC30 TURCHESE
AVMV058ROC32 ORO ROSA
AVMV058ROC34 ROSSO
AVMV058ROC36 AZZURRO
AVMV058ROC38 GRAFITE
AVMV058ROC39 ROSA PASTELLO
AVMV058ROC40 CROMO SPAZZOLATO
AVMV058ROC41 CROMO NERO LUCIDO
AVMV058ROC47 ORO SPAZZOLATO
AVMV058ROC54 NICKEL SPAZZOLATO
AVMV058ROC63 NERO OP. GALVANICO
AVMV058ROC88 OTTONE SPAZZOLATO
AVMV058ROC90 STONE BROWN

AVMT058RO

Maniglia TUBE
per **termostatico**



AVMT058ROC00 CROMO
AVMT058ROC01 BRONZO LUCIDO
AVMT058ROC02 ORO
AVMT058ROC03 SATINATO
AVMT058ROC05 RAME SPAZZOLATO
AVMT058ROC08 NERO OPACO
AVMT058ROC20 BIANCO OPACO
AVMT058ROC27 BLU
AVMT058ROC30 TURCHESE
AVMT058ROC32 ORO ROSA
AVMT058ROC34 ROSSO
AVMT058ROC36 AZZURRO
AVMT058ROC38 GRAFITE
AVMT058ROC39 ROSA PASTELLO
AVMT058ROC40 CROMO SPAZZOLATO
AVMT058ROC41 CROMO NERO LUCIDO
AVMT058ROC47 ORO SPAZZOLATO
AVMT058ROC54 NICKEL SPAZZOLATO
AVMT058ROC63 NERO OP. GALVANICO
AVMT058ROC88 OTTONE SPAZZOLATO
AVMT058ROC90 STONE BROWN

AVMD058RO

Maniglia TUBE
per **deviatore con broccia**



AVMD058ROC00 CROMO
AVMD058ROC01 BRONZO LUCIDO
AVMD058ROC02 ORO
AVMD058ROC03 SATINATO
AVMD058ROC05 RAME SPAZZOLATO
AVMD058ROC08 NERO OPACO
AVMD058ROC20 BIANCO OPACO
AVMD058ROC27 BLU
AVMD058ROC30 TURCHESE
AVMD058ROC32 ORO ROSA
AVMD058ROC34 ROSSO
AVMD058ROC36 AZZURRO
AVMD058ROC38 GRAFITE
AVMD058ROC39 ROSA PASTELLO
AVMD058ROC40 CROMO SPAZZOLATO
AVMD058ROC41 CROMO NERO LUCIDO
AVMD058ROC47 ORO SPAZZOLATO
AVMD058ROC54 NICKEL SPAZZOLATO
AVMD058ROC63 NERO OP. GALVANICO
AVMD058ROC88 OTTONE SPAZZOLATO
AVMD058ROC90 STONE BROWN

AVMDM58RO

Maniglia TUBE
per **deviatore con cartuccia**



AVMDM58ROC00 CROMO
AVMDM58ROC01 BRONZO LUCIDO
AVMDM58ROC02 ORO
AVMDM58ROC03 SATINATO
AVMDM58ROC05 RAME SPAZZOLATO
AVMDM58ROC08 NERO OPACO
AVMDM58ROC20 BIANCO OPACO
AVMDM58ROC27 BLU
AVMDM58ROC30 TURCHESE
AVMDM58ROC32 ORO ROSA
AVMDM58ROC34 ROSSO
AVMDM58ROC36 AZZURRO
AVMDM58ROC38 GRAFITE
AVMDM58ROC39 ROSA PASTELLO
AVMDM58ROC40 CROMO SPAZZOLATO
AVMDM58ROC41 CROMO NERO LUCIDO
AVMDM58ROC47 ORO SPAZZOLATO
AVMDM58ROC54 NICKEL SPAZZOLATO
AVMDM58ROC63 NERO OP. GALVANICO
AVMDM58ROC88 OTTONE SPAZZOLATO
AVMDM58ROC90 STONE BROWN

AVMM056RO

Maniglia VEGAS per **miscelatore**

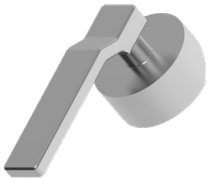

AVMM056ROC00 CROMO
AVMM056ROC01 BRONZO LUCIDO
AVMM056ROC02 ORO
AVMM056ROC03 SATINATO
AVMM056ROC05 RAME SPAZZOLATO
AVMM056ROC08 NERO OPACO
AVMM056ROC20 BIANCO OPACO
AVMM056ROC27 BLU
AVMM056ROC30 TURCHESE
AVMM056ROC32 ORO ROSA
AVMM056ROC34 ROSSO
AVMM056ROC36 AZZURRO
AVMM056ROC38 GRAFITE
AVMM056ROC39 ROSA PASTELLO
AVMM056ROC40 CROMO SPAZZOLATO
AVMM056ROC41 CROMO NERO LUCIDO
AVMM056ROC47 ORO SPAZZOLATO
AVMM056ROC54 NICKEL SPAZZOLATO
AVMM056ROC63 NERO OP. GALVANICO
AVMM056ROC88 OTTONE SPAZZOLATO
AVMM056ROC90 STONE BROWN

AVMVH56RO

Maniglia VEGAS per **vitone broccia 8×20** con incisione HOT



AVMVH56ROC00 CROMO
AVMVH56ROC01 BRONZO LUCIDO
AVMVH56ROC02 ORO
AVMVH56ROC03 SATINATO
AVMVH56ROC05 RAME SPAZZOLATO
AVMVH56ROC08 NERO OPACO
AVMVH56ROC20 BIANCO OPACO
AVMVH56ROC27 BLU
AVMVH56ROC30 TURCHESE
AVMVH56ROC32 ORO ROSA
AVMVH56ROC34 ROSSO
AVMVH56ROC36 AZZURRO
AVMVH56ROC38 GRAFITE
AVMVH56ROC39 ROSA PASTELLO
AVMVH56ROC40 CROMO SPAZZOLATO
AVMVH56ROC41 CROMO NERO LUCIDO
AVMVH56ROC47 ORO SPAZZOLATO
AVMVH56ROC54 NICKEL SPAZZOLATO
AVMVH56ROC63 NERO OP. GALVANICO
AVMVH56ROC88 OTTONE SPAZZOLATO
AVMVH56ROC90 STONE BROWN

AVMVC56RO

Maniglia VEGAS per **vitone broccia 8×20** con incisione COLD



AVMVC56ROC00 CROMO
AVMVC56ROC01 BRONZO LUCIDO
AVMVC56ROC02 ORO
AVMVC56ROC03 SATINATO
AVMVC56ROC05 RAME SPAZZOLATO
AVMVC56ROC08 NERO OPACO
AVMVC56ROC20 BIANCO OPACO
AVMVC56ROC27 BLU
AVMVC56ROC30 TURCHESE
AVMVC56ROC32 ORO ROSA
AVMVC56ROC34 ROSSO
AVMVC56ROC36 AZZURRO
AVMVC56ROC38 GRAFITE
AVMVC56ROC39 ROSA PASTELLO
AVMVC56ROC40 CROMO SPAZZOLATO
AVMVC56ROC41 CROMO NERO LUCIDO
AVMVC56ROC47 ORO SPAZZOLATO
AVMVC56ROC54 NICKEL SPAZZOLATO
AVMVC56ROC63 NERO OP. GALVANICO
AVMVC56ROC88 OTTONE SPAZZOLATO
AVMVC56ROC90 STONE BROWN

AVMT056RO

Maniglia VEGAS per **termostatico**



AVMT056ROC00 CROMO
AVMT056ROC01 BRONZO LUCIDO
AVMT056ROC02 ORO
AVMT056ROC03 SATINATO
AVMT056ROC05 RAME SPAZZOLATO
AVMT056ROC08 NERO OPACO
AVMT056ROC20 BIANCO OPACO
AVMT056ROC27 BLU
AVMT056ROC30 TURCHESE
AVMT056ROC32 ORO ROSA
AVMT056ROC34 ROSSO
AVMT056ROC36 AZZURRO
AVMT056ROC38 GRAFITE
AVMT056ROC39 ROSA PASTELLO
AVMT056ROC40 CROMO SPAZZOLATO
AVMT056ROC41 CROMO NERO LUCIDO
AVMT056ROC47 ORO SPAZZOLATO
AVMT056ROC54 NICKEL SPAZZOLATO
AVMT056ROC63 NERO OP. GALVANICO
AVMT056ROC88 OTTONE SPAZZOLATO
AVMT056ROC90 STONE BROWN

AVMD056RO

Maniglia VEGAS per **deviatore con broccia**



AVMD056ROC00 CROMO
AVMD056ROC01 BRONZO LUCIDO
AVMD056ROC02 ORO
AVMD056ROC03 SATINATO
AVMD056ROC05 RAME SPAZZOLATO
AVMD056ROC08 NERO OPACO
AVMD056ROC20 BIANCO OPACO
AVMD056ROC27 BLU
AVMD056ROC30 TURCHESE
AVMD056ROC32 ORO ROSA
AVMD056ROC34 ROSSO
AVMD056ROC36 AZZURRO
AVMD056ROC38 GRAFITE
AVMD056ROC39 ROSA PASTELLO
AVMD056ROC40 CROMO SPAZZOLATO
AVMD056ROC41 CROMO NERO LUCIDO
AVMD056ROC47 ORO SPAZZOLATO
AVMD056ROC54 NICKEL SPAZZOLATO
AVMD056ROC63 NERO OP. GALVANICO
AVMD056ROC88 OTTONE SPAZZOLATO
AVMD056ROC90 STONE BROWN

AVMDM56RO

Maniglia VEGAS per **deviatore con cartuccia**

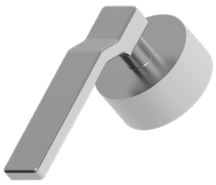

AVMDM56ROC00 CROMO
AVMDM56ROC01 BRONZO LUCIDO
AVMDM56ROC02 ORO
AVMDM56ROC03 SATINATO
AVMDM56ROC05 RAME SPAZZOLATO
AVMDM56ROC08 NERO OPACO
AVMDM56ROC20 BIANCO OPACO
AVMDM56ROC27 BLU
AVMDM56ROC30 TURCHESE
AVMDM56ROC32 ORO ROSA
AVMDM56ROC34 ROSSO
AVMDM56ROC36 AZZURRO
AVMDM56ROC38 GRAFITE
AVMDM56ROC39 ROSA PASTELLO
AVMDM56ROC40 CROMO SPAZZOLATO
AVMDM56ROC41 CROMO NERO LUCIDO
AVMDM56ROC47 ORO SPAZZOLATO
AVMDM56ROC54 NICKEL SPAZZOLATO
AVMDM56ROC63 NERO OP. GALVANICO
AVMDM56ROC88 OTTONE SPAZZOLATO
AVMDM56ROC90 STONE BROWN

AVLS000ROC00

Monocomando lavabo con scarico automatico 1”1/4



CROMO

CODICE	FINITURA
AVLS000ROC01	BRONZO LUCIDO
AVLS000ROC02	ORO
AVLS000ROC03	SATINATO
AVLS000ROC05	RAME SPAZZOLATO LUCIDO
AVLS000ROC08	NERO OPACO
AVLS000ROC20	BIANCO OPACO
AVLS000ROC30	TURCHESE
AVLS000ROC38	GRAFITE
AVLS000ROC39	ROSA PASTELLO
AVLS000ROC40	CROMO SPAZZOLATO
AVLS000ROC41	CROMO NERO LUCIDO
AVLS000ROC47	ORO SPAZZOLATO OPACO
AVLS000ROC54	NICKEL SPAZZOLATO N/P
AVLS000ROC63	NERO OPACO GALVANICO
AVLS000ROC88	OTTONE SPAZZOLATO
AVLS000ROC90	STONE BROWN

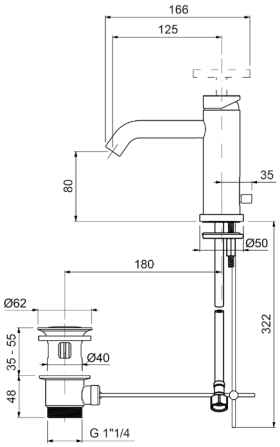

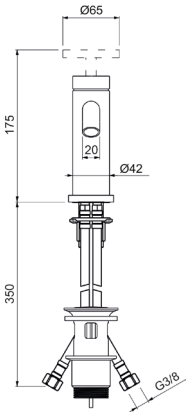

Ricambi


CR00030V
Ø30


AR00046V
16×1


FL00001V
10×1×3/8F cm.35


KT00004V
L.70

Ordinare 1 maniglia separatamente
• **AVMM** maniglia per miscelatore

AVLT001ROC00

Monocomando lavabo testa cieca



CROMO

CODICE	FINITURA
AVLT001ROC01	BRONZO LUCIDO
AVLT001ROC02	ORO
AVLT001ROC03	SATINATO
AVLT001ROC05	RAME SPAZZOLATO LUCIDO
AVLT001ROC08	NERO OPACO
AVLT001ROC20	BIANCO OPACO
AVLT001ROC30	TURCHESE
AVLT001ROC38	GRAFITE
AVLT001ROC39	ROSA PASTELLO
AVLT001ROC40	CROMO SPAZZOLATO
AVLT001ROC41	CROMO NERO LUCIDO
AVLT001ROC47	ORO SPAZZOLATO OPACO
AVLT001ROC54	NICKEL SPAZZOLATO N/P
AVLT001ROC63	NERO OPACO GALVANICO
AVLT001ROC88	OTTONE SPAZZOLATO
AVLT001ROC90	STONE BROWN

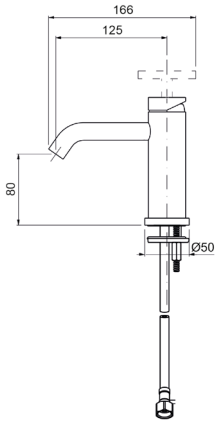

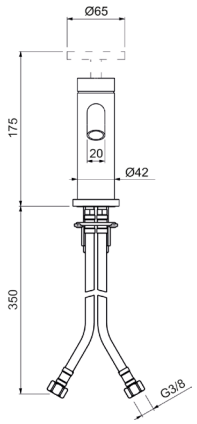

Ricambi


CR00030V
Ø30


AR00046V
16×1


FL00001V
10×1×3/8F cm.35


KT00004V
L.70

Ordinare 1 maniglia separatamente
• **AVMM** maniglia per miscelatore

AVLS003ROC00

Monocomando lavabo medio con scarico automatico 1”1/4



CROMO

CODICE	FINITURA
AVLS003ROC01	BRONZO LUCIDO
AVLS003ROC02	ORO
AVLS003ROC03	SATINATO
AVLS003ROC05	RAME SPAZZOLATO LUCIDO
AVLS003ROC08	NERO OPACO
AVLS003ROC20	BIANCO OPACO
AVLS003ROC30	TURCHESE
AVLS003ROC38	GRAFITE
AVLS003ROC39	ROSA PASTELLO
AVLS003ROC40	CROMO SPAZZOLATO
AVLS003ROC41	CROMO NERO LUCIDO
AVLS003ROC47	ORO SPAZZOLATO OPACO
AVLS003ROC54	NICKEL SPAZZOLATO N/P
AVLS003ROC63	NERO OPACO GALVANICO
AVLS003ROC88	OTTONE SPAZZOLATO
AVLS003ROC90	STONE BROWN

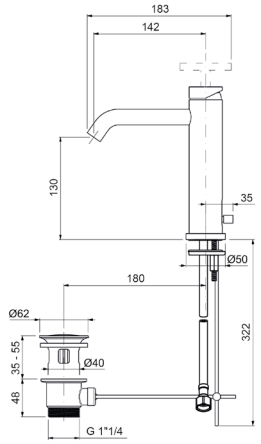

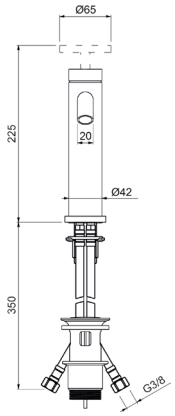

Ricambi


CR00030V
Ø30


AR00046V
16×1


FL00001V
10×1×3/8F cm.35


KT00004V
L.70

Ordinare 1 maniglia separatamente
• **AVMM** maniglia per miscelatore

AVLT003ROC00

Monocomando lavabo medio testa cieca



CROMO

CODICE	FINITURA
AVLT003ROC01	BRONZO LUCIDO
AVLT003ROC02	ORO
AVLT003ROC03	SATINATO
AVLT003ROC05	RAME SPAZZOLATO LUCIDO
AVLT003ROC08	NERO OPACO
AVLT003ROC20	BIANCO OPACO
AVLT003ROC30	TURCHESE
AVLT003ROC38	GRAFITE
AVLT003ROC39	ROSA PASTELLO
AVLT003ROC40	CROMO SPAZZOLATO
AVLT003ROC41	CROMO NERO LUCIDO
AVLT003ROC47	ORO SPAZZOLATO OPACO
AVLT003ROC54	NICKEL SPAZZOLATO N/P
AVLT003ROC63	NERO OPACO GALVANICO
AVLT003ROC88	OTTONE SPAZZOLATO
AVLT003ROC90	STONE BROWN

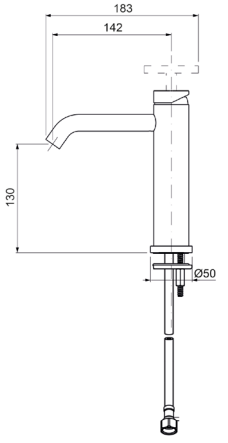

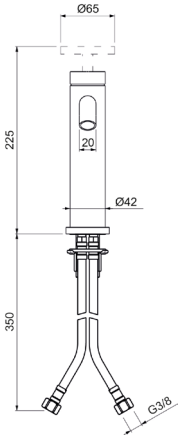

Ricambi


CR00030V
Ø30


AR00046V
16×1


FL00001V
10×1×3/8F cm.35


KT00004V
L.70

Ordinare 1 maniglia separatamente
• **AVMM** maniglia per miscelatore

Descrizioni e caratteristiche tecniche non sono impegnative e possono variare senza preavviso

AVLT004ROC00

Monocomando lavabo alto testa cieca



CROMO

CODICE	FINITURA
AVLT004ROC01	BRONZO LUCIDO
AVLT004ROC02	ORO
AVLT004ROC03	SATINATO
AVLT004ROC05	RAME SPAZZOLATO LUCIDO
AVLT004ROC08	NERO OPACO
AVLT004ROC20	BIANCO OPACO
AVLT004ROC30	TURCHESE
AVLT004ROC38	GRAFITE
AVLT004ROC39	ROSA PASTELLO
AVLT004ROC40	CROMO SPAZZOLATO
AVLT004ROC41	CROMO NERO LUCIDO
AVLT004ROC47	ORO SPAZZOLATO OPACO
AVLT004ROC54	NICKEL SPAZZOLATO N/P
AVLT004ROC63	NERO OPACO GALVANICO
AVLT004ROC88	OTTONE SPAZZOLATO
AVLT004ROC90	STONE BROWN

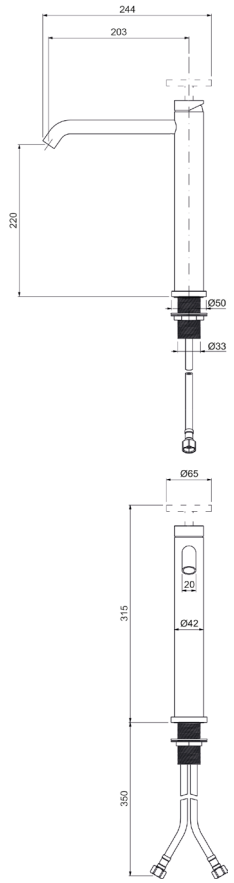

Ricambi


CR00030V
Ø30


AR00046V
16×1


FL00005V
10×1×3/8F L.600


KT00023V
33×19

Ordinare 1 maniglia separatamente
• **AVMM** maniglia per miscelatore

AVLI033ROC00

Monocomando lavabo a parete



CROMO

CODICE	FINITURA
AVLA033ROC01	BRONZO LUCIDO
AVLA033ROC02	ORO
AVLA033ROC03	SATINATO
AVLA033ROC05	RAME SPAZZOLATO LUCIDO
AVLA033ROC08	NERO OPACO
AVLA033ROC20	BIANCO OPACO
AVLA033ROC30	TURCHESE
AVLA033ROC38	GRAFITE
AVLA033ROC39	ROSA PASTELLO
AVLA033ROC40	CROMO SPAZZOLATO
AVLA033ROC41	CROMO NERO LUCIDO
AVLA033ROC47	ORO SPAZZOLATO OPACO
AVLA033ROC54	NICKEL SPAZZOLATO N/P
AVLA033ROC63	NERO OPACO GALVANICO
AVLA033ROC88	OTTONE SPAZZOLATO
AVLA033ROC90	STONE BROWN

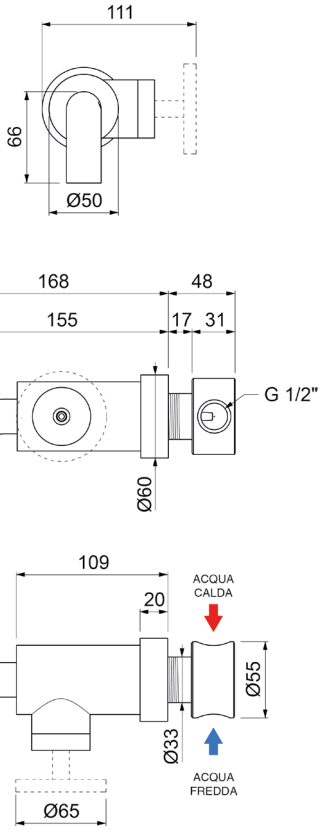

Ricambi


CR00030V
Ø30


AR00058V
24×1

Ordinare 1 maniglia separatamente
• **AVMM** maniglia per miscelatore

AVBS005ROC00

Monocomando bidet con scarico automatico 1”1/4



CROMO

CODICE	FINITURA
AVBS005ROC01	BRONZO LUCIDO
AVBS005ROC02	ORO
AVBS005ROC03	SATINATO
AVBS005ROC05	RAME SPAZZOLATO LUCIDO
AVBS005ROC08	NERO OPACO
AVBS005ROC20	BIANCO OPACO
AVBS005ROC30	TURCHESE
AVBS005ROC38	GRAFITE
AVBS005ROC39	ROSA PASTELLO
AVBS005ROC40	CROMO SPAZZOLATO
AVBS005ROC41	CROMO NERO LUCIDO
AVBS005ROC47	ORO SPAZZOLATO OPACO
AVBS005ROC54	NICKEL SPAZZOLATO N/P
AVBS005ROC63	NERO OPACO GALVANICO
AVBS005ROC88	OTTONE SPAZZOLATO
AVBS005ROC90	STONE BROWN

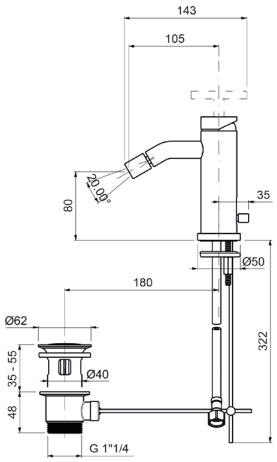

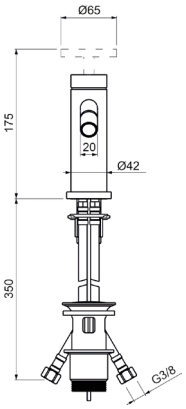

Ricambi





Ordinare 1 maniglia separatamente
• **AVMM** maniglia per miscelatore

AVBT005ROC00

Monocomando bidet testa cieca



CROMO

CODICE	FINITURA
AVBT005ROC01	BRONZO LUCIDO
AVBT005ROC02	ORO
AVBT005ROC03	SATINATO
AVBT005ROC05	RAME SPAZZOLATO LUCIDO
AVBT005ROC08	NERO OPACO
AVBT005ROC20	BIANCO OPACO
AVBT005ROC30	TURCHESE
AVBT005ROC38	GRAFITE
AVBT005ROC39	ROSA PASTELLO
AVBT005ROC40	CROMO SPAZZOLATO
AVBT005ROC41	CROMO NERO LUCIDO
AVBT005ROC47	ORO SPAZZOLATO OPACO
AVBT005ROC54	NICKEL SPAZZOLATO N/P
AVBT005ROC63	NERO OPACO GALVANICO
AVBT005ROC88	OTTONE SPAZZOLATO
AVBT005ROC90	STONE BROWN

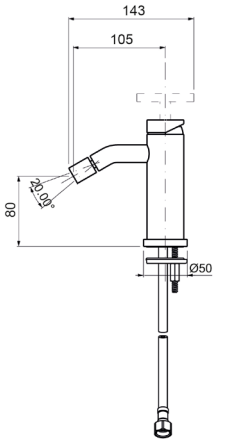

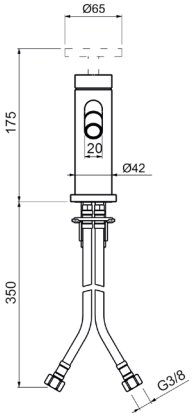

Ricambi





Ordinare 1 maniglia separatamente
• **AVMM** maniglia per miscelatore

Descrizioni e caratteristiche tecniche non sono impegnative e possono variare senza preavviso

AVEL102ROC00

Parti esterne per monocomando lavabo a parete in 2 parti, piastre tonde

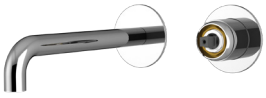

CROMO

CODICE	FINITURA
AVEL102ROC01	BRONZO LUCIDO
AVEL102ROC02	ORO
AVEL102ROC03	SATINATO
AVEL102ROC05	RAME SPAZZOLATO LUCIDO
AVEL102ROC08	NERO OPACO
AVEL102ROC20	BIANCO OPACO
AVEL102ROC30	TURCHESE
AVEL102ROC38	GRAFITE
AVEL102ROC39	ROSA PASTELLO
AVEL102ROC40	CROMO SPAZZOLATO
AVEL102ROC41	CROMO NERO LUCIDO
AVEL102ROC47	ORO SPAZZOLATO OPACO
AVEL102ROC54	NICKEL SPAZZOLATO N/P
AVEL102ROC63	NERO OPACO GALVANICO
AVEL102ROC88	OTTONE SPAZZOLATO
AVEL102ROC90	STONE BROWN

+ OIPILA35000E

Parte incasso

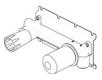

+ OIPILA35001B

Parte incasso

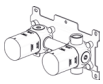

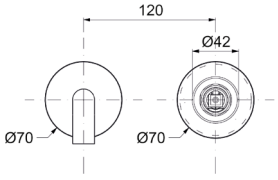

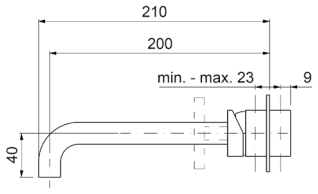

Ricambi



CR00003V
Ø35



AR00046V
16×1

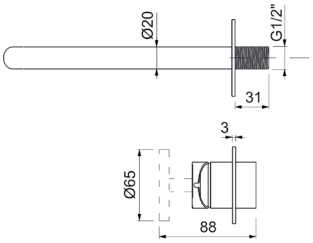

Ordinare 1 maniglia separatamente
• **AVMM** maniglia per miscelatore

AVEL902ROC00

Parti esterne per monocomando lavabo a parete in 2 parti, piastre tonde

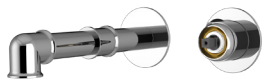

CROMO

CODICE	FINITURA
AVEL902ROC01	BRONZO LUCIDO
AVEL902ROC02	ORO
AVEL902ROC03	SATINATO
AVEL902ROC05	RAME SPAZZOLATO LUCIDO
AVEL902ROC08	NERO OPACO
AVEL902ROC20	BIANCO OPACO
AVEL902ROC30	TURCHESE
AVEL902ROC38	GRAFITE
AVEL902ROC39	ROSA PASTELLO
AVEL902ROC40	CROMO SPAZZOLATO
AVEL902ROC41	CROMO NERO LUCIDO
AVEL902ROC47	ORO SPAZZOLATO OPACO
AVEL902ROC54	NICKEL SPAZZOLATO N/P
AVEL902ROC63	NERO OPACO GALVANICO
AVEL902ROC88	OTTONE SPAZZOLATO
AVEL902ROC90	STONE BROWN

+ OIPILA35000E

Parte incasso

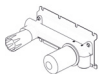

+ OIPILA35001B

Parte incasso

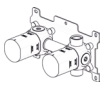

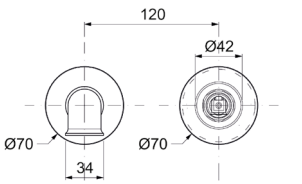

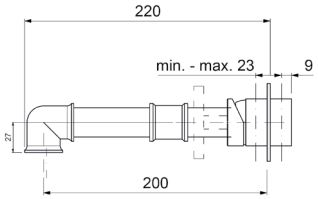

Ricambi



CR00003V
Ø35



AR00035V
24×1

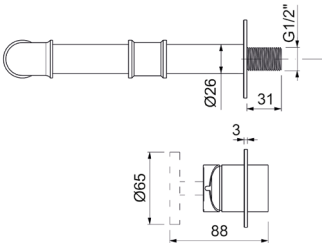

Ordinare 1 maniglia separatamente
• **AVMM** maniglia per miscelatore

AVEL063ROC00

Parti esterne per batteria lavabo a parete 3 fori **BOCCA CM.15**



CROMO

CODICE	FINITURA
AVEL063ROC01	BRONZO LUCIDO
AVEL063ROC02	ORO
AVEL063ROC03	SATINATO
AVEL063ROC05	RAME SPAZZOLATO LUCIDO
AVEL063ROC08	NERO OPACO
AVEL063ROC20	BIANCO OPACO
AVEL063ROC30	TURCHESE
AVEL063ROC38	GRAFITE
AVEL063ROC39	ROSA PASTELLO
AVEL063ROC40	CROMO SPAZZOLATO
AVEL063ROC41	CROMO NERO LUCIDO
AVEL063ROC47	ORO SPAZZOLATO OPACO
AVEL063ROC54	NICKEL SPAZZOLATO N/P
AVEL063ROC63	NERO OPACO GALVANICO
AVEL063ROC88	OTTONE SPAZZOLATO
AVEL063ROC90	STONE BROWN

+ OIPILA20001E

Parte incasso

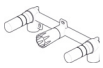

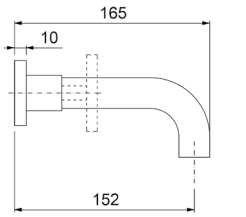

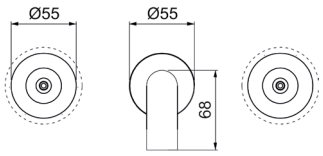

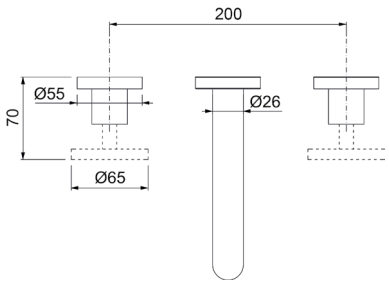

Ricambi



VN00002V 8x20 DX

AR00058V 24x1

Ordinare 2 maniglie separatamente
- **nr. 2 - AVMV** maniglia per vitone con broccia

oppure
- **nr. 1 - AVMVH** maniglia per vitone con broccia, incisione HOT
- **nr. 1 - AVMVC** maniglia per vitone con broccia, incisione COLD

AVEL064ROC00

Parti esterne per batteria lavabo a parete 3 fori **BOCCA CM.20**



CROMO

CODICE	FINITURA
AVEL064ROC01	BRONZO LUCIDO
AVEL064ROC02	ORO
AVEL064ROC03	SATINATO
AVEL064ROC05	RAME SPAZZOLATO LUCIDO
AVEL064ROC08	NERO OPACO
AVEL064ROC20	BIANCO OPACO
AVEL064ROC30	TURCHESE
AVEL064ROC38	GRAFITE
AVEL064ROC39	ROSA PASTELLO
AVEL064ROC40	CROMO SPAZZOLATO
AVEL064ROC41	CROMO NERO LUCIDO
AVEL064ROC47	ORO SPAZZOLATO OPACO
AVEL064ROC54	NICKEL SPAZZOLATO N/P
AVEL064ROC63	NERO OPACO GALVANICO
AVEL064ROC88	OTTONE SPAZZOLATO
AVEL064ROC90	STONE BROWN

+ OIPILA20001E

Parte incasso

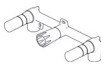

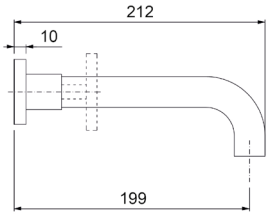

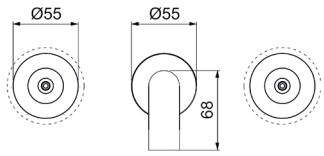

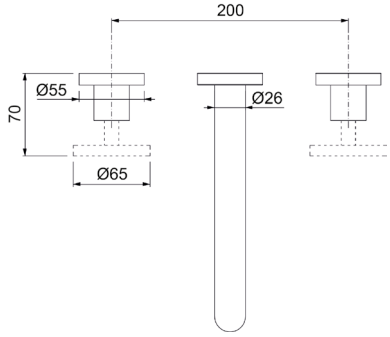

Ricambi



VN00002V 8x20 DX

AR00058V 24x1

Ordinare 2 maniglie separatamente
- **nr. 2 - AVMV** maniglia per vitone con broccia

oppure
- **nr. 1 - AVMVH** maniglia per vitone con broccia, incisione HOT
- **nr. 1 - AVMVC** maniglia per vitone con broccia, incisione COLD

Descrizioni e caratteristiche tecniche non sono impegnative e possono variare senza preavviso

AVEL964ROC00

Parti esterne per batteria lavabo a parete 3 fori



CROMO

CODICE	FINITURA
AVEL964ROC01	BRONZO LUCIDO
AVEL964ROC02	ORO
AVEL964ROC03	SATINATO
AVEL964ROC05	RAME SPAZZOLATO LUCIDO
AVEL964ROC08	NERO OPACO
AVEL964ROC20	BIANCO OPACO
AVEL964ROC30	TURCHESE
AVEL964ROC38	GRAFITE
AVEL964ROC39	ROSA PASTELLO
AVEL964ROC40	CROMO SPAZZOLATO
AVEL964ROC41	CROMO NERO LUCIDO
AVEL964ROC47	ORO SPAZZOLATO OPACO
AVEL964ROC54	NICKEL SPAZZOLATO N/P
AVEL964ROC63	NERO OPACO GALVANICO
AVEL964ROC88	OTTONE SPAZZOLATO
AVEL964ROC90	STONE BROWN

+ OIPILA20001E

Parte incasso

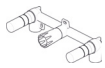

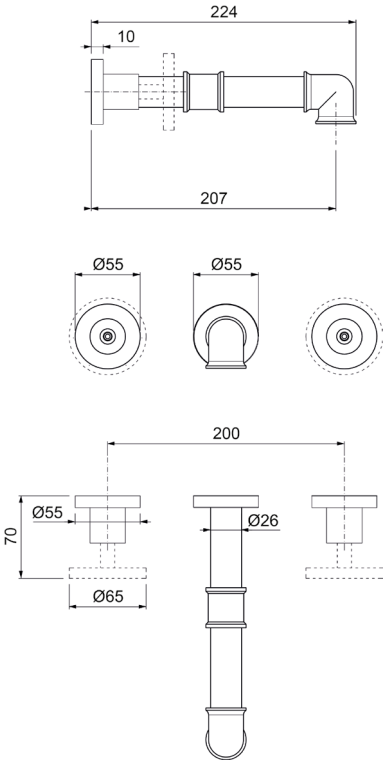

Ricambi



VN00002V 8x20 DX

AR00058V 24x1

Ordinare 2 maniglie separatamente

- **nr. 2 - AVMV** maniglia per vitone con broccia

oppure

- **nr. 1 - AVMVH** maniglia per vitone con broccia, incisione HOT
- **nr. 1 - AVMVC** maniglia per vitone con broccia, incisione COLD

AVLT066ROC00

Batteria lavabo a 3 fori, testa cieca



CROMO

CODICE	FINITURA
AVLT066ROC01	BRONZO LUCIDO
AVLT066ROC02	ORO
AVLT066ROC03	SATINATO
AVLT066ROC05	RAME SPAZZOLATO LUCIDO
AVLT066ROC08	NERO OPACO
AVLT066ROC20	BIANCO OPACO
AVLT066ROC30	TURCHESE
AVLT066ROC38	GRAFITE
AVLT066ROC39	ROSA PASTELLO
AVLT066ROC40	CROMO SPAZZOLATO
AVLT066ROC41	CROMO NERO LUCIDO
AVLT066ROC47	ORO SPAZZOLATO OPACO
AVLT066ROC54	NICKEL SPAZZOLATO N/P
AVLT066ROC63	NERO OPACO GALVANICO
AVLT066ROC88	OTTONE SPAZZOLATO
AVLT066ROC90	STONE BROWN

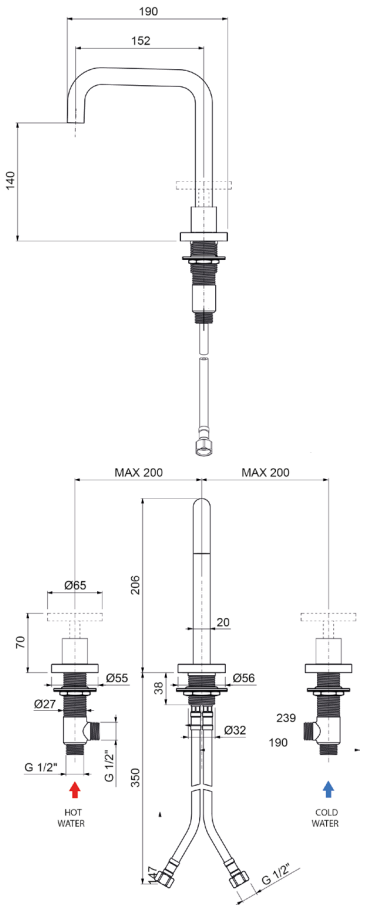

Ricambi



VN00002V 8x20 DX

AR00050V 16,5x1M

FL00003V 10x1x1/2F cm.35



KT00022V 26x19

Ordinare 2 maniglie separatamente

- **nr. 2 - AVMV** maniglia per vitone con broccia

oppure

- **nr. 1 - AVMVH** maniglia per vitone con broccia, incisione HOT
- **nr. 1 - AVMVC** maniglia per vitone con broccia, incisione COLD

AVLT067ROC00

Batteria lavabo a 3 fori, testa cieca



CROMO

CODICE	FINITURA
AVLT067ROC01	BRONZO LUCIDO
AVLT067ROC02	ORO
AVLT067ROC03	SATINATO
AVLT067ROC05	RAME SPAZZOLATO LUCIDO
AVLT067ROC08	NERO OPACO
AVLT067ROC20	BIANCO OPACO
AVLT067ROC30	TURCHESE
AVLT067ROC38	GRAFITE
AVLT067ROC39	ROSA PASTELLO
AVLT067ROC40	CROMO SPAZZOLATO
AVLT067ROC41	CROMO NERO LUCIDO
AVLT067ROC47	ORO SPAZZOLATO OPACO
AVLT067ROC54	NICKEL SPAZZOLATO N/P
AVLT067ROC63	NERO OPACO GALVANICO
AVLT067ROC88	OTTONE SPAZZOLATO
AVLT067ROC90	STONE BROWN

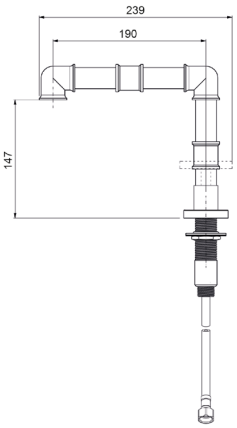

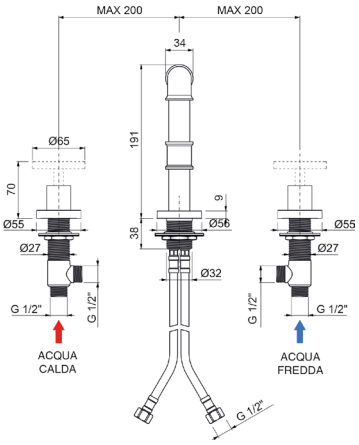

Ricambi


VN00002V 8x20 DX


AR00058V 24x1


FL00003V 10x1x1/2F cm.35


KT00022V 26x19

Ordinare 2 maniglie separatamente
- **nr. 2 - AVMV** maniglia per vitone con broccia

oppure
- **nr. 1 - AVMVH** maniglia per vitone con broccia, incisione HOT
- **nr. 1 - AVMVC** maniglia per vitone con broccia, incisione COLD

AVLT068ROC00

Batteria lavabo a 3 fori, testa cieca



CROMO

CODICE	FINITURA
AVLT068ROC01	BRONZO LUCIDO
AVLT068ROC02	ORO
AVLT068ROC03	SATINATO
AVLT068ROC05	RAME SPAZZOLATO LUCIDO
AVLT068ROC08	NERO OPACO
AVLT068ROC20	BIANCO OPACO
AVLT068ROC30	TURCHESE
AVLT068ROC38	GRAFITE
AVLT068ROC39	ROSA PASTELLO
AVLT068ROC40	CROMO SPAZZOLATO
AVLT068ROC41	CROMO NERO LUCIDO
AVLT068ROC47	ORO SPAZZOLATO OPACO
AVLT068ROC54	NICKEL SPAZZOLATO N/P
AVLT068ROC63	NERO OPACO GALVANICO
AVLT068ROC88	OTTONE SPAZZOLATO
AVLT068ROC90	STONE BROWN

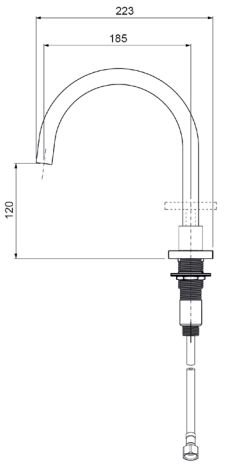

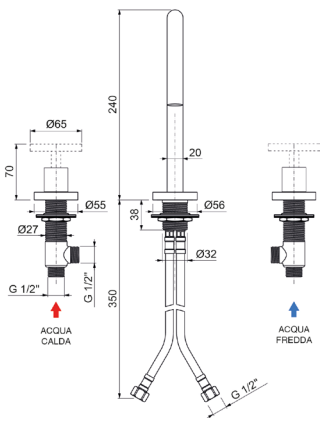

Ricambi


VN00002V 8x20 DX


AR00050V 16,5x1M


FL00003V 10x1x1/2F cm.35


KT00022V 26x19

Ordinare 2 maniglie separatamente
- **nr. 2 - AVMV** maniglia per vitone con broccia

oppure
- **nr. 1 - AVMVH** maniglia per vitone con broccia, incisione HOT
- **nr. 1 - AVMVC** maniglia per vitone con broccia, incisione COLD

Descrizioni e caratteristiche tecniche non sono impegnative e possono variare senza preavviso

AVLT070ROC00

Monoforo lavabo testa cieca, **BOCCA FISSA Ø24**



CROMO

CODICE	FINITURA
AVLT070ROC01	BRONZO LUCIDO
AVLT070ROC02	ORO
AVLT070ROC03	SATINATO
AVLT070ROC05	RAME SPAZZOLATO LUCIDO
AVLT070ROC08	NERO OPACO
AVLT070ROC20	BIANCO OPACO
AVLT070ROC30	TURCHESE
AVLT070ROC38	GRAFITE
AVLT070ROC39	ROSA PASTELLO
AVLT070ROC40	CROMO SPAZZOLATO
AVLT070ROC41	CROMO NERO LUCIDO
AVLT070ROC47	ORO SPAZZOLATO OPACO
AVLT070ROC54	NICKEL SPAZZOLATO N/P
AVLT070ROC63	NERO OPACO GALVANICO
AVLT070ROC88	OTTONE SPAZZOLATO
AVLT070ROC90	STONE BROWN

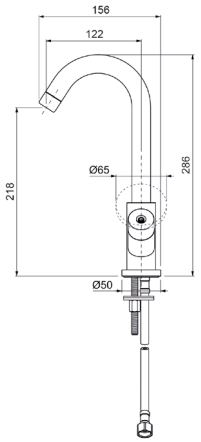

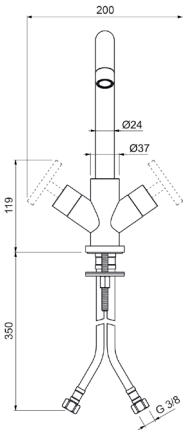

Ricambi


VN00002V
8×20 DX


AR00023V
22×1


FL00001V
10×1×3/8F cm.35


KT00001V
L.70

Ordinare 2 maniglie separatamente
- **nr. 2 - AVMV** maniglia per vitone con broccia

oppure
- **nr. 1 - AVMVH** maniglia per vitone con broccia, incisione HOT
- **nr. 1 - AVMVC** maniglia per vitone con broccia, incisione COLD

AVLT071ROC00

Monoforo lavabo testa cieca



CROMO

CODICE	FINITURA
AVLT071ROC01	BRONZO LUCIDO
AVLT071ROC02	ORO
AVLT071ROC03	SATINATO
AVLT071ROC05	RAME SPAZZOLATO LUCIDO
AVLT071ROC08	NERO OPACO
AVLT071ROC20	BIANCO OPACO
AVLT071ROC30	TURCHESE
AVLT071ROC38	GRAFITE
AVLT071ROC39	ROSA PASTELLO
AVLT071ROC40	CROMO SPAZZOLATO
AVLT071ROC41	CROMO NERO LUCIDO
AVLT071ROC47	ORO SPAZZOLATO OPACO
AVLT071ROC54	NICKEL SPAZZOLATO N/P
AVLT071ROC63	NERO OPACO GALVANICO
AVLT071ROC88	OTTONE SPAZZOLATO
AVLT071ROC90	STONE BROWN

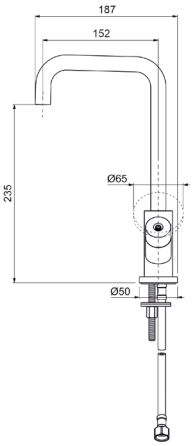

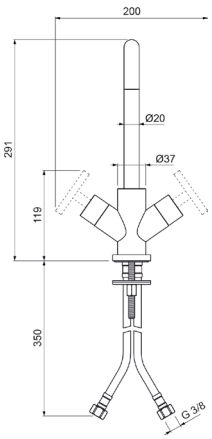

Ricambi


VN00002V
8×20 DX


AR00050V
16,5×1M


FL00001V
10×1×3/8F cm.35


KT00001V
L.70

Ordinare 2 maniglie separatamente
- **nr. 2 - AVMV** maniglia per vitone con broccia

oppure
- **nr. 1 - AVMVH** maniglia per vitone con broccia, incisione HOT
- **nr. 1 - AVMVC** maniglia per vitone con broccia, incisione COLD

AVLT045ROC00

Monoforo lavabo testa cieca



CROMO

CODICE	FINITURA
AVLT045ROC01	BRONZO LUCIDO
AVLT045ROC02	ORO
AVLT045ROC03	SATINATO
AVLT045ROC05	RAME SPAZZOLATO LUCIDO
AVLT045ROC08	NERO OPACO
AVLT045ROC20	BIANCO OPACO
AVLT045ROC30	TURCHESE
AVLT045ROC38	GRAFITE
AVLT045ROC39	ROSA PASTELLO
AVLT045ROC40	CROMO SPAZZOLATO
AVLT045ROC41	CROMO NERO LUCIDO
AVLT045ROC47	ORO SPAZZOLATO OPACO
AVLT045ROC54	NICKEL SPAZZOLATO N/P
AVLT045ROC63	NERO OPACO GALVANICO
AVLT045ROC88	OTTONE SPAZZOLATO
AVLT045ROC90	STONE BROWN

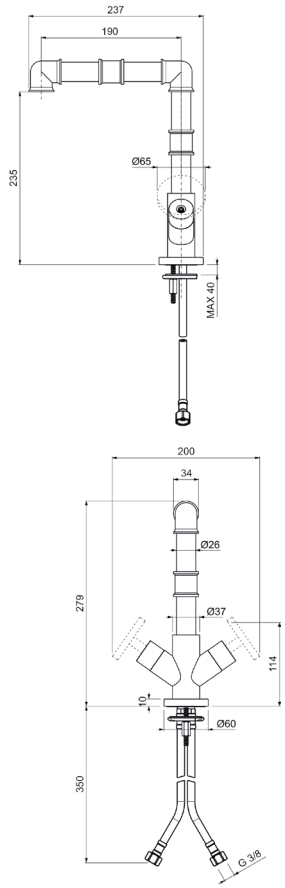

Ricambi

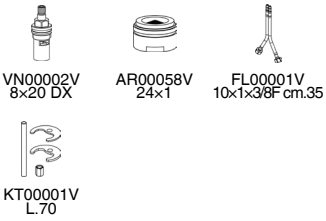

VN00002V 8×20 DX | AR00058V 24×1 | FL00001V 10×1×3/8F cm.35 | KT00001V L.70

Ordinare 2 maniglie separatamente

- **nr. 2 - AVMV** maniglia per vitone con broccia

oppure

- **nr. 1 - AVMVH** maniglia per vitone con broccia, incisione HOT
- **nr. 1 - AVMVC** maniglia per vitone con broccia, incisione COLD

AVBT075ROC00

Monoforo bidet testa cieca, **BOCCA FISSA Ø24**



CROMO

CODICE	FINITURA
AVBT075ROC01	BRONZO LUCIDO
AVBT075ROC02	ORO
AVBT075ROC03	SATINATO
AVBT075ROC05	RAME SPAZZOLATO LUCIDO
AVBT075ROC08	NERO OPACO
AVBT075ROC20	BIANCO OPACO
AVBT075ROC30	TURCHESE
AVBT075ROC38	GRAFITE
AVBT075ROC39	ROSA PASTELLO
AVBT075ROC40	CROMO SPAZZOLATO
AVBT075ROC41	CROMO NERO LUCIDO
AVBT075ROC47	ORO SPAZZOLATO OPACO
AVBT075ROC54	NICKEL SPAZZOLATO N/P
AVBT075ROC63	NERO OPACO GALVANICO
AVBT075ROC88	OTTONE SPAZZOLATO
AVBT075ROC90	STONE BROWN

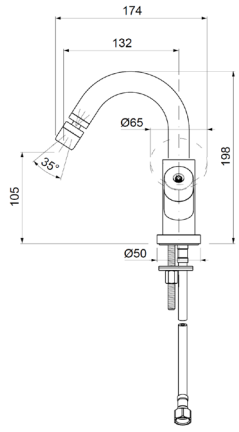

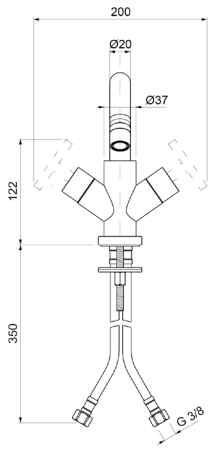

Ricambi



VN00002V 8×20 DX | FL00001V 10×1×3/8F cm.35 | KT00001V L.70

Ordinare 2 maniglie separatamente

- **nr. 2 - AVMV** maniglia per vitone con broccia

oppure

- **nr. 1 - AVMVH** maniglia per vitone con broccia, incisione HOT
- **nr. 1 - AVMVC** maniglia per vitone con broccia, incisione COLD

Descrizioni e caratteristiche tecniche non sono impegnative e possono variare senza preavviso

AVLT072ROC00

Monocomando lavabo 2 fori, testa cieca



CROMO

CODICE	FINITURA
AVLT072ROC01	BRONZO LUCIDO
AVLT072ROC02	ORO
AVLT072ROC03	SATINATO
AVLT072ROC05	RAME SPAZZOLATO LUCIDO
AVLT072ROC08	NERO OPACO
AVLT072ROC20	BIANCO OPACO
AVLT072ROC30	TURCHESE
AVLT072ROC38	GRAFITE
AVLT072ROC39	ROSA PASTELLO
AVLT072ROC40	CROMO SPAZZOLATO
AVLT072ROC41	CROMO NERO LUCIDO
AVLT072ROC47	ORO SPAZZOLATO OPACO
AVLT072ROC54	NICKEL SPAZZOLATO N/P
AVLT072ROC63	NERO OPACO GALVANICO
AVLT072ROC88	OTTONE SPAZZOLATO
AVLT072ROC90	STONE BROWN

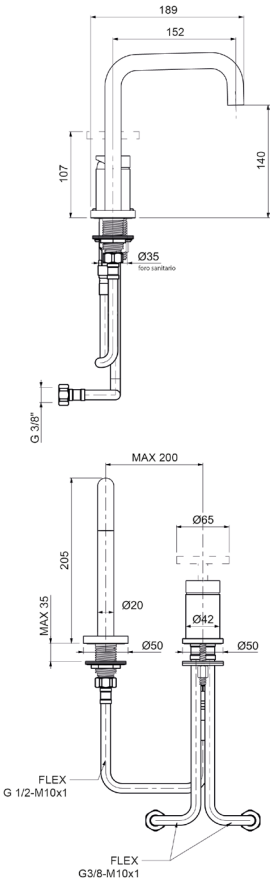

Ricambi

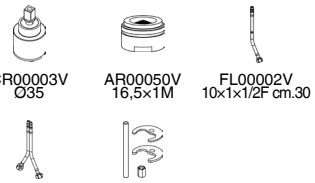

Ordinare 1 maniglia separatamente
• **AVMM** maniglia per miscelatore

AVLT073ROC00

Monocomando lavabo 2 fori, testa cieca



CROMO

CODICE	FINITURA
AVLT073ROC01	BRONZO LUCIDO
AVLT073ROC02	ORO
AVLT073ROC03	SATINATO
AVLT073ROC05	RAME SPAZZOLATO LUCIDO
AVLT073ROC08	NERO OPACO
AVLT073ROC20	BIANCO OPACO
AVLT073ROC30	TURCHESE
AVLT073ROC38	GRAFITE
AVLT073ROC39	ROSA PASTELLO
AVLT073ROC40	CROMO SPAZZOLATO
AVLT073ROC41	CROMO NERO LUCIDO
AVLT073ROC47	ORO SPAZZOLATO OPACO
AVLT073ROC54	NICKEL SPAZZOLATO N/P
AVLT073ROC63	NERO OPACO GALVANICO
AVLT073ROC88	OTTONE SPAZZOLATO
AVLT073ROC90	STONE BROWN

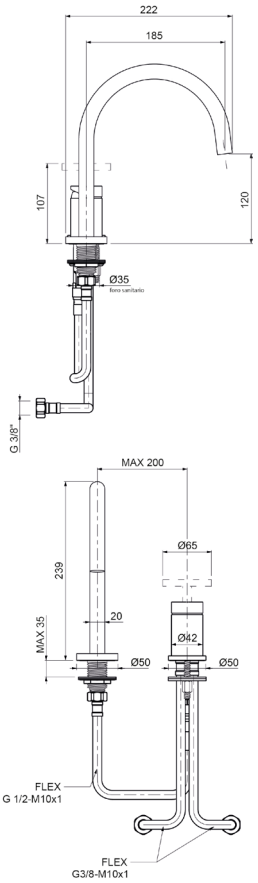

Ricambi

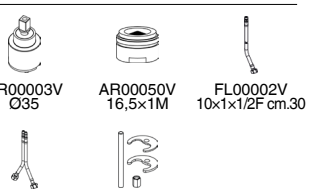

Ordinare 1 maniglia separatamente
• **AVMM** maniglia per miscelatore

AVBV006ROC00

Monocomando 4 fori per bordo vasca con doccia



CROMO

CODICE	FINITURA
AVBV006ROC01	BRONZO LUCIDO
AVBV006ROC02	ORO
AVBV006ROC03	SATINATO
AVBV006ROC05	RAME SPAZZOLATO LUCIDO
AVBV006ROC08	NERO OPACO
AVBV006ROC20	BIANCO OPACO
AVBV006ROC30	TURCHESE
AVBV006ROC38	GRAFITE
AVBV006ROC39	ROSA PASTELLO
AVBV006ROC40	CROMO SPAZZOLATO
AVBV006ROC41	CROMO NERO LUCIDO
AVBV006ROC47	ORO SPAZZOLATO OPACO
AVBV006ROC54	NICKEL SPAZZOLATO N/P
AVBV006ROC63	NERO OPACO GALVANICO
AVBV006ROC88	OTTONE SPAZZOLATO
AVBV006ROC90	STONE BROWN

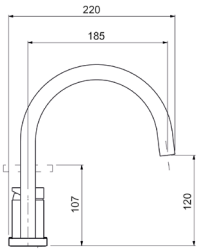

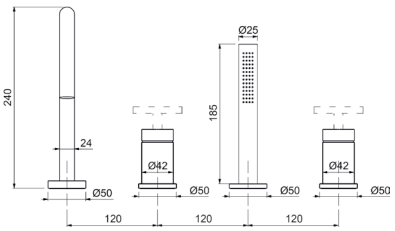

Ricambi


CR00003V
Ø35


AR00058V
24×1


FL00001V
10×1×3/8F cm.35


FL00003V
10×1×1/2F cm.35


AQ00025V


CT00013V
Ø26

Ordinare 2 maniglie separatamente
• **AVMM** maniglia per miscelatore

AVVE010ROC00

Monocomando esterno per vasca con kit doccia



CROMO

CODICE	FINITURA
AVVE010ROC01	BRONZO LUCIDO
AVVE010ROC02	ORO
AVVE010ROC03	SATINATO
AVVE010ROC05	RAME SPAZZOLATO LUCIDO
AVVE010ROC08	NERO OPACO
AVVE010ROC20	BIANCO OPACO
AVVE010ROC30	TURCHESE
AVVE010ROC38	GRAFITE
AVVE010ROC39	ROSA PASTELLO
AVVE010ROC40	CROMO SPAZZOLATO
AVVE010ROC41	CROMO NERO LUCIDO
AVVE010ROC47	ORO SPAZZOLATO OPACO
AVVE010ROC54	NICKEL SPAZZOLATO N/P
AVVE010ROC63	NERO OPACO GALVANICO
AVVE010ROC88	OTTONE SPAZZOLATO
AVVE010ROC90	STONE BROWN

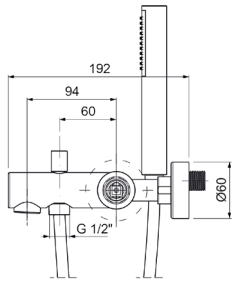

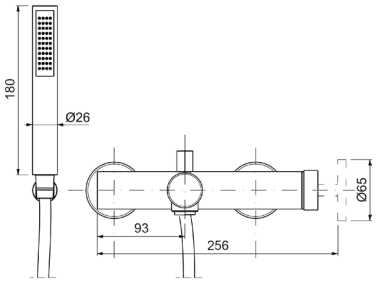

Ricambi


CR00003V
Ø35


AR00060V
28×1


AQ00025V


FL00037V
CM.150

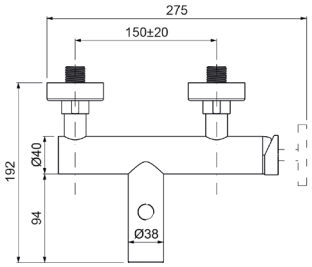

Ordinare 1 maniglia separatamente
• **AVMM** maniglia per miscelatore

Descrizioni e caratteristiche tecniche non sono impegnative e possono variare senza preavviso

AVDE025ROC00

Monocomando esterno doccia attacco flessibile 1/2”



CROMO

CODICE	FINITURA
AVDE025ROC01	BRONZO LUCIDO
AVDE025ROC02	ORO
AVDE025ROC03	SATINATO
AVDE025ROC05	RAME SPAZZOLATO LUCIDO
AVDE025ROC08	NERO OPACO
AVDE025ROC20	BIANCO OPACO
AVDE025ROC30	TURCHESE
AVDE025ROC38	GRAFITE
AVDE025ROC39	ROSA PASTELLO
AVDE025ROC40	CROMO SPAZZOLATO
AVDE025ROC41	CROMO NERO LUCIDO
AVDE025ROC47	ORO SPAZZOLATO OPACO
AVDE025ROC54	NICKEL SPAZZOLATO N/P
AVDE025ROC63	NERO OPACO GALVANICO
AVDE025ROC88	OTTONE SPAZZOLATO
AVDE025ROC90	STONE BROWN

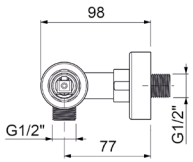

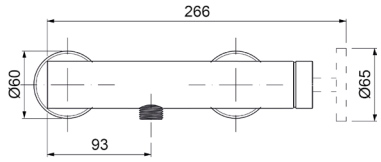

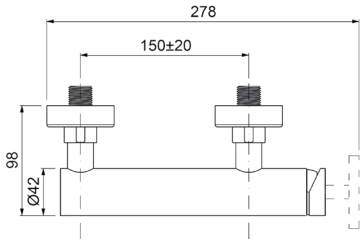

Ricambi



CR00003V
Ø35

Ordinare 1 maniglia separatamente
• **AVMM** maniglia per miscelatore

AVDE026ROC00

Monocomando esterno doccia con attacco **superiore 3/4”**

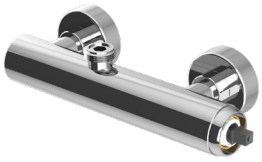

CROMO

CODICE	FINITURA
AVDE026ROC01	BRONZO LUCIDO
AVDE026ROC02	ORO
AVDE026ROC03	SATINATO
AVDE026ROC05	RAME SPAZZOLATO LUCIDO
AVDE026ROC08	NERO OPACO
AVDE026ROC20	BIANCO OPACO
AVDE026ROC30	TURCHESE
AVDE026ROC38	GRAFITE
AVDE026ROC39	ROSA PASTELLO
AVDE026ROC40	CROMO SPAZZOLATO
AVDE026ROC41	CROMO NERO LUCIDO
AVDE026ROC47	ORO SPAZZOLATO OPACO
AVDE026ROC54	NICKEL SPAZZOLATO N/P
AVDE026ROC63	NERO OPACO GALVANICO
AVDE026ROC88	OTTONE SPAZZOLATO
AVDE026ROC90	STONE BROWN

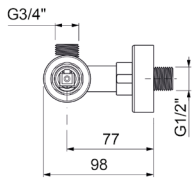

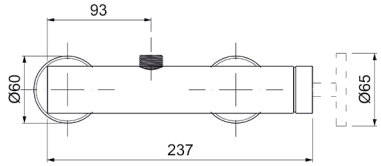

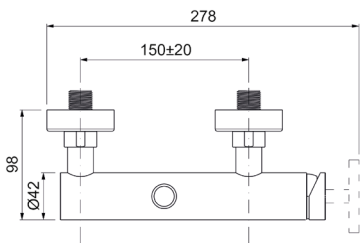

Ricambi



CR00003V
Ø35

Ordinare 1 maniglia separatamente
• **AVMM** maniglia per miscelatore

AVEP103ROC00

Parti esterne per monocomando lavabo a pavimento

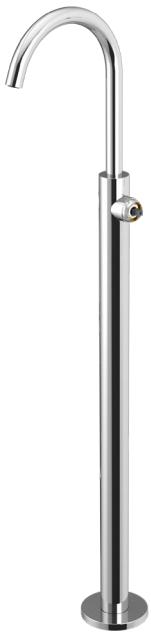

CROMO

CODICE	FINITURA
AVEP103ROC01	BRONZO LUCIDO
AVEP103ROC02	ORO
AVEP103ROC03	SATINATO
AVEP103ROC05	RAME SPAZZOLATO LUCIDO
AVEP103ROC08	NERO OPACO
AVEP103ROC20	BIANCO OPACO
AVEP103ROC30	TURCHESE
AVEP103ROC38	GRAFITE
AVEP103ROC39	ROSA PASTELLO
AVEP103ROC40	CROMO SPAZZOLATO
AVEP103ROC41	CROMO NERO LUCIDO
AVEP103ROC47	ORO SPAZZOLATO OPACO
AVEP103ROC54	NICKEL SPAZZOLATO N/P
AVEP103ROC63	NERO OPACO GALVANICO
AVEP103ROC88	OTTONE SPAZZOLATO
AVEP103ROC90	STONE BROWN

+ OIPIVP35001E

Parte incasso



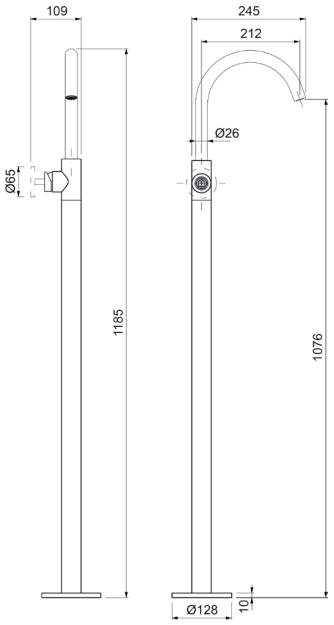

Ricambi


CR00003V
Ø35


AR0023V
22×1


FL00044V
10×1MM L.1015

Ordinare 1 maniglia separatamente
- **AVMM** maniglia per miscelatore

AVEP008ROC00

Parti esterne per monocomando bordo vasca a pavimento con doccia



CROMO

CODICE	FINITURA
AVEP008ROC01	BRONZO LUCIDO
AVEP008ROC02	ORO
AVEP008ROC03	SATINATO
AVEP008ROC05	RAME SPAZZOLATO LUCIDO
AVEP008ROC08	NERO OPACO
AVEP008ROC20	BIANCO OPACO
AVEP008ROC30	TURCHESE
AVEP008ROC38	GRAFITE
AVEP008ROC39	ROSA PASTELLO
AVEP008ROC40	CROMO SPAZZOLATO
AVEP008ROC41	CROMO NERO LUCIDO
AVEP008ROC47	ORO SPAZZOLATO OPACO
AVEP008ROC54	NICKEL SPAZZOLATO N/P
AVEP008ROC63	NERO OPACO GALVANICO
AVEP008ROC88	OTTONE SPAZZOLATO
AVEP008ROC90	STONE BROWN

+ OIPIVP35001E

Parte incasso



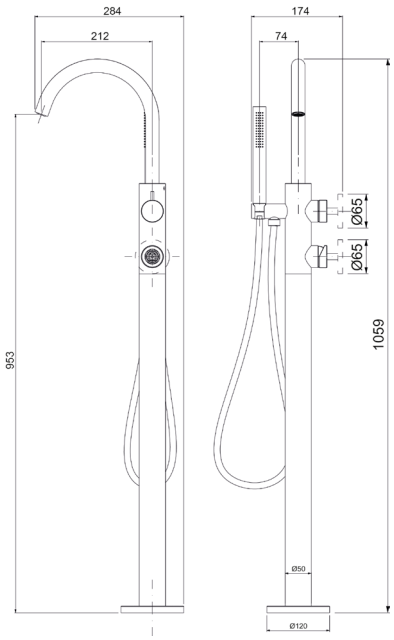

Ricambi


CR00028V
Ø35


CR00029V
Ø35 2V


AR0058V
24×1


FL00031V
10×1MM L.665


AQ00025V


FL00037V
CM.150

Ordinare 2 maniglia separatamente
- **nr. 1 - AVMM** maniglia per miscelatore
- **nr. 1 - AVMD** maniglia per deviatore con cartuccia

Descrizioni e caratteristiche tecniche non sono impegnative e possono variare senza preavviso

AVEV009ROC00

Parti esterne per monocomando incasso vasca con doccia



CROMO

CODICE	FINITURA
AVEV0090ROC01	BRONZO LUCIDO
AVEV0090ROC02	ORO
AVEV0090ROC03	SATINATO
AVEV0090ROC05	RAME SPAZZOLATO LUCIDO
AVEV0090ROC08	NERO OPACO
AVEV0090ROC20	BIANCO OPACO
AVEV0090ROC30	TURCHESE
AVEV0090ROC38	GRAFITE
AVEV0090ROC39	ROSA PASTELLO
AVEV0090ROC40	CROMO SPAZZOLATO
AVEV0090ROC41	CROMO NERO LUCIDO
AVEV0090ROC47	ORO SPAZZOLATO OPACO
AVEV0090ROC54	NICKEL SPAZZOLATO N/P
AVEV0090ROC63	NERO OPACO GALVANICO
AVEV0090ROC88	OTTONE SPAZZOLATO
AVEV0090ROC90	STONE BROWN

+ OIPIVA350002E

Parte incasso

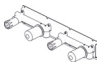

+ OIPIVA35022B

Parte incasso

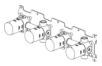

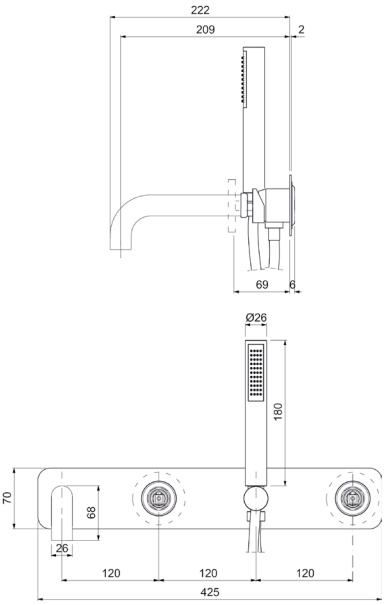

Ricambi


CR00003V
Ø35


AR00058V
24×1


AQ00025V


FL00037V
CM.150

Ordinare 2 maniglie separatamente
• **AVMM** maniglia per miscelatore

AVEV909ROC00

Parti esterne per monocomando incasso vasca con doccia



CROMO

CODICE	FINITURA
AVEV9090ROC01	BRONZO LUCIDO
AVEV9090ROC02	ORO
AVEV9090ROC03	SATINATO
AVEV9090ROC05	RAME SPAZZOLATO LUCIDO
AVEV9090ROC08	NERO OPACO
AVEV9090ROC20	BIANCO OPACO
AVEV9090ROC30	TURCHESE
AVEV9090ROC38	GRAFITE
AVEV9090ROC39	ROSA PASTELLO
AVEV9090ROC40	CROMO SPAZZOLATO
AVEV9090ROC41	CROMO NERO LUCIDO
AVEV9090ROC47	ORO SPAZZOLATO OPACO
AVEV9090ROC54	NICKEL SPAZZOLATO N/P
AVEV9090ROC63	NERO OPACO GALVANICO
AVEV9090ROC88	OTTONE SPAZZOLATO
AVEV9090ROC90	STONE BROWN

+ OIPIVA350002E

Parte incasso

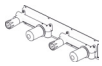

+ OIPIVA35022B

Parte incasso

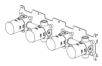

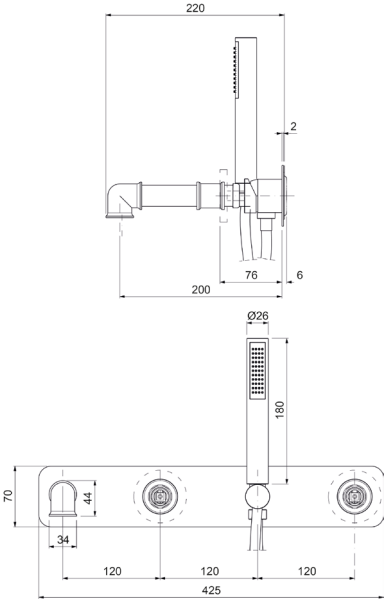

Ricambi


CR00003V
Ø35


AR00058V
24×1


AQ00025V


FL00037V
CM.150

Ordinare 2 maniglie separatamente
• **AVMM** maniglia per miscelatore

AVEV109ROC00

Parti esterne per monocomando incasso vasca con doccia, piastre tonde



CROMO

CODICE	FINITURA
AVEV1090ROC01	BRONZO LUCIDO
AVEV1090ROC02	ORO
AVEV1090ROC03	SATINATO
AVEV1090ROC05	RAME SPAZZOLATO LUCIDO
AVEV1090ROC08	NERO OPACO
AVEV1090ROC20	BIANCO OPACO
AVEV1090ROC30	TURCHESE
AVEV1090ROC38	GRAFITE
AVEV1090ROC39	ROSA PASTELLO
AVEV1090ROC40	CROMO SPAZZOLATO
AVEV1090ROC41	CROMO NERO LUCIDO
AVEV1090ROC47	ORO SPAZZOLATO OPACO
AVEV1090ROC54	NICKEL SPAZZOLATO N/P
AVEV1090ROC63	NERO OPACO GALVANICO
AVEV1090ROC88	OTTONE SPAZZOLATO
AVEV1090ROC90	STONE BROWN

+ OIPIVA350002E

Parte incasso

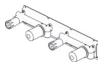

+ OIPIVA35022B

Parte incasso

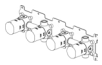

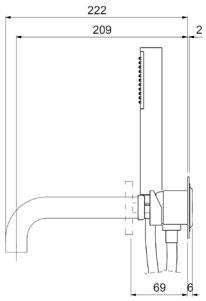

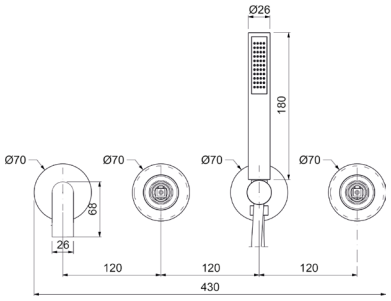

Ricambi


CR00003V Ø35


AR00058V 24×1


AQ00025V


FL00037V CM.150

Ordinare 2 maniglie separatamente
- **AVMM** maniglia per miscelatore

AVEV129ROC00

Parti esterne per monocomando incasso vasca con doccia, senza bocca, piastre tonde



CROMO

CODICE	FINITURA
AVEV1290ROC01	BRONZO LUCIDO
AVEV1290ROC02	ORO
AVEV1290ROC03	SATINATO
AVEV1290ROC05	RAME SPAZZOLATO LUCIDO
AVEV1290ROC08	NERO OPACO
AVEV1290ROC20	BIANCO OPACO
AVEV1290ROC30	TURCHESE
AVEV1290ROC38	GRAFITE
AVEV1290ROC39	ROSA PASTELLO
AVEV1290ROC40	CROMO SPAZZOLATO
AVEV1290ROC41	CROMO NERO LUCIDO
AVEV1290ROC47	ORO SPAZZOLATO OPACO
AVEV1290ROC54	NICKEL SPAZZOLATO N/P
AVEV1290ROC63	NERO OPACO GALVANICO
AVEV1290ROC88	OTTONE SPAZZOLATO
AVEV1290ROC90	STONE BROWN

+ OIPIVA35006B

Parte incasso

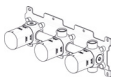

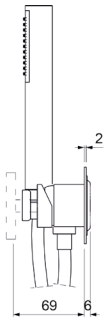

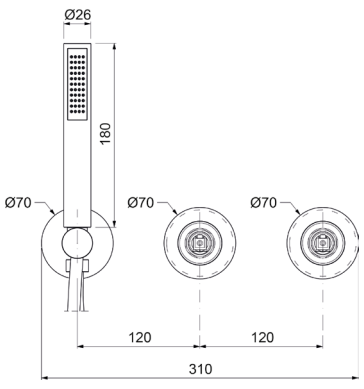

Ricambi


CR00003V Ø35


CR00029V Ø35 2V


AQ00025V


FL00037V CM.150

Ordinare 2 maniglie separatamente
- **nr. 1 - AVMM** maniglia per miscelatore
- **nr. 1 - AVMDM** maniglia per deviatore con cartuccia

Descrizioni e caratteristiche tecniche non sono impegnative e possono variare senza preavviso

AVED120ROC00

Parti esterne per monocomando incasso doccia, piastra tonda

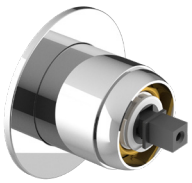

CROMO

CODICE	FINITURA
AVED120ROC01	BRONZO LUCIDO
AVED120ROC02	ORO
AVED120ROC03	SATINATO
AVED120ROC05	RAME SPAZZOLATO LUCIDO
AVED120ROC08	NERO OPACO
AVED120ROC20	BIANCO OPACO
AVED120ROC30	TURCHESE
AVED120ROC38	GRAFITE
AVED120ROC39	ROSA PASTELLO
AVED120ROC40	CROMO SPAZZOLATO
AVED120ROC41	CROMO NERO LUCIDO
AVED120ROC47	ORO SPAZZOLATO OPACO
AVED120ROC54	NICKEL SPAZZOLATO N/P
AVED120ROC63	NERO OPACO GALVANICO
AVED120ROC88	OTTONE SPAZZOLATO
AVED120ROC90	STONE BROWN

+ OIPIDC35001E

Parte incasso

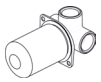

+ OIPIDC35002B

Parte incasso



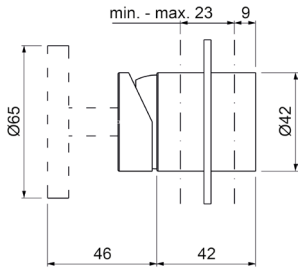

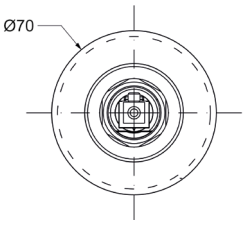

Ricambi


CR00003V
Ø35


BR00242V
Ø70

Ordinare 1 maniglia separatamente
• **AVMM** maniglia per miscelatore

AVED020ROC00

Parti esterne per monocomando incasso doccia

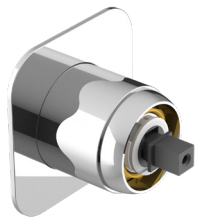

CROMO

CODICE	FINITURA
AVED020ROC01	BRONZO LUCIDO
AVED020ROC02	ORO
AVED020ROC03	SATINATO
AVED020ROC05	RAME SPAZZOLATO LUCIDO
AVED020ROC08	NERO OPACO
AVED020ROC20	BIANCO OPACO
AVED020ROC30	TURCHESE
AVED020ROC38	GRAFITE
AVED020ROC39	ROSA PASTELLO
AVED020ROC40	CROMO SPAZZOLATO
AVED020ROC41	CROMO NERO LUCIDO
AVED020ROC47	ORO SPAZZOLATO OPACO
AVED020ROC54	NICKEL SPAZZOLATO N/P
AVED020ROC63	NERO OPACO GALVANICO
AVED020ROC88	OTTONE SPAZZOLATO
AVED020ROC90	STONE BROWN

+ OIPIDC35001E

Parte incasso



+ OIPIDC35002B

Parte incasso



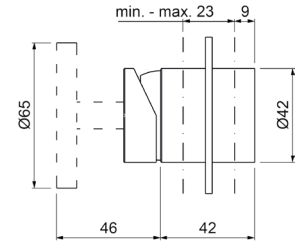

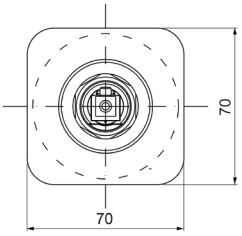

Ricambi


CR00003V
Ø35


LT00012V

Ordinare 1 maniglia separatamente
• **AVMM** maniglia per miscelatore

AVED621ROC00

Parti esterne per monocomando incasso doccia/vasca con deviatore

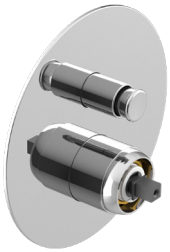

CROMO

CODICE	FINITURA
AVED621ROC01	BRONZO LUCIDO
AVED621ROC02	ORO
AVED621ROC03	SATINATO
AVED621ROC05	RAME SPAZZOLATO LUCIDO
AVED621ROC08	NERO OPACO
AVED621ROC20	BIANCO OPACO
AVED621ROC30	TURCHESE
AVED621ROC38	GRAFITE
AVED621ROC39	ROSA PASTELLO
AVED621ROC40	CROMO SPAZZOLATO
AVED621ROC41	CROMO NERO LUCIDO
AVED621ROC47	ORO SPAZZOLATO OPACO
AVED621ROC54	NICKEL SPAZZOLATO N/P
AVED621ROC63	NERO OPACO GALVANICO
AVED621ROC88	OTTONE SPAZZOLATO
AVED621ROC90	STONE BROWN

+ OIPIVA35005E

Parte incasso



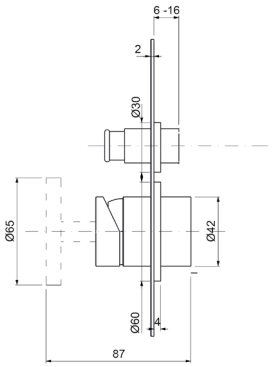

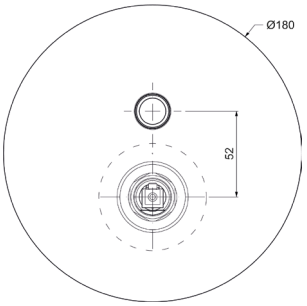

Ricambi


CR00003V
Ø35


LT00033V
Ø180


AQ00023V

Ordinare 1 maniglia separatamente
• **AVMM** maniglia per miscelatore

AVED021ROC00

Parti esterne per monocomando incasso doccia/vasca con deviatore, piastra rettangolare



CROMO

CODICE	FINITURA
AVED021ROC01	BRONZO LUCIDO
AVED021ROC02	ORO
AVED021ROC03	SATINATO
AVED021ROC05	RAME SPAZZOLATO LUCIDO
AVED021ROC08	NERO OPACO
AVED021ROC20	BIANCO OPACO
AVED021ROC30	TURCHESE
AVED021ROC38	GRAFITE
AVED021ROC39	ROSA PASTELLO
AVED021ROC40	CROMO SPAZZOLATO
AVED021ROC41	CROMO NERO LUCIDO
AVED021ROC47	ORO SPAZZOLATO OPACO
AVED021ROC54	NICKEL SPAZZOLATO N/P
AVED021ROC63	NERO OPACO GALVANICO
AVED021ROC88	OTTONE SPAZZOLATO
AVED021ROC90	STONE BROWN

+ OIPIVA35005E

Parte incasso



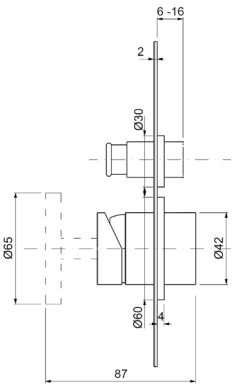

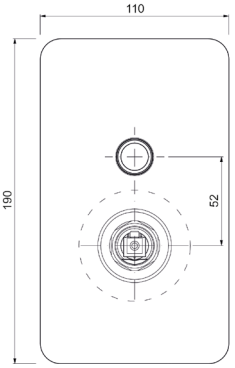

Ricambi


CR00003V
Ø35


AQ00023V

Ordinare 1 maniglia separatamente
• **AVMM** maniglia per miscelatore

Descrizioni e caratteristiche tecniche non sono impegnative e possono variare senza preavviso

AVED122ROC00

Parti esterne per monocomando incasso doccia/vasca con deviatore a **2 vie**, piastre tonde, interasse mm.120





CROMO

CODICE	FINITURA
AVED122ROC01	BRONZO LUCIDO
AVED122ROC02	ORO
AVED122ROC03	SATINATO
AVED122ROC05	RAME SPAZZOLATO LUCIDO
AVED122ROC08	NERO OPACO
AVED122ROC20	BIANCO OPACO
AVED122ROC30	TURCHESE
AVED122ROC38	GRAFITE
AVED122ROC39	ROSA PASTELLO
AVED122ROC40	CROMO SPAZZOLATO
AVED122ROC41	CROMO NERO LUCIDO
AVED122ROC47	ORO SPAZZOLATO OPACO
AVED122ROC54	NICKEL SPAZZOLATO N/P
AVED122ROC63	NERO OPACO GALVANICO
AVED122ROC88	OTTONE SPAZZOLATO
AVED122ROC90	STONE BROWN

+ OIPIVA35007B

Parte incasso

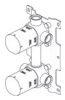

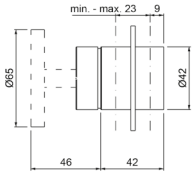

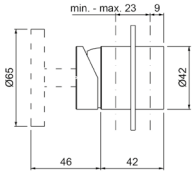

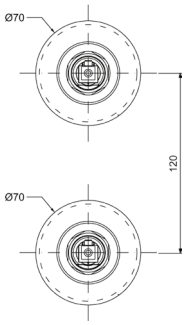

Ricambi



CR00003V
Ø35



CR00029V
Ø35 2V

Ordinare 2 maniglie separatamente
- **nr. 1 - AVMM** maniglia per miscelatore
- **nr. 1 - AVMDM** maniglia per deviatore con cartuccia

AVED222ROC00

Parti esterne per monocomando incasso doccia/vasca con deviatore a **2 vie**, piastre separate, interasse mm.120



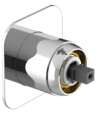

CROMO

CODICE	FINITURA
AVED222ROC01	BRONZO LUCIDO
AVED222ROC02	ORO
AVED222ROC03	SATINATO
AVED222ROC05	RAME SPAZZOLATO LUCIDO
AVED222ROC08	NERO OPACO
AVED222ROC20	BIANCO OPACO
AVED222ROC30	TURCHESE
AVED222ROC38	GRAFITE
AVED222ROC39	ROSA PASTELLO
AVED222ROC40	CROMO SPAZZOLATO
AVED222ROC41	CROMO NERO LUCIDO
AVED222ROC47	ORO SPAZZOLATO OPACO
AVED222ROC54	NICKEL SPAZZOLATO N/P
AVED222ROC63	NERO OPACO GALVANICO
AVED222ROC88	OTTONE SPAZZOLATO
AVED222ROC90	STONE BROWN

+ OIPIVA3507B

Parte incasso



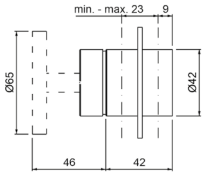

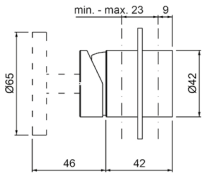

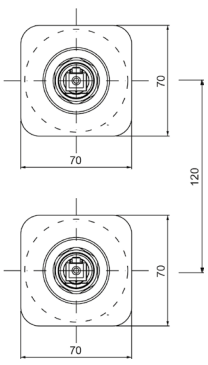

Ricambi



CR00003V
Ø35



CR00029V
Ø35 2V

Ordinare 2 maniglie separatamente
- **nr. 1 - AVMM** maniglia per miscelatore
- **nr. 1 - AVMDM** maniglia per deviatore con cartuccia

AVED123ROC00

Parti esterne per monocomando incasso doccia/vasca con deviatore a **3 vie**, piastre tonde, interasse mm.120





CROMO

CODICE	FINITURA
AVED123ROC01	BRONZO LUCIDO
AVED123ROC02	ORO
AVED123ROC03	SATINATO
AVED123ROC05	RAME SPAZZOLATO LUCIDO
AVED123ROC08	NERO OPACO
AVED123ROC20	BIANCO OPACO
AVED123ROC30	TURCHESE
AVED123ROC38	GRAFITE
AVED123ROC39	ROSA PASTELLO
AVED123ROC40	CROMO SPAZZOLATO
AVED123ROC41	CROMO NERO LUCIDO
AVED123ROC47	ORO SPAZZOLATO OPACO
AVED123ROC54	NICKEL SPAZZOLATO N/P
AVED123ROC63	NERO OPACO GALVANICO
AVED123ROC88	OTTONE SPAZZOLATO
AVED123ROC90	STONE BROWN

+ OIPIVA35011B

Parte incasso

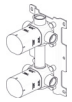

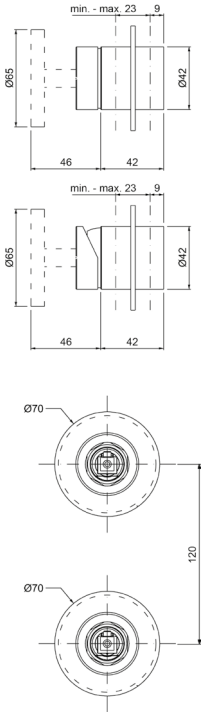

Ricambi


CR00003V
Ø35


CR00022V
Ø35 3V

Ordinare 2 maniglie separatamente
- **nr. 1 - AVMM** maniglia per miscelatore
- **nr. 1 - AVMD** maniglia per deviatore con broccia

AVED223ROC00

Parti esterne per monocomando incasso doccia/vasca con deviatore a **3 vie**, piastre separate, interasse mm.120



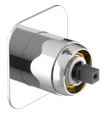

CROMO

CODICE	FINITURA
AVED223ROC01	BRONZO LUCIDO
AVED223ROC02	ORO
AVED223ROC03	SATINATO
AVED223ROC05	RAME SPAZZOLATO LUCIDO
AVED223ROC08	NERO OPACO
AVED223ROC20	BIANCO OPACO
AVED223ROC30	TURCHESE
AVED223ROC38	GRAFITE
AVED223ROC39	ROSA PASTELLO
AVED223ROC40	CROMO SPAZZOLATO
AVED223ROC41	CROMO NERO LUCIDO
AVED223ROC47	ORO SPAZZOLATO OPACO
AVED223ROC54	NICKEL SPAZZOLATO N/P
AVED223ROC63	NERO OPACO GALVANICO
AVED223ROC88	OTTONE SPAZZOLATO
AVED223ROC90	STONE BROWN

+ OIPIVA35011B

Parte incasso

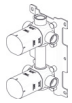

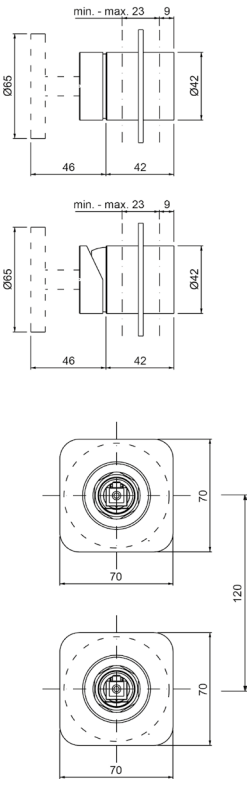

Ricambi


CR00003V
Ø35


CR00022V
Ø35 3V

Ordinare 2 maniglie separatamente
- **nr. 1 - AVMM** maniglia per miscelatore
- **nr. 1 - AVMD** maniglia per deviatore con broccia

Descrizioni e caratteristiche tecniche non sono impegnative e possono variare senza preavviso

AVED124ROC00

Parti esterne per monocomando incasso doccia/vasca con deviatore a **4 vie**, piastre tonde



CROMO

CODICE	FINITURA
AVED124ROC01	BRONZO LUCIDO
AVED124ROC02	ORO
AVED124ROC03	SATINATO
AVED124ROC05	RAME SPAZZOLATO LUCIDO
AVED124ROC08	NERO OPACO
AVED124ROC20	BIANCO OPACO
AVED124ROC30	TURCHESE
AVED124ROC38	GRAFITE
AVED124ROC39	ROSA PASTELLO
AVED124ROC40	CROMO SPAZZOLATO
AVED124ROC41	CROMO NERO LUCIDO
AVED124ROC47	ORO SPAZZOLATO OPACO
AVED124ROC54	NICKEL SPAZZOLATO N/P
AVED124ROC63	NERO OPACO GALVANICO
AVED124ROC88	OTTONE SPAZZOLATO
AVED124ROC90	STONE BROWN

+ OIPIVA35014B

Parte incasso



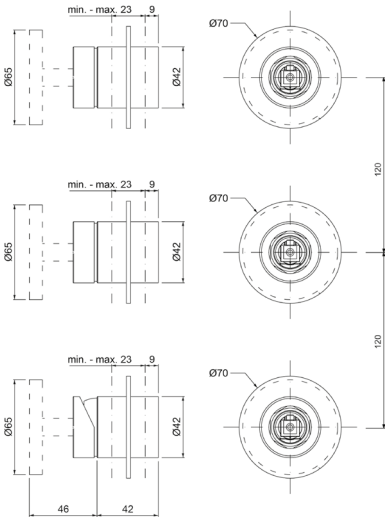

Ricambi


CR00003V
Ø35


CR00029V
Ø35 2V

Ordinare 3 maniglie separatamente
- **nr. 1 - AVMM** maniglia per miscelatore
- **nr. 2 - AVMDM** maniglia per deviatore con cartuccia

AVED224ROC00

Parti esterne per monocomando incasso doccia/vasca con deviatore a **4 vie**, piastre separate



CROMO

CODICE	FINITURA
AVED224ROC01	BRONZO LUCIDO
AVED224ROC02	ORO
AVED224ROC03	SATINATO
AVED224ROC05	RAME SPAZZOLATO LUCIDO
AVED224ROC08	NERO OPACO
AVED224ROC20	BIANCO OPACO
AVED224ROC30	TURCHESE
AVED224ROC38	GRAFITE
AVED224ROC39	ROSA PASTELLO
AVED224ROC40	CROMO SPAZZOLATO
AVED224ROC41	CROMO NERO LUCIDO
AVED224ROC47	ORO SPAZZOLATO OPACO
AVED224ROC54	NICKEL SPAZZOLATO N/P
AVED224ROC63	NERO OPACO GALVANICO
AVED224ROC88	OTTONE SPAZZOLATO
AVED224ROC90	STONE BROWN

+ OIPIVA35014B

Parte incasso

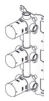

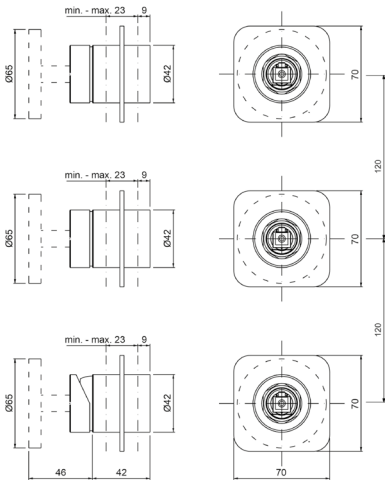

Ricambi


CR00003V
Ø35


CR00029V
Ø35 2V

Ordinare 3 maniglie separatamente
- **nr. 1 - AVMM** maniglia per miscelatore
- **nr. 2 - AVMDM** maniglia per deviatore con cartuccia

AVET020ROC00

Parti esterne per monocomando incasso doccia **termostatico 1 via**



CROMO

CODICE	FINITURA
AVET020ROC01	BRONZO LUCIDO
AVET020ROC02	ORO
AVET020ROC03	SATINATO
AVET020ROC05	RAME SPAZZOLATO LUCIDO
AVET020ROC08	NERO OPACO
AVET020ROC20	BIANCO OPACO
AVET020ROC30	TURCHESE
AVET020ROC38	GRAFITE
AVET020ROC39	ROSA PASTELLO
AVET020ROC40	CROMO SPAZZOLATO
AVET020ROC41	CROMO NERO LUCIDO
AVET020ROC47	ORO SPAZZOLATO OPACO
AVET020ROC54	NICKEL SPAZZOLATO N/P
AVET020ROC63	NERO OPACO GALVANICO
AVET020ROC88	OTTONE SPAZZOLATO
AVET020ROC90	STONE BROWN

+ OIPITD20020B

Parte incasso



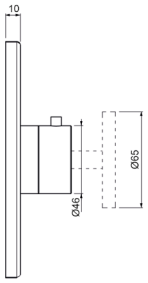

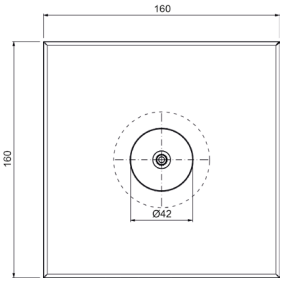

Ricambi



CR00032V

Ordinare 1 maniglia separatamente
• **AVMT** maniglia per termostatico

AVET022ROC00

Parti esterne per monocomando incasso doccia/vasca **termostatico** con deviatore a **2 vie**



CROMO

CODICE	FINITURA
AVET022ROC01	BRONZO LUCIDO
AVET022ROC02	ORO
AVET022ROC03	SATINATO
AVET022ROC05	RAME SPAZZOLATO LUCIDO
AVET022ROC08	NERO OPACO
AVET022ROC20	BIANCO OPACO
AVET022ROC30	TURCHESE
AVET022ROC38	GRAFITE
AVET022ROC39	ROSA PASTELLO
AVET022ROC40	CROMO SPAZZOLATO
AVET022ROC41	CROMO NERO LUCIDO
AVET022ROC47	ORO SPAZZOLATO OPACO
AVET022ROC54	NICKEL SPAZZOLATO N/P
AVET022ROC63	NERO OPACO GALVANICO
AVET022ROC88	OTTONE SPAZZOLATO
AVET022ROC90	STONE BROWN

+ OIPITD20022B

Parte incasso



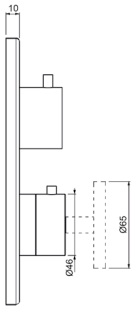

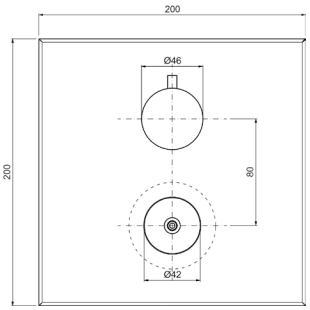

Ricambi



CR00032V



CR00033V
DEVIATORE

Ordinare 1 maniglia separatamente
• **AVMT** maniglia per termostatico

Descrizioni e caratteristiche tecniche non sono impegnative e possono variare senza preavviso

AVET023ROC00

Parti esterne per monocomando incasso doccia/vasca **termostatico** con deviatore a **3 vie**



CROMO

CODICE	FINITURA
AVET023ROC01	BRONZO LUCIDO
AVET023ROC02	ORO
AVET023ROC03	SATINATO
AVET023ROC05	RAME SPAZZOLATO LUCIDO
AVET023ROC08	NERO OPACO
AVET023ROC20	BIANCO OPACO
AVET023ROC30	TURCHESE
AVET023ROC38	GRAFITE
AVET023ROC39	ROSA PASTELLO
AVET023ROC40	CROMO SPAZZOLATO
AVET023ROC41	CROMO NERO LUCIDO
AVET023ROC47	ORO SPAZZOLATO OPACO
AVET023ROC54	NICKEL SPAZZOLATO N/P
AVET023ROC63	NERO OPACO GALVANICO
AVET023ROC88	OTTONE SPAZZOLATO
AVET023ROC90	STONE BROWN

+ OIPITD20023B

Parte incasso



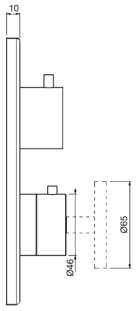

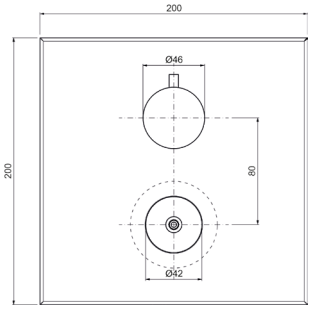

Ricambi



CR00032V



CR00034V
DEV. C/STOP

Ordinare 1 maniglia separatamente
• **AVMT** maniglia per termostatico

AVER085ROC00

Parti esterne per rubinetto ad incasso da 1/2”

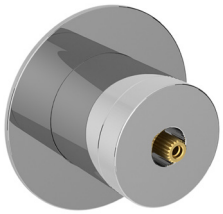

CROMO

CODICE	FINITURA
AVER085ROC01	BRONZO LUCIDO
AVER085ROC02	ORO
AVER085ROC03	SATINATO
AVER085ROC05	RAME SPAZZOLATO LUCIDO
AVER085ROC08	NERO OPACO
AVER085ROC20	BIANCO OPACO
AVER085ROC30	TURCHESE
VER085ROC32	GRAFITE
AVER085ROC38	ROSA PASTELLO
AVER085ROC39	CROMO SPAZZOLATO
AVER085ROC40	CROMO NERO LUCIDO
AVER085ROC41	ORO SPAZZOLATO OPACO
AVER085ROC47	NICKEL SPAZZOLATO N/P
AVER085ROC54	NERO OPACO GALVANICO
AVER085ROC63	OTTONE SPAZZOLATO
AVER085ROC88	STONE BROWN
AVER085ROC90	

+ OIPIRA20001E

Parte incasso



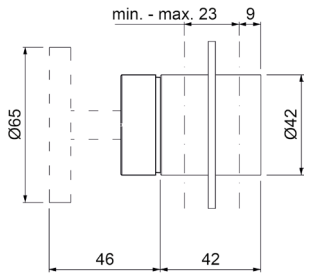

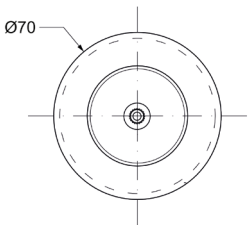

Ricambi



VN00002V
8x20 DX



BR00242V
Ø70

Ordinare 1 maniglia separatamente
• **nr. 1 - AVMV** maniglia per vitone con broccia
oppure
• **nr. 1 - AVMVH** maniglia per vitone con broccia, incisione HOT
oppure
• **nr. 1 - AVMVC** maniglia per vitone con broccia, incisione COLD

AVED087ROC00

Parti esterne per deviatore ceramico a **1 entrata e 2 uscite**

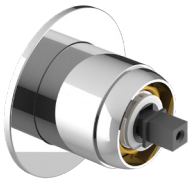

CROMO

CODICE	FINITURA
AVED087ROC01	BRONZO LUCIDO
AVED087ROC02	ORO
AVED087ROC03	SATINATO
AVED087ROC05	RAME SPAZZOLATO LUCIDO
AVED087ROC08	NERO OPACO
AVED087ROC20	BIANCO OPACO
AVED087ROC30	TURCHESE
AVED087ROC38	GRAFITE
AVED087ROC39	ROSA PASTELLO
AVED087ROC40	CROMO SPAZZOLATO
AVED087ROC41	CROMO NERO LUCIDO
AVED087ROC47	ORO SPAZZOLATO OPACO
AVED087ROC54	NICKEL SPAZZOLATO N/P
AVED087ROC63	NERO OPACO GALVANICO
AVED087ROC88	OTTONE SPAZZOLATO
AVED087ROC90	STONE BROWN

+ OIPIDD20001E

Parte incasso



+ OIPIDD35001B

Parte incasso



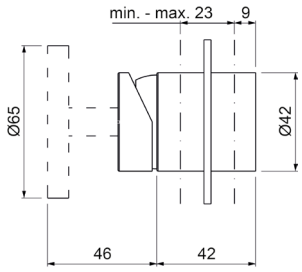

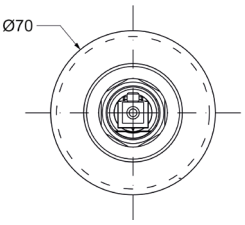

Ricambi



CR00029V
Ø35 2V



BR00242V
Ø70

Ordinare 1 maniglia separatamente
• **AVMM** maniglia per miscelatore

AVED088ROC00

Parti esterne per deviatore ceramico a **1 entrata e 3 uscite**

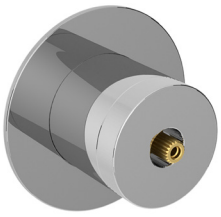

CROMO

CODICE	FINITURA
AVED088ROC01	BRONZO LUCIDO
AVED088ROC02	ORO
AVED088ROC03	SATINATO
AVED088ROC05	RAME SPAZZOLATO LUCIDO
AVED088ROC08	NERO OPACO
AVED088ROC20	BIANCO OPACO
AVED088ROC30	TURCHESE
AVED088ROC38	GRAFITE
AVED088ROC39	ROSA PASTELLO
AVED088ROC40	CROMO SPAZZOLATO
AVED088ROC41	CROMO NERO LUCIDO
AVED088ROC47	ORO SPAZZOLATO OPACO
AVED088ROC54	NICKEL SPAZZOLATO N/P
AVED088ROC63	NERO OPACO GALVANICO
AVED088ROC88	OTTONE SPAZZOLATO
AVED088ROC90	STONE BROWN

+ OIPIDD35003B

Parte incasso



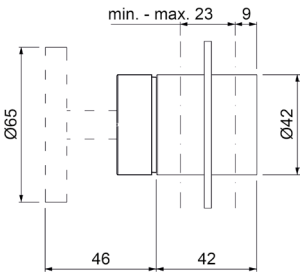

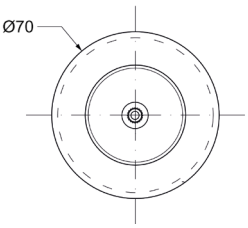

Ricambi



CR00022V
Ø35 3V



BR00242V
Ø70

Ordinare 1 maniglia separatamente
• **AVMV** maniglia per vitone con broccia

Descrizioni e caratteristiche tecniche non sono impegnative e possono variare senza preavviso

AVCD029ROC00

Monocomando esterno **doccia** con colonna doccia in ottone telescopica e orientabile, centrale scorrevole in ottone, soffione tondo in **ottone Ø200**, doccia tonda monogetto anticalcare e flessibile cm.150

CROMO



CODICE	FINITURA
AVCD029ROC01	BRONZO LUCIDO
AVCD029ROC02	ORO
AVCD029ROC03	SATINATO
AVCD029ROC05	RAME SPAZZOLATO LUCIDO
AVCD029ROC08	NERO OPACO
AVCD029ROC20	BIANCO OPACO
AVCD029ROC30	TURCHESE
AVCD029ROC38	GRAFITE
AVCD029ROC39	ROSA PASTELLO
AVCD029ROC40	CROMO SPAZZOLATO
AVCD029ROC41	CROMO NERO LUCIDO
AVCD029ROC47	ORO SPAZZOLATO OPACO
AVCD029ROC54	NICKEL SPAZZOLATO N/P
AVCD029ROC63	NERO OPACO GALVANICO
AVCD029ROC88	OTTONE SPAZZOLATO
AVCD029ROC90	STONE BROWN

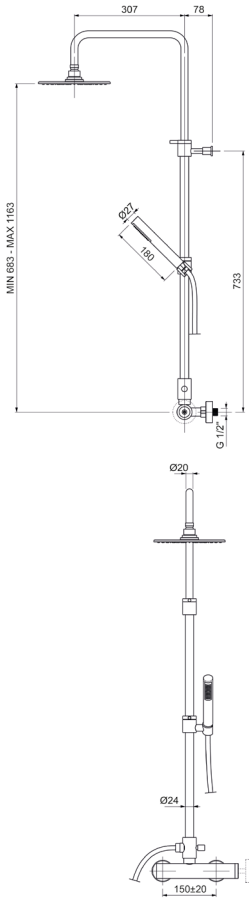

Ricambi


CR00003V Ø35

AQ00025V


FL00037V CM.150

Ordinare 1 maniglia separatamente
• **AVMM** maniglia per miscelatore

AVCD229ROC00

Monocomando esterno **doccia con maniglia frontale**, colonna doccia in ottone telescopica e orientabile, centrale scorrevole in ottone, soffione tondo in **ottone Ø200**, doccia tonda monogetto anticalcare e flessibile cm.150

CROMO



CODICE	FINITURA
AVCD229ROC01	BRONZO LUCIDO
AVCD229ROC02	ORO
AVCD229ROC03	SATINATO
AVCD229ROC05	RAME SPAZZOLATO LUCIDO
AVCD229ROC08	NERO OPACO
AVCD229ROC20	BIANCO OPACO
AVCD229ROC30	TURCHESE
AVCD229ROC38	GRAFITE
AVCD229ROC39	ROSA PASTELLO
AVCD229ROC40	CROMO SPAZZOLATO
AVCD229ROC41	CROMO NERO LUCIDO
AVCD229ROC47	ORO SPAZZOLATO OPACO
AVCD229ROC54	NICKEL SPAZZOLATO N/P
AVCD229ROC63	NERO OPACO GALVANICO
AVCD229ROC88	OTTONE SPAZZOLATO
AVCD229ROC90	STONE BROWN

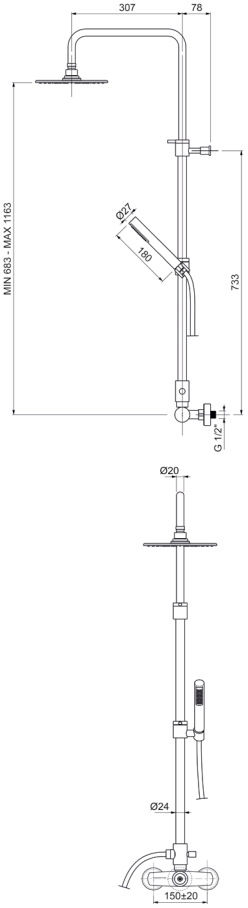

Ricambi


CR00003V Ø35

AQ00025V


FL00037V CM.150

Ordinare 1 maniglia separatamente
• **AVMM** maniglia per miscelatore

AVCD028ROC00

Monocomando esterno **vasca** con colonna doccia in ottone telescopica e orientabile, centrale scorrevole in ottone, soffione tondo in **ottone Ø200**, doccia anticalcare monogetto tonda e flessibile cm.150

CROMO



CODICE	FINITURA
AVCD028ROC01	BRONZO LUCIDO
AVCD028ROC02	ORO
AVCD028ROC03	SATINATO
AVCD028ROC05	RAME SPAZZOLATO LUCIDO
AVCD028ROC08	NERO OPACO
AVCD028ROC20	BIANCO OPACO
AVCD028ROC30	TURCHESE
AVCD028ROC38	GRAFITE
AVCD028ROC39	ROSA PASTELLO
AVCD028ROC40	CROMO SPAZZOLATO
AVCD028ROC41	CROMO NERO LUCIDO
AVCD028ROC47	ORO SPAZZOLATO OPACO
AVCD028ROC54	NICKEL SPAZZOLATO N/P
AVCD028ROC63	NERO OPACO GALVANICO
AVCD028ROC88	OTTONE SPAZZOLATO
AVCD028ROC90	STONE BROWN

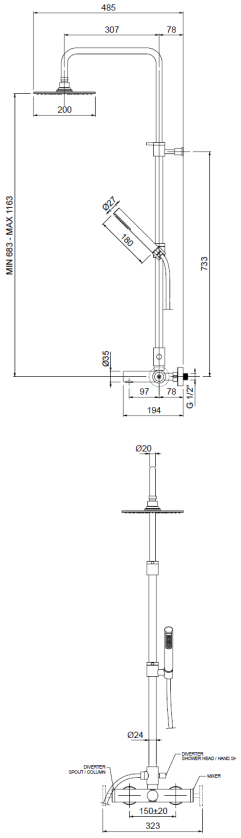

Ricambi


CR00003V
Ø35


AR00060V
28×1


AQ00025V


FL00037V
CM.150

Ordinare 1 maniglia separatamente
• **AVMM** maniglia per miscelatore

AVCD506ROC00

Colonna doccia a pavimento **inox** con doccia e miscelatore

CROMO



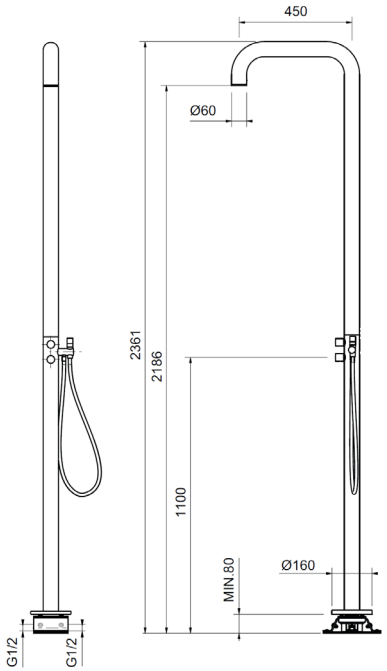

Ordinare 1 maniglia separatamente
• **AVMM** maniglia per miscelatore

Descrizioni e caratteristiche tecniche non sono impegnative e possono variare senza preavviso

WESL620ROC00

Saliscendi asta Ø18 H.90 con doccia anticalcare monogetto tonda in ottone e flessibile cm.150



CROMO

CODICE	FINITURA
WESL620ROC01	BRONZO LUCIDO
WESL620ROC02	ORO
WESL620ROC03	SATINATO
WESL620ROC05	RAME SPAZZOLATO LUCIDO
WESL620ROC08	NERO OPACO
WESL620ROC20	BIANCO OPACO
WESL620ROC30	TURCHESE
WESL620ROC38	GRAFITE
WESL620ROC39	ROSA PASTELLO
WESL620ROC40	CROMO SPAZZOLATO
WESL620ROC41	CROMO NERO LUCIDO
WESL620ROC47	ORO SPAZZOLATO OPACO
WESL620ROC54	NICKEL SPAZZOLATO N/P
WESL620ROC63	NERO OPACO GALVANICO
WESL620ROC88	OTTONE SPAZZOLATO
WESL620ROC90	STONE BROWN

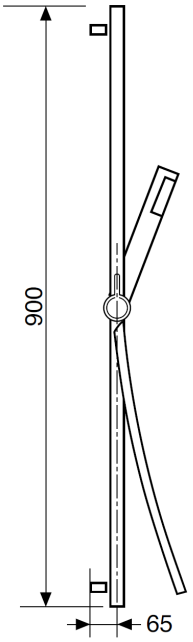

Ricambi



AQ00025V

FL00037V
CM.150

WESB003ROC00

Braccio doccia tondo in **ottone cm.35** con soffione anticalcare monogetto tondo in **ottone Ø200**



CROMO

CODICE	FINITURA
WESB003ROC01	BRONZO LUCIDO
WESB003ROC02	ORO
WESB003ROC03	SATINATO
WESB003ROC05	RAME SPAZZOLATO LUCIDO
WESB003ROC08	NERO OPACO
WESB003ROC20	BIANCO OPACO
WESB003ROC30	TURCHESE
WESB003ROC38	GRAFITE
WESB003ROC39	ROSA PASTELLO
WESB003ROC40	CROMO SPAZZOLATO
WESB003ROC41	CROMO NERO LUCIDO
WESB003ROC47	ORO SPAZZOLATO OPACO
WESB003ROC54	NICKEL SPAZZOLATO N/P
WESB003ROC63	NERO OPACO GALVANICO
WESB003ROC88	OTTONE SPAZZOLATO
WESB003ROC90	STONE BROWN

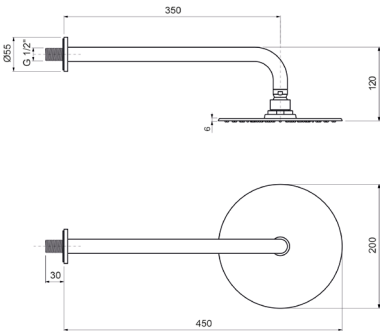

WESB012ROC00

Braccio doccia tondo a soffitto in **ottone cm.20** con soffione anticalcare monogetto tondo in **ottone Ø200**



CROMO

CODICE	FINITURA
WESB012ROC01	BRONZO LUCIDO
WESB012ROC02	ORO
WESB012ROC03	SATINATO
WESB012ROC05	RAME SPAZZOLATO LUCIDO
WESB012ROC08	NERO OPACO
WESB012ROC20	BIANCO OPACO
WESB012ROC30	TURCHESE
WESB012ROC38	GRAFITE
WESB012ROC39	ROSA PASTELLO
WESB012ROC40	CROMO SPAZZOLATO
WESB012ROC41	CROMO NERO LUCIDO
WESB012ROC47	ORO SPAZZOLATO OPACO
WESB012ROC54	NICKEL SPAZZOLATO N/P
WESB012ROC63	NERO OPACO GALVANICO
WESB012ROC88	OTTONE SPAZZOLATO
WESB012ROC90	STONE BROWN

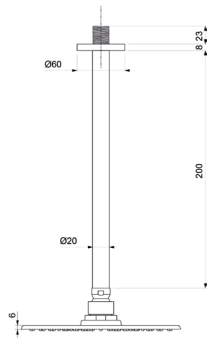

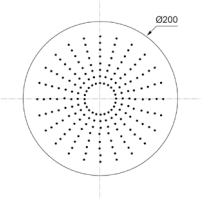

WESB021ROC00

Braccio doccia in **ottone cm.35** con soffione anticalcare monogetto tondo in **ottone Ø200**



CROMO

CODICE	FINITURA
WESB021ROC01	BRONZO LUCIDO
WESB021ROC02	ORO
WESB021ROC03	SATINATO
WESB021ROC05	RAME SPAZZOLATO LUCIDO
WESB021ROC08	NERO OPACO
WESB021ROC20	BIANCO OPACO
WESB021ROC30	TURCHESE
WESB021ROC38	GRAFITE
WESB021ROC39	ROSA PASTELLO
WESB021ROC40	CROMO SPAZZOLATO
WESB021ROC41	CROMO NERO LUCIDO
WESB021ROC47	ORO SPAZZOLATO OPACO
WESB021ROC54	NICKEL SPAZZOLATO N/P
WESB021ROC63	NERO OPACO GALVANICO
WESB021ROC88	OTTONE SPAZZOLATO
WESB021ROC90	STONE BROWN

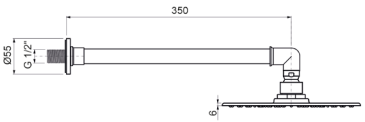

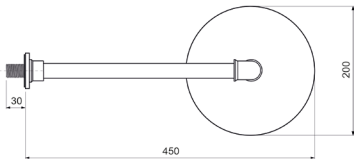

Descrizioni e caratteristiche tecniche non sono impegnative e possono variare senza preavviso

WESB305ROC00

Braccio doccia con soffione tondo



CROMO

CODICE	FINITURA
WESB305ROC08	NERO OPACO

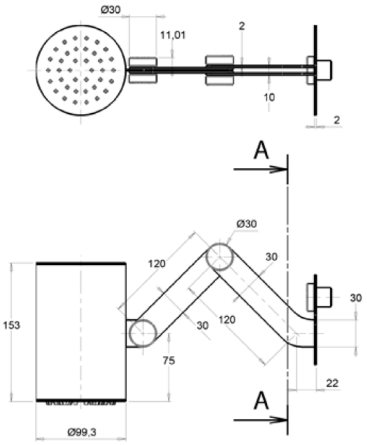

WESI001ROC00

Soffione anticalcare monogetto **incasso inox a soffitto Ø300**

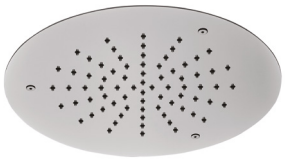

CROMO

CODICE	FINITURA
WESI001ROC01	BRONZO LUCIDO
WESI001ROC02	ORO
WESI001ROC03	SATINATO
WESI001ROC05	RAME SPAZZOLATO LUCIDO
WESI001ROC08	NERO OPACO
WESI001ROC20	BIANCO OPACO
WESI001ROC30	TURCHESE
WESI001ROC38	GRAFITE
WESI001ROC39	ROSA PASTELLO
WESI001ROC40	CROMO SPAZZOLATO
WESI001ROC41	CROMO NERO LUCIDO
WESI001ROC47	ORO SPAZZOLATO OPACO
WESI001ROC54	NICKEL SPAZZOLATO N/P
WESI001ROC63	NERO OPACO GALVANICO
WESI001ROC88	OTTONE SPAZZOLATO
WESI001ROC90	STONE BROWN

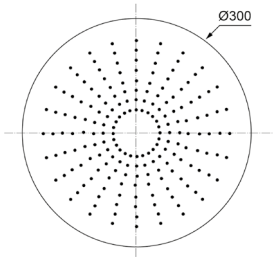

WESI002ROC00

Soffione anticalcare monogetto **incasso inox a soffitto Ø400**

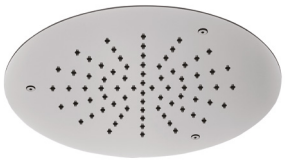

CROMO

CODICE	FINITURA
WESI002ROC01	BRONZO LUCIDO
WESI002ROC02	ORO
WESI002ROC03	SATINATO
WESI002ROC05	RAME SPAZZOLATO LUCIDO
WESI002ROC08	NERO OPACO
WESI002ROC20	BIANCO OPACO
WESI002ROC38	GRAFITE
WESI002ROC40	CROMO SPAZZOLATO
WESI002ROC41	CROMO NERO LUCIDO
WESI002ROC47	ORO SPAZZOLATO OPACO
WESI002ROC54	NICKEL SPAZZOLATO N/P
WESI002ROC63	NERO OPACO GALVANICO
WESI002ROC88	OTTONE SPAZZOLATO
WESI002ROC90	STONE BROWN

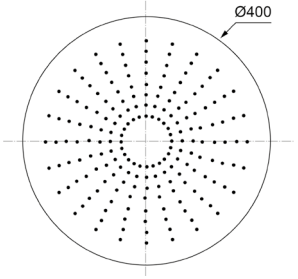

WESI003ROC00

Soffione anticalcare monogetto **incasso inox a soffitto Ø500**

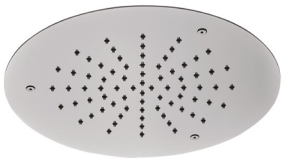

CROMO

CODICE	FINITURA
WESI003ROC01	BRONZO LUCIDO
WESI003ROC02	ORO
WESI003ROC03	SATINATO
WESI003ROC05	RAME SPAZZOLATO LUCIDO
WESI003ROC08	NERO OPACO
WESI003ROC20	BIANCO OPACO
WESI003ROC38	GRAFITE
WESI003ROC40	CROMO SPAZZOLATO
WESI003ROC41	CROMO NERO LUCIDO
WESI003ROC47	ORO SPAZZOLATO OPACO
WESI003ROC54	NICKEL SPAZZOLATO N/P
WESI003ROC63	NERO OPACO GALVANICO
WESI003ROC88	OTTONE SPAZZOLATO
WESI003ROC90	STONE BROWN

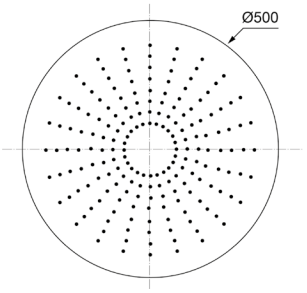

Descrizioni e caratteristiche tecniche non sono impegnative e possono variare senza preavviso

WESI005ROC00

Soffione monogetto e anticalcare tondo a muro inclinato **inox**



CROMO

CODICE	FINITURA
WESI005ROC01	BRONZO LUCIDO
WESI005ROC02	ORO
WESI005ROC03	SATINATO
WESI005ROC05	RAME SPAZZOLATO LUCIDO
WESI005ROC08	NERO OPACO
WESI005ROC20	BIANCO OPACO
WESI005ROC30	TURCHESE
WESI005ROC38	GRAFITE
WESI005ROC39	ROSA PASTELLO
WESI005ROC40	CROMO SPAZZOLATO
WESI005ROC41	CROMO NERO LUCIDO
WESI005ROC47	ORO SPAZZOLATO OPACO
WESI005ROC54	NICKEL SPAZZOLATO N/P
WESI005ROC63	NERO OPACO GALVANICO
WESI005ROC88	OTTONE SPAZZOLATO
	STONE BROWN

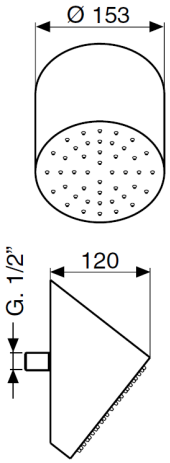

WESI004ROC00

Soffione laterale a parete tondo ad **incasso** in **ABS Ø130**



CROMO

CODICE	FINITURA
WESI004ROC01	BRONZO LUCIDO
WESI004ROC02	ORO
WESI004ROC03	SATINATO
WESI004ROC05	RAME SPAZZOLATO LUCIDO
WESI004ROC08	NERO OPACO
WESI004ROC20	BIANCO OPACO
WESI004ROC38	GRAFITE
WESI004ROC40	CROMO SPAZZOLATO
WESI004ROC41	CROMO NERO LUCIDO
WESI004ROC47	ORO SPAZZOLATO OPACO
WESI004ROC54	NICKEL SPAZZOLATO N/P
WESI004ROC63	NERO OPACO GALVANICO
WESI004ROC88	OTTONE SPAZZOLATO

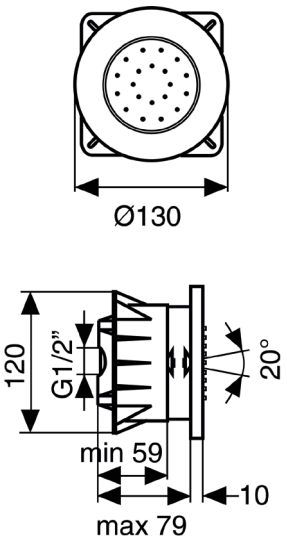

WESD005ROC00

Kit doccia ad **incasso** con doccia anticalcare monogetto tonda in **ottone** e flessibile cm.150



CROMO

CODICE	FINITURA
WESD005ROC01	BRONZO LUCIDO
WESD005ROC02	ORO
WESD005ROC03	SATINATO
WESD005ROC05	RAME SPAZZOLATO LUCIDO
WESD005ROC08	NERO OPACO
WESD005ROC20	BIANCO OPACO
WESD005ROC30	TURCHESE
WESD005ROC38	GRAFITE
WESD005ROC39	ROSA PASTELLO
WESD005ROC40	CROMO SPAZZOLATO
WESD005ROC41	CROMO NERO LUCIDO
WESD005ROC47	ORO SPAZZOLATO OPACO
WESD005ROC54	NICKEL SPAZZOLATO N/P
WESD005ROC63	NERO OPACO GALVANICO
WESD005ROC88	OTTONE SPAZZOLATO
WESD005ROC90	STONE BROWN

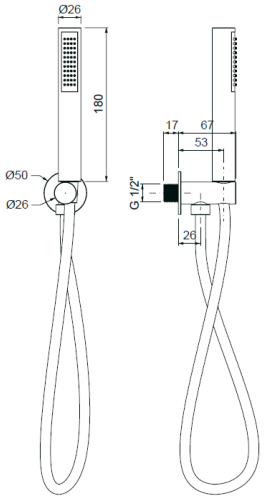

Ricambi



AQ00025V

FL00037V
CM.150

WEPA506ROC00

Presa acqua **ad incasso** in ottone, attacco 1/2”M



CROMO

CODICE	FINITURA
WEPA506ROC01	BRONZO LUCIDO
WEPA506ROC02	ORO
WEPA506ROC03	SATINATO
WEPA506ROC05	RAME SPAZZOLATO LUCIDO
WEPA506ROC08	NERO OPACO
WEPA506ROC20	BIANCO OPACO
WEPA506ROC30	TURCHESE
WEPA506ROC38	GRAFITE
WEPA506ROC39	ROSA PASTELLO
WEPA506ROC40	CROMO SPAZZOLATO
WEPA506ROC41	CROMO NERO LUCIDO
WEPA506ROC47	ORO SPAZZOLATO OPACO
WEPA506ROC54	NICKEL SPAZZOLATO N/P
WEPA506ROC63	NERO OPACO GALVANICO
WEPA506ROC88	OTTONE SPAZZOLATO
WEPA506ROC90	STONE BROWN

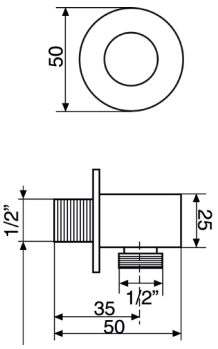

Descrizioni e caratteristiche tecniche non sono impegnative e possono variare senza preavviso

MIBO756ROC00

Bocca a parete per vasca, attacco 1/2”M - **Ø26 cm.20**



CROMO

CODICE	FINITURA
MIBO756ROC01	BRONZO LUCIDO
MIBO756ROC02	ORO
MIBO756ROC03	SATINATO
MIBO756ROC05	RAME SPAZZOLATO LUCIDO
MIBO756ROC08	NERO OPACO
MIBO756ROC20	BIANCO OPACO
MIBO756ROC30	TURCHESE
MIBO756ROC38	GRAFITE
MIBO756ROC39	ROSA PASTELLO
MIBO756ROC40	CROMO SPAZZOLATO
MIBO756ROC41	CROMO NERO LUCIDO
MIBO756ROC47	ORO SPAZZOLATO OPACO
MIBO756ROC54	NICKEL SPAZZOLATO N/P
MIBO756ROC63	NERO OPACO GALVANICO
MIBO756ROC88	OTTONE SPAZZOLATO
MIBO756ROC90	STONE BROWN

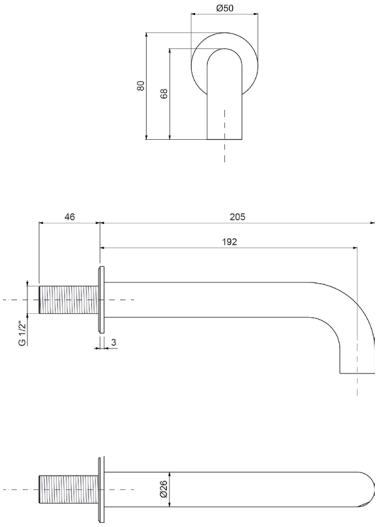

Ricambi



AR00058V
24×1

MIBO656ROC00

Bocca a pareta per vasca, attacco 1/2”M - **Ø26 cm.15**



CROMO

CODICE	FINITURA
MIBO656ROC01	BRONZO LUCIDO
MIBO656ROC02	ORO
MIBO656ROC03	SATINATO
MIBO656ROC05	RAME SPAZZOLATO LUCIDO
MIBO656ROC08	NERO OPACO
MIBO656ROC20	BIANCO OPACO
MIBO656ROC30	TURCHESE
MIBO656ROC38	GRAFITE
MIBO656ROC39	ROSA PASTELLO
MIBO656ROC40	CROMO SPAZZOLATO
MIBO656ROC41	CROMO NERO LUCIDO
MIBO656ROC47	ORO SPAZZOLATO OPACO
MIBO656ROC54	NICKEL SPAZZOLATO N/P
MIBO656ROC63	NERO OPACO GALVANICO
MIBO656ROC88	OTTONE SPAZZOLATO
MIBO656ROC90	STONE BROWN

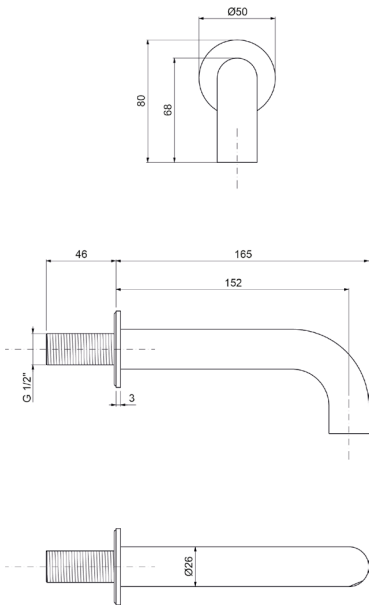

Ricambi



AR00058V
24×1

AVBO456ROC00

Bocca a parete, attacco 1/2”M - **cm.20**



CROMO

CODICE	FINITURA
AVBO456ROC01	BRONZO LUCIDO
AVBO456ROC02	ORO
AVBO456ROC03	SATINATO
AVBO456ROC05	RAME SPAZZOLATO LUCIDO
AVBO456ROC08	NERO OPACO
AVBO456ROC20	BIANCO OPACO
AVBO456ROC38	GRAFITE
AVBO456ROC40	CROMO SPAZZOLATO
AVBO456ROC41	CROMO NERO LUCIDO
AVBO456ROC47	ORO SPAZZOLATO OPACO
AVBO456ROC54	NICKEL SPAZZOLATO N/P
AVBO456ROC63	NERO OPACO GALVANICO
AVBO456ROC88	OTTONE SPAZZOLATO
AVBO456ROC90	STONE BROWN

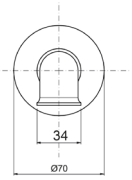

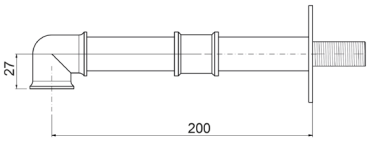

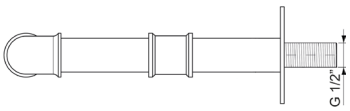

Ricambi



AR00058V
24×1

AVBO556ROC00

Bocca a parete, attacco 1/2”M - **cm.15**



CROMO

CODICE	FINITURA
AVBO556ROC01	BRONZO LUCIDO
AVBO556ROC02	ORO
AVBO556ROC03	SATINATO
AVBO556ROC05	RAME SPAZZOLATO LUCIDO
AVBO556ROC08	NERO OPACO
AVBO556ROC20	BIANCO OPACO
AVBO556ROC38	GRAFITE
AVBO556ROC40	CROMO SPAZZOLATO
AVBO556ROC41	CROMO NERO LUCIDO
AVBO556ROC47	ORO SPAZZOLATO OPACO
AVBO556ROC54	NICKEL SPAZZOLATO N/P
AVBO556ROC63	NERO OPACO GALVANICO
AVBO556ROC88	OTTONE SPAZZOLATO
AVBO556ROC90	STONE BROWN

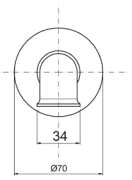

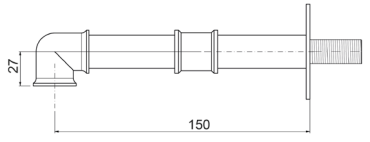

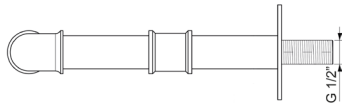

Ricambi



AR00058V
24×1

Descrizioni e caratteristiche tecniche non sono impegnative e possono variare senza preavviso

MIBO003ROC00

Bocca a ponte lavabo a pavimento



CROMO

CODICE	FINITURA
MIBO003ROC08	NERO OPACO
MIBO003ROC20	BIANCO OPACO
MIBO003ROC38	GRAFITE

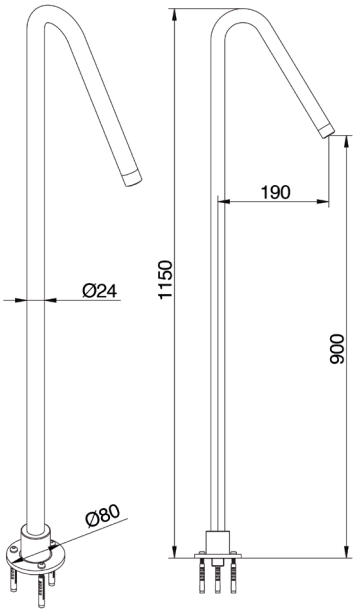

Utilizzare miscelatore ad incasso

MIBO019ROC00

Bocca lavabo a soffitto



CROMO

CODICE	FINITURA
MIBO019ROC08	NERO OPACO
MIBO019ROC20	BIANCO OPACO
MIBO019ROC38	GRAFITE

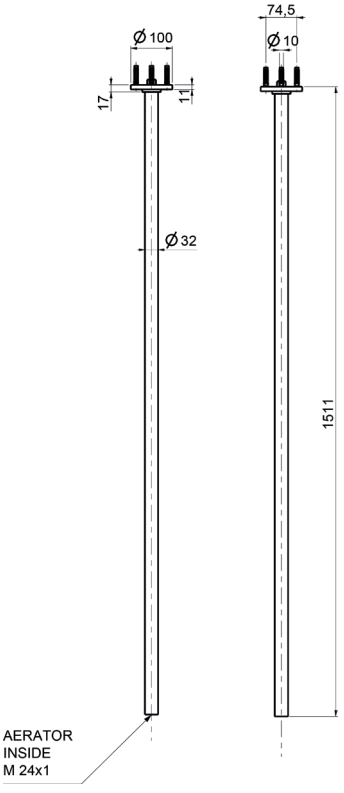

Utilizzare miscelatore ad incasso

ACSF001ROC00

Sifone **lavabo** minimalista 1”1/4 senza piletta



CROMO

CODICE	FINITURA
ACSF001ROC01	BRONZO LUCIDO
ACSF001ROC02	ORO
ACSF001ROC03	SATINATO
ACSF001ROC05	RAME SPAZZOLATO LUCIDO
ACSF001ROC08	NERO OPACO
ACSF001ROC20	BIANCO OPACO
ACSF001ROC30	TURCHESE
ACSF001ROC38	GRAFITE
ACSF001ROC39	ROSA PASTELLO
ACSF001ROC40	CROMO SPAZZOLATO
ACSF001ROC41	CROMO NERO LUCIDO
ACSF001ROC47	ORO SPAZZOLATO OPACO
ACSF001ROC54	NICKEL SPAZZOLATO N/P
ACSF001ROC63	NERO OPACO GALVANICO
ACSF001ROC88	OTTONE SPAZZOLATO
ACSF001ROC90	STONE BROWN

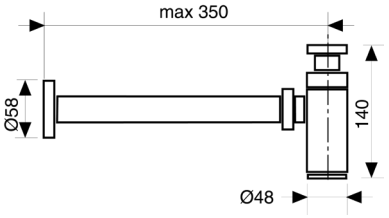

ACSF003ROC00

Sifone **bidet** minimalista 1”1/4 senza piletta



CROMO

CODICE	FINITURA
ACSF003ROC01	BRONZO LUCIDO
ACSF003ROC02	ORO
ACSF003ROC03	SATINATO
ACSF003ROC05	RAME SPAZZOLATO LUCIDO
ACSF003ROC08	NERO OPACO
ACSF003ROC20	BIANCO OPACO
ACSF003ROC30	TURCHESE
ACSF003ROC38	GRAFITE
ACSF003ROC39	ROSA PASTELLO
ACSF003ROC40	CROMO SPAZZOLATO
ACSF003ROC41	CROMO NERO LUCIDO
ACSF003ROC47	ORO SPAZZOLATO OPACO
ACSF003ROC54	NICKEL SPAZZOLATO N/P
ACSF003ROC63	NERO OPACO GALVANICO
ACSF003ROC88	OTTONE SPAZZOLATO
ACSF003ROC90	STONE BROWN

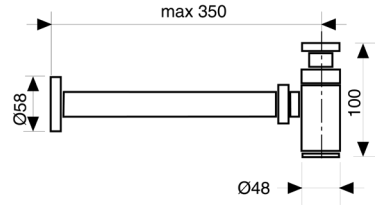

Descrizioni e caratteristiche tecniche non sono impegnative e possono variare senza preavviso

ACRS001ROC00

Rubinetto sottolavabo 1/2" con rosone



CROMO

CODICE	FINITURA
ACRS001ROC01	BRONZO LUCIDO
ACRS001ROC02	ORO
ACRS001ROC03	SATINATO
ACRS001ROC05	RAME SPAZZOLATO LUCIDO
ACRS001ROC08	NERO OPACO
ACRS001ROC20	BIANCO OPACO
ACRS001ROC30	TURCHESE
ACRS001ROC38	GRAFITE
ACRS001ROC39	ROSA PASTELLO
ACRS001ROC40	CROMO SPAZZOLATO
ACRS001ROC41	CROMO NERO LUCIDO
ACRS001ROC47	ORO SPAZZOLATO OPACO
ACRS001ROC54	NICKEL SPAZZOLATO N/P
ACRS001ROC63	NERO OPACO GALVANICO
ACRS001ROC88	OTTONE SPAZZOLATO
ACRS001ROC90	STONE BROWN

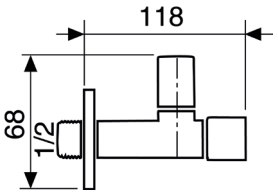

ACPT001ROC00

Piletta click-clack universale 1"1/4 con tappo Ø63



CROMO

CODICE	FINITURA
ACPT001ROC01	BRONZO LUCIDO
ACPT001ROC02	ORO
ACPT001ROC03	SATINATO
ACPT001ROC05	RAME SPAZZOLATO LUCIDO
ACPT001ROC08	NERO OPACO
ACPT001ROC20	BIANCO OPACO
ACPT001ROC30	TURCHESE
ACPT001ROC38	GRAFITE
ACPT001ROC39	ROSA PASTELLO
ACPT001ROC40	CROMO SPAZZOLATO
ACPT001ROC41	CROMO NERO LUCIDO
ACPT001ROC47	ORO SPAZZOLATO OPACO
ACPT001ROC54	NICKEL SPAZZOLATO N/P
ACPT001ROC63	NERO OPACO GALVANICO
ACPT001ROC88	OTTONE SPAZZOLATO
ACPT001ROC90	STONE BROWN

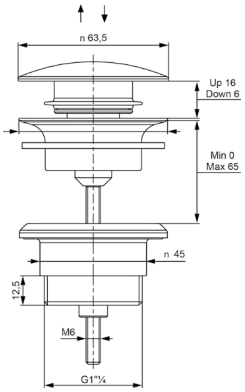

AVLC535ROC00

Miscelatore lavello monoforo con bocca girevole



CROMO

CODICE	FINITURA
AVLC535ROC01	BRONZO LUCIDO
AVLC535ROC02	ORO
AVLC535ROC03	SATINATO
AVLC535ROC05	RAME SPAZZOLATO LUCIDO
AVLC535ROC08	NERO OPACO
AVLC535ROC20	BIANCO OPACO
AVLC535ROC38	GRAFITE
AVLC535ROC40	CROMO SPAZZOLATO
AVLC535ROC41	CROMO NERO LUCIDO
AVLC535ROC47	ORO SPAZZOLATO OPACO
AVLC535ROC54	NICKEL SPAZZOLATO N/P
AVLC535ROC63	NERO OPACO GALVANICO
AVLC535ROC88	OTTONE SPAZZOLATO
AVLC535ROC90	STONE BROWN

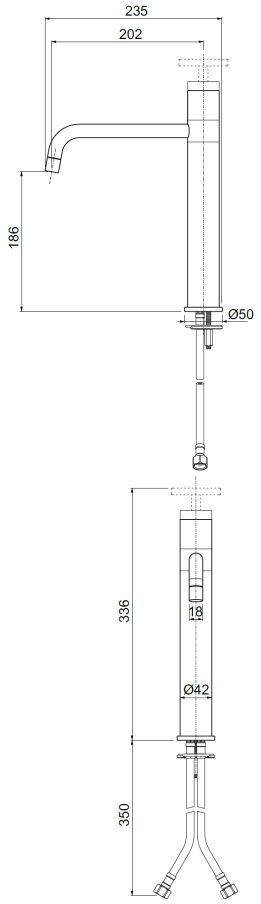

Ricambi


CR00003V
Ø35


FL00005V
10x1x3/8F L.60


KT00014V
L.280

Ordinare 1 maniglia separatamente
• **AVMM** maniglia per miscelatore

AVLC945ROC00

Monoforo lavello canna alta



CROMO

CODICE	FINITURA
AVLC945ROC01	BRONZO LUCIDO
AVLC945ROC02	ORO
AVLC945ROC03	SATINATO
AVLC945ROC05	RAME SPAZZOLATO LUCIDO
AVLC945ROC08	NERO OPACO
AVLC945ROC20	BIANCO OPACO
AVLC945ROC38	GRAFITE
AVLC945ROC40	CROMO SPAZZOLATO
AVLC945ROC41	CROMO NERO LUCIDO
AVLC945ROC47	ORO SPAZZOLATO OPACO
AVLC945ROC54	NICKEL SPAZZOLATO N/P
AVLC945ROC63	NERO OPACO GALVANICO
AVLC945ROC88	OTTONE SPAZZOLATO
AVLC945ROC90	STONE BROWN

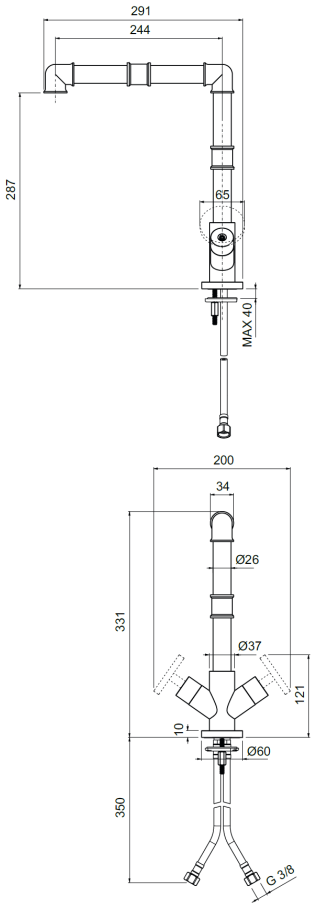

Ricambi


VN00002V
8x20 DX


AR00058V
24x1


FL00001V
10x1x3/8F cm.35


KT00001V
L.70

Ordinare 2 maniglie separatamente
• **nr. 2 - AVMV** maniglia per vitone con broccia
oppure
• **nr. 1 - AVMVH** maniglia per vitone con broccia, incisione HOT
• **nr. 1 - AVMVC** maniglia per vitone con broccia, incisione COLD

Descrizioni e caratteristiche tecniche non sono impegnative e possono variare senza preavviso

AVLC580ROC00

Gruppo lavello a parete con canna piatta



CROMO

CODICE	FINITURA
AVLC580ROC01	BRONZO LUCIDO
AVLC580ROC02	ORO
AVLC580ROC03	SATINATO
AVLC580ROC05	RAME SPAZZOLATO LUCIDO
AVLC580ROC08	NERO OPACO
AVLC580ROC20	BIANCO OPACO
AVLC580ROC38	GRAFITE
AVLC580ROC40	CROMO SPAZZOLATO
AVLC580ROC41	CROMO NERO LUCIDO
AVLC580ROC47	ORO SPAZZOLATO OPACO
AVLC580ROC54	NICKEL SPAZZOLATO N/P
AVLC580ROC63	NERO OPACO GALVANICO
AVLC580ROC88	OTTONE SPAZZOLATO
AVLC580ROC90	STONE BROWN

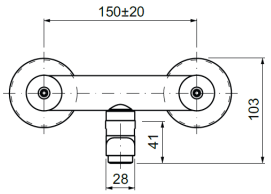

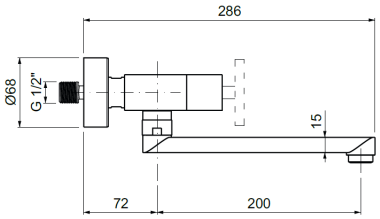

Ricambi



VN00002V
8x20 DX



AR00035V
24x1

Ordinare 2 maniglie separatamente
• **nr. 2 - AVMV** maniglia per vitone con broccia
oppure
• **nr. 1 - AVMVH** maniglia per vitone con broccia, incisione HOT
• **nr. 1 - AVMVC** maniglia per vitone con broccia, incisione COLD

AVLC486ROC00

Monocomando lavello professionale con doccia a 2 getti con supporto



CROMO

CODICE	FINITURA
AVLC486ROC01	BRONZO LUCIDO
AVLC580ROC04	NICKEL SPAZZOLATO LUCIDO
AVLC580ROC08	NERO OPACO

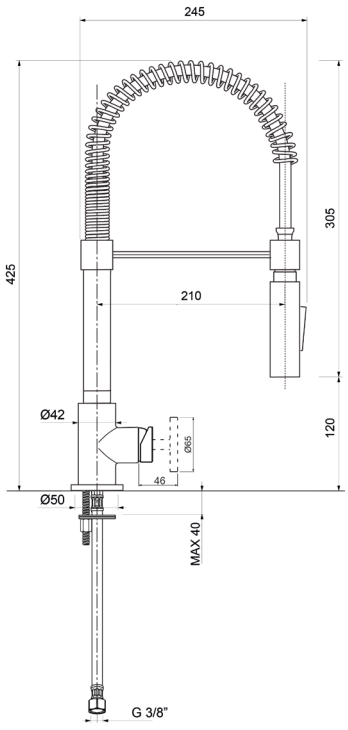

Ricambi



CR00003V
Ø35



FL00001V
10x1x3/8F cm.35



KT00001V
L.70

Ordinare 1 maniglia separatamente
• **AVMM** maniglia per miscelatore

MICRO

Design by Oioli Lab RD


MADE IN ITALY











MILS000ROC00

Monocomando lavabo con scarico automatico 1”1/4



CROMO

CODICE	FINITURA
MILS000ROC01	BRONZO LUCIDO
MILS000ROC02	ORO
MILS000ROC04	NICKEL SPAZZOLATO LUCIDO
MILS000ROC05	RAME SPAZZOLATO LUCIDO
MILS000ROC08	NERO OPACO
MILS000ROC18	BRONZO OPACO
MILS000ROC20	BIANCO OPACO
MILS000ROC25	TUSCANY
MILS000ROC30	TURCHESE
MILS000ROC32	ORO ROSA
MILS000ROC38	GRAFITE
MILS000ROC40	CROMO SPAZZOLATO
MILS000ROC41	CROMO NERO LUCIDO
MILS000ROC47	ORO SPAZZOLATO OPACO
MILS000ROC50	NICKEL LUCIDO
MILS000ROC54	NICKEL SPAZZOLATO N/P
MILS000ROC63	NERO OPACO GALVANICO
MILS000ROC65	ACQUAMARINA
MILS000ROC66	ROSÈ
MILS000ROC77	CIPRIA
MILS000ROC78	CAPPUCCINO
MILS000ROC88	OTTONE SPAZZOLATO
MILS000ROC90	STONE BROWN
MILS000ROC93	BLU NOTTE OPACO
MILS000ROC95	OTTONE INVECCHIATO
MILS000ROC97	FERRO INVECCHIATO
MILS000ROC99	ORANGE

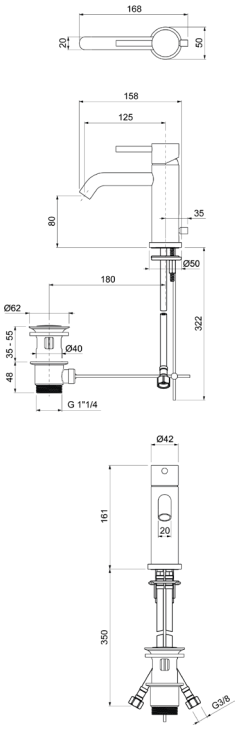

Ricambi


CR00030V
Ø30


AR00046V
16,5×1


FL00001V
10×1×3/8F cm.35


KT00004V
L.70

MILS100ROC00

Monocomando lavabo con scarico automatico 1”1/4,
BOCCA LUNGA



CROMO

CODICE	FINITURA
MILS100ROC01	BRONZO LUCIDO
MILS100ROC02	ORO
MILS100ROC04	NICKEL SPAZZOLATO LUCIDO
MILS100ROC05	RAME SPAZZOLATO LUCIDO
MILS100ROC08	NERO OPACO
MILS100ROC18	BRONZO OPACO
MILS100ROC20	BIANCO OPACO
MILS100ROC25	TUSCANY
MILS100ROC30	TURCHESE
MILS100ROC32	ORO ROSA
MILS100ROC38	GRAFITE
MILS100ROC40	CROMO SPAZZOLATO
MILS100ROC41	CROMO NERO LUCIDO
MILS100ROC47	ORO SPAZZOLATO OPACO
MILS100ROC50	NICKEL LUCIDO
MILS100ROC54	NICKEL SPAZZOLATO N/P
MILS100ROC63	NERO OPACO GALVANICO
MILS100ROC65	ACQUAMARINA
MILS100ROC66	ROSÈ
MILS100ROC77	CIPRIA
MILS100ROC78	CAPPUCCINO
MILS100ROC88	OTTONE SPAZZOLATO
MILS100ROC90	STONE BROWN
MILS100ROC93	BLU NOTTE OPACO
MILS100ROC95	OTTONE INVECCHIATO
MILS100ROC97	FERRO INVECCHIATO
MILS100ROC99	ORANGE

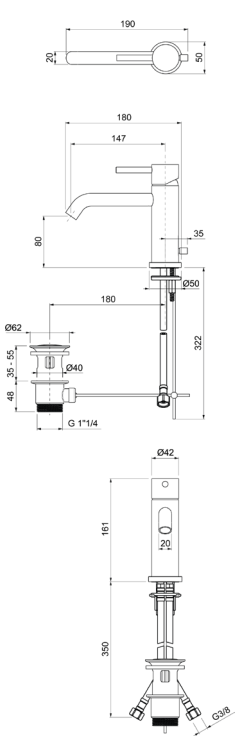

Ricambi


CR00030V
Ø30


AR00046V
16,5×1


FL00001V
10×1×3/8F cm.35


KT00004V
L.70

MILT001ROC00

Monocomando lavabo testa cieca



CROMO

CODICE	FINITURA
MILT001ROC01	BRONZO LUCIDO
MILT001ROC02	ORO
MILT001ROC04	NICKEL SPAZZOLATO LUCIDO
MILT001ROC05	RAME SPAZZOLATO LUCIDO
MILT001ROC08	NERO OPACO
MILT001ROC18	BRONZO OPACO
MILT001ROC20	BIANCO OPACO
MILT001ROC25	TUSCANY
MILT001ROC30	TURCHESE
MILT001ROC32	ORO ROSA
MILT001ROC38	GRAFITE
MILT001ROC40	CROMO SPAZZOLATO
MILT001ROC41	CROMO NERO LUCIDO
MILT001ROC47	ORO SPAZZOLATO OPACO
MILT001ROC50	NICKEL LUCIDO
MILT001ROC54	NICKEL SPAZZOLATO N/P
MILT001ROC63	NERO OPACO GALVANICO
MILT001ROC65	ACQUAMARINA
MILT001ROC66	ROSÈ
MILT001ROC77	CIPRIA
MILT001ROC78	CAPPUCCINO
MILT001ROC88	OTTONE SPAZZOLATO
MILT001ROC90	STONE BROWN
MILT001ROC93	BLU NOTTE OPACO
MILT001ROC95	OTTONE INVECCHIATO
MILT001ROC97	FERRO INVECCHIATO
MILT001ROC99	ORANGE

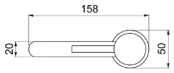

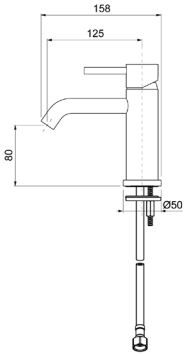

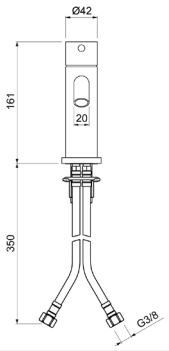

Ricambi



CR00030V Ø30



AR00046V 16,5×1



FL00001V 10×1×3/8F cm.35



KT00004V L.70

MILT101ROC00

Monocomando lavabo testa cieca, **BOCCA LUNGA**



CROMO

CODICE	FINITURA
MILT101ROC01	BRONZO LUCIDO
MILT101ROC02	ORO
MILT101ROC04	NICKEL SPAZZOLATO LUCIDO
MILT101ROC05	RAME SPAZZOLATO LUCIDO
MILT101ROC08	NERO OPACO
MILT101ROC18	BRONZO OPACO
MILT101ROC20	BIANCO OPACO
MILT101ROC25	TUSCANY
MILT101ROC30	TURCHESE
MILT101ROC32	ORO ROSA
MILT101ROC38	GRAFITE
MILT101ROC40	CROMO SPAZZOLATO
MILT101ROC41	CROMO NERO LUCIDO
MILT101ROC47	ORO SPAZZOLATO OPACO
MILT101ROC50	NICKEL LUCIDO
MILT101ROC54	NICKEL SPAZZOLATO N/P
MILT101ROC63	NERO OPACO GALVANICO
MILT101ROC65	ACQUAMARINA
MILT101ROC66	ROSÈ
MILT101ROC77	CIPRIA
MILT101ROC78	CAPPUCCINO
MILT101ROC88	OTTONE SPAZZOLATO
MILT101ROC90	STONE BROWN
MILT101ROC93	BLU NOTTE OPACO
MILT101ROC95	OTTONE INVECCHIATO
MILT101ROC97	FERRO INVECCHIATO
MILT101ROC99	ORANGE

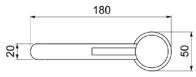

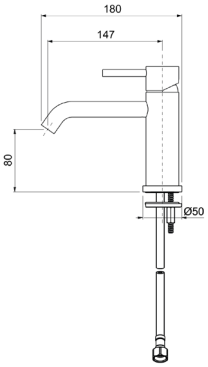

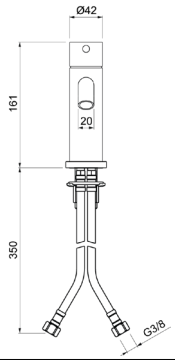

Ricambi



CR00030V Ø30



AR00046V 16,5×1



FL00001V 10×1×3/8F cm.35



KT00004V L.70

Descrizioni e caratteristiche tecniche non sono impegnative e possono variare senza preavviso

MILS003ROC00

Monocomando lavabo medio con scarico automatico 1”1/4



CROMO

CODICE	FINITURA
MILS003ROC01	BRONZO LUCIDO
MILS003ROC02	ORO
MILS003ROC04	NICKEL SPAZZOLATO LUCIDO
MILS003ROC05	RAME SPAZZOLATO LUCIDO
MILS003ROC08	NERO OPACO
MILS003ROC18	BRONZO OPACO
MILS003ROC20	BIANCO OPACO
MILS003ROC25	TUSCANY
MILS003ROC30	TURCHESE
MILS003ROC32	ORO ROSA
MILS003ROC38	GRAFITE
MILS003ROC40	CROMO SPAZZOLATO
MILS003ROC41	CROMO NERO LUCIDO
MILS003ROC47	ORO SPAZZOLATO OPACO
MILS003ROC50	NICKEL LUCIDO
MILS003ROC54	NICKEL SPAZZOLATO N/P
MILS003ROC63	NERO OPACO GALVANICO
MILS003ROC65	ACQUAMARINA
MILS003ROC66	ROSÈ
MILS003ROC77	CIPRIA
MILS003ROC78	CAPPUCCINO
MILS003ROC88	OTTONE SPAZZOLATO
MILS003ROC90	STONE BROWN
MILS003ROC93	BLU NOTTE OPACO
MILS003ROC95	OTTONE INVECCHIATO
MILS003ROC97	FERRO INVECCHIATO
MILS003ROC99	ORANGE

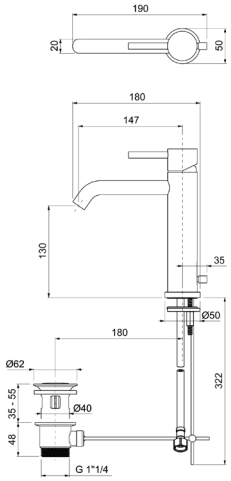

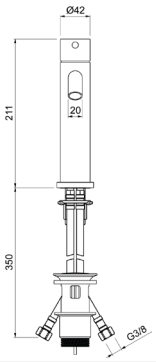

Ricambi

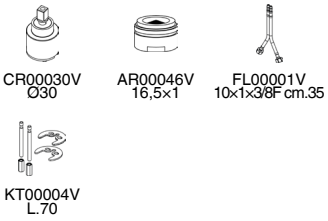

MILT003ROC00

Monocomando lavabo medio testa cieca



CROMO

CODICE	FINITURA
MILT003ROC01	BRONZO LUCIDO
MILT003ROC02	ORO
MILT003ROC04	NICKEL SPAZZOLATO LUCIDO
MILT003ROC05	RAME SPAZZOLATO LUCIDO
MILT003ROC08	NERO OPACO
MILT003ROC18	BRONZO OPACO
MILT003ROC20	BIANCO OPACO
MILT003ROC25	TUSCANY
MILT003ROC30	TURCHESE
MILT003ROC32	ORO ROSA
MILT003ROC38	GRAFITE
MILT003ROC40	CROMO SPAZZOLATO
MILT003ROC41	CROMO NERO LUCIDO
MILT003ROC47	ORO SPAZZOLATO OPACO
MILT003ROC50	NICKEL LUCIDO
MILT003ROC54	NICKEL SPAZZOLATO N/P
MILT003ROC63	NERO OPACO GALVANICO
MILT003ROC65	ACQUAMARINA
MILT003ROC66	ROSÈ
MILT003ROC77	CIPRIA
MILT003ROC78	CAPPUCCINO
MILT003ROC88	OTTONE SPAZZOLATO
MILT003ROC90	STONE BROWN
MILT003ROC93	BLU NOTTE OPACO
MILT003ROC95	OTTONE INVECCHIATO
MILT003ROC97	FERRO INVECCHIATO
MILT003ROC99	ORANGE



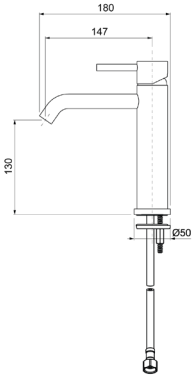

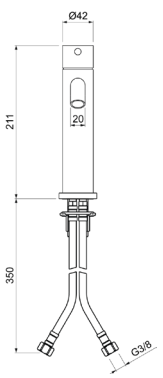

Ricambi

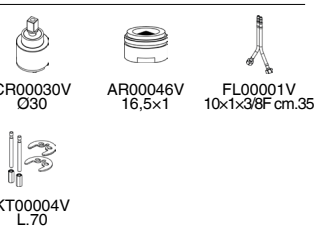

MILT004ROC00

Monocomando lavabo alto testa cieca, **BOCCA CM.20**



CROMO

CODICE	FINITURA
MILT004ROC01	BRONZO LUCIDO
MILT004ROC02	ORO
MILT004ROC04	NICKEL SPAZZOLATO LUCIDO
MILT004ROC05	RAME SPAZZOLATO LUCIDO
MILT004ROC08	NERO OPACO
MILT004ROC18	BRONZO OPACO
MILT004ROC20	BIANCO OPACO
MILT004ROC25	TUSCANY
MILT004ROC30	TURCHESE
MILT004ROC32	ORO ROSA
MILT004ROC38	GRAFITE
MILT004ROC40	CROMO SPAZZOLATO
MILT004ROC41	CROMO NERO LUCIDO
MILT004ROC47	ORO SPAZZOLATO OPACO
MILT004ROC50	NICKEL LUCIDO
MILT004ROC54	NICKEL SPAZZOLATO N/P
MILT004ROC63	NERO OPACO GALVANICO
MILT004ROC65	ACQUAMARINA
MILT004ROC66	ROSÈ
MILT004ROC77	CIPRIA
MILT004ROC78	CAPPUCCINO
MILT004ROC88	OTTONE SPAZZOLATO
MILT004ROC90	STONE BROWN
MILT004ROC93	BLU NOTTE OPACO
MILT004ROC95	OTTONE INVECCHIATO
MILT004ROC97	FERRO INVECCHIATO
MILT004ROC99	ORANGE

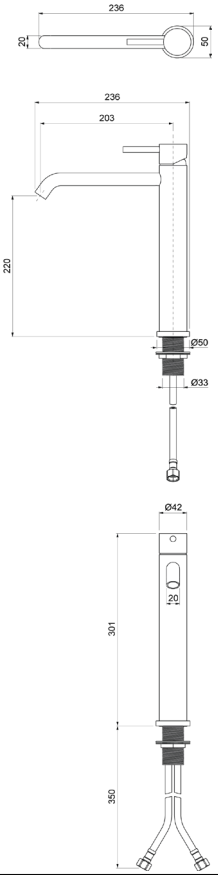

Ricambi


CR00030V
Ø30


AR00046V
16,5×1


FL00005V
10×1×3/8F L.600


KT00023V
33×19

MILT104ROC00

Monocomando lavabo alto testa cieca, **BOCCA CM.15**



CROMO

CODICE	FINITURA
MILT104ROC01	BRONZO LUCIDO
MILT104ROC02	ORO
MILT104ROC04	NICKEL SPAZZOLATO LUCIDO
MILT104ROC05	RAME SPAZZOLATO LUCIDO
MILT104ROC08	NERO OPACO
MILT104ROC18	BRONZO OPACO
MILT104ROC20	BIANCO OPACO
MILT104ROC25	TUSCANY
MILT104ROC30	TURCHESE
MILT104ROC32	ORO ROSA
MILT104ROC38	GRAFITE
MILT104ROC40	CROMO SPAZZOLATO
MILT104ROC41	CROMO NERO LUCIDO
MILT104ROC47	ORO SPAZZOLATO OPACO
MILT104ROC50	NICKEL LUCIDO
MILT104ROC54	NICKEL SPAZZOLATO N/P
MILT104ROC63	NERO OPACO GALVANICO
MILT104ROC65	ACQUAMARINA
MILT104ROC66	ROSÈ
MILT104ROC77	CIPRIA
MILT104ROC78	CAPPUCCINO
MILT104ROC88	OTTONE SPAZZOLATO
MILT104ROC90	STONE BROWN
MILT104ROC93	BLU NOTTE OPACO
MILT104ROC95	OTTONE INVECCHIATO
MILT104ROC97	FERRO INVECCHIATO
MILT104ROC99	ORANGE

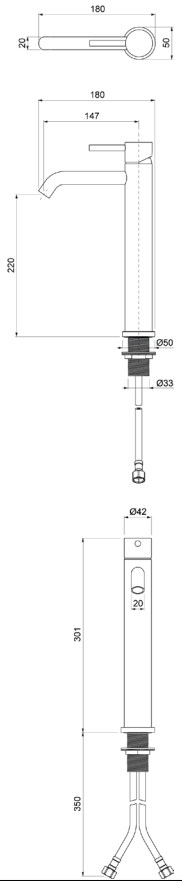

Ricambi


CR00030V
Ø30


AR00046V
16,5×1


FL00005V
10×1×3/8F L.600


KT00023V
33×19

Descrizioni e caratteristiche tecniche non sono impegnative e possono variare senza preavviso

MIBS005ROC00

Monocomando bidet con scarico automatico 1”1/4



CROMO

CODICE	FINITURA
MIBS005ROC01	BRONZO LUCIDO
MIBS005ROC02	ORO
MIBS005ROC04	NICKEL SPAZZOLATO LUCIDO
MIBS005ROC05	RAME SPAZZOLATO LUCIDO
MIBS005ROC08	NERO OPACO
MIBS005ROC18	BRONZO OPACO
MIBS005ROC20	BIANCO OPACO
MIBS005ROC25	TUSCANY
MIBS005ROC30	TURCHESE
MIBS005ROC32	ORO ROSA
MIBS005ROC38	GRAFITE
MIBS005ROC40	CROMO SPAZZOLATO
MIBS005ROC41	CROMO NERO LUCIDO
MIBS005ROC47	ORO SPAZZOLATO OPACO
MIBS005ROC50	NICKEL LUCIDO
MIBS005ROC54	NICKEL SPAZZOLATO N/P
MIBS005ROC63	NERO OPACO GALVANICO
MIBS005ROC65	ACQUAMARINA
MIBS005ROC66	ROSÈ
MIBS005ROC77	CIPRIA
MIBS005ROC78	CAPPUCCINO
MIBS005ROC88	OTTONE SPAZZOLATO
MIBS005ROC90	STONE BROWN
MIBS005ROC93	BLU NOTTE OPACO
MIBS005ROC95	OTTONE INVECCHIATO
MIBS005ROC97	FERRO INVECCHIATO
MIBS005ROC99	ORANGE

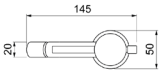

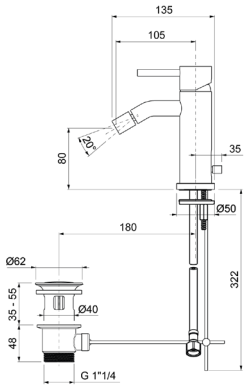

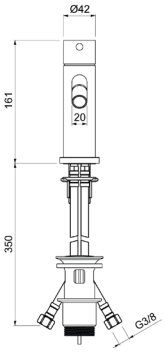

Ricambi


CR00030V
Ø30


AR00046V
16,5×1


AR00062V


FL00001V
10×1×3/8F cm.35


KT00004V
L.70

MIBT005ROC00

Monocomando bidet testa cieca



CROMO

CODICE	FINITURA
MIBT005ROC01	BRONZO LUCIDO
MIBT005ROC02	ORO
MIBT005ROC04	NICKEL SPAZZOLATO LUCIDO
MIBT005ROC05	RAME SPAZZOLATO LUCIDO
MIBT005ROC08	NERO OPACO
MIBT005ROC18	BRONZO OPACO
MIBT005ROC20	BIANCO OPACO
MIBT005ROC25	TUSCANY
MIBT005ROC30	TURCHESE
MIBT005ROC32	ORO ROSA
MIBT005ROC38	GRAFITE
MIBT005ROC40	CROMO SPAZZOLATO
MIBT005ROC41	CROMO NERO LUCIDO
MIBT005ROC47	ORO SPAZZOLATO OPACO
MIBT005ROC50	NICKEL LUCIDO
MIBT005ROC54	NICKEL SPAZZOLATO N/P
MIBT005ROC63	NERO OPACO GALVANICO
MIBT005ROC65	ACQUAMARINA
MIBT005ROC66	ROSÈ
MIBT005ROC77	CIPRIA
MIBT005ROC78	CAPPUCCINO
MIBT005ROC88	OTTONE SPAZZOLATO
MIBT005ROC90	STONE BROWN
MIBT005ROC93	BLU NOTTE OPACO
MIBT005ROC95	OTTONE INVECCHIATO
MIBT005ROC97	FERRO INVECCHIATO
MIBT005ROC99	ORANGE

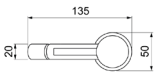

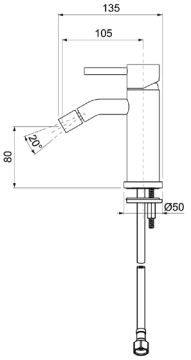

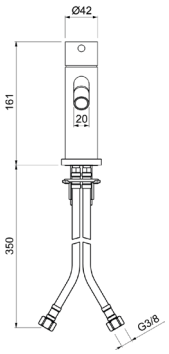

Ricambi


CR00030V
Ø30


AR00046V
16,5×1


AR00062V


FL00001V
10×1×3/8F cm.35


KT00004V
L.70

MIEL002ROC00

Parti esterne per monocomando lavabo a parete, piastra rettangolare, **BOCCA CM.20**

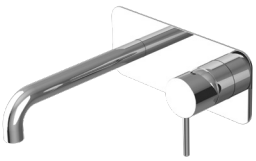

CROMO

CODICE	FINITURA
MIEL002ROC01	BRONZO LUCIDO
MIEL002ROC02	ORO
MIEL002ROC04	NICKEL SPAZZOLATO LUCIDO
MIEL002ROC05	RAME SPAZZOLATO LUCIDO
MIEL002ROC08	NERO OPACO
MIEL002ROC18	BRONZO OPACO
MIEL002ROC20	BIANCO OPACO
MIEL002ROC25	TUSCANY
MIEL002ROC30	TURCHESE
MIEL002ROC32	ORO ROSA
MIEL002ROC38	GRAFITE
MIEL002ROC40	CROMO SPAZZOLATO
MIEL002ROC41	CROMO NERO LUCIDO
MIEL002ROC47	ORO SPAZZOLATO OPACO
MIEL002ROC50	NICKEL LUCIDO
MIEL002ROC54	NICKEL SPAZZOLATO N/P
MIEL002ROC63	NERO OPACO GALVANICO
MIEL002ROC65	ACQUAMARINA
MIEL002ROC66	ROSÈ
MIEL002ROC77	CIPRIA
MIEL002ROC78	CAPPUCCINO
MIEL002ROC88	OTTONE SPAZZOLATO
MIEL002ROC90	STONE BROWN
MIEL002ROC93	BLU NOTTE OPACO
MIEL002ROC95	OTTONE INVECCHIATO
MIEL002ROC97	FERRO INVECCHIATO
MIEL002ROC99	ORANGE

+ OIPILA35000E

Parte incasso

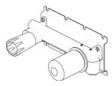

+ OIPILA35001B

Parte incasso

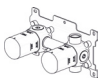

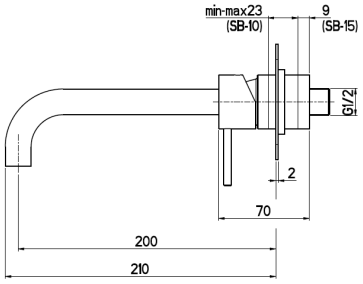

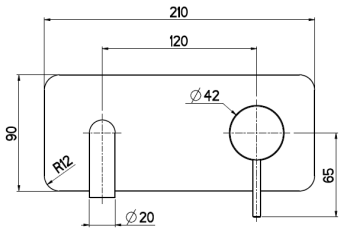

Ricambi



CR00003V
Ø35



AR00046V
16,5×1

MIEL302ROC00

Parti esterne per monocomando lavabo a parete, piastra rettangolare, **BOCCA CM.16**

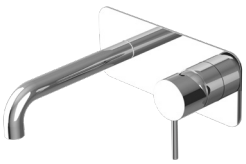

CROMO

CODICE	FINITURA
MIEL302ROC01	BRONZO LUCIDO
MIEL302ROC02	ORO
MIEL302ROC04	NICKEL SPAZZOLATO LUCIDO
MIEL302ROC05	RAME SPAZZOLATO LUCIDO
MIEL302ROC08	NERO OPACO
MIEL302ROC18	BRONZO OPACO
MIEL302ROC20	BIANCO OPACO
MIEL302ROC25	TUSCANY
MIEL302ROC30	TURCHESE
MIEL302ROC32	ORO ROSA
MIEL302ROC38	GRAFITE
MIEL302ROC40	CROMO SPAZZOLATO
MIEL302ROC41	CROMO NERO LUCIDO
MIEL302ROC47	ORO SPAZZOLATO OPACO
MIEL302ROC50	NICKEL LUCIDO
MIEL302ROC54	NICKEL SPAZZOLATO N/P
MIEL302ROC63	NERO OPACO GALVANICO
MIEL302ROC65	ACQUAMARINA
MIEL302ROC66	ROSÈ
MIEL302ROC77	CIPRIA
MIEL302ROC78	CAPPUCCINO
MIEL302ROC88	OTTONE SPAZZOLATO
MIEL302ROC90	STONE BROWN
MIEL302ROC93	BLU NOTTE OPACO
MIEL302ROC95	OTTONE INVECCHIATO
MIEL302ROC97	FERRO INVECCHIATO
MIEL302ROC99	ORANGE

+ OIPILA35000E

Parte incasso

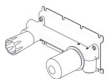

+ OIPILA35001B

Parte incasso

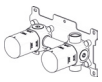

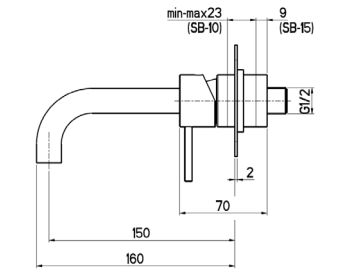

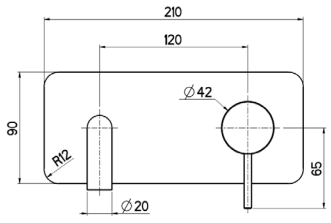

Ricambi



CR00003V
Ø35



AR00046V
16,5×1

Descrizioni e caratteristiche tecniche non sono impegnative e possono variare senza preavviso

MIEL202ROC00

Parti esterne per monocomando lavabo a parete con 2 piastre

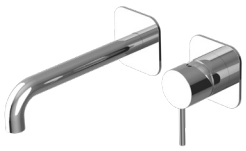

CROMO

CODICE	FINITURA
MIEL202ROC01	BRONZO LUCIDO
MIEL202ROC02	ORO
MIEL202ROC04	NICKEL SPAZZOLATO LUCIDO
MIEL202ROC05	RAME SPAZZOLATO LUCIDO
MIEL202ROC08	NERO OPACO
MIEL202ROC18	BRONZO OPACO
MIEL202ROC20	BIANCO OPACO
MIEL202ROC25	TUSCANY
MIEL202ROC30	TURCHESE
MIEL202ROC32	ORO ROSA
MIEL202ROC38	GRAFITE
MIEL202ROC40	CROMO SPAZZOLATO
MIEL202ROC41	CROMO NERO LUCIDO
MIEL202ROC47	ORO SPAZZOLATO OPACO
MIEL202ROC50	NICKEL LUCIDO
MIEL202ROC54	NICKEL SPAZZOLATO N/P
MIEL202ROC63	NERO OPACO GALVANICO
MIEL202ROC65	ACQUAMARINA
MIEL202ROC66	ROSÈ
MIEL202ROC77	CIPRIA
MIEL202ROC78	CAPPUCCINO
MIEL202ROC88	OTTONE SPAZZOLATO
MIEL202ROC90	STONE BROWN
MIEL202ROC93	BLU NOTTE OPACO
MIEL202ROC95	OTTONE INVECCHIATO
MIEL202ROC97	FERRO INVECCHIATO
MIEL202ROC99	ORANGE

Ricambi



CR00003V
Ø35



AR00046V
16,5×1

+ OIPILA35000E

Parte incasso

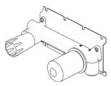

+ OIPILA35001B

Parte incasso

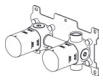

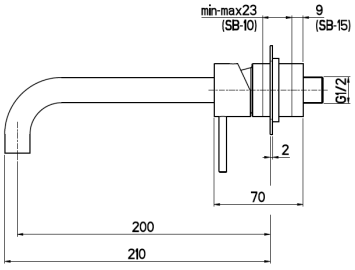

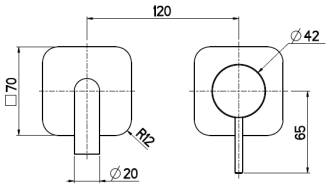

MIEL502ROC00

Parti esterne per monocomando lavabo a parete con 2 piastre, **BOCCA CM.16**

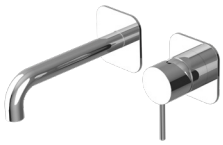

CROMO

CODICE	FINITURA
MIEL502ROC01	BRONZO LUCIDO
MIEL502ROC02	ORO
MIEL502ROC04	NICKEL SPAZZOLATO LUCIDO
MIEL502ROC05	RAME SPAZZOLATO LUCIDO
MIEL502ROC08	NERO OPACO
MIEL502ROC18	BRONZO OPACO
MIEL502ROC20	BIANCO OPACO
MIEL502ROC25	TUSCANY
MIEL502ROC30	TURCHESE
MIEL502ROC32	ORO ROSA
MIEL502ROC38	GRAFITE
MIEL502ROC40	CROMO SPAZZOLATO
MIEL502ROC41	CROMO NERO LUCIDO
MIEL502ROC47	ORO SPAZZOLATO OPACO
MIEL502ROC50	NICKEL LUCIDO
MIEL502ROC54	NICKEL SPAZZOLATO N/P
MIEL502ROC63	NERO OPACO GALVANICO
MIEL502ROC65	ACQUAMARINA
MIEL502ROC66	ROSÈ
MIEL502ROC77	CIPRIA
MIEL502ROC78	CAPPUCCINO
MIEL502ROC88	OTTONE SPAZZOLATO
MIEL502ROC90	STONE BROWN
MIEL502ROC93	BLU NOTTE OPACO
MIEL502ROC95	OTTONE INVECCHIATO
MIEL502ROC97	FERRO INVECCHIATO
MIEL502ROC99	ORANGE

Ricambi



CR00003V
Ø35



AR00046V
16,5×1

+ OIPILA35000E

Parte incasso

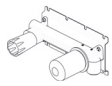

+ OIPILA35001B

Parte incasso

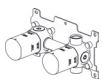

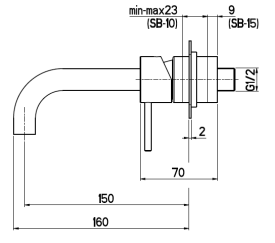

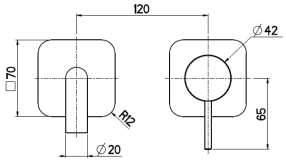

MIEL102ROC00

Parti esterne per monocomando lavabo a parete in 2 parti, piastre tonde

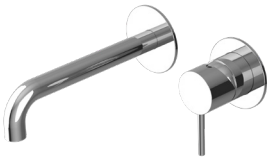

CROMO

CODICE	FINITURA
MIEL102ROC01	BRONZO LUCIDO
MIEL102ROC02	ORO
MIEL102ROC04	NICKEL SPAZZOLATO LUCIDO
MIEL102ROC05	RAME SPAZZOLATO LUCIDO
MIEL102ROC08	NERO OPACO
MIEL102ROC18	BRONZO OPACO
MIEL102ROC20	BIANCO OPACO
MIEL102ROC25	TUSCANY
MIEL102ROC30	TURCHESE
MIEL102ROC32	ORO ROSA
MIEL102ROC38	GRAFITE
MIEL102ROC40	CROMO SPAZZOLATO
MIEL102ROC41	CROMO NERO LUCIDO
MIEL102ROC47	ORO SPAZZOLATO OPACO
MIEL102ROC50	NICKEL LUCIDO
MIEL102ROC54	NICKEL SPAZZOLATO N/P
MIEL102ROC63	NERO OPACO GALVANICO
MIEL102ROC65	ACQUAMARINA
MIEL102ROC66	ROSÈ
MIEL102ROC77	CIPRIA
MIEL102ROC78	CAPPUCCINO
MIEL102ROC88	OTTONE SPAZZOLATO
MIEL102ROC90	STONE BROWN
MIEL102ROC93	BLU NOTTE OPACO
MIEL102ROC95	OTTONE INVECCHIATO
MIEL102ROC97	FERRO INVECCHIATO
MIEL102ROC99	ORANGE

Ricambi



CR00003V
Ø35



AR00046V
16,5×1

+ OIPILA35000E

Parte incasso

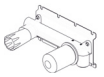

+ OIPILA35001B

Parte incasso

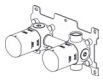

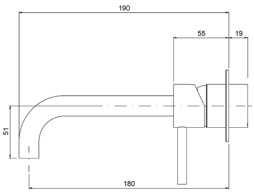

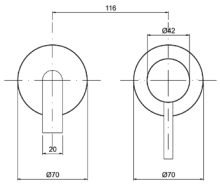

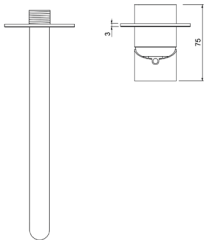

MIEL402ROC00

Parti esterne per monocomando lavabo a parete in 2 parti, piastre tonde, **BOCCA CM.16**

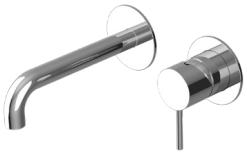

CROMO

CODICE	FINITURA
MIEL402ROC01	BRONZO LUCIDO
MIEL402ROC02	ORO
MIEL402ROC04	NICKEL SPAZZOLATO LUCIDO
MIEL402ROC05	RAME SPAZZOLATO LUCIDO
MIEL402ROC08	NERO OPACO
MIEL402ROC18	BRONZO OPACO
MIEL402ROC20	BIANCO OPACO
MIEL402ROC25	TUSCANY
MIEL402ROC30	TURCHESE
MIEL402ROC32	ORO ROSA
MIEL402ROC38	GRAFITE
MIEL402ROC40	CROMO SPAZZOLATO
MIEL402ROC41	CROMO NERO LUCIDO
MIEL402ROC47	ORO SPAZZOLATO OPACO
MIEL402ROC50	NICKEL LUCIDO
MIEL402ROC54	NICKEL SPAZZOLATO N/P
MIEL402ROC63	NERO OPACO GALVANICO
MIEL402ROC65	ACQUAMARINA
MIEL402ROC66	ROSÈ
MIEL402ROC77	CIPRIA
MIEL402ROC78	CAPPUCCINO
MIEL402ROC88	OTTONE SPAZZOLATO
MIEL402ROC90	STONE BROWN
MIEL402ROC93	BLU NOTTE OPACO
MIEL402ROC95	OTTONE INVECCHIATO
MIEL402ROC97	FERRO INVECCHIATO
MIEL402ROC99	ORANGE

Ricambi



CR00003V
Ø35



AR00046V
16,5×1

+ OIPILA35000E

Parte incasso

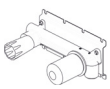

+ OIPILA35001B

Parte incasso

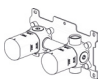

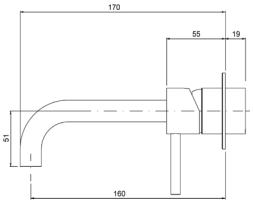

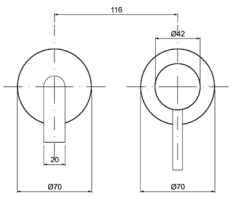

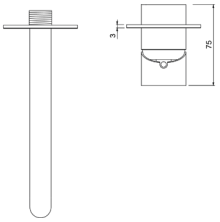

Descrizioni e caratteristiche tecniche non sono impegnative e possono variare senza preavviso

MIEL063ROC00

Parti esterne per batteria lavabo a parete 3 fori



CROMO

CODICE	FINITURA
MIEL063ROC01	BRONZO LUCIDO
MIEL063ROC02	ORO
MIEL063ROC04	NICKEL SPAZZOLATO LUCIDO
MIEL063ROC05	RAME SPAZZOLATO LUCIDO
MIEL063ROC08	NERO OPACO
MIEL063ROC18	BRONZO OPACO
MIEL063ROC20	BIANCO OPACO
MIEL063ROC25	TUSCANY
MIEL063ROC30	TURCHESE
MIEL063ROC32	ORO ROSA
MIEL063ROC38	GRAFITE
MIEL063ROC40	CROMO SPAZZOLATO
MIEL063ROC41	CROMO NERO LUCIDO
MIEL063ROC47	ORO SPAZZOLATO OPACO
MIEL063ROC50	NICKEL LUCIDO
MIEL063ROC54	NICKEL SPAZZOLATO N/P
MIEL063ROC63	NERO OPACO GALVANICO
MIEL063ROC65	ACQUAMARINA
MIEL063ROC66	ROSÈ
MIEL063ROC77	CIPRIA
MIEL063ROC78	CAPPUCCINO
MIEL063ROC88	OTTONE SPAZZOLATO
MIEL063ROC90	STONE BROWN
MIEL063ROC93	BLU NOTTE OPACO
MIEL063ROC95	OTTONE INVECCHIATO
MIEL063ROC97	FERRO INVECCHIATO
MIEL063ROC99	ORANGE

Ricambi



+ OIPILA20001E

Parte incasso

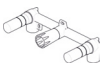

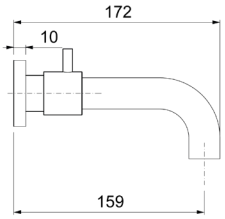

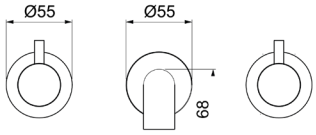

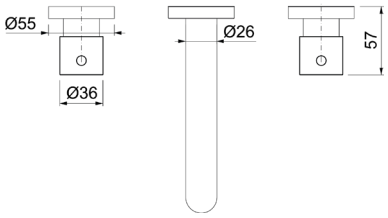

MIEL064ROC00

Parti esterne per batteria lavabo a parete 3 fori, **BOCCA CM.20**



CROMO

CODICE	FINITURA
MIEL064ROC01	BRONZO LUCIDO
MIEL064ROC02	ORO
MIEL064ROC04	NICKEL SPAZZOLATO LUCIDO
MIEL064ROC05	RAME SPAZZOLATO LUCIDO
MIEL064ROC08	NERO OPACO
MIEL064ROC18	BRONZO OPACO
MIEL064ROC20	BIANCO OPACO
MIEL064ROC25	TUSCANY
MIEL064ROC30	TURCHESE
MIEL064ROC32	ORO ROSA
MIEL064ROC38	GRAFITE
MIEL064ROC40	CROMO SPAZZOLATO
MIEL064ROC41	CROMO NERO LUCIDO
MIEL064ROC47	ORO SPAZZOLATO OPACO
MIEL064ROC50	NICKEL LUCIDO
MIEL064ROC54	NICKEL SPAZZOLATO N/P
MIEL064ROC63	NERO OPACO GALVANICO
MIEL064ROC65	ACQUAMARINA
MIEL064ROC66	ROSÈ
MIEL064ROC77	CIPRIA
MIEL064ROC78	CAPPUCCINO
MIEL064ROC88	OTTONE SPAZZOLATO
MIEL064ROC90	STONE BROWN
MIEL064ROC93	BLU NOTTE OPACO
MIEL064ROC95	OTTONE INVECCHIATO
MIEL064ROC97	FERRO INVECCHIATO
MIEL064ROC99	ORANGE

Ricambi



+ OIPILA20001E

Parte incasso

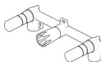

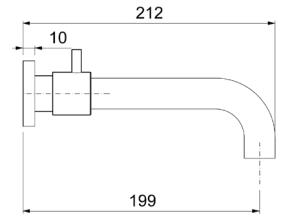

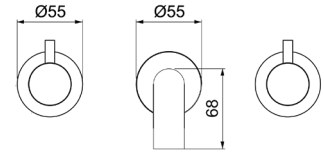

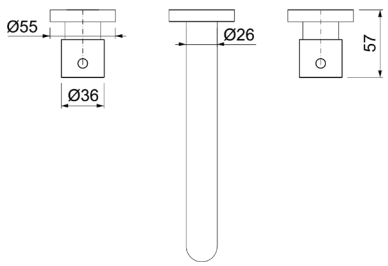

MILT070ROC00

Monoforo lavabo testa cieca, **BOCCA FISSA Ø20**



CROMO

CODICE	FINITURA
MILT070ROC01	BRONZO LUCIDO
MILT070ROC02	ORO
MILT070ROC04	NICKEL SPAZZOLATO LUCIDO
MILT070ROC05	RAME SPAZZOLATO LUCIDO
MILT070ROC08	NERO OPACO
MILT070ROC18	BRONZO OPACO
MILT070ROC20	BIANCO OPACO
MILT070ROC25	TUSCANY
MILT070ROC30	TURCHESE
MILT070ROC32	ORO ROSA
MILT070ROC38	GRAFITE
MILT070ROC40	CROMO SPAZZOLATO
MILT070ROC41	CROMO NERO LUCIDO
MILT070ROC47	ORO SPAZZOLATO OPACO
MILT070ROC50	NICKEL LUCIDO
MILT070ROC54	NICKEL SPAZZOLATO N/P
MILT070ROC63	NERO OPACO GALVANICO
MILT070ROC65	ACQUAMARINA
MILT070ROC66	ROSÈ
MILT070ROC77	CIPRIA
MILT070ROC78	CAPPUCCINO
MILT070ROC88	OTTONE SPAZZOLATO
MILT070ROC90	STONE BROWN
MILT070ROC93	BLU NOTTE OPACO
MILT070ROC95	OTTONE INVECCHIATO
MILT070ROC97	FERRO INVECCHIATO
MILT070ROC99	ORANGE

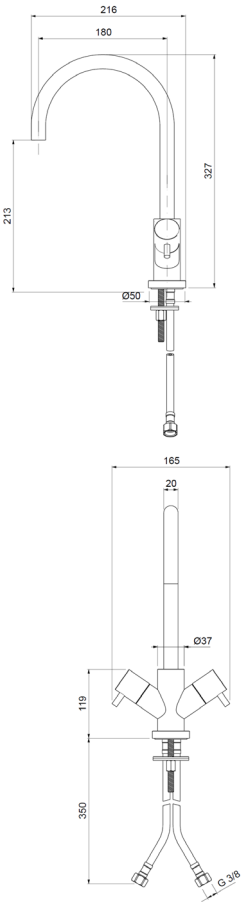

Ricambi

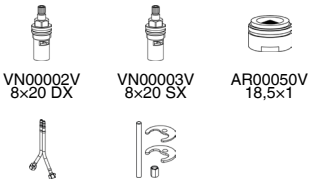

MIBT075ROC00

Monoforo bidet testa cieca, **BOCCA FISSA Ø20**



CROMO

CODICE	FINITURA
MIBT075ROC01	BRONZO LUCIDO
MIBT075ROC02	ORO
MIBT075ROC04	NICKEL SPAZZOLATO LUCIDO
MIBT075ROC05	RAME SPAZZOLATO LUCIDO
MIBT075ROC08	NERO OPACO
MIBT075ROC18	BRONZO OPACO
MIBT075ROC20	BIANCO OPACO
MIBT075ROC25	TUSCANY
MIBT075ROC30	TURCHESE
MIBT075ROC32	ORO ROSA
MIBT075ROC38	GRAFITE
MIBT075ROC40	CROMO SPAZZOLATO
MIBT075ROC41	CROMO NERO LUCIDO
MIBT075ROC47	ORO SPAZZOLATO OPACO
MIBT075ROC50	NICKEL LUCIDO
MIBT075ROC54	NICKEL SPAZZOLATO N/P
MIBT075ROC63	NERO OPACO GALVANICO
MIBT075ROC65	ACQUAMARINA
MIBT075ROC66	ROSÈ
MIBT075ROC77	CIPRIA
MIBT075ROC78	CAPPUCCINO
MIBT075ROC88	OTTONE SPAZZOLATO
MIBT075ROC90	STONE BROWN
MIBT075ROC93	BLU NOTTE OPACO
MIBT075ROC95	OTTONE INVECCHIATO
MIBT075ROC97	FERRO INVECCHIATO
MIBT075ROC99	ORANGE

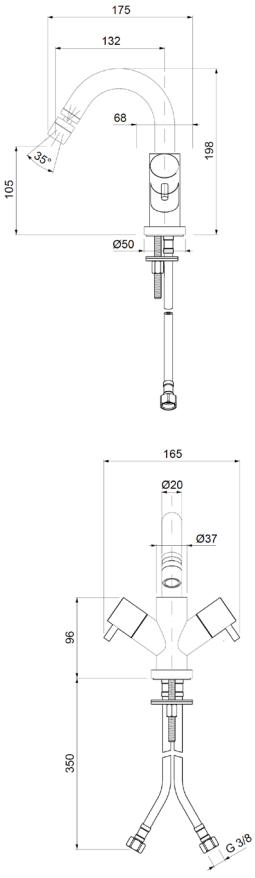

Ricambi

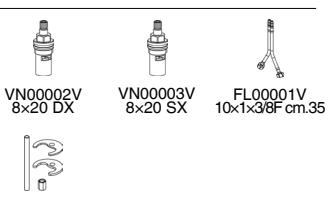

Descrizioni e caratteristiche tecniche non sono impegnative e possono variare senza preavviso

MILT066ROC00

Batteria lavabo a 3 fori, testa cieca



CROMO

CODICE	FINITURA
MILT066ROC01	BRONZO LUCIDO
MILT066ROC02	ORO
MILT066ROC04	NICKEL SPAZZOLATO LUCIDO
MILT066ROC05	RAME SPAZZOLATO LUCIDO
MILT066ROC08	NERO OPACO
MILT066ROC18	BRONZO OPACO
MILT066ROC20	BIANCO OPACO
MILT066ROC25	TUSCANY
MILT066ROC30	TURCHESE
MILT066ROC32	ORO ROSA
MILT066ROC38	GRAFITE
MILT066ROC40	CROMO SPAZZOLATO
MILT066ROC41	CROMO NERO LUCIDO
MILT066ROC47	ORO SPAZZOLATO OPACO
MILT066ROC50	NICKEL LUCIDO
MILT066ROC54	NICKEL SPAZZOLATO N/P
MILT066ROC63	NERO OPACO GALVANICO
MILT066ROC65	ACQUAMARINA
MILT066ROC66	ROSÈ
MILT066ROC77	CIPRIA
MILT066ROC78	CAPPUCCINO
MILT066ROC88	OTTONE SPAZZOLATO
MILT066ROC90	STONE BROWN
MILT066ROC93	BLU NOTTE OPACO
MILT066ROC95	OTTONE INVECCHIATO
MILT066ROC97	FERRO INVECCHIATO
MILT066ROC99	ORANGE

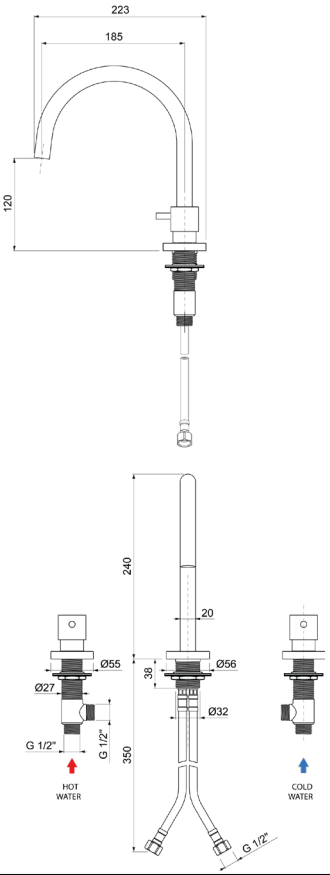

Ricambi

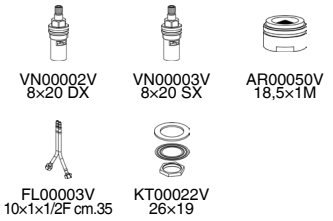

MILT072ROC00

Monocomando lavabo a 2 fori, testa cieca



CROMO

CODICE	FINITURA
MILT072ROC01	BRONZO LUCIDO
MILT072ROC02	ORO
MILT072ROC04	NICKEL SPAZZOLATO LUCIDO
MILT072ROC05	RAME SPAZZOLATO LUCIDO
MILT072ROC08	NERO OPACO
MILT072ROC18	BRONZO OPACO
MILT072ROC20	BIANCO OPACO
MILT072ROC25	TUSCANY
MILT072ROC30	TURCHESE
MILT072ROC32	ORO ROSA
MILT072ROC38	GRAFITE
MILT072ROC40	CROMO SPAZZOLATO
MILT072ROC41	CROMO NERO LUCIDO
MILT072ROC47	ORO SPAZZOLATO OPACO
MILT072ROC50	NICKEL LUCIDO
MILT072ROC54	NICKEL SPAZZOLATO N/P
MILT072ROC63	NERO OPACO GALVANICO
MILT072ROC65	ACQUAMARINA
MILT072ROC66	ROSÈ
MILT072ROC77	CIPRIA
MILT072ROC78	CAPPUCCINO
MILT072ROC88	OTTONE SPAZZOLATO
MILT072ROC90	STONE BROWN
MILT072ROC93	BLU NOTTE OPACO
MILT072ROC95	OTTONE INVECCHIATO
MILT072ROC97	FERRO INVECCHIATO
MILT072ROC99	ORANGE

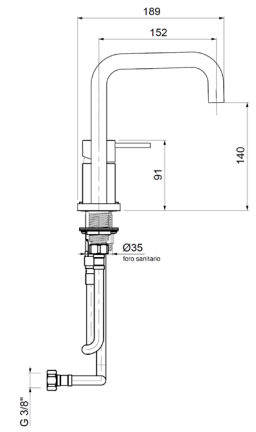

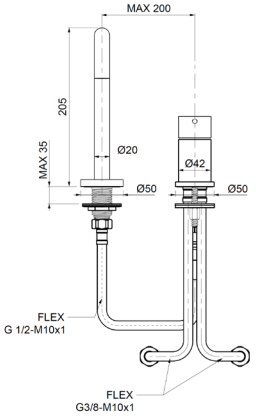

Ricambi

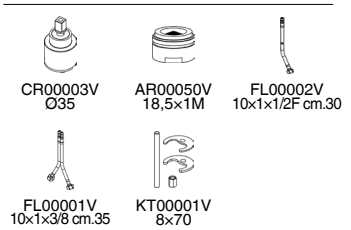

MILT073ROC00

Monocomando lavabo a 2 fori, testa cieca



CROMO

CODICE	FINITURA
MILT073ROC01	BRONZO LUCIDO
MILT073ROC02	ORO
MILT073ROC04	NICKEL SPAZZOLATO LUCIDO
MILT073ROC05	RAME SPAZZOLATO LUCIDO
MILT073ROC08	NERO OPACO
MILT073ROC18	BRONZO OPACO
MILT073ROC20	BIANCO OPACO
MILT073ROC25	TUSCANY
MILT073ROC30	TURCHESE
MILT073ROC32	ORO ROSA
MILT073ROC38	GRAFITE
MILT073ROC40	CROMO SPAZZOLATO
MILT073ROC41	CROMO NERO LUCIDO
MILT073ROC47	ORO SPAZZOLATO OPACO
MILT073ROC50	NICKEL LUCIDO
MILT073ROC54	NICKEL SPAZZOLATO N/P
MILT073ROC63	NERO OPACO GALVANICO
MILT073ROC65	ACQUAMARINA
MILT073ROC66	ROSÈ
MILT073ROC77	CIPRIA
MILT073ROC78	CAPPUCCINO
MILT073ROC88	OTTONE SPAZZOLATO
MILT073ROC90	STONE BROWN
MILT073ROC93	BLU NOTTE OPACO
MILT073ROC95	OTTONE INVECCHIATO
MILT073ROC97	FERRO INVECCHIATO
MILT073ROC99	ORANGE

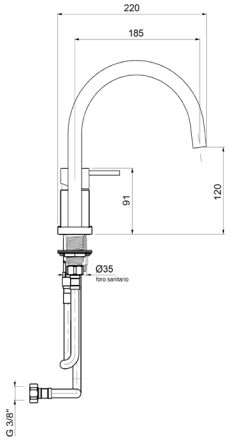

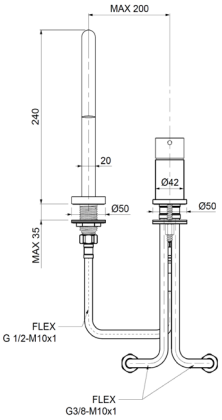

Ricambi



CR00003V
Ø35



AR00050V
18,5×1M



FL00002V
10×1×1/2F cm.30



FL00001V
10×1×3/8 cm.35



KT00001V
8×70

Descrizioni e caratteristiche tecniche non sono impegnative e possono variare senza preavviso

MIBS067ROC00

Batteria bidet a 3 fori con scarico automatico 1”1/4



CROMO

CODICE	FINITURA
MIBS067ROC01	BRONZO LUCIDO
MIBS067ROC02	ORO
MIBS067ROC04	NICKEL SPAZZOLATO LUCIDO
MIBS067ROC05	RAME SPAZZOLATO LUCIDO
MIBS067ROC08	NERO OPACO
MIBS067ROC18	BRONZO OPACO
MIBS067ROC20	BIANCO OPACO
MIBS067ROC25	TUSCANY
MIBS067ROC30	TURCHESE
MIBS067ROC32	ORO ROSA
MIBS067ROC38	GRAFITE
MIBS067ROC40	CROMO SPAZZOLATO
MIBS067ROC41	CROMO NERO LUCIDO
MIBS067ROC47	ORO SPAZZOLATO OPACO
MIBS067ROC50	NICKEL LUCIDO
MIBS067ROC54	NICKEL SPAZZOLATO N/P
MIBS067ROC63	NERO OPACO GALVANICO
MIBS067ROC65	ACQUAMARINA
MIBS067ROC66	ROSÈ
MIBS067ROC77	CIPRIA
MIBS067ROC78	CAPPUCCINO
MIBS067ROC88	OTTONE SPAZZOLATO
MIBS067ROC90	STONE BROWN
MIBS067ROC93	BLU NOTTE OPACO
MIBS067ROC95	OTTONE INVECCHIATO
MIBS067ROC97	FERRO INVECCHIATO
MIBS067ROC99	ORANGE

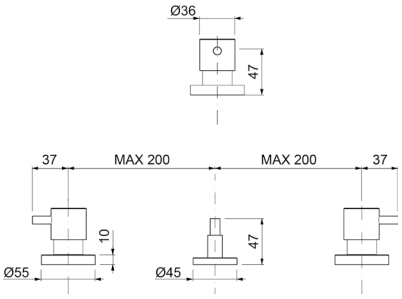

Ricambi



VN00002V 8x20 DX | VN00003V 8x20 SX | KT00010V 1/2

MIBT068ROC00

Batteria bidet a 3 fori, testa cieca, **BOCCA FISSA Ø20**



CROMO

CODICE	FINITURA
MIBT068ROC01	BRONZO LUCIDO
MIBT068ROC02	ORO
MIBT068ROC04	NICKEL SPAZZOLATO LUCIDO
MIBT068ROC05	RAME SPAZZOLATO LUCIDO
MIBT068ROC08	NERO OPACO
MIBT068ROC18	BRONZO OPACO
MIBT068ROC20	BIANCO OPACO
MIBT068ROC25	TUSCANY
MIBT068ROC30	TURCHESE
MIBT068ROC32	ORO ROSA
MIBT068ROC38	GRAFITE
MIBT068ROC40	CROMO SPAZZOLATO
MIBT068ROC41	CROMO NERO LUCIDO
MIBT068ROC47	ORO SPAZZOLATO OPACO
MIBT068ROC50	NICKEL LUCIDO
MIBT068ROC54	NICKEL SPAZZOLATO N/P
MIBT068ROC63	NERO OPACO GALVANICO
MIBT068ROC65	ACQUAMARINA
MIBT068ROC66	ROSÈ
MIBT068ROC77	CIPRIA
MIBT068ROC78	CAPPUCCINO
MIBT068ROC88	OTTONE SPAZZOLATO
MIBT068ROC90	STONE BROWN
MIBT068ROC93	BLU NOTTE OPACO
MIBT068ROC95	OTTONE INVECCHIATO
MIBT068ROC97	FERRO INVECCHIATO
MIBT068ROC99	ORANGE

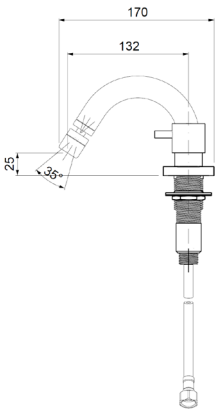

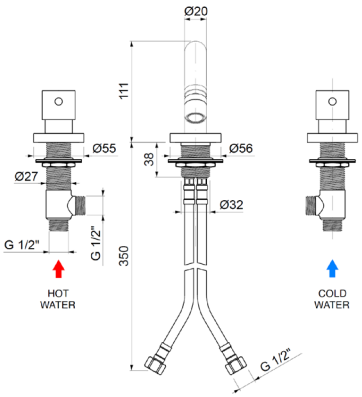

Ricambi

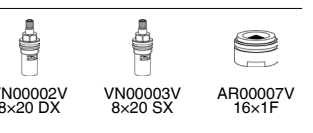

VN00002V 8x20 DX | VN00003V 8x20 SX | AR00007V 16x1F



KT00022V 26x19 | KT00001V L.70 | FL00003V 10x1x1/2F cm.35

MILT062ROC00

Monocomando lavabo testa cieca, **BOCCA FISSA Ø20**



CROMO

CODICE	FINITURA
MILT062ROC01	BRONZO LUCIDO
MILT062ROC02	ORO
MILT062ROC04	NICKEL SPAZZOLATO LUCIDO
MILT062ROC05	RAME SPAZZOLATO LUCIDO
MILT062ROC08	NERO OPACO
MILT062ROC18	BRONZO OPACO
MILT062ROC20	BIANCO OPACO
MILT062ROC25	TUSCANY
MILT062ROC30	TURCHESE
MILT062ROC32	ORO ROSA
MILT062ROC38	GRAFITE
MILT062ROC40	CROMO SPAZZOLATO
MILT062ROC41	CROMO NERO LUCIDO
MILT062ROC47	ORO SPAZZOLATO OPACO
MILT062ROC50	NICKEL LUCIDO
MILT062ROC54	NICKEL SPAZZOLATO N/P
MILT062ROC63	NERO OPACO GALVANICO
MILT062ROC65	ACQUAMARINA
MILT062ROC66	ROSÈ
MILT062ROC77	CIPRIA
MILT062ROC78	CAPPUCCINO
MILT062ROC88	OTTONE SPAZZOLATO
MILT062ROC90	STONE BROWN
MILT062ROC93	BLU NOTTE OPACO
MILT062ROC95	OTTONE INVECCHIATO
MILT062ROC97	FERRO INVECCHIATO
MILT062ROC99	ORANGE

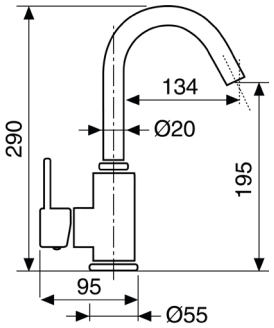

Ricambi



MIBT065ROC00

Monocomando bidet testa cieca, **BOCCA FISSA Ø20**



CROMO

CODICE	FINITURA
MIBT065ROC01	BRONZO LUCIDO
MIBT065ROC02	ORO
MIBT065ROC04	NICKEL SPAZZOLATO LUCIDO
MIBT065ROC05	RAME SPAZZOLATO LUCIDO
MIBT065ROC08	NERO OPACO
MIBT065ROC18	BRONZO OPACO
MIBT065ROC20	BIANCO OPACO
MIBT065ROC25	TUSCANY
MIBT065ROC30	TURCHESE
MIBT065ROC32	ORO ROSA
MIBT065ROC38	GRAFITE
MIBT065ROC40	CROMO SPAZZOLATO
MIBT065ROC41	CROMO NERO LUCIDO
MIBT065ROC47	ORO SPAZZOLATO OPACO
MIBT065ROC50	NICKEL LUCIDO
MIBT065ROC54	NICKEL SPAZZOLATO N/P
MIBT065ROC63	NERO OPACO GALVANICO
MIBT065ROC65	ACQUAMARINA
MIBT065ROC66	ROSÈ
MIBT065ROC77	CIPRIA
MIBT065ROC78	CAPPUCCINO
MIBT065ROC88	OTTONE SPAZZOLATO
MIBT065ROC90	STONE BROWN
MIBT065ROC93	BLU NOTTE OPACO
MIBT065ROC95	OTTONE INVECCHIATO
MIBT065ROC97	FERRO INVECCHIATO
MIBT065ROC99	ORANGE

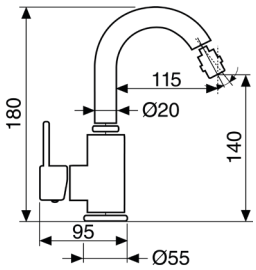

Ricambi

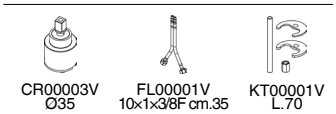

Descrizioni e caratteristiche tecniche non sono impegnative e possono variare senza preavviso

MIBV006ROC00

Monocomando 4 fori per bordo vasca con doccia



CROMO

CODICE	FINITURA
MIBV006ROC01	BRONZO LUCIDO
MIBV006ROC02	ORO
MIBV006ROC04	NICKEL SPAZZOLATO LUCIDO
MIBV006ROC05	RAME SPAZZOLATO LUCIDO
MIBV006ROC08	NERO OPACO
MIBV006ROC18	BRONZO OPACO
MIBV006ROC20	BIANCO OPACO
MIBV006ROC25	TUSCANY
MIBV006ROC30	TURCHESE
MIBV006ROC32	ORO ROSA
MIBV006ROC38	GRAFITE
MIBV006ROC40	CROMO SPAZZOLATO
MIBV006ROC41	CROMO NERO LUCIDO
MIBV006ROC47	ORO SPAZZOLATO OPACO
MIBV006ROC50	NICKEL LUCIDO
MIBV006ROC54	NICKEL SPAZZOLATO N/P
MIBV006ROC63	NERO OPACO GALVANICO
MIBV006ROC65	ACQUAMARINA
MIBV006ROC66	ROSÈ
MIBV006ROC77	CIPRIA
MIBV006ROC78	CAPPUCCINO
MIBV006ROC88	OTTONE SPAZZOLATO
MIBV006ROC90	STONE BROWN
MIBV006ROC93	BLU NOTTE OPACO
MIBV006ROC95	OTTONE INVECCHIATO
MIBV006ROC97	FERRO INVECCHIATO
MIBV006ROC99	ORANGE

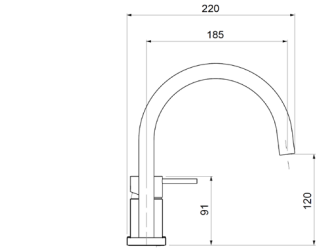

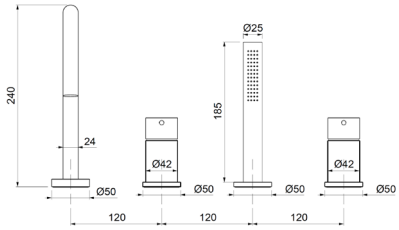

Ricambi

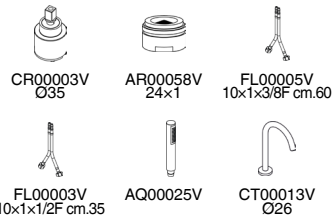

CR00003V Ø35 | AR00058V 24×1 | FL00005V 10×1×3/8F cm.60

FL00003V 10×1×1/2F cm.35 | AQ00025V | CT00013V Ø26

MIEP103ROC00

Parti esterne per monocomando lavabo a pavimento



CROMO

CODICE	FINITURA
MIEP103ROC01	BRONZO LUCIDO
MIEP103ROC02	ORO
MIEP103ROC04	NICKEL SPAZZOLATO LUCIDO
MIEP103ROC05	RAME SPAZZOLATO LUCIDO
MIEP103ROC08	NERO OPACO
MIEP103ROC18	BRONZO OPACO
MIEP103ROC20	BIANCO OPACO
MIEP103ROC25	TUSCANY
MIEP103ROC30	TURCHESE
MIEP103ROC32	ORO ROSA
MIEP103ROC38	GRAFITE
MIEP103ROC40	CROMO SPAZZOLATO
MIEP103ROC41	CROMO NERO LUCIDO
MIEP103ROC47	ORO SPAZZOLATO OPACO
MIEP103ROC50	NICKEL LUCIDO
MIEP103ROC54	NICKEL SPAZZOLATO N/P
MIEP103ROC63	NERO OPACO GALVANICO
MIEP103ROC65	ACQUAMARINA
MIEP103ROC66	ROSÈ
MIEP103ROC77	CIPRIA
MIEP103ROC78	CAPPUCCINO
MIEP103ROC88	OTTONE SPAZZOLATO
MIEP103ROC90	STONE BROWN
MIEP103ROC93	BLU NOTTE OPACO
MIEP103ROC95	OTTONE INVECCHIATO
MIEP103ROC97	FERRO INVECCHIATO
MIEP103ROC99	ORANGE

+ OIPIVP35001E

Parte incasso



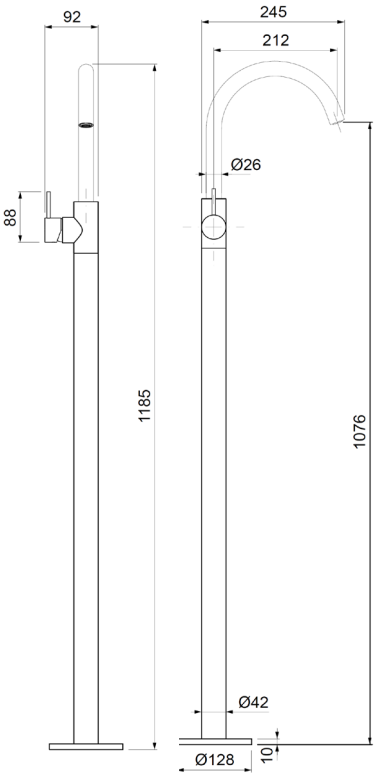

Ricambi



CR00003V Ø35 | AR00058V 24×1 | FL00044V 10×1MM L.1015

MIEP003ROC00

Parti esterne per monocomando lavabo a pavimento

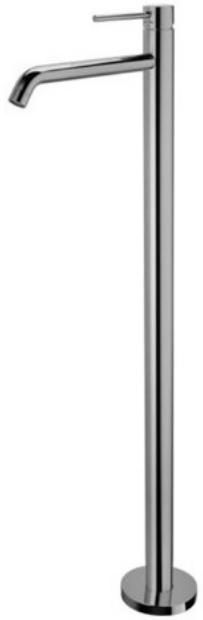

CROMO

CODICE	FINITURA
MIEP003ROC01	BRONZO LUCIDO
MIEP003ROC02	ORO
MIEP003ROC04	NICKEL SPAZZOLATO LUCIDO
MIEP003ROC05	RAME SPAZZOLATO LUCIDO
MIEP003ROC08	NERO OPACO
MIEP003ROC18	BRONZO OPACO
MIEP003ROC20	BIANCO OPACO
MIEP003ROC25	TUSCANY
MIEP003ROC30	TURCHESE
MIEP003ROC32	ORO ROSA
MIEP003ROC38	GRAFITE
MIEP003ROC40	CROMO SPAZZOLATO
MIEP003ROC41	CROMO NERO LUCIDO
MIEP003ROC47	ORO SPAZZOLATO OPACO
MIEP003ROC50	NICKEL LUCIDO
MIEP003ROC54	NICKEL SPAZZOLATO N/P
MIEP003ROC63	NERO OPACO GALVANICO
MIEP003ROC65	ACQUAMARINA
MIEP003ROC66	ROSÈ
MIEP003ROC77	CIPRIA
MIEP003ROC78	CAPPUCCINO
MIEP003ROC88	OTTONE SPAZZOLATO
MIEP003ROC90	STONE BROWN
MIEP003ROC93	BLU NOTTE OPACO
MIEP003ROC95	OTTONE INVECCHIATO
MIEP003ROC97	FERRO INVECCHIATO
MIEP003ROC99	ORANGE

Ricambi


CR00003V Ø35


AR00046V 16,5×1


FL00044V 10×1MM L.1015

+ OIPIVP35001E

Parte incasso

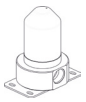

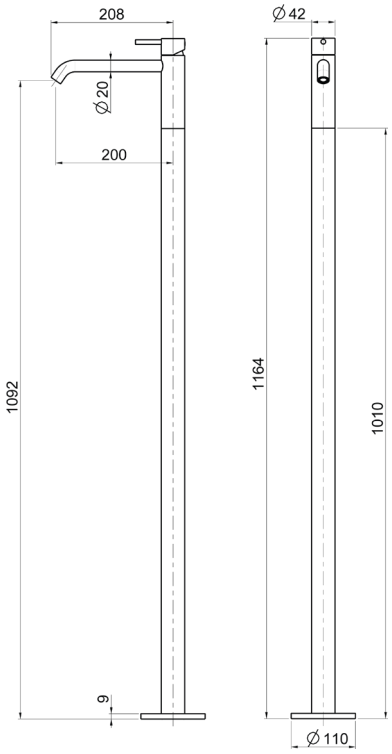

MIEP008ROC00

Parti esterne per monocomando bordo vasca a pavimento con doccia



CROMO

CODICE	FINITURA
MIEP008ROC01	BRONZO LUCIDO
MIEP008ROC02	ORO
MIEP008ROC04	NICKEL SPAZZOLATO LUCIDO
MIEP008ROC05	RAME SPAZZOLATO LUCIDO
MIEP008ROC08	NERO OPACO
MIEP008ROC18	BRONZO OPACO
MIEP008ROC20	BIANCO OPACO
MIEP008ROC25	TUSCANY
MIEP008ROC30	TURCHESE
MIEP008ROC32	ORO ROSA
MIEP008ROC38	GRAFITE
MIEP008ROC40	CROMO SPAZZOLATO
MIEP008ROC41	CROMO NERO LUCIDO
MIEP008ROC47	ORO SPAZZOLATO OPACO
MIEP008ROC50	NICKEL LUCIDO
MIEP008ROC54	NICKEL SPAZZOLATO N/P
MIEP008ROC63	NERO OPACO GALVANICO
MIEP008ROC65	ACQUAMARINA
MIEP008ROC66	ROSÈ
MIEP008ROC77	CIPRIA
MIEP008ROC78	CAPPUCCINO
MIEP008ROC88	OTTONE SPAZZOLATO
MIEP008ROC90	STONE BROWN
MIEP008ROC93	BLU NOTTE OPACO
MIEP008ROC95	OTTONE INVECCHIATO
MIEP008ROC97	FERRO INVECCHIATO
MIEP008ROC99	ORANGE

Ricambi


CR00028V Ø35


CR00029V Ø35 2V


AR0058V 24×1


FL00031V 10×1MM L.665


AQ00025V


FL00037V CM.150

+ OIPIVP35001E

Parte incasso



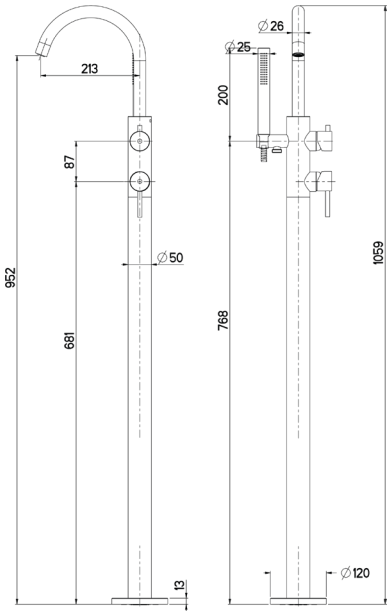

Descrizioni e caratteristiche tecniche non sono impegnative e possono variare senza preavviso

MIVE010ROC00

Monocomando esterno per vasca con kit doccia



CROMO

CODICE	FINITURA
MIVE010ROC01	BRONZO LUCIDO
MIVE010ROC02	ORO
MIVE010ROC04	NICKEL SPAZZOLATO LUCIDO
MIVE010ROC05	RAME SPAZZOLATO LUCIDO
MIVE010ROC08	NERO OPACO
MIVE010ROC18	BRONZO OPACO
MIVE010ROC20	BIANCO OPACO
MIVE010ROC25	TUSCANY
MIVE010ROC30	TURCHESE
MIVE010ROC32	ORO ROSA
MIVE010ROC38	GRAFITE
MIVE010ROC40	CROMO SPAZZOLATO
MIVE010ROC41	CROMO NERO LUCIDO
MIVE010ROC47	ORO SPAZZOLATO OPACO
MIVE010ROC50	NICKEL LUCIDO
MIVE010ROC54	NICKEL SPAZZOLATO N/P
MIVE010ROC63	NERO OPACO GALVANICO
MIVE010ROC65	ACQUAMARINA
MIVE010ROC66	ROSÈ
MIVE010ROC77	CIPRIA
MIVE010ROC78	CAPPUCCINO
MIVE010ROC88	OTTONE SPAZZOLATO
MIVE010ROC90	STONE BROWN
MIVE010ROC93	BLU NOTTE OPACO
MIVE010ROC95	OTTONE INVECCHIATO
MIVE010ROC97	FERRO INVECCHIATO
MIVE010ROC99	ORANGE

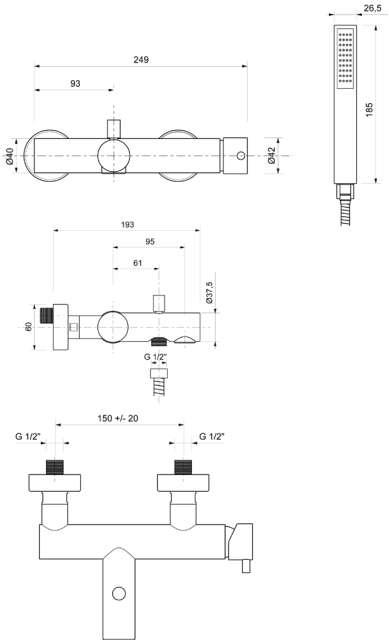

Ricambi



CR00003V Ø35 — AR00060V 28×1 — AQ00025V



FL00037V CM.150

MIVE110ROC00

Monocomando esterno per vasca



CROMO

CODICE	FINITURA
MIVE110ROC01	BRONZO LUCIDO
MIVE110ROC02	ORO
MIVE110ROC04	NICKEL SPAZZOLATO LUCIDO
MIVE110ROC05	RAME SPAZZOLATO LUCIDO
MIVE110ROC08	NERO OPACO
MIVE110ROC18	BRONZO OPACO
MIVE110ROC20	BIANCO OPACO
MIVE110ROC25	TUSCANY
MIVE110ROC30	TURCHESE
MIVE110ROC32	ORO ROSA
MIVE110ROC38	GRAFITE
MIVE110ROC40	CROMO SPAZZOLATO
MIVE110ROC41	CROMO NERO LUCIDO
MIVE110ROC47	ORO SPAZZOLATO OPACO
MIVE110ROC50	NICKEL LUCIDO
MIVE110ROC54	NICKEL SPAZZOLATO N/P
MIVE110ROC63	NERO OPACO GALVANICO
MIVE110ROC65	ACQUAMARINA
MIVE110ROC66	ROSÈ
MIVE110ROC77	CIPRIA
MIVE110ROC78	CAPPUCCINO
MIVE110ROC88	OTTONE SPAZZOLATO
MIVE110ROC90	STONE BROWN
MIVE110ROC93	BLU NOTTE OPACO
MIVE110ROC95	OTTONE INVECCHIATO
MIVE110ROC97	FERRO INVECCHIATO
MIVE110ROC99	ORANGE

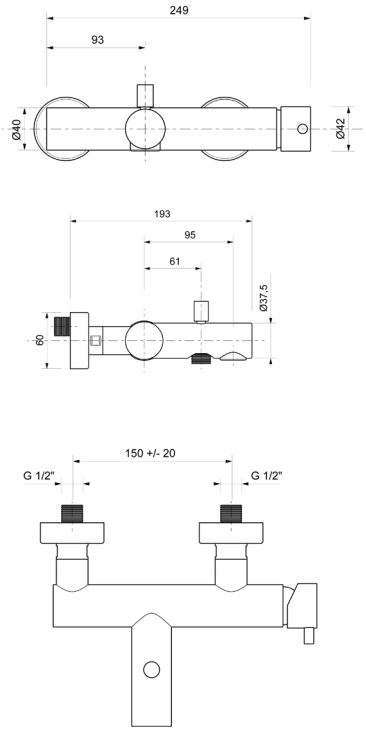

Ricambi



CR00003V Ø35 — AR00060V 28×1

MIVE210ROC00

Monocomando esterno per vasca

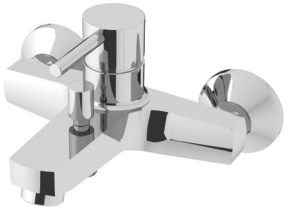

CROMO

CODICE	FINITURA
MIVE210ROC01	BRONZO LUCIDO
MIVE210ROC02	ORO
MIVE210ROC04	NICKEL SPAZZOLATO LUCIDO
MIVE210ROC05	RAME SPAZZOLATO LUCIDO
MIVE210ROC08	NERO OPACO
MIVE210ROC18	BRONZO OPACO
MIVE210ROC20	BIANCO OPACO
MIVE210ROC25	TUSCANY
MIVE210ROC30	TURCHESE
MIVE210ROC32	ORO ROSA
MIVE210ROC38	GRAFITE
MIVE210ROC40	CROMO SPAZZOLATO
MIVE210ROC41	CROMO NERO LUCIDO
MIVE210ROC47	ORO SPAZZOLATO OPACO
MIVE210ROC50	NICKEL LUCIDO
MIVE210ROC54	NICKEL SPAZZOLATO N/P
MIVE210ROC63	NERO OPACO GALVANICO
MIVE210ROC65	ACQUAMARINA
MIVE210ROC66	ROSÈ
MIVE210ROC77	CIPRIA
MIVE210ROC78	CAPPUCCINO
MIVE210ROC88	OTTONE SPAZZOLATO
MIVE210ROC90	STONE BROWN
MIVE210ROC93	BLU NOTTE OPACO
MIVE210ROC95	OTTONE INVECCHIATO
MIVE210ROC97	FERRO INVECCHIATO
MIVE210ROC99	ORANGE

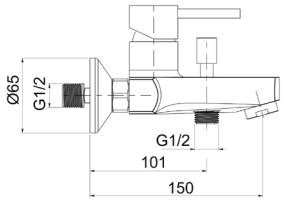

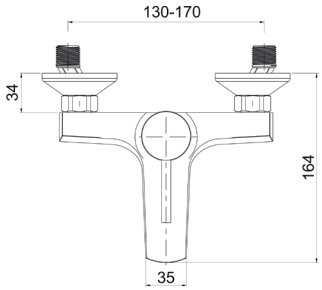

Ricambi



CR00002V
Ø35



AR00060V
28×1

MIDE025ROC00

Monocomando esterno doccia attacco flessibile 1/2”



CROMO

CODICE	FINITURA
MIDE025ROC01	BRONZO LUCIDO
MIDE025ROC02	ORO
MIDE025ROC04	NICKEL SPAZZOLATO LUCIDO
MIDE025ROC05	RAME SPAZZOLATO LUCIDO
MIDE025ROC08	NERO OPACO
MIDE025ROC18	BRONZO OPACO
MIDE025ROC20	BIANCO OPACO
MIDE025ROC25	TUSCANY
MIDE025ROC30	TURCHESE
MIDE025ROC32	ORO ROSA
MIDE025ROC38	GRAFITE
MIDE025ROC40	CROMO SPAZZOLATO
MIDE025ROC41	CROMO NERO LUCIDO
MIDE025ROC47	ORO SPAZZOLATO OPACO
MIDE025ROC50	NICKEL LUCIDO
MIDE025ROC54	NICKEL SPAZZOLATO N/P
MIDE025ROC63	NERO OPACO GALVANICO
MIDE025ROC65	ACQUAMARINA
MIDE025ROC66	ROSÈ
MIDE025ROC77	CIPRIA
MIDE025ROC78	CAPPUCCINO
MIDE025ROC88	OTTONE SPAZZOLATO
MIDE025ROC90	STONE BROWN
MIDE025ROC93	BLU NOTTE OPACO
MIDE025ROC95	OTTONE INVECCHIATO
MIDE025ROC97	FERRO INVECCHIATO
MIDE025ROC99	ORANGE

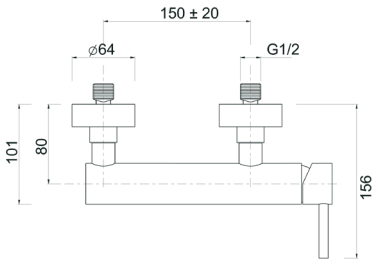

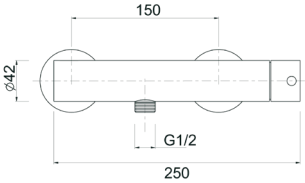

Ricambi



CR00003V
Ø35

Descrizioni e caratteristiche tecniche non sono impegnative e possono variare senza preavviso

MIDE125ROC00

Monocomando esterno doccia a due uscite



CROMO

CODICE	FINITURA
MIDE125ROC01	BRONZO LUCIDO
MIDE125ROC02	ORO
MIDE125ROC04	NICKEL SPAZZOLATO LUCIDO
MIDE125ROC05	RAME SPAZZOLATO LUCIDO
MIDE125ROC08	NERO OPACO
MIDE125ROC18	BRONZO OPACO
MIDE125ROC20	BIANCO OPACO
MIDE125ROC25	TUSCANY
MIDE125ROC30	TURCHESE
MIDE125ROC32	ORO ROSA
MIDE125ROC38	GRAFITE
MIDE125ROC40	CROMO SPAZZOLATO
MIDE125ROC41	CROMO NERO LUCIDO
MIDE125ROC47	ORO SPAZZOLATO OPACO
MIDE125ROC50	NICKEL LUCIDO
MIDE125ROC54	NICKEL SPAZZOLATO N/P
MIDE125ROC63	NERO OPACO GALVANICO
MIDE125ROC65	ACQUAMARINA
MIDE125ROC66	ROSÈ
MIDE125ROC77	CIPRIA
MIDE125ROC78	CAPPUCCINO
MIDE125ROC88	OTTONE SPAZZOLATO
MIDE125ROC90	STONE BROWN
MIDE125ROC93	BLU NOTTE OPACO
MIDE125ROC95	OTTONE INVECCHIATO
MIDE125ROC97	FERRO INVECCHIATO
MIDE125ROC99	ORANGE

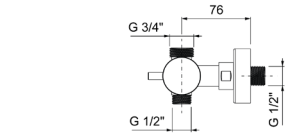

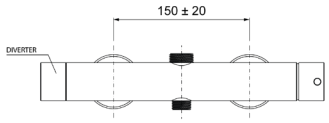

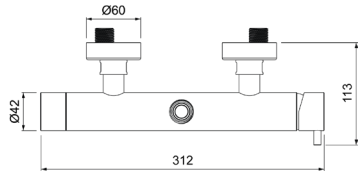

Ricambi



CR00003V
Ø35



CR00029V
Ø35 2V

MIDE225ROC00

Monocomando esterno doccia attacco flessibile 1/2" con kit doccia



CROMO

CODICE	FINITURA
MIDE225ROC01	BRONZO LUCIDO
MIDE225ROC02	ORO
MIDE225ROC04	NICKEL SPAZZOLATO LUCIDO
MIDE225ROC05	RAME SPAZZOLATO LUCIDO
MIDE225ROC08	NERO OPACO
MIDE225ROC18	BRONZO OPACO
MIDE225ROC20	BIANCO OPACO
MIDE225ROC25	TUSCANY
MIDE225ROC30	TURCHESE
MIDE225ROC32	ORO ROSA
MIDE225ROC38	GRAFITE
MIDE225ROC40	CROMO SPAZZOLATO
MIDE225ROC41	CROMO NERO LUCIDO
MIDE225ROC47	ORO SPAZZOLATO OPACO
MIDE225ROC50	NICKEL LUCIDO
MIDE225ROC54	NICKEL SPAZZOLATO N/P
MIDE225ROC63	NERO OPACO GALVANICO
MIDE225ROC65	ACQUAMARINA
MIDE225ROC66	ROSÈ
MIDE225ROC77	CIPRIA
MIDE225ROC78	CAPPUCCINO
MIDE225ROC88	OTTONE SPAZZOLATO
MIDE225ROC90	STONE BROWN
MIDE225ROC93	BLU NOTTE OPACO
MIDE225ROC95	OTTONE INVECCHIATO
MIDE225ROC97	FERRO INVECCHIATO
MIDE225ROC99	ORANGE

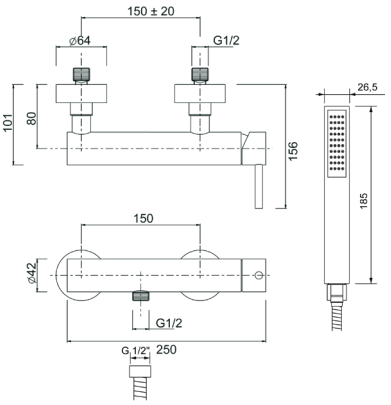

Ricambi



CR00003V
Ø35



AQ00025V



FL00037V
CM.150

MIDE026ROC00

Monocomando esterno doccia con attacco **superiore 3/4”**



CROMO

CODICE	FINITURA
MIDE026ROC01	BRONZO LUCIDO
MIDE026ROC02	ORO
MIDE026ROC04	NICKEL SPAZZOLATO LUCIDO
MIDE026ROC05	RAME SPAZZOLATO LUCIDO
MIDE026ROC08	NERO OPACO
MIDE026ROC18	BRONZO OPACO
MIDE026ROC20	BIANCO OPACO
MIDE026ROC25	TUSCANY
MIDE026ROC30	TURCHESE
MIDE026ROC32	ORO ROSA
MIDE026ROC38	GRAFITE
MIDE026ROC40	CROMO SPAZZOLATO
MIDE026ROC41	CROMO NERO LUCIDO
MIDE026ROC47	ORO SPAZZOLATO OPACO
MIDE026ROC50	NICKEL LUCIDO
MIDE026ROC54	NICKEL SPAZZOLATO N/P
MIDE026ROC63	NERO OPACO GALVANICO
MIDE026ROC65	ACQUAMARINA
MIDE026ROC66	ROSÈ
MIDE026ROC77	CIPRIA
MIDE026ROC78	CAPPUCCINO
MIDE026ROC88	OTTONE SPAZZOLATO
MIDE026ROC90	STONE BROWN
MIDE026ROC93	BLU NOTTE OPACO
MIDE026ROC95	OTTONE INVECCHIATO
MIDE026ROC97	FERRO INVECCHIATO
MIDE026ROC99	ORANGE

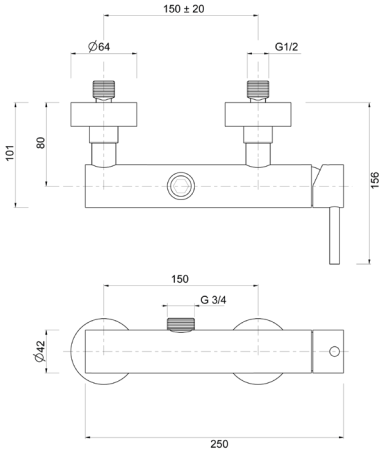

Ricambi



CR00003V
Ø35

MIEV009ROC00

Parti esterne per monocomando incasso vasca con doccia, **BOCCA Ø26**



CROMO

CODICE	FINITURA
MIEV009ROC01	BRONZO LUCIDO
MIEV009ROC02	ORO
MIEV009ROC04	NICKEL SPAZZOLATO LUCIDO
MIEV009ROC05	RAME SPAZZOLATO LUCIDO
MIEV009ROC08	NERO OPACO
MIEV009ROC18	BRONZO OPACO
MIEV009ROC20	BIANCO OPACO
MIEV009ROC25	TUSCANY
MIEV009ROC30	TURCHESE
MIEV009ROC32	ORO ROSA
MIEV009ROC38	GRAFITE
MIEV009ROC40	CROMO SPAZZOLATO
MIEV009ROC41	CROMO NERO LUCIDO
MIEV009ROC47	ORO SPAZZOLATO OPACO
MIEV009ROC50	NICKEL LUCIDO
MIEV009ROC54	NICKEL SPAZZOLATO N/P
MIEV009ROC63	NERO OPACO GALVANICO
MIEV009ROC65	ACQUAMARINA
MIEV009ROC66	ROSÈ
MIEV009ROC77	CIPRIA
MIEV009ROC78	CAPPUCCINO
MIEV009ROC88	OTTONE SPAZZOLATO
MIEV009ROC90	STONE BROWN
MIEV009ROC93	BLU NOTTE OPACO
MIEV009ROC95	OTTONE INVECCHIATO
MIEV009ROC97	FERRO INVECCHIATO
MIEV009ROC99	ORANGE

+ OIPIVA35002E

Parte incasso

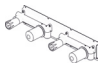

+ OIPIVA35022B

Parte incasso

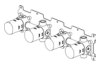

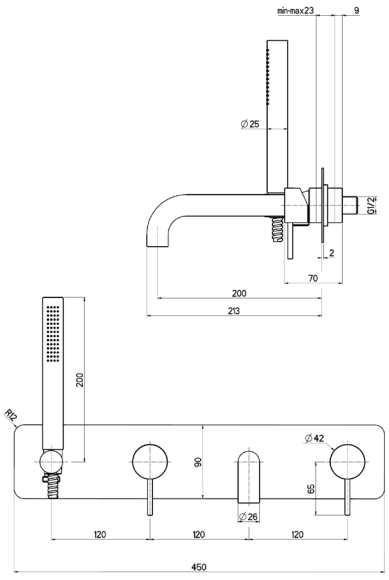

Ricambi



CR00003V
Ø35



AR00058V
24×1



AQ00025V



FL00037V
CM.150

Descrizioni e caratteristiche tecniche non sono impegnative e possono variare senza preavviso

MIEV109ROC00

Parti esterne per monocomando incasso vasca con doccia, piastre tonde, **BOCCA Ø26**



CROMO

CODICE	FINITURA
MIEV109ROC01	BRONZO LUCIDO
MIEV109ROC02	ORO
MIEV109ROC04	NICKEL SPAZZOLATO LUCIDO
MIEV109ROC05	RAME SPAZZOLATO LUCIDO
MIEV109ROC08	NERO OPACO
MIEV109ROC18	BRONZO OPACO
MIEV109ROC20	BIANCO OPACO
MIEV109ROC25	TUSCANY
MIEV109ROC30	TURCHESE
MIEV109ROC32	ORO ROSA
MIEV109ROC38	GRAFITE
MIEV109ROC40	CROMO SPAZZOLATO
MIEV109ROC41	CROMO NERO LUCIDO
MIEV109ROC47	ORO SPAZZOLATO OPACO
MIEV109ROC50	NICKEL LUCIDO
MIEV109ROC54	NICKEL SPAZZOLATO N/P
MIEV109ROC63	NERO OPACO GALVANICO
MIEV109ROC65	ACQUAMARINA
MIEV109ROC66	ROSÈ
MIEV109ROC77	CIPRIA
MIEV109ROC78	CAPPUCCINO
MIEV109ROC88	OTTONE SPAZZOLATO
MIEV109ROC90	STONE BROWN
MIEV109ROC93	BLU NOTTE OPACO
MIEV109ROC95	OTTONE INVECCHIATO
MIEV109ROC97	FERRO INVECCHIATO
MIEV109ROC99	ORANGE

Ricambi


CR00003V Ø35


AR00058V 24x1


AQ00025V


FL00037V CM.150

+ OIPIVA35002E

Parte incasso

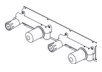

+ OIPIVA35022B

Parte incasso



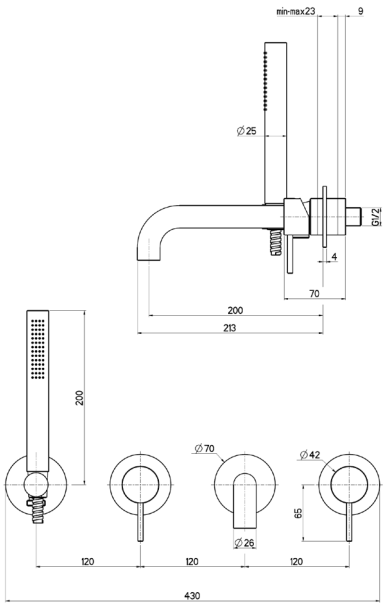

MIEV129ROC00

Parti esterne per monocomando incasso vasca con doccia, senza bocca, piastre tonde



CROMO

CODICE	FINITURA
MIEV129ROC01	BRONZO LUCIDO
MIEV129ROC02	ORO
MIEV129ROC04	NICKEL SPAZZOLATO LUCIDO
MIEV129ROC05	RAME SPAZZOLATO LUCIDO
MIEV129ROC08	NERO OPACO
MIEV129ROC18	BRONZO OPACO
MIEV129ROC20	BIANCO OPACO
MIEV129ROC25	TUSCANY
MIEV129ROC30	TURCHESE
MIEV129ROC32	ORO ROSA
MIEV129ROC38	GRAFITE
MIEV129ROC40	CROMO SPAZZOLATO
MIEV129ROC41	CROMO NERO LUCIDO
MIEV129ROC47	ORO SPAZZOLATO OPACO
MIEV129ROC50	NICKEL LUCIDO
MIEV129ROC54	NICKEL SPAZZOLATO N/P
MIEV129ROC63	NERO OPACO GALVANICO
MIEV129ROC65	ACQUAMARINA
MIEV129ROC66	ROSÈ
MIEV129ROC77	CIPRIA
MIEV129ROC78	CAPPUCCINO
MIEV129ROC88	OTTONE SPAZZOLATO
MIEV129ROC90	STONE BROWN
MIEV129ROC93	BLU NOTTE OPACO
MIEV129ROC95	OTTONE INVECCHIATO
MIEV129ROC97	FERRO INVECCHIATO
MIEV129ROC99	ORANGE

Ricambi


CR00003V Ø35


CR00029V Ø35 2V


AQ00025V


FL00037V CM.150

+ OIPIVA35006B

Parte incasso

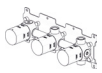

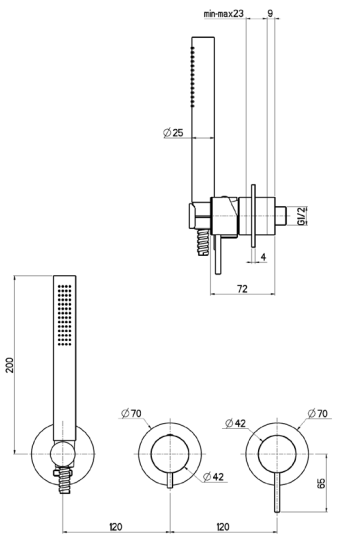

MIED030ROC00

Parti esterne per monocomando incasso doccia con kit doccia, piastre tonde



CROMO

CODICE	FINITURA
MIED030ROC01	BRONZO LUCIDO
MIED030ROC02	ORO
MIED030ROC04	NICKEL SPAZZOLATO LUCIDO
MIED030ROC05	RAME SPAZZOLATO LUCIDO
MIED030ROC08	NERO OPACO
MIED030ROC18	BRONZO OPACO
MIED030ROC20	BIANCO OPACO
MIED030ROC25	TUSCANY
MIED030ROC30	TURCHESE
MIED030ROC32	ORO ROSA
MIED030ROC38	GRAFITE
MIED030ROC40	CROMO SPAZZOLATO
MIED030ROC41	CROMO NERO LUCIDO
MIED030ROC47	ORO SPAZZOLATO OPACO
MIED030ROC50	NICKEL LUCIDO
MIED030ROC54	NICKEL SPAZZOLATO N/P
MIED030ROC63	NERO OPACO GALVANICO
MIED030ROC65	ACQUAMARINA
MIED030ROC66	ROSÈ
MIED030ROC77	CIPRIA
MIED030ROC78	CAPPUCCINO
MIED030ROC88	OTTONE SPAZZOLATO
MIED030ROC90	STONE BROWN
MIED030ROC93	BLU NOTTE OPACO
MIED030ROC95	OTTONE INVECCHIATO
MIED030ROC97	FERRO INVECCHIATO
MIED030ROC99	ORANGE

+ OIPILA35000E

Parte incasso



+ OIPILA35001B

Parte incasso

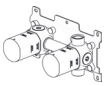

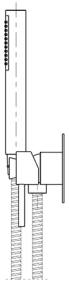

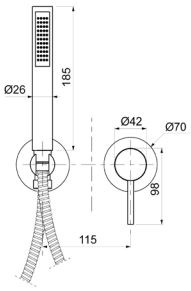

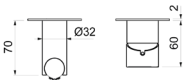

Ricambi



CR00003V Ø35 AQ00025V

MIED005ROC00

Parti esterne per monocomando incasso bidet, piastre tonde



CROMO

CODICE	FINITURA
MIED005ROC01	BRONZO LUCIDO
MIED005ROC02	ORO
MIED005ROC04	NICKEL SPAZZOLATO LUCIDO
MIED005ROC05	RAME SPAZZOLATO LUCIDO
MIED005ROC08	NERO OPACO
MIED005ROC18	BRONZO OPACO
MIED005ROC20	BIANCO OPACO
MIED005ROC25	TUSCANY
MIED005ROC30	TURCHESE
MIED005ROC32	ORO ROSA
MIED005ROC38	GRAFITE
MIED005ROC40	CROMO SPAZZOLATO
MIED005ROC41	CROMO NERO LUCIDO
MIED005ROC47	ORO SPAZZOLATO OPACO
MIED005ROC50	NICKEL LUCIDO
MIED005ROC54	NICKEL SPAZZOLATO N/P
MIED005ROC63	NERO OPACO GALVANICO
MIED005ROC65	ACQUAMARINA
MIED005ROC66	ROSÈ
MIED005ROC77	CIPRIA
MIED005ROC78	CAPPUCCINO
MIED005ROC88	OTTONE SPAZZOLATO
MIED005ROC90	STONE BROWN
MIED005ROC93	BLU NOTTE OPACO
MIED005ROC95	OTTONE INVECCHIATO
MIED005ROC97	FERRO INVECCHIATO
MIED005ROC99	ORANGE

+ OIPILA35000E

Parte incasso



+ OIPILA35001B

Parte incasso

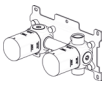

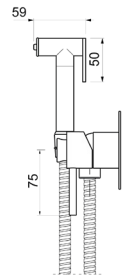

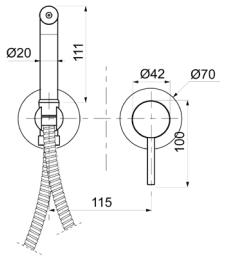

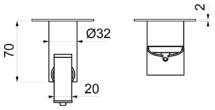

Ricambi



CR00003V Ø35

Descrizioni e caratteristiche tecniche non sono impegnative e possono variare senza preavviso

MIED120EOC00

Parti esterne per monocomando incasso doccia, piastra tonda



CROMO

CODICE	FINITURA
MIED120ROC01	BRONZO LUCIDO
MIED120ROC02	ORO
MIED120ROC04	NICKEL SPAZZOLATO LUCIDO
MIED120ROC05	RAME SPAZZOLATO LUCIDO
MIED120ROC08	NERO OPACO
MIED120ROC18	BRONZO OPACO
MIED120ROC20	BIANCO OPACO
MIED120ROC25	TUSCANY
MIED120ROC30	TURCHESE
MIED120ROC32	ORO ROSA
MIED120ROC38	GRAFITE
MIED120ROC40	CROMO SPAZZOLATO
MIED120ROC41	CROMO NERO LUCIDO
MIED120ROC47	ORO SPAZZOLATO OPACO
MIED120ROC50	NICKEL LUCIDO
MIED120ROC54	NICKEL SPAZZOLATO N/P
MIED120ROC63	NERO OPACO GALVANICO
MIED120ROC65	ACQUAMARINA
MIED120ROC66	ROSÈ
MIED120ROC77	CIPRIA
MIED120ROC78	CAPPUCCINO
MIED120ROC88	OTTONE SPAZZOLATO
MIED120ROC90	STONE BROWN
MIED120ROC93	BLU NOTTE OPACO
MIED120ROC95	OTTONE INVECCHIATO
MIED120ROC97	FERRO INVECCHIATO
MIED120ROC99	ORANGE

+ OIPIDC35001E

Parte incasso



+ OIPIDC35002B

Parte incasso

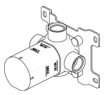

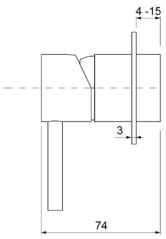

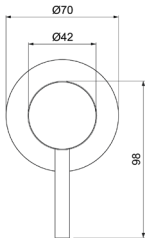

Ricambi



CR00003V
Ø35



BR00242V
Ø70

MIED020ROC00

Parti esterne per monocomando incasso doccia



CROMO

CODICE	FINITURA
MIED020ROC01	BRONZO LUCIDO
MIED020ROC02	ORO
MIED020ROC04	NICKEL SPAZZOLATO LUCIDO
MIED020ROC05	RAME SPAZZOLATO LUCIDO
MIED020ROC08	NERO OPACO
MIED020ROC18	BRONZO OPACO
MIED020ROC20	BIANCO OPACO
MIED020ROC25	TUSCANY
MIED020ROC30	TURCHESE
MIED020ROC32	ORO ROSA
MIED020ROC38	GRAFITE
MIED020ROC40	CROMO SPAZZOLATO
MIED020ROC41	CROMO NERO LUCIDO
MIED020ROC47	ORO SPAZZOLATO OPACO
MIED020ROC50	NICKEL LUCIDO
MIED020ROC54	NICKEL SPAZZOLATO N/P
MIED020ROC63	NERO OPACO GALVANICO
MIED020ROC65	ACQUAMARINA
MIED020ROC66	ROSÈ
MIED020ROC77	CIPRIA
MIED020ROC78	CAPPUCCINO
MIED020ROC88	OTTONE SPAZZOLATO
MIED020ROC90	STONE BROWN
MIED020ROC93	BLU NOTTE OPACO
MIED020ROC95	OTTONE INVECCHIATO
MIED020ROC97	FERRO INVECCHIATO
MIED020ROC99	ORANGE

+ OIPIDC35001E

Parte incasso



+ OIPIDC35002B

Parte incasso



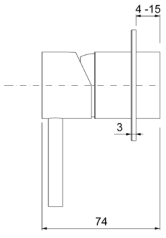

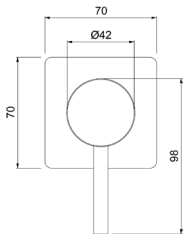

Ricambi



CR00003V
Ø35



LT00012V

MIED621ROC00

Parti esterne per monocomando incasso doccia/vasca con deviatore, piastra tonda

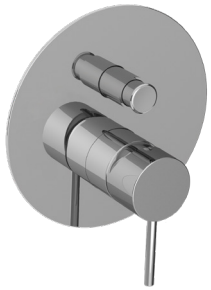

CROMO

CODICE	FINITURA
MIED621ROC01	BRONZO LUCIDO
MIED621ROC02	ORO
MIED621ROC04	NICKEL SPAZZOLATO LUCIDO
MIED621ROC05	RAME SPAZZOLATO LUCIDO
MIED621ROC08	NERO OPACO
MIED621ROC18	BRONZO OPACO
MIED621ROC20	BIANCO OPACO
MIED621ROC25	TUSCANY
MIED621ROC30	TURCHESE
MIED621ROC32	ORO ROSA
MIED621ROC38	GRAFITE
MIED621ROC40	CROMO SPAZZOLATO
MIED621ROC41	CROMO NERO LUCIDO
MIED621ROC47	ORO SPAZZOLATO OPACO
MIED621ROC50	NICKEL LUCIDO
MIED621ROC54	NICKEL SPAZZOLATO N/P
MIED621ROC63	NERO OPACO GALVANICO
MIED621ROC65	ACQUAMARINA
MIED621ROC66	ROSÈ
MIED621ROC77	CIPRIA
MIED621ROC78	CAPPUCCINO
MIED621ROC88	OTTONE SPAZZOLATO
MIED621ROC90	STONE BROWN
MIED621ROC93	BLU NOTTE OPACO
MIED621ROC95	OTTONE INVECCHIATO
MIED621ROC97	FERRO INVECCHIATO
MIED621ROC99	ORANGE

Ricambi



+ OIPIVA35005E

Parte incasso



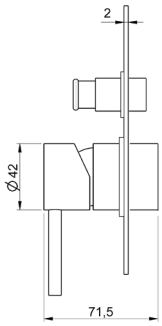

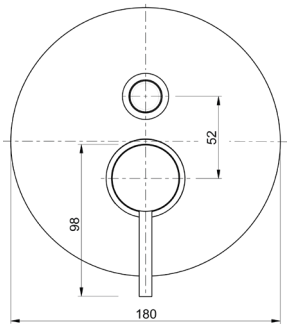

MIED021ROC00

Parti esterne per monocomando incasso doccia/vasca con deviatore piastra rettangolare



CROMO

CODICE	FINITURA
MIED021ROC01	BRONZO LUCIDO
MIED021ROC02	ORO
MIED021ROC04	NICKEL SPAZZOLATO LUCIDO
MIED021ROC05	RAME SPAZZOLATO LUCIDO
MIED021ROC08	NERO OPACO
MIED021ROC18	BRONZO OPACO
MIED021ROC20	BIANCO OPACO
MIED021ROC25	TUSCANY
MIED021ROC30	TURCHESE
MIED021ROC32	ORO ROSA
MIED021ROC38	GRAFITE
MIED021ROC40	CROMO SPAZZOLATO
MIED021ROC41	CROMO NERO LUCIDO
MIED021ROC47	ORO SPAZZOLATO OPACO
MIED021ROC50	NICKEL LUCIDO
MIED021ROC54	NICKEL SPAZZOLATO N/P
MIED021ROC63	NERO OPACO GALVANICO
MIED021ROC65	ACQUAMARINA
MIED021ROC66	ROSÈ
MIED021ROC77	CIPRIA
MIED021ROC78	CAPPUCCINO
MIED021ROC88	OTTONE SPAZZOLATO
MIED021ROC90	STONE BROWN
MIED021ROC93	BLU NOTTE OPACO
MIED021ROC95	OTTONE INVECCHIATO
MIED021ROC97	FERRO INVECCHIATO
MIED021ROC99	ORANGE

Ricambi



+ OIPIVA35005E

Parte incasso



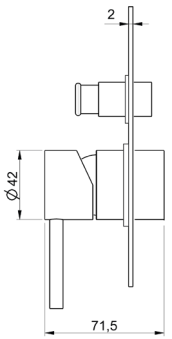

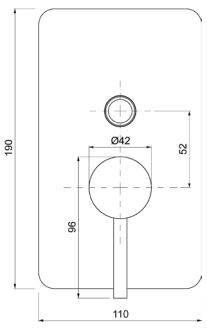

Descrizioni e caratteristiche tecniche non sono impegnative e possono variare senza preavviso

MIED622ROC00

Parti esterne per monocomando incasso doccia/vasca con deviatore a **2 vie**, piastra tonda, interasse mm.100

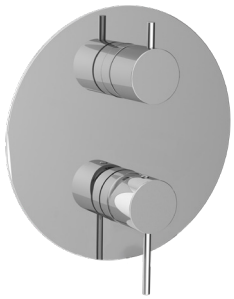

CROMO

CODICE	FINITURA
MIED622ROC01	BRONZO LUCIDO
MIED622ROC02	ORO
MIED622ROC04	NICKEL SPAZZOLATO LUCIDO
MIED622ROC05	RAME SPAZZOLATO LUCIDO
MIED622ROC08	NERO OPACO
MIED622ROC18	BRONZO OPACO
MIED622ROC20	BIANCO OPACO
MIED622ROC25	TUSCANY
MIED622ROC30	TURCHESE
MIED622ROC32	ORO ROSA
MIED622ROC38	GRAFITE
MIED622ROC40	CROMO SPAZZOLATO
MIED622ROC41	CROMO NERO LUCIDO
MIED622ROC47	ORO SPAZZOLATO OPACO
MIED622ROC50	NICKEL LUCIDO
MIED622ROC54	NICKEL SPAZZOLATO N/P
MIED622ROC63	NERO OPACO GALVANICO
MIED622ROC65	ACQUAMARINA
MIED622ROC66	ROSÈ
MIED622ROC77	CIPRIA
MIED622ROC78	CAPPUCCINO
MIED622ROC88	OTTONE SPAZZOLATO
MIED622ROC90	STONE BROWN
MIED622ROC93	BLU NOTTE OPACO
MIED622ROC95	OTTONE INVECCHIATO
MIED622ROC97	FERRO INVECCHIATO
MIED622ROC99	ORANGE

Ricambi



+ OIPIVA35008B

Parte incasso

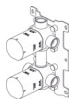

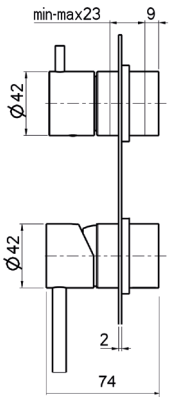

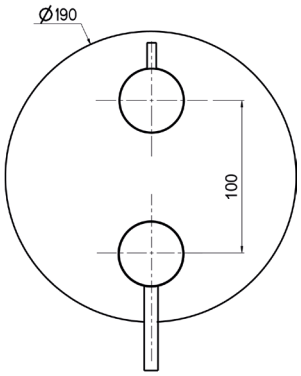

MIED022ROC00

Parti esterne per monocomando incasso doccia/vasca con deviatore a **2 vie**, piastra rettangolare, interasse mm.100

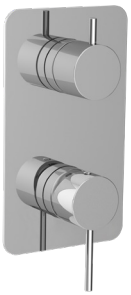

CROMO

CODICE	FINITURA
MIED022ROC01	BRONZO LUCIDO
MIED022ROC02	ORO
MIED022ROC04	NICKEL SPAZZOLATO LUCIDO
MIED022ROC05	RAME SPAZZOLATO LUCIDO
MIED022ROC08	NERO OPACO
MIED022ROC18	BRONZO OPACO
MIED022ROC20	BIANCO OPACO
MIED022ROC25	TUSCANY
MIED022ROC30	TURCHESE
MIED022ROC32	ORO ROSA
MIED022ROC38	GRAFITE
MIED022ROC40	CROMO SPAZZOLATO
MIED022ROC41	CROMO NERO LUCIDO
MIED022ROC47	ORO SPAZZOLATO OPACO
MIED022ROC50	NICKEL LUCIDO
MIED022ROC54	NICKEL SPAZZOLATO N/P
MIED022ROC63	NERO OPACO GALVANICO
MIED022ROC65	ACQUAMARINA
MIED022ROC66	ROSÈ
MIED022ROC77	CIPRIA
MIED022ROC78	CAPPUCCINO
MIED022ROC88	OTTONE SPAZZOLATO
MIED022ROC90	STONE BROWN
MIED022ROC93	BLU NOTTE OPACO
MIED022ROC95	OTTONE INVECCHIATO
MIED022ROC97	FERRO INVECCHIATO
MIED022ROC99	ORANGE

Ricambi

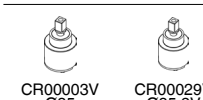

+ OIPIVA35008B

Parte incasso



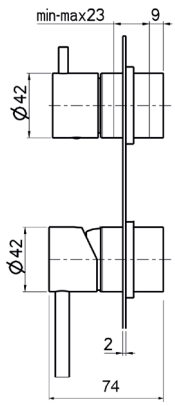

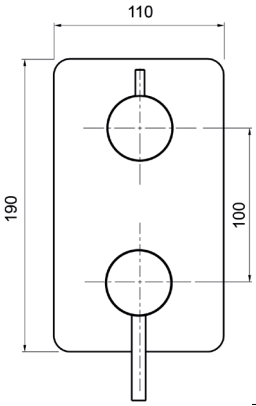

MIED122ROC00

Parti esterne per monocomando incasso doccia/vasca con deviatore a **2 vie**, piastre tonde, interasse mm.120





CROMO

CODICE	FINITURA
MIED122ROC01	BRONZO LUCIDO
MIED122ROC02	ORO
MIED122ROC04	NICKEL SPAZZOLATO LUCIDO
MIED122ROC05	RAME SPAZZOLATO LUCIDO
MIED122ROC08	NERO OPACO
MIED122ROC18	BRONZO OPACO
MIED122ROC20	BIANCO OPACO
MIED122ROC25	TUSCANY
MIED122ROC30	TURCHESE
MIED122ROC32	ORO ROSA
MIED122ROC38	GRAFITE
MIED122ROC40	CROMO SPAZZOLATO
MIED122ROC41	CROMO NERO LUCIDO
MIED122ROC47	ORO SPAZZOLATO OPACO
MIED122ROC50	NICKEL LUCIDO
MIED122ROC54	NICKEL SPAZZOLATO N/P
MIED122ROC63	NERO OPACO GALVANICO
MIED122ROC65	ACQUAMARINA
MIED122ROC66	ROSÈ
MIED122ROC77	CIPRIA
MIED122ROC78	CAPPUCCINO
MIED122ROC88	OTTONE SPAZZOLATO
MIED122ROC90	STONE BROWN
MIED122ROC93	BLU NOTTE OPACO
MIED122ROC95	OTTONE INVECCHIATO
MIED122ROC97	FERRO INVECCHIATO
MIED122ROC99	ORANGE

Ricambi


CR00003V Ø35


CR00029V Ø35 2V


BR00242V Ø70

+ OIPIVA35007B

Parte incasso

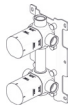

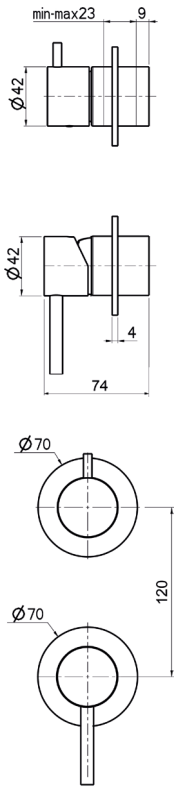

MIED222ROC00

Parti esterne per monocomando incasso doccia/vasca con deviatore a **2 vie**, piastre separate, interasse mm.120

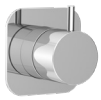

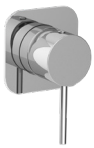

CROMO

CODICE	FINITURA
MIED222ROC01	BRONZO LUCIDO
MIED222ROC02	ORO
MIED222ROC04	NICKEL SPAZZOLATO LUCIDO
MIED222ROC05	RAME SPAZZOLATO LUCIDO
MIED222ROC08	NERO OPACO
MIED222ROC18	BRONZO OPACO
MIED222ROC20	BIANCO OPACO
MIED222ROC25	TUSCANY
MIED222ROC30	TURCHESE
MIED222ROC32	ORO ROSA
MIED222ROC38	GRAFITE
MIED222ROC40	CROMO SPAZZOLATO
MIED222ROC41	CROMO NERO LUCIDO
MIED222ROC47	ORO SPAZZOLATO OPACO
MIED222ROC50	NICKEL LUCIDO
MIED222ROC54	NICKEL SPAZZOLATO N/P
MIED222ROC63	NERO OPACO GALVANICO
MIED222ROC65	ACQUAMARINA
MIED222ROC66	ROSÈ
MIED222ROC77	CIPRIA
MIED222ROC78	CAPPUCCINO
MIED222ROC88	OTTONE SPAZZOLATO
MIED222ROC90	STONE BROWN
MIED222ROC93	BLU NOTTE OPACO
MIED222ROC95	OTTONE INVECCHIATO
MIED222ROC97	FERRO INVECCHIATO
MIED222ROC99	ORANGE

Ricambi


CR00003V Ø35


CR00029V Ø35 2V


LT00012V

+ OIPIVA35007B

Parte incasso

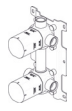

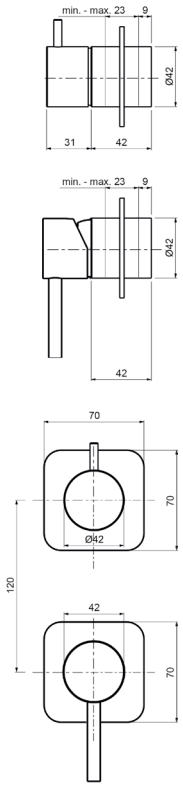

Descrizioni e caratteristiche tecniche non sono impegnative e possono variare senza preavviso

MIED623ROC00

Parti esterne per monocomando incasso doccia/vasca con deviatore a **3 vie**, piastra tonda, interasse mm.100

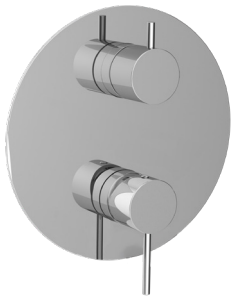

CROMO

CODICE	FINITURA
MIED623ROC01	BRONZO LUCIDO
MIED623ROC02	ORO
MIED623ROC04	NICKEL SPAZZOLATO LUCIDO
MIED623ROC05	RAME SPAZZOLATO LUCIDO
MIED623ROC08	NERO OPACO
MIED623ROC18	BRONZO OPACO
MIED623ROC20	BIANCO OPACO
MIED623ROC25	TUSCANY
MIED623ROC30	TURCHESE
MIED623ROC32	ORO ROSA
MIED623ROC38	GRAFITE
MIED623ROC40	CROMO SPAZZOLATO
MIED623ROC41	CROMO NERO LUCIDO
MIED623ROC47	ORO SPAZZOLATO OPACO
MIED623ROC50	NICKEL LUCIDO
MIED623ROC54	NICKEL SPAZZOLATO N/P
MIED623ROC63	NERO OPACO GALVANICO
MIED623ROC65	ACQUAMARINA
MIED623ROC66	ROSÈ
MIED623ROC77	CIPRIA
MIED623ROC78	CAPPUCCINO
MIED623ROC88	OTTONE SPAZZOLATO
MIED623ROC90	STONE BROWN
MIED623ROC93	BLU NOTTE OPACO
MIED623ROC95	OTTONE INVECCHIATO
MIED623ROC97	FERRO INVECCHIATO
MIED623ROC99	ORANGE

Ricambi


CR00003V Ø35


CR00022V Ø35 3V


LT00029V Ø190

+ OIPIVA35012B

Parte incasso

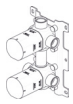

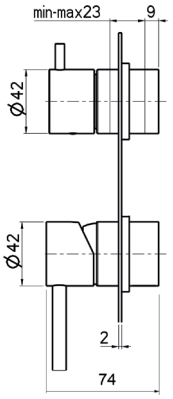

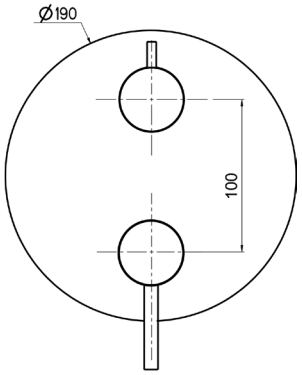

MIED023ROC00

Parti esterne per monocomando incasso doccia/vasca con deviatore a **3 vie**, piastra rettangolare, interasse mm.100

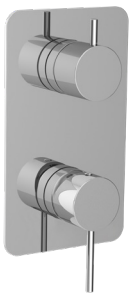

CROMO

CODICE	FINITURA
MIED023ROC01	BRONZO LUCIDO
MIED023ROC02	ORO
MIED023ROC04	NICKEL SPAZZOLATO LUCIDO
MIED023ROC05	RAME SPAZZOLATO LUCIDO
MIED023ROC08	NERO OPACO
MIED023ROC18	BRONZO OPACO
MIED023ROC20	BIANCO OPACO
MIED023ROC25	TUSCANY
MIED023ROC30	TURCHESE
MIED023ROC32	ORO ROSA
MIED023ROC38	GRAFITE
MIED023ROC40	CROMO SPAZZOLATO
MIED023ROC41	CROMO NERO LUCIDO
MIED023ROC47	ORO SPAZZOLATO OPACO
MIED023ROC50	NICKEL LUCIDO
MIED023ROC54	NICKEL SPAZZOLATO N/P
MIED023ROC63	NERO OPACO GALVANICO
MIED023ROC65	ACQUAMARINA
MIED023ROC66	ROSÈ
MIED023ROC77	CIPRIA
MIED023ROC78	CAPPUCCINO
MIED023ROC88	OTTONE SPAZZOLATO
MIED023ROC90	STONE BROWN
MIED023ROC93	BLU NOTTE OPACO
MIED023ROC95	OTTONE INVECCHIATO
MIED023ROC97	FERRO INVECCHIATO
MIED023ROC99	ORANGE

Ricambi


CR00003V Ø35


CR00022V Ø35 3V

+ OIPIVA35012B

Parte incasso

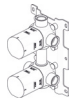

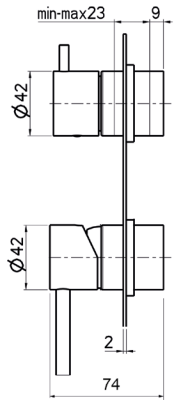

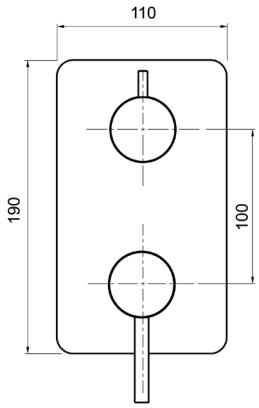

MIED123ROC00

Parti esterne per monocomando incasso doccia/vasca con deviatore a **3 vie**, piastre tonde, interasse mm.120





CROMO

CODICE	FINITURA
MIDE025ROC01	BRONZO LUCIDO
MIDE025ROC02	ORO
MIDE025ROC04	NICKEL SPAZZOLATO LUCIDO
MIDE025ROC05	RAME SPAZZOLATO LUCIDO
MIDE025ROC08	NERO OPACO
MIDE025ROC18	BRONZO OPACO
MIDE025ROC20	BIANCO OPACO
MIDE025ROC25	TUSCANY
MIDE025ROC30	TURCHESE
MIDE025ROC32	ORO ROSA
MIDE025ROC38	GRAFITE
MIDE025ROC40	CROMO SPAZZOLATO
MIDE025ROC41	CROMO NERO LUCIDO
MIDE025ROC47	ORO SPAZZOLATO OPACO
MIDE025ROC50	NICKEL LUCIDO
MIDE025ROC54	NICKEL SPAZZOLATO N/P
MIDE025ROC63	NERO OPACO GALVANICO
MIDE025ROC65	ACQUAMARINA
MIDE025ROC66	ROSÈ
MIDE025ROC77	CIPRIA
MIDE025ROC78	CAPPUCCINO
MIDE025ROC88	OTTONE SPAZZOLATO
MIDE025ROC90	STONE BROWN
MIDE025ROC93	BLU NOTTE OPACO
MIDE025ROC95	OTTONE INVECCHIATO
MIDE025ROC97	FERRO INVECCHIATO
MIDE025ROC99	ORANGE

Ricambi


CR00003V Ø35


CR00022V Ø35 3V


BR00242V Ø70

+ OIPIVA35011B

Parte incasso

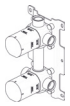

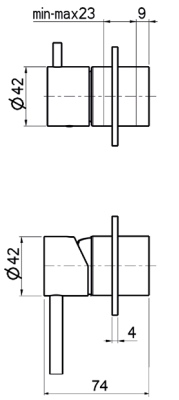

MIED223ROC00

Parti esterne per monocomando incasso doccia/vasca con deviatore a **3 vie**, piastre separate, interasse mm.120





CROMO

CODICE	FINITURA
MIED223ROC01	BRONZO LUCIDO
MIED223ROC02	ORO
MIED223ROC04	NICKEL SPAZZOLATO LUCIDO
MIED223ROC05	RAME SPAZZOLATO LUCIDO
MIED223ROC08	NERO OPACO
MIED223ROC18	BRONZO OPACO
MIED223ROC20	BIANCO OPACO
MIED223ROC25	TUSCANY
MIED223ROC30	TURCHESE
MIED223ROC32	ORO ROSA
MIED223ROC38	GRAFITE
MIED223ROC40	CROMO SPAZZOLATO
MIED223ROC41	CROMO NERO LUCIDO
MIED223ROC47	ORO SPAZZOLATO OPACO
MIED223ROC50	NICKEL LUCIDO
MIED223ROC54	NICKEL SPAZZOLATO N/P
MIED223ROC63	NERO OPACO GALVANICO
MIED223ROC65	ACQUAMARINA
MIED223ROC66	ROSÈ
MIED223ROC77	CIPRIA
MIED223ROC78	CAPPUCCINO
MIED223ROC88	OTTONE SPAZZOLATO
MIED223ROC90	STONE BROWN
MIED223ROC93	BLU NOTTE OPACO
MIED223ROC95	OTTONE INVECCHIATO
MIED223ROC97	FERRO INVECCHIATO
MIED223ROC99	ORANGE

Ricambi


CR00003V Ø35


CR00022V Ø35 3V


LT00012V

+ OIPIVA35011B

Parte incasso

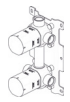

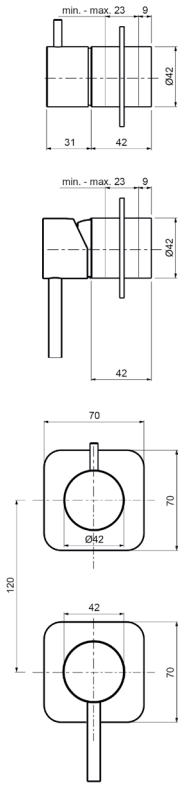

Descrizioni e caratteristiche tecniche non sono impegnative e possono variare senza preavviso

MIED024ROC00

Parti esterne per monocomando incasso doccia/vasca con deviatore a **4 vie**



CROMO

CODICE	FINITURA
MIED124ROC01	BRONZO LUCIDO
MIED124ROC02	ORO
MIED124ROC04	NICKEL SPAZZOLATO LUCIDO
MIED124ROC05	RAME SPAZZOLATO LUCIDO
MIED124ROC08	NERO OPACO
MIED124ROC18	BRONZO OPACO
MIED124ROC20	BIANCO OPACO
MIED124ROC25	TUSCANY
MIED124ROC30	TURCHESE
MIED124ROC32	ORO ROSA
MIED124ROC38	GRAFITE
MIED124ROC40	CROMO SPAZZOLATO
MIED124ROC41	CROMO NERO LUCIDO
MIED124ROC47	ORO SPAZZOLATO OPACO
MIED124ROC50	NICKEL LUCIDO
MIED124ROC54	NICKEL SPAZZOLATO N/P
MIED124ROC63	NERO OPACO GALVANICO
MIED124ROC65	ACQUAMARINA
MIED124ROC66	ROSÈ
MIED124ROC77	CIPRIA
MIED124ROC78	CAPPUCCINO
MIED124ROC88	OTTONE SPAZZOLATO
MIED124ROC90	STONE BROWN
MIED124ROC93	BLU NOTTE OPACO
MIED124ROC95	OTTONE INVECCHIATO
MIED124ROC97	FERRO INVECCHIATO
MIED124ROC99	ORANGE

+ OIPIVA35014B

Parte incasso

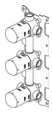

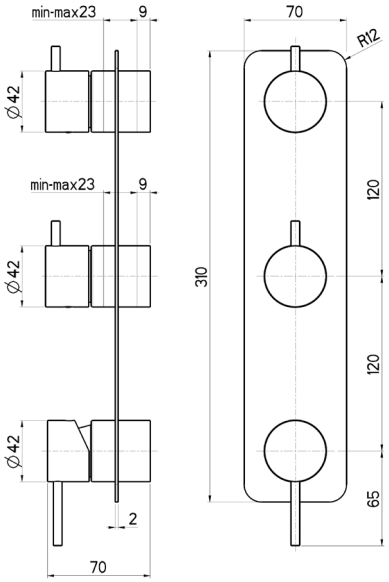

Ricambi



MIED124ROC00

Parti esterne per monocomando incasso doccia/vasca con deviatore a **4 vie**, piastre tonde



CROMO

CODICE	FINITURA
MIED024ROC01	BRONZO LUCIDO
MIED024ROC02	ORO
MIED024ROC04	NICKEL SPAZZOLATO LUCIDO
MIED024ROC05	RAME SPAZZOLATO LUCIDO
MIED024ROC08	NERO OPACO
MIED024ROC18	BRONZO OPACO
MIED024ROC20	BIANCO OPACO
MIED024ROC25	TUSCANY
MIED024ROC30	TURCHESE
MIED024ROC32	ORO ROSA
MIED024ROC38	GRAFITE
MIED024ROC40	CROMO SPAZZOLATO
MIED024ROC41	CROMO NERO LUCIDO
MIED024ROC47	ORO SPAZZOLATO OPACO
MIED024ROC50	NICKEL LUCIDO
MIED024ROC54	NICKEL SPAZZOLATO N/P
MIED024ROC63	NERO OPACO GALVANICO
MIED024ROC65	ACQUAMARINA
MIED024ROC66	ROSÈ
MIED024ROC77	CIPRIA
MIED024ROC78	CAPPUCCINO
MIED024ROC88	OTTONE SPAZZOLATO
MIED024ROC90	STONE BROWN
MIED024ROC93	BLU NOTTE OPACO
MIED024ROC95	OTTONE INVECCHIATO
MIED024ROC97	FERRO INVECCHIATO
MIED024ROC99	ORANGE

+ OIPIVA35014B

Parte incasso

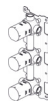

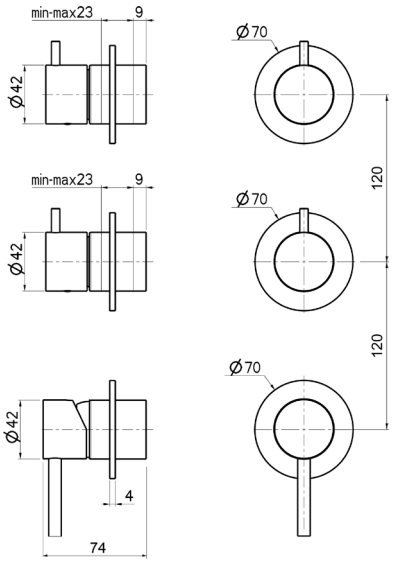

Ricambi



TMET020ROC00

Parti esterne per monocomando incasso doccia **termostatico 1 via**



CROMO

CODICE	FINITURA
TMET020ROC01	BRONZO LUCIDO
TMET020ROC02	ORO
TMET020ROC04	NICKEL SPAZZOLATO LUCIDO
TMET020ROC05	RAME SPAZZOLATO LUCIDO
TMET020ROC08	NERO OPACO
TMET020ROC18	BRONZO OPACO
TMET020ROC20	BIANCO OPACO
TMET020ROC25	TUSCANY
TMET020ROC30	TURCHESE
TMET020ROC32	ORO ROSA
TMET020ROC38	GRAFITE
TMET020ROC40	CROMO SPAZZOLATO
TMET020ROC41	CROMO NERO LUCIDO
TMET020ROC47	ORO SPAZZOLATO OPACO
TMET020ROC50	NICKEL LUCIDO
TMET020ROC54	NICKEL SPAZZOLATO N/P
TMET020ROC63	NERO OPACO GALVANICO
TMET020ROC65	ACQUAMARINA
TMET020ROC66	ROSÈ
TMET020ROC77	CIPRIA
TMET020ROC78	CAPPUCCINO
TMET020ROC88	OTTONE SPAZZOLATO
TMET020ROC90	STONE BROWN
TMET020ROC93	BLU NOTTE OPACO
TMET020ROC95	OTTONE INVECCHIATO
TMET020ROC97	FERRO INVECCHIATO
TMET020ROC99	ORANGE

Ricambi



CR00032V



LT00041V

+ OIPITD20020B

Parte incasso



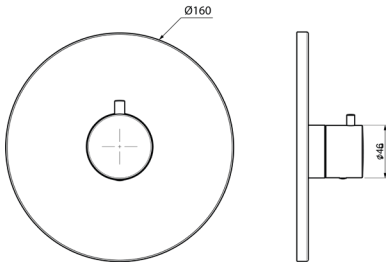

ATTENZIONE:

Per l'utilizzo di questo termostatico è opportuno utilizzare l'articolo:
- MIER085ROC00: Rubinetto ad incasso 1/2"

OPZIONE 1

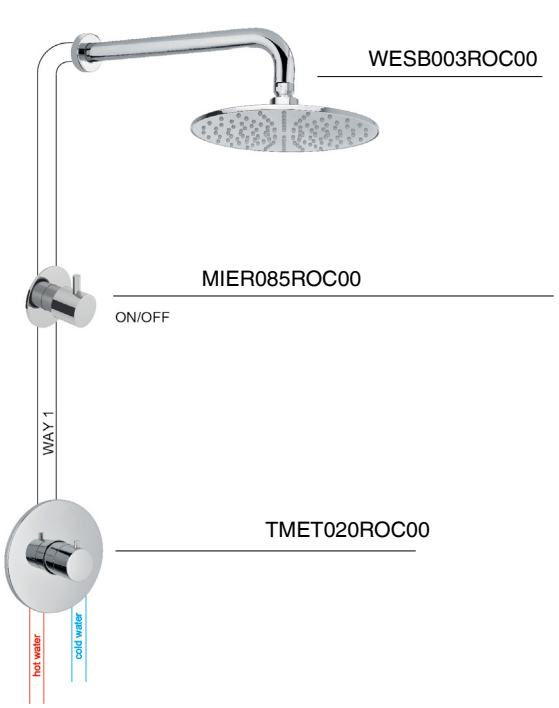

OPZIONE 2

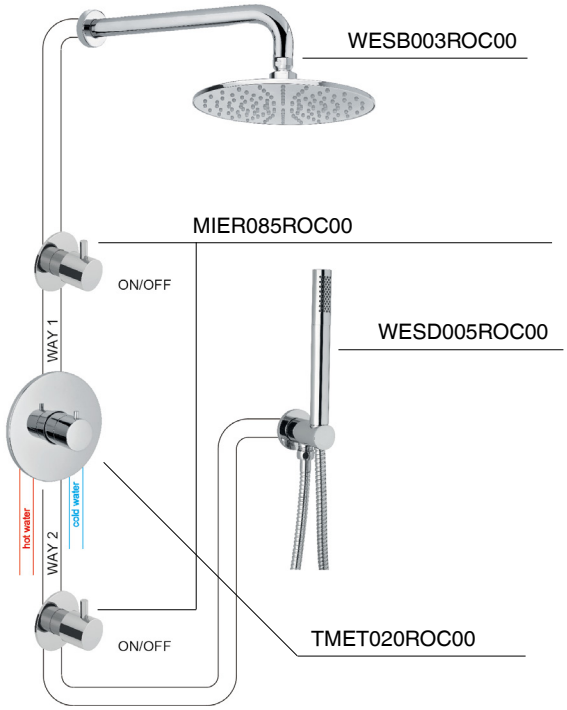

Descrizioni e caratteristiche tecniche non sono impegnative e possono variare senza preavviso

TMET022ROC00

Parti esterne per monocomando incasso doccia/vasca **termostatico** con deviatore a **2 vie**



CROMO

CODICE	FINITURA
TMET022ROC01	BRONZO LUCIDO
TMET022ROC02	ORO
TMET022ROC04	NICKEL SPAZZOLATO LUCIDO
TMET022ROC05	RAME SPAZZOLATO LUCIDO
TMET022ROC08	NERO OPACO
TMET022ROC18	BRONZO OPACO
TMET022ROC20	BIANCO OPACO
TMET022ROC25	TUSCANY
TMET022ROC30	TURCHESE
TMET022ROC32	ORO ROSA
TMET022ROC38	GRAFITE
TMET022ROC40	CROMO SPAZZOLATO
TMET022ROC41	CROMO NERO LUCIDO
TMET022ROC47	ORO SPAZZOLATO OPACO
TMET022ROC50	NICKEL LUCIDO
TMET022ROC54	NICKEL SPAZZOLATO N/P
TMET022ROC63	NERO OPACO GALVANICO
TMET022ROC65	ACQUAMARINA
TMET022ROC66	ROSÈ
TMET022ROC77	CIPRIA
TMET022ROC78	CAPPUCCINO
TMET022ROC88	OTTONE SPAZZOLATO
TMET022ROC90	STONE BROWN
TMET022ROC93	BLU NOTTE OPACO
TMET022ROC95	OTTONE INVECCHIATO
TMET022ROC97	FERRO INVECCHIATO
TMET022ROC99	ORANGE

+ OIPITD20022B

Parte incasso



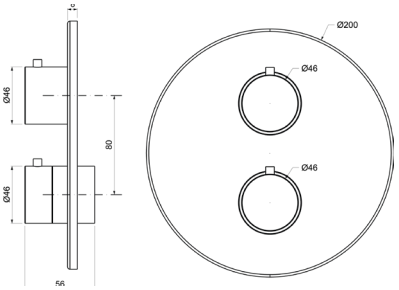

Ricambi


CR00032V


CR00033V DEVIATORE


LT00042V

TMET023ROC00

Parti esterne per monocomando incasso doccia/vasca **termostatico** con deviatore a **3 vie**



CROMO

CODICE	FINITURA
TMET023ROC01	BRONZO LUCIDO
TMET023ROC02	ORO
TMET023ROC04	NICKEL SPAZZOLATO LUCIDO
TMET023ROC05	RAME SPAZZOLATO LUCIDO
TMET023ROC08	NERO OPACO
TMET023ROC18	BRONZO OPACO
TMET023ROC20	BIANCO OPACO
TMET023ROC25	TUSCANY
TMET023ROC30	TURCHESE
TMET023ROC32	ORO ROSA
TMET023ROC38	GRAFITE
TMET023ROC40	CROMO SPAZZOLATO
TMET023ROC41	CROMO NERO LUCIDO
TMET023ROC47	ORO SPAZZOLATO OPACO
TMET023ROC50	NICKEL LUCIDO
TMET023ROC54	NICKEL SPAZZOLATO N/P
TMET023ROC63	NERO OPACO GALVANICO
TMET023ROC65	ACQUAMARINA
TMET023ROC66	ROSÈ
TMET023ROC77	CIPRIA
TMET023ROC78	CAPPUCCINO
TMET023ROC88	OTTONE SPAZZOLATO
TMET023ROC90	STONE BROWN
TMET023ROC93	BLU NOTTE OPACO
TMET023ROC95	OTTONE INVECCHIATO
TMET023ROC97	FERRO INVECCHIATO
TMET023ROC99	ORANGE

+ OIPITD20023B

Parte incasso



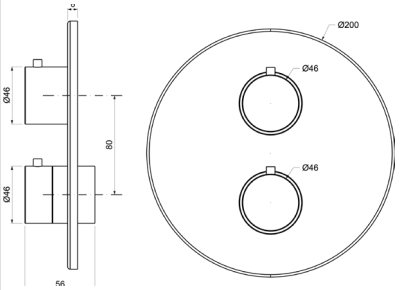

Ricambi


CR00032V


CR00034V DEV. C/STOP


LT00042V

TMDT001ROC00

Miscelatore **termostatico** esterno doccia con **2 uscite da 1/2”**



CROMO

CODICE	FINITURA
TMDT001ROC01	BRONZO LUCIDO
TMDT001ROC02	ORO
TMDT001ROC04	NICKEL SPAZZOLATO LUCIDO
TMDT001ROC05	RAME SPAZZOLATO LUCIDO
TMDT001ROC08	NERO OPACO
TMDT001ROC18	BRONZO OPACO
TMDT001ROC20	BIANCO OPACO
TMDT001ROC25	TUSCANY
TMDT001ROC30	TURCHESE
TMDT001ROC32	ORO ROSA
TMDT001ROC38	GRAFITE
TMDT001ROC40	CROMO SPAZZOLATO
TMDT001ROC41	CROMO NERO LUCIDO
TMDT001ROC47	ORO SPAZZOLATO OPACO
TMDT001ROC50	NICKEL LUCIDO
TMDT001ROC54	NICKEL SPAZZOLATO N/P
TMDT001ROC63	NERO OPACO GALVANICO
TMDT001ROC88	OTTONE SPAZZOLATO
TMDT001ROC90	STONE BROWN

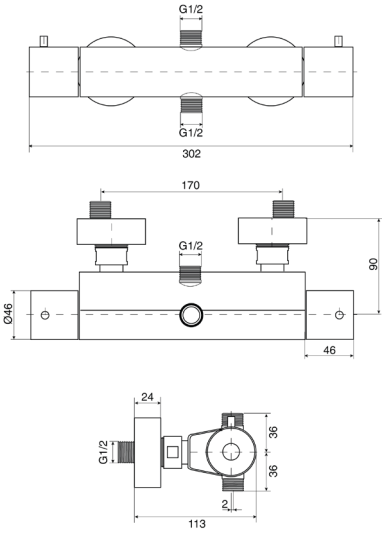

Ricambi



CR00032V



CR00033V
DEVIATORE

TMDT002ROC00

Miscelatore **termostatico** esterno doccia con attacco inferiore da 1/2”



CROMO

CODICE	FINITURA
TMDT002ROC01	BRONZO LUCIDO
TMDT002ROC02	ORO
TMDT002ROC04	NICKEL SPAZZOLATO LUCIDO
TMDT002ROC05	RAME SPAZZOLATO LUCIDO
TMDT002ROC08	NERO OPACO
TMDT002ROC18	BRONZO OPACO
TMDT002ROC20	BIANCO OPACO
TMDT002ROC25	TUSCANY
TMDT002ROC30	TURCHESE
TMDT002ROC32	ORO ROSA
TMDT002ROC38	GRAFITE
TMDT002ROC40	CROMO SPAZZOLATO
TMDT002ROC41	CROMO NERO LUCIDO
TMDT002ROC47	ORO SPAZZOLATO OPACO
TMDT002ROC50	NICKEL LUCIDO
TMDT002ROC54	NICKEL SPAZZOLATO N/P
TMDT002ROC63	NERO OPACO GALVANICO
TMDT002ROC88	OTTONE SPAZZOLATO
TMDT002ROC90	STONE BROWN

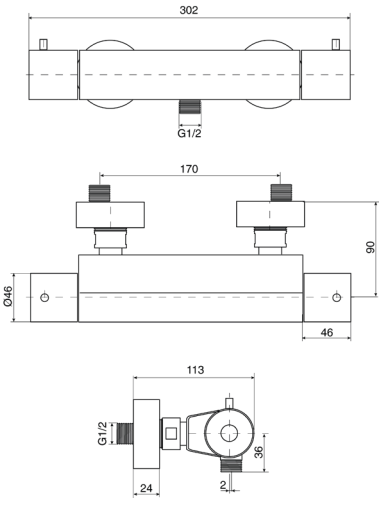

Ricambi



CR00032V



VN00002V
8x20 DX

Descrizioni e caratteristiche tecniche non sono impegnative e possono variare senza preavviso

MIER085ROC00

Parti esterne per rubinetto ad incasso da 1/2”

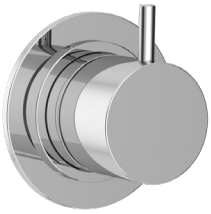

CROMO

CODICE	FINITURA
MIER085ROC01	BRONZO LUCIDO
MIER085ROC02	ORO
MIER085ROC04	NICKEL SPAZZOLATO LUCIDO
MIER085ROC05	RAME SPAZZOLATO LUCIDO
MIER085ROC08	NERO OPACO
MIER085ROC18	BRONZO OPACO
MIER085ROC20	BIANCO OPACO
MIER085ROC25	TUSCANY
MIER085ROC30	TURCHESE
MIER085ROC32	ORO ROSA
MIER085ROC38	GRAFITE
MIER085ROC40	CROMO SPAZZOLATO
MIER085ROC41	CROMO NERO LUCIDO
MIER085ROC47	ORO SPAZZOLATO OPACO
MIER085ROC50	NICKEL LUCIDO
MIER085ROC54	NICKEL SPAZZOLATO N/P
MIER085ROC63	NERO OPACO GALVANICO
MIER085ROC65	ACQUAMARINA
MIER085ROC66	ROSÈ
MIER085ROC77	CIPRIA
MIER085ROC78	CAPPUCCINO
MIER085ROC88	OTTONE SPAZZOLATO
MIER085ROC90	STONE BROWN
MIER085ROC93	BLU NOTTE OPACO
MIER085ROC95	OTTONE INVECCHIATO
MIER085ROC97	FERRO INVECCHIATO
MIER085ROC99	ORANGE

+ OIPIRA20001E

Parte incasso



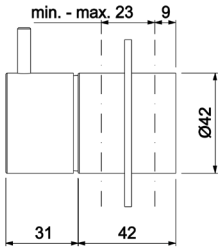

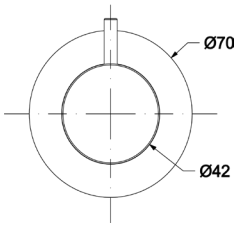

Ricambi



VN00002V
8x20 DX



BR00242V
Ø70

MIED087ROC00

Parti esterne per deviatore ceramico a **1 entrata e 2 uscite**



CROMO

CODICE	FINITURA
MIED087ROC01	BRONZO LUCIDO
MIED087ROC02	ORO
MIED087ROC04	NICKEL SPAZZOLATO LUCIDO
MIED087ROC05	RAME SPAZZOLATO LUCIDO
MIED087ROC08	NERO OPACO
MIED087ROC18	BRONZO OPACO
MIED087ROC20	BIANCO OPACO
MIED087ROC25	TUSCANY
MIED087ROC30	TURCHESE
MIED087ROC32	ORO ROSA
MIED087ROC38	GRAFITE
MIED087ROC40	CROMO SPAZZOLATO
MIED087ROC41	CROMO NERO LUCIDO
MIED087ROC47	ORO SPAZZOLATO OPACO
MIED087ROC50	NICKEL LUCIDO
MIED087ROC54	NICKEL SPAZZOLATO N/P
MIED087ROC63	NERO OPACO GALVANICO
MIED087ROC65	ACQUAMARINA
MIED087ROC66	ROSÈ
MIED087ROC77	CIPRIA
MIED087ROC78	CAPPUCCINO
MIED087ROC88	OTTONE SPAZZOLATO
MIED087ROC90	STONE BROWN
MIED087ROC93	BLU NOTTE OPACO
MIED087ROC95	OTTONE INVECCHIATO
MIED087ROC97	FERRO INVECCHIATO
MIED087ROC99	ORANGE

+ OIPIDD20001E

Parte incasso



+ OIPIDD35001B

Parte incasso



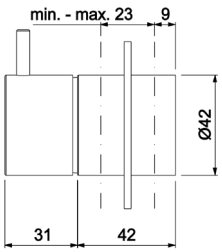

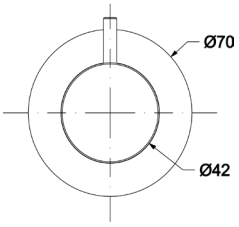

Ricambi



CR00029V
Ø35 2V



BR00242V
Ø70

MIED088ROC00

Parti esterne per deviatore ceramico a **1 entrata e 3 uscite**



CROMO

CODICE	FINITURA
MIED088ROC01	BRONZO LUCIDO
MIED088ROC02	ORO
MIED088ROC04	NICKEL SPAZZOLATO LUCIDO
MIED088ROC05	RAME SPAZZOLATO LUCIDO
MIED088ROC08	NERO OPACO
MIED088ROC18	BRONZO OPACO
MIED088ROC20	BIANCO OPACO
MIED088ROC25	TUSCANY
MIED088ROC30	TURCHESE
MIED088ROC32	ORO ROSA
MIED088ROC38	GRAFITE
MIED088ROC40	CROMO SPAZZOLATO
MIED088ROC41	CROMO NERO LUCIDO
MIED088ROC47	ORO SPAZZOLATO OPACO
MIED088ROC50	NICKEL LUCIDO
MIED088ROC54	NICKEL SPAZZOLATO N/P
MIED088ROC63	NERO OPACO GALVANICO
MIED088ROC65	ACQUAMARINA
MIED088ROC66	ROSÈ
MIED088ROC77	CIPRIA
MIED088ROC78	CAPPUCCINO
MIED088ROC88	OTTONE SPAZZOLATO
MIED088ROC90	STONE BROWN
MIED088ROC93	BLU NOTTE OPACO
MIED088ROC95	OTTONE INVECCHIATO
MIED088ROC97	FERRO INVECCHIATO
MIED088ROC99	ORANGE

Ricambi



CR00022V
Ø35 3V



BR00242V
Ø70

+ OIPIDD35003B

Parte incasso



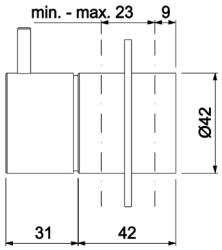

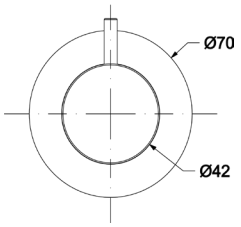

Descrizioni e caratteristiche tecniche non sono impegnative e possono variare senza preavviso

WESL620ROC00

Saliscendi asta Ø18 H.90 con doccia anticalcare monogetto tonda in ottone e flessibile cm.150



CROMO

CODICE	FINITURA
WESL620C01	BRONZO LUCIDO
WESL620C02	ORO
WESL620C04	NICKEL SPAZZOLATO LUCIDO
WESL620C05	RAME SPAZZOLATO LUCIDO
WESL620C08	NERO OPACO
WESL620C18	BRONZO OPACO
WESL620C20	BIANCO OPACO
WESL620C25	TUSCANY
WESL620C30	TURCHESE
WESL620C32	ORO ROSA
WESL620C38	GRAFITE
WESL620C40	CROMO SPAZZOLATO
WESL620C41	CROMO NERO LUCIDO
WESL620C47	ORO SPAZZOLATO OPACO
WESL620C50	NICKEL LUCIDO
WESL620C54	NICKEL SPAZZOLATO N/P
WESL620C63	NERO OPACO GALVANICO
WESL620C65	ACQUAMARINA
WESL620C66	ROSÈ
WESL620C77	CIPRIA
WESL620C78	CAPPUCCINO
WESL620C88	OTTONE SPAZZOLATO
WESL620C90	STONE BROWN
WESL620C93	BLU NOTTE OPACO
WESL620C95	OTTONE INVECCHIATO
WESL620C97	FERRO INVECCHIATO
WESL620C99	ORANGE

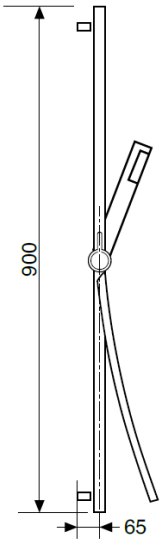

Ricambi



AQ00025V — FL00037V CM.150

WECT658ROC00

Colonna doccia telescopica con miscelatore esterno **termostatico**, soffione **ottone** tondo **Ø250** e doccia anticalcare monogetto tonda



CROMO

CODICE	FINITURA
WECT658ROC01	BRONZO LUCIDO
WECT658ROC02	ORO
WECT658ROC04	NICKEL SPAZZOLATO LUCIDO
WECT658ROC05	RAME SPAZZOLATO LUCIDO
WECT658ROC08	NERO OPACO
WECT658ROC18	BRONZO OPACO
WECT658ROC20	BIANCO OPACO
WECT658ROC25	TUSCANY
WECT658ROC30	TURCHESE
WECT658ROC32	ORO ROSA
WECT658ROC38	GRAFITE
WECT658ROC40	CROMO SPAZZOLATO
WECT658ROC41	CROMO NERO LUCIDO
WECT658ROC47	ORO SPAZZOLATO OPACO
WECT658ROC50	NICKEL LUCIDO
WECT658ROC54	NICKEL SPAZZOLATO N/P
WECT658ROC63	NERO OPACO GALVANICO
WECT658ROC65	ACQUAMARINA
WECT658ROC66	ROSÈ
WECT658ROC77	CIPRIA
WECT658ROC78	CAPPUCCINO
WECT658ROC88	OTTONE SPAZZOLATO
WECT658ROC90	STONE BROWN
WECT658ROC93	BLU NOTTE OPACO
WECT658ROC95	OTTONE INVECCHIATO
WECT658ROC97	FERRO INVECCHIATO
WECT658ROC99	ORANGE

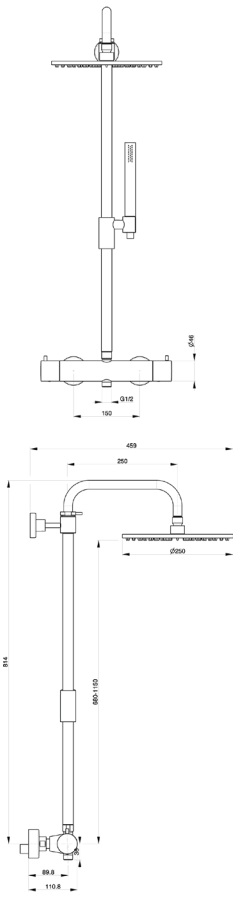

Ricambi

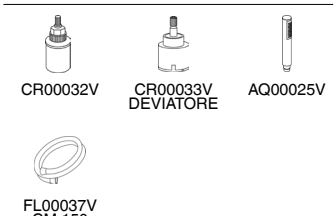

CR00032V — CR00033V DEVIATORE — AQ00025V — FL00037V CM.150

MICD028ROC00

Monocomando esterno **vasca** con colonna doccia in ottone telescopica e orientabile, centrale scorrevole in ottone, soffione tondo in **ottone Ø200**, doccia anticalcare monogetto tonda e flessibile cm.150

CROMO



CODICE	FINITURA
MICD028ROC01	BRONZO LUCIDO
MICD028ROC02	ORO
MICD028ROC08	NERO OPACO

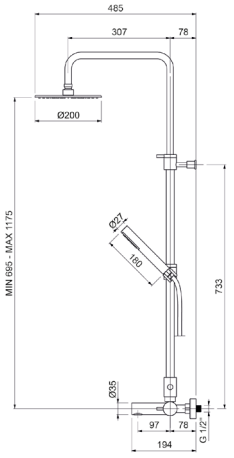

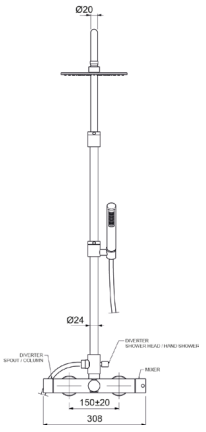

Ricambi


CR00003V
Ø35


AR00060V
28x1


AQ00025V


FL00037V
CM.150

MICD029ROC00

Monocomando esterno **doccia** con colonna doccia in ottone telescopica e orientabile, centrale scorrevole in ottone, soffione tondo in **ottone Ø200**, doccia anticalcare monogetto tonda e flessibile cm.150

CROMO



CODICE	FINITURA
MICD029ROC01	BRONZO LUCIDO
MICD029ROC02	ORO
MICD029ROC08	NERO OPACO

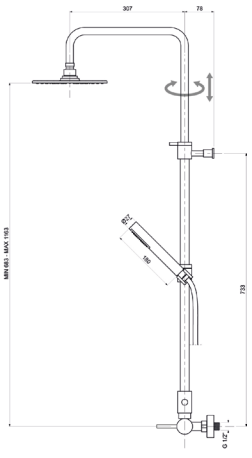

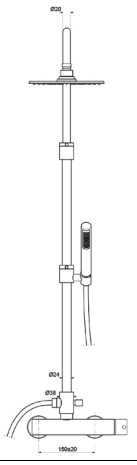

Ricambi


CR00003V
Ø35


AQ00025V


FL00037V
CM.150

Descrizioni e caratteristiche tecniche non sono impegnative e possono variare senza preavviso

MICD129ROC00

Monocomando esterno **doccia a 2 uscite** con colonna doccia in ottone telescopica e orientabile, centrale scorrevole in ottone, soffione tondo in **ottone Ø200**, doccia anticalcare monogetto tonda e flessibile cm.150



CROMO

CODICE	FINITURA
MICD129ROC01	BRONZO LUCIDO
MICD129ROC02	ORO
MICD129ROC04	NICKEL SPAZZOLATO LUCIDO
MICD129ROC05	RAME SPAZZOLATO LUCIDO
MICD129ROC08	NERO OPACO
MICD129ROC18	BRONZO OPACO
MICD129ROC20	BIANCO OPACO
MICD129ROC25	TUSCANY
MICD129ROC30	TURCHESE
MICD129ROC32	ORO ROSA
MICD129ROC38	GRAFITE
MICD129ROC40	CROMO SPAZZOLATO
MICD129ROC41	CROMO NERO LUCIDO
MICD129ROC47	ORO SPAZZOLATO OPACO
MICD129ROC50	NICKEL LUCIDO
MICD129ROC54	NICKEL SPAZZOLATO N/P
MICD129ROC63	NERO OPACO GALVANICO
MICD129ROC65	ACQUAMARINA
MICD129ROC66	ROSÈ
MICD129ROC77	CIPRIA
MICD129ROC78	CAPPUCCINO
MICD129ROC88	OTTONE SPAZZOLATO
MICD129ROC90	STONE BROWN
MICD129ROC93	BLU NOTTE OPACO
MICD129ROC95	OTTONE INVECCHIATO
MICD129ROC97	FERRO INVECCHIATO
MICD129ROC99	ORANGE

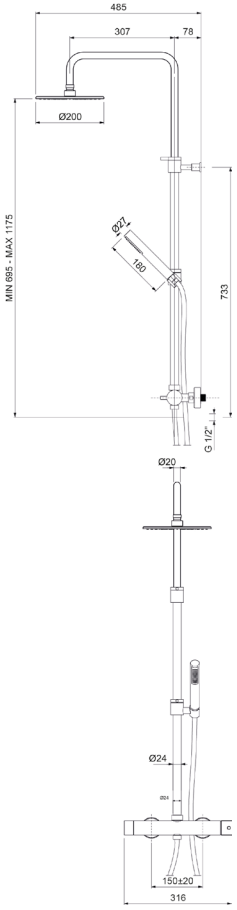

Ricambi


CR00003V
Ø35


CR00029V
Ø35 2V


AQ00025V


FL00037V
CM.150

WECD091ROC00

Colonna doccia in ottone telescopica ed orientabile con deviatore e centrale scorrevole in ottone



CROMO

CODICE	FINITURA
WECD091ROC01	BRONZO LUCIDO
WECD091ROC02	ORO
WECD091ROC08	NERO OPACO

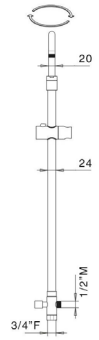

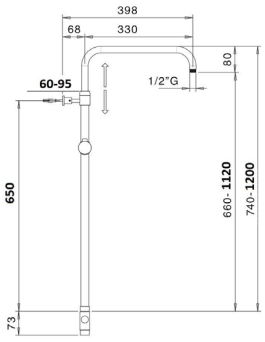

WESD001ROC00

Kit doccia **esterno** con doccia anticalcare monogetto tonda in **ABS** e flessibile cm.150



CROMO

CODICE	FINITURA
WESD001ROC08	NERO OPACO

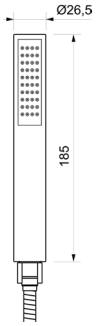

Ricambi


AQ00025V


FL00037V CM.150

WESD002ROC00

Kit doccia **incasso** con doccia anticalcare monogetto tonda in **ABS** e flessibile cm.150



CROMO

CODICE	FINITURA
WESD002ROC08	NERO OPACO

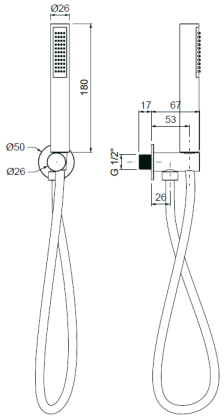

Ricambi


AQ00025V


FL00037V CM.150

WESD003ROC00

Kit doccia con doccia anticalcare monogetto tonda in **ABS**, **presa acqua** e flessibile cm.150



CROMO

CODICE	FINITURA
WESD003ROC08	NERO OPACO

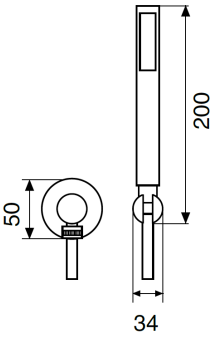

Ricambi


AQ00025V


FL00037V CM.150

Descrizioni e caratteristiche tecniche non sono impegnative e possono variare senza preavviso

WESD004ROC00

Kit doccia **esterno** con doccia anticalcare monogetto tonda in **ottone** e flessibile cm.150



CROMO

CODICE	FINITURA
WESD004ROC01	BRONZO LUCIDO
WESD004ROC02	ORO
WESD004ROC04	NICKEL SPAZZOLATO LUCIDO
WESD004ROC05	RAME SPAZZOLATO LUCIDO
WESD004ROC08	NERO OPACO
WESD004ROC18	BRONZO OPACO
WESD004ROC20	BIANCO OPACO
WESD004ROC25	TUSCANY
WESD004ROC30	TURCHESE
WESD004ROC32	ORO ROSA
WESD004ROC38	GRAFITE
WESD004ROC40	CROMO SPAZZOLATO
WESD004ROC41	CROMO NERO LUCIDO
WESD004ROC47	ORO SPAZZOLATO OPACO
WESD004ROC50	NICKEL LUCIDO
WESD004ROC54	NICKEL SPAZZOLATO N/P
WESD004ROC63	NERO OPACO GALVANICO
WESD004ROC65	ACQUAMARINA
WESD004ROC66	ROSÈ
WESD004ROC77	CIPRIA
WESD004ROC78	CAPPUCCINO
WESD004ROC88	OTTONE SPAZZOLATO
WESD004ROC90	STONE BROWN
WESD004ROC93	BLU NOTTE OPACO
WESD004ROC95	OTTONE INVECCHIATO
WESD004ROC97	FERRO INVECCHIATO
WESD004ROC99	ORANGE

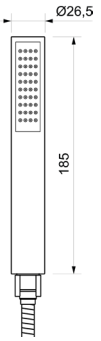

Ricambi


AQ00025V


FL00037V
CM.150

WESD005ROC00

Kit doccia **incasso** con doccia anticalcare monogetto tonda in **ottone** e flessibile cm.150



CROMO

CODICE	FINITURA
WESD005ROC01	BRONZO LUCIDO
WESD005ROC02	ORO
WESD005ROC04	NICKEL SPAZZOLATO LUCIDO
WESD005ROC05	RAME SPAZZOLATO LUCIDO
WESD005ROC08	NERO OPACO
WESD005ROC18	BRONZO OPACO
WESD005ROC20	BIANCO OPACO
WESD005ROC25	TUSCANY
WESD005ROC30	TURCHESE
WESD005ROC32	ORO ROSA
WESD005ROC38	GRAFITE
WESD005ROC40	CROMO SPAZZOLATO
WESD005ROC41	CROMO NERO LUCIDO
WESD005ROC47	ORO SPAZZOLATO OPACO
WESD005ROC50	NICKEL LUCIDO
WESD005ROC54	NICKEL SPAZZOLATO N/P
WESD005ROC63	NERO OPACO GALVANICO
WESD005ROC65	ACQUAMARINA
WESD005ROC66	ROSÈ
WESD005ROC77	CIPRIA
WESD005ROC78	CAPPUCCINO
WESD005ROC88	OTTONE SPAZZOLATO
WESD005ROC90	STONE BROWN
WESD005ROC93	BLU NOTTE OPACO
WESD005ROC95	OTTONE INVECCHIATO
WESD005ROC97	FERRO INVECCHIATO
WESD005ROC99	ORANGE

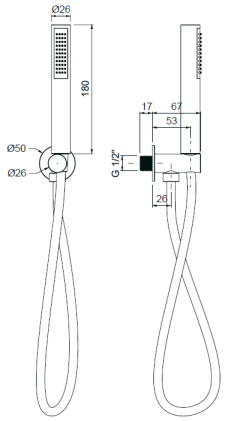

Ricambi


AQ00025V


FL00037V
CM.150

WESD006ROC00

Kit doccia con doccia anticalcare monogetto tonda in **ottone**, **presa acqua** e flessibile cm.150



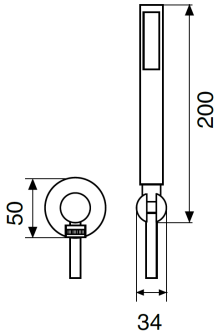

CROMO

CODICE	FINITURA
WESD006ROC01	BRONZO LUCIDO
WESD006ROC02	ORO
WESD006ROC04	NICKEL SPAZZOLATO LUCIDO
WESD006ROC05	RAME SPAZZOLATO LUCIDO
WESD006ROC08	NERO OPACO
WESD006ROC18	BRONZO OPACO
WESD006ROC20	BIANCO OPACO
WESD006ROC25	TUSCANY
WESD006ROC30	TURCHESE
WESD006ROC32	ORO ROSA
WESD006ROC38	GRAFITE
WESD006ROC40	CROMO SPAZZOLATO
WESD006ROC41	CROMO NERO LUCIDO
WESD006ROC47	ORO SPAZZOLATO OPACO
WESD006ROC50	NICKEL LUCIDO
WESD006ROC54	NICKEL SPAZZOLATO N/P
WESD006ROC63	NERO OPACO GALVANICO
WESD006ROC65	ACQUAMARINA
WESD006ROC66	ROSÈ
WESD006ROC77	CIPRIA
WESD006ROC78	CAPPUCCINO
WESD006ROC88	OTTONE SPAZZOLATO
WESD006ROC90	STONE BROWN
WESD006ROC93	BLU NOTTE OPACO
WESD006ROC95	OTTONE INVECCHIATO
WESD006ROC97	FERRO INVECCHIATO
WESD006ROC99	ORANGE

Ricambi



AQ00025V



FL00037V
CM.150

WEEI001ROC00

Parti esterne per kit idroscopino con miscelatore, doccia a pulsante in **ottone** e flessibile cm.120

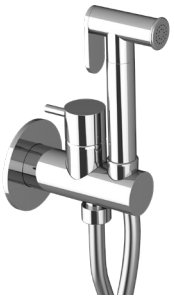

CROMO

CODICE	FINITURA
WEEI001ROC01	BRONZO LUCIDO
WEEI001ROC02	ORO
WEEI001ROC04	NICKEL SPAZZOLATO LUCIDO
WEEI001ROC05	RAME SPAZZOLATO LUCIDO
WEEI001ROC08	NERO OPACO
WEEI001ROC18	BRONZO OPACO
WEEI001ROC20	BIANCO OPACO
WEEI001ROC25	TUSCANY
WEEI001ROC30	TURCHESE
WEEI001ROC32	ORO ROSA
WEEI001ROC38	GRAFITE
WEEI001ROC40	CROMO SPAZZOLATO
WEEI001ROC41	CROMO NERO LUCIDO
WEEI001ROC47	ORO SPAZZOLATO OPACO
WEEI001ROC50	NICKEL LUCIDO
WEEI001ROC54	NICKEL SPAZZOLATO N/P
WEEI001ROC63	NERO OPACO GALVANICO
WEEI001ROC88	OTTONE SPAZZOLATO

+ OIPIMI25001B

Parte incasso



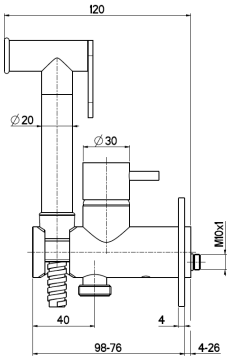

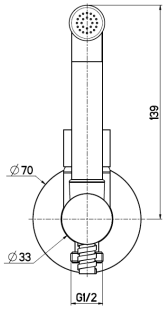

Descrizioni e caratteristiche tecniche non sono impegnative e possono variare senza preavviso

WESB001ROC00

Braccio doccia in **ottone cm.35** con soffione anticalcare monogetto tondo in **ABS Ø200**



CROMO

CODICE	FINITURA
WESB001ROC08	NERO OPACO

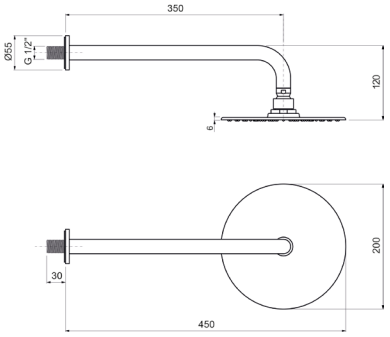

WESB002ROC00

Braccio doccia in **ottone cm.35** con soffione anticalcare monogetto tondo **inox Ø200**



CROMO

CODICE	FINITURA
WESB002ROC08	NERO OPACO

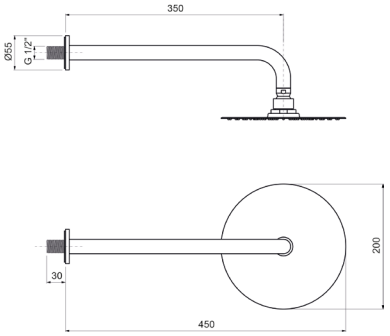

WESB003ROC00

Braccio doccia in **ottone cm.35** con soffione anticalcare monogetto tondo in **ottone Ø200**



CROMO

CODICE	FINITURA
WESB003ROC01	BRONZO LUCIDO
WESB003ROC02	ORO
WESB003ROC04	NICKEL SPAZZOLATO LUCIDO
WESB003ROC05	RAME SPAZZOLATO LUCIDO
WESB003ROC08	NERO OPACO
WESB003ROC18	BRONZO OPACO
WESB003ROC20	BIANCO OPACO
WESB003ROC25	TUSCANY
WESB003ROC30	TURCHESE
WESB003ROC32	ORO ROSA
WESB003ROC38	GRAFITE
WESB003ROC40	CROMO SPAZZOLATO
WESB003ROC41	CROMO NERO LUCIDO
WESB003ROC47	ORO SPAZZOLATO OPACO
WESB003ROC50	NICKEL LUCIDO
WESB003ROC54	NICKEL SPAZZOLATO N/P
WESB003ROC63	NERO OPACO GALVANICO
WESB003ROC65	ACQUAMARINA
WESB003ROC66	ROSÈ
WESB003ROC77	CIPRIA
WESB003ROC78	CAPPUCCINO
WESB003ROC88	OTTONE SPAZZOLATO
WESB003ROC90	STONE BROWN
WESB003ROC93	BLU NOTTE OPACO
WESB003ROC95	OTTONE ANTICO
WESB003ROC97	FERRO INVECCHIATO
WESB003ROC99	ORANGE

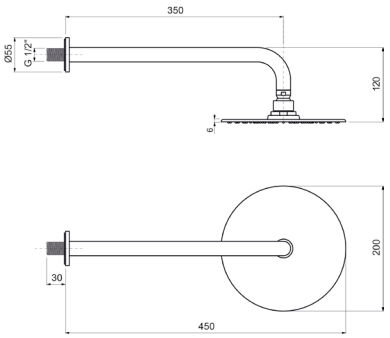

WESB004ROC00

Braccio doccia in **ottone cm.35** con soffione anticalcare monogetto tondo in **ABS Ø250**



CROMO

CODICE	FINITURA
WESB004ROC08	NERO OPACO

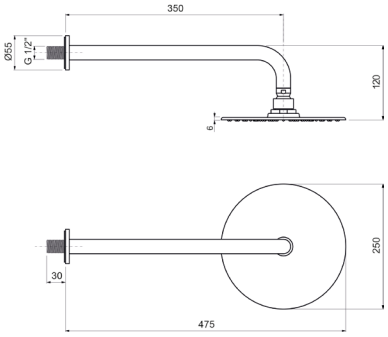

WESB005ROC00

Braccio doccia in **ottone cm.35** con soffione anticalcare monogetto tondo **inox Ø250**



CROMO

CODICE	FINITURA
WESB005ROC08	NERO OPACO

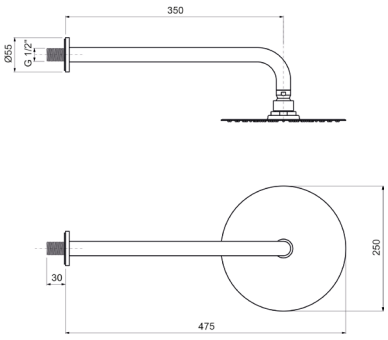

WESB006ROC00

Braccio doccia in **ottone cm.35** con soffione anticalcare monogetto tondo in **ottone Ø250**



CROMO

CODICE	FINITURA
WESB006ROC01	BRONZO LUCIDO
WESB006ROC02	ORO
WESB006ROC04	NICKEL SPAZZOLATO LUCIDO
WESB006ROC05	RAME SPAZZOLATO LUCIDO
WESB006ROC08	NERO OPACO
WESB006ROC18	BRONZO OPACO
WESB006ROC20	BIANCO OPACO
WESB006ROC25	TUSCANY
WESB006ROC30	TURCHESE
WESB006ROC32	ORO ROSA
WESB006ROC38	GRAFITE
WESB006ROC40	CROMO SPAZZOLATO
WESB006ROC41	CROMO NERO LUCIDO
WESB006ROC47	ORO SPAZZOLATO OPACO
WESB006ROC50	NICKEL LUCIDO
WESB006ROC54	NICKEL SPAZZOLATO N/P
WESB006ROC63	NERO OPACO GALVANICO
WESB006ROC65	ACQUAMARINA
WESB006ROC66	ROSÈ
WESB006ROC77	CIPRIA
WESB006ROC78	CAPPUCCINO
WESB006ROC88	OTTONE SPAZZOLATO
WESB006ROC90	STONE BROWN
WESB006ROC93	BLU NOTTE OPACO
WESB006ROC95	OTTONE ANTICO
WESB006ROC97	FERRO INVECCHIATO
WESB006ROC99	ORANGE

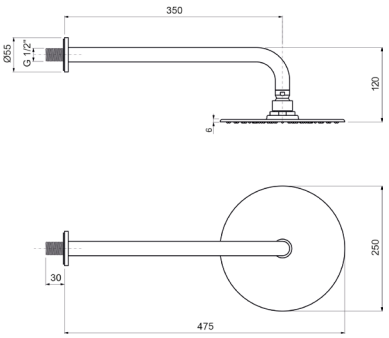

Descrizioni e caratteristiche tecniche non sono impegnative e possono variare senza preavviso

WESB008ROC00

Braccio doccia in **ottone cm.35** con soffione anticalcare monogetto tondo **inox Ø300**



CROMO

CODICE	FINITURA
WESB008ROC08	NERO OPACO

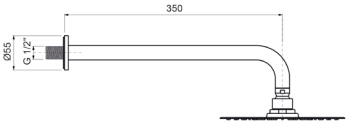

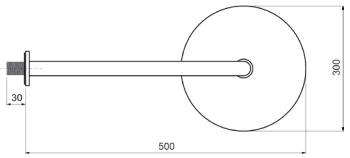

WESB009ROC00

Braccio doccia in **ottone cm.35** con soffione anticalcare monogetto tondo in **ottone Ø300**



CROMO

CODICE	FINITURA
WESB009ROC01	BRONZO LUCIDO
WESB009ROC02	ORO
WESB009ROC04	NICKEL SPAZZOLATO LUCIDO
WESB009ROC05	RAME SPAZZOLATO LUCIDO
WESB009ROC08	NERO OPACO
WESB009ROC18	BRONZO OPACO
WESB009ROC20	BIANCO OPACO
WESB009ROC25	TUSCANY
WESB009ROC30	TURCHESE
WESB009ROC32	ORO ROSA
WESB009ROC38	GRAFITE
WESB009ROC40	CROMO SPAZZOLATO
WESB009ROC41	CROMO NERO LUCIDO
WESB009ROC47	ORO SPAZZOLATO OPACO
WESB009ROC50	NICKEL LUCIDO
WESB009ROC54	NICKEL SPAZZOLATO N/P
WESB009ROC63	NERO OPACO GALVANICO
WESB009ROC65	ACQUAMARINA
WESB009ROC66	ROSÈ
WESB009ROC77	CIPRIA
WESB009ROC78	CAPPUCCINO
WESB009ROC88	OTTONE SPAZZOLATO
WESB009ROC90	STONE BROWN
WESB009ROC93	BLU NOTTE OPACO
WESB009ROC95	OTTONE INVECCHIATO
WESB009ROC97	FERRO INVECCHIATO
WESB009ROC99	ORANGE

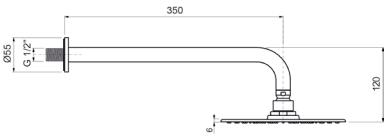

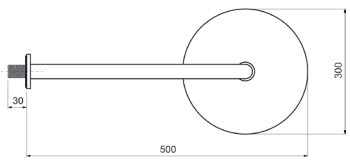

WESB010ROC00

Braccio doccia **a soffitto** in **ottone cm.20** con soffione anticalcare monogetto tondo in **ABS Ø200**



CROMO

CODICE	FINITURA
WESB010ROC08	NERO OPACO

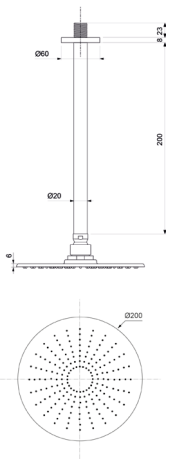

WESB011ROC00

Braccio doccia **a soffitto** in **ottone cm.20** con soffione anticalcare monogetto tondo in **inox Ø200**



CROMO

CODICE	FINITURA
WESB011ROC08	NERO OPACO

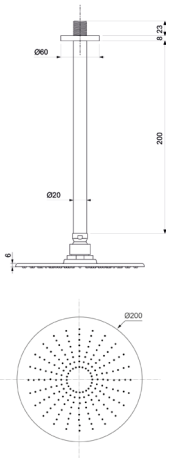

WESB012ROC00

Braccio doccia **a soffitto** in **ottone cm.20** con soffione anticalcare monogetto tondo in **ottone Ø200**



CROMO

CODICE	FINITURA
WESB012ROC01	BRONZO LUCIDO
WESB012ROC02	ORO
WESB012ROC04	NICKEL SPAZZOLATO LUCIDO
WESB012ROC05	RAME SPAZZOLATO LUCIDO
WESB012ROC08	NERO OPACO
WESB012ROC18	BRONZO OPACO
WESB012ROC20	BIANCO OPACO
WESB012ROC25	TUSCANY
WESB012ROC30	TURCHESE
WESB012ROC32	ORO ROSA
WESB012ROC38	GRAFITE
WESB012ROC40	CROMO SPAZZOLATO
WESB012ROC41	CROMO NERO LUCIDO
WESB012ROC47	ORO SPAZZOLATO OPACO
WESB012ROC50	NICKEL LUCIDO
WESB012ROC54	NICKEL SPAZZOLATO N/P
WESB012ROC63	NERO OPACO GALVANICO
WESB012ROC65	ACQUAMARINA
WESB012ROC66	ROSÈ
WESB012ROC77	CIPRIA
WESB012ROC78	CAPPUCCINO
WESB012ROC88	OTTONE SPAZZOLATO
WESB012ROC90	STONE BROWN
WESB012ROC93	BLU NOTTE OPACO
WESB012ROC95	OTTONE ANTICO
WESB012ROC97	FERRO INVECCHIATO
WESB012ROC99	ORANGE

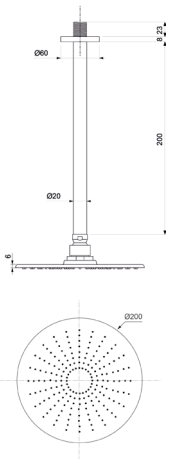

Descrizioni e caratteristiche tecniche non sono impegnative e possono variare senza preavviso

WESB013ROC00

Braccio doccia **a soffitto** in **ottone cm.20** con soffione anticalcare monogetto tondo in **ABS Ø250**



CROMO

CODICE	FINITURA
WESB013ROC08	NERO OPACO

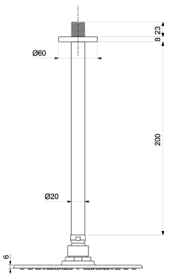

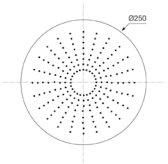

WESB014ROC00

Braccio doccia **a soffitto** in **ottone cm.20** con soffione anticalcare monogetto tondo in **inox Ø250**



CROMO

CODICE	FINITURA
WESB014ROC08	NERO OPACO

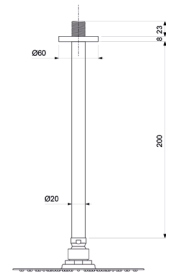

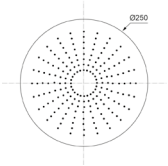

WESB015ROC00

Braccio doccia **a soffitto** in **ottone cm.20** con soffione anticalcare monogetto tondo in **ottone Ø250**



CROMO

CODICE	FINITURA
WESB015ROC01	BRONZO LUCIDO
WESB015ROC02	ORO
WESB015ROC04	NICKEL SPAZZOLATO LUCIDO
WESB015ROC05	RAME SPAZZOLATO LUCIDO
WESB015ROC08	NERO OPACO
WESB015ROC18	BRONZO OPACO
WESB015ROC20	BIANCO OPACO
WESB015ROC25	TUSCANY
WESB015ROC30	TURCHESE
WESB015ROC32	ORO ROSA
WESB015ROC38	GRAFITE
WESB015ROC40	CROMO SPAZZOLATO
WESB015ROC41	CROMO NERO LUCIDO LUCIDO
WESB015ROC47	ORO SPAZZOLATO OPACO
WESB015ROC50	NICKEL LUCIDO
WESB015ROC54	NICKEL SPAZZOLATO N/P
WESB015ROC63	NERO OPACO GALVANICO
WESB015ROC65	ACQUAMARINA
WESB015ROC66	ROSÈ
WESB015ROC77	CIPRIA
WESB015ROC78	CAPPUCCINO
WESB015ROC88	OTTONE SPAZZOLATO
WESB015ROC90	STONE BROWN
WESB015ROC93	BLU NOTTE OPACO
WESB015ROC95	OTTONE ANTICO
WESB015ROC97	FERRO INVECCHIATO
WESB015ROC99	ORANGE

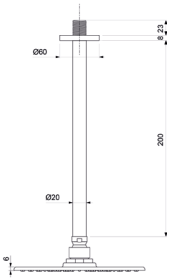

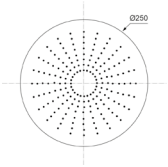

WESB017ROC00

Braccio doccia **a soffitto** in **ottone cm.20** con soffione anticalcare monogetto tondo in **inox Ø300**



CROMO

CODICE	FINITURA
WESB017ROC08	NERO OPACO



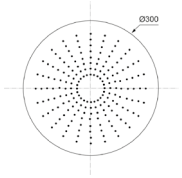

WESB018ROC00

Braccio doccia **a soffitto** in **ottone cm.20** con soffione anticalcare monogetto tondo in **ottone Ø300**



CROMO

CODICE	FINITURA
WESB018ROC01	BRONZO LUCIDO
WESB018ROC02	ORO
WESB018ROC04	NICKEL SPAZZOLATO LUCIDO
WESB018ROC05	RAME SPAZZOLATO LUCIDO
WESB018ROC08	NERO OPACO
WESB018ROC18	BRONZO OPACO
WESB018ROC20	BIANCO OPACO
WESB018ROC25	TUSCANY
WESB018ROC30	TURCHESE
WESB018ROC32	ORO ROSA
WESB018ROC38	GRAFITE
WESB018ROC40	CROMO SPAZZOLATO
WESB018ROC41	CROMO NERO LUCIDO
WESB018ROC47	ORO SPAZZOLATO OPACO
WESB018ROC50	NICKEL LUCIDO
WESB018ROC54	NICKEL SPAZZOLATO N/P
WESB018ROC63	NERO OPACO GALVANICO
WESB018ROC65	ACQUAMARINA
WESB018ROC66	ROSÈ
WESB018ROC77	CIPRIA
WESB018ROC78	CAPPUCCINO
WESB018ROC88	OTTONE SPAZZOLATO
WESB018ROC90	STONE BROWN
WESB018ROC93	BLU NOTTE OPACO
WESB018ROC95	OTTONE INVECCHIATO
WESB018ROC97	FERRO INVECCHIATO
WESB018ROC99	ORANGE

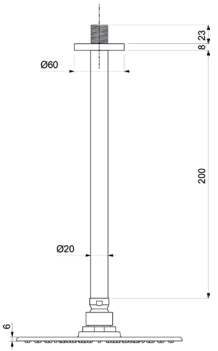

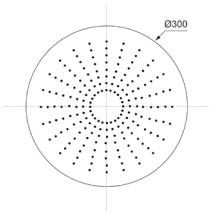

Descrizioni e caratteristiche tecniche non sono impegnative e possono variare senza preavviso

WEBR022ROC00

Braccio doccia tondo **a soffitto** in **ottone cm.20** con rosone

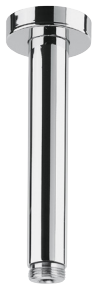

CROMO

CODICE	FINITURA
WEBR022ROC01	BRONZO LUCIDO
WEBR022ROC02	ORO
WEBR022ROC04	NICKEL SPAZZOLATO LUCIDO
WEBR022ROC05	RAME SPAZZOLATO LUCIDO
WEBR022ROC08	NERO OPACO
WEBR022ROC18	BRONZO OPACO
WEBR022ROC20	BIANCO OPACO
WEBR022ROC25	TUSCANY
WEBR022ROC30	TURCHESE
WEBR022ROC32	ORO ROSA
WEBR022ROC38	GRAFITE
WEBR022ROC40	CROMO SPAZZOLATO
WEBR022ROC41	CROMO NERO LUCIDO
WEBR022ROC47	ORO SPAZZOLATO OPACO
WEBR022ROC50	NICKEL LUCIDO
WEBR022ROC54	NICKEL SPAZZOLATO N/P
WEBR022ROC63	NERO OPACO GALVANICO
WEBR022ROC65	ACQUAMARINA
WEBR022ROC66	ROSÈ
WEBR022ROC77	CIPRIA
WEBR022ROC78	CAPPUCCINO
WEBR022ROC88	OTTONE SPAZZOLATO
WEBR022ROC90	STONE BROWN
WEBR022ROC93	BLU NOTTE OPACO
WEBR022ROC95	OTTONE INVECCHIATO
WEBR022ROC97	FERRO INVECCHIATO
WEBR022ROC99	ORANGE

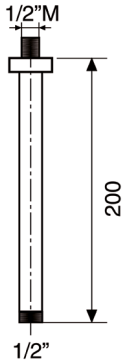

WEBR002ROC00

Braccio doccia tondo in **ottone cm.35** con rosone



CROMO

CODICE	FINITURA
WEBR002ROC01	BRONZO LUCIDO
WEBR002ROC02	ORO
WEBR002ROC04	NICKEL SPAZZOLATO LUCIDO
WEBR002ROC05	RAME SPAZZOLATO LUCIDO
WEBR002ROC08	NERO OPACO
WEBR002ROC18	BRONZO OPACO
WEBR002ROC20	BIANCO OPACO
WEBR002ROC25	TUSCANY
WEBR002ROC30	TURCHESE
WEBR002ROC32	ORO ROSA
WEBR002ROC38	GRAFITE
WEBR002ROC40	CROMO SPAZZOLATO
WEBR002ROC41	CROMO NERO LUCIDO
WEBR002ROC47	ORO SPAZZOLATO OPACO
WEBR002ROC50	NICKEL LUCIDO
WEBR002ROC54	NICKEL SPAZZOLATO N/P
WEBR002ROC63	NERO OPACO GALVANICO
WEBR002ROC65	ACQUAMARINA
WEBR002ROC66	ROSÈ
WEBR002ROC77	CIPRIA
WEBR002ROC78	CAPPUCCINO
WEBR002ROC88	OTTONE SPAZZOLATO
WEBR002ROC90	STONE BROWN
WEBR002ROC93	BLU NOTTE OPACO
WEBR002ROC95	OTTONE INVECCHIATO
WEBR002ROC97	FERRO INVECCHIATO
WEBR002ROC99	ORANGE

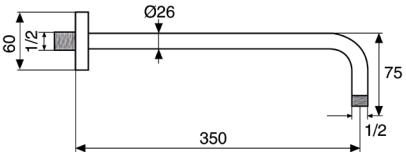

WEBR003ROC00

Braccio doccia tondo in **ottone cm.40** con rosone



CROMO

CODICE	FINITURA
WEBR003ROC01	BRONZO LUCIDO
WEBR003ROC02	ORO
WEBR003ROC04	NICKEL SPAZZOLATO LUCIDO
WEBR003ROC05	RAME SPAZZOLATO LUCIDO
WEBR003ROC08	NERO OPACO
WEBR003ROC18	BRONZO OPACO
WEBR003ROC20	BIANCO OPACO
WEBR003ROC25	TUSCANY
WEBR003ROC30	TURCHESE
WEBR003ROC54	NICKEL SPAZZOLATO N/P
WEBR003ROC63	NERO OPACO GALVANICO
WEBR003ROC88	OTTONE SPAZZOLATO

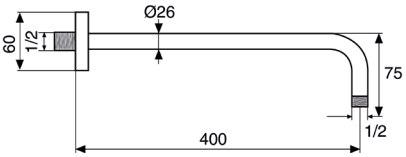

WESE001ROC00

Soffione anticalcare monogetto tondo in **ABS Ø200**



CROMO

CODICE	FINITURA
WESE001ROC08	NERO OPACO

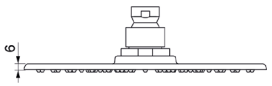

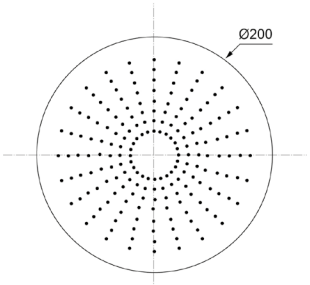

WESE002ROC00

Soffione anticalcare monogetto tondo in **ABS Ø250**



CROMO

CODICE	FINITURA
WESE002ROC08	NERO OPACO

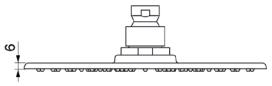

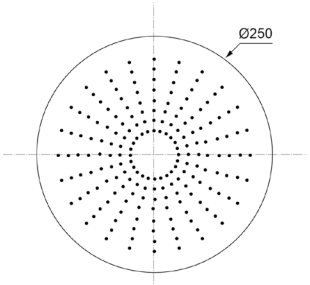

Descrizioni e caratteristiche tecniche non sono impegnative e possono variare senza preavviso

WESE004ROC00

Soffione anticalcare monogetto tondo **inox Ø200**



CROMO

CODICE	FINITURA
WESE004ROC08	NERO OPACO



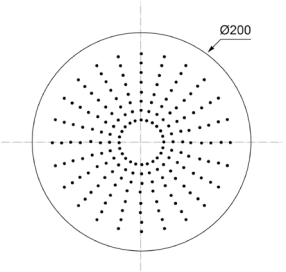

WESE005ROC00

Soffione anticalcare monogetto tondo **inox Ø250**



CROMO

CODICE	FINITURA
WESE005ROC08	NERO OPACO



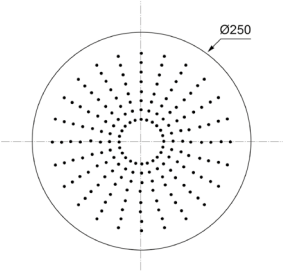

WESE006ROC00

Soffione anticalcare monogetto tondo **inox Ø300**



CROMO

CODICE	FINITURA
WESE006ROC08	NERO OPACO



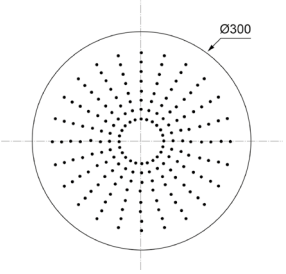

WESE007ROC00

Soffione anticalcare monogetto tondo **inox Ø400**



CROMO

CODICE	FINITURA
WESE007ROC08	NERO OPACO



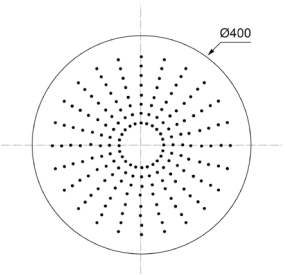

WESE008ROC00

Soffione anticalcare monogetto tondo in **ottone Ø200**



CROMO

CODICE	FINITURA
WESE008ROC01	BRONZO LUCIDO
WESE008ROC02	ORO
WESE008ROC04	NICKEL SPAZZOLATO LUCIDO
WESE008ROC05	RAME SPAZZOLATO LUCIDO
WESE008ROC08	NERO OPACO
WESE008ROC18	BRONZO OPACO
WESE008ROC20	BIANCO OPACO
WESE008ROC25	TUSCANY
WESE008ROC30	TURCHESE
WESE008ROC32	ORO ROSA
WESE008ROC38	GRAFITE
WESE008ROC40	CROMO SPAZZOLATO
WESE008ROC41	CROMO NERO LUCIDO
WESE008ROC47	ORO SPAZZOLATO OPACO
WESE008ROC50	NICKEL LUCIDO
WESE008ROC54	NICKEL SPAZZOLATO N/P
WESE008ROC63	NERO OPACO GALVANICO
WESE008ROC65	ACQUAMARINA
WESE008ROC66	ROSÈ
WESE008ROC77	CIPRIA
WESE008ROC78	CAPPUCCINO
WESE008ROC88	OTTONE SPAZZOLATO
WESE008ROC90	STONE BROWN
WESE008ROC93	BLU NOTTE OPACO
WESE008ROC95	OTTONE INVECCHIATO
WESE008ROC97	FERRO INVECCHIATO
WESE008ROC99	ORANGE

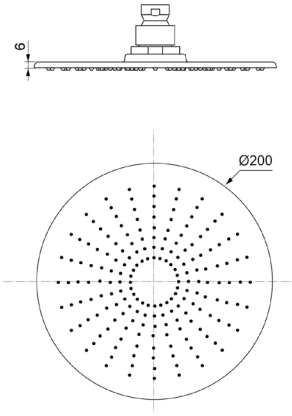

WESE009ROC00

Soffione anticalcare monogetto tondo in **ottone Ø250**



CROMO

CODICE	FINITURA
WESE009ROC01	BRONZO LUCIDO
WESE009ROC02	ORO
WESE009ROC04	NICKEL SPAZZOLATO
WESE009ROC05	RAME SPAZZOLATO LUCIDO
WESE009ROC08	NERO OPACO
WESE009ROC18	BRONZO OPACO
WESE009ROC20	BIANCO OPACO
WESE009ROC25	TUSCANY
WESE009ROC30	TURCHESE
WESE009ROC32	ORO ROSA
WESE009ROC38	GRAFITE
WESE009ROC40	CROMO SPAZZOLATO
WESE009ROC41	CROMO NERO LUCIDO
WESE009ROC47	ORO SPAZZOLATO OPACO
WESE009ROC50	NICKEL LUCIDO
WESE009ROC54	NICKEL SPAZZOLATO N/P
WESE009ROC63	NERO OPACO GALVANICO
WESE009ROC65	ACQUAMARINA
WESE009ROC66	ROSÈ
WESE009ROC77	CIPRIA
WESE009ROC78	CAPPUCCINO
WESE009ROC88	OTTONE SPAZZOLATO
WESE009ROC93	STONE BROWN
WESE009ROC95	OTTONE ANTICO
WESE009ROC97	FERRO INVECCHIATO

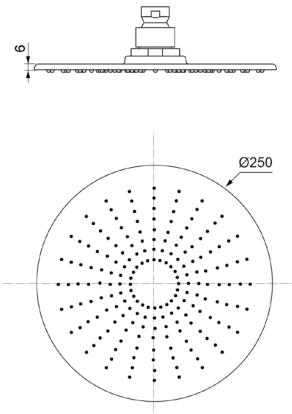

Descrizioni e caratteristiche tecniche non sono impegnative e possono variare senza preavviso

WESE010ROC00

Soffione anticalcare monogetto tondo in **ottone Ø300**



CROMO

CODICE	FINITURA
WESE010ROC01	BRONZO LUCIDO
WESE010ROC02	ORO
WESE010ROC04	NICKEL SPAZZOLATO LUCIDO
WESE010ROC05	RAME SPAZZOLATO LUCIDO
WESE010ROC08	NERO OPACO
WESE010ROC18	BRONZO OPACO
WESE010ROC20	BIANCO OPACO
WESE010ROC25	TUSCANY
WESE010ROC30	TURCHESE
WESE010ROC32	ORO ROSA
WESE010ROC38	GRAFITE
WESE010ROC40	CROMO SPAZZOLATO
WESE010ROC41	CROMO NERO LUCIDO
WESE010ROC47	ORO SPAZZOLATO OPACO
WESE010ROC50	NICKEL LUCIDO
WESE010ROC54	NICKEL SPAZZOLATO N/P
WESE010ROC63	NERO OPACO GALVANICO
WESE010ROC65	ACQUAMARINA
WESE010ROC66	ROSÈ
WESE010ROC77	CIPRIA
WESE010ROC78	CAPPUCCINO
WESE010ROC88	OTTONE SPAZZOLATO
WESE010ROC90	STONE BROWN
WESE010ROC95	OTTONE ANTICO
WESE010ROC97	FERRO INVECCHIATO

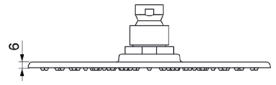

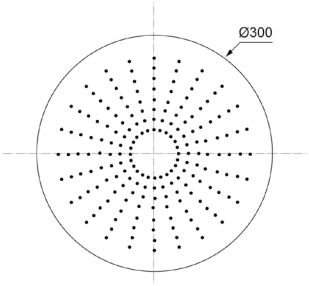

WESI006ROC00

Soffione anticalcare **inox** a soffitto tondo **Ø440** con **aeratore**



CROMO

CODICE	FINITURA
WESI006ROC01	BRONZO LUCIDO
WESI006ROC02	ORO
WESI006ROC04	NICKEL SPAZZOLATO LUCIDO
WESI006ROC05	RAME SPAZZOLATO LUCIDO
WESI006ROC08	NERO OPACO
WESI006ROC18	BRONZO OPACO
WESI006ROC20	BIANCO OPACO
WESI006ROC25	TUSCANY
WESI006ROC30	TURCHESE
WESI006ROC32	ORO ROSA
WESI006ROC38	GRAFITE
WESI006ROC40	CROMO SPAZZOLATO
WESI006ROC41	CROMO NERO LUCIDO
WESI006ROC47	ORO SPAZZOLATO OPACO
WESI006ROC50	NICKEL LUCIDO
WESI006ROC54	NICKEL SPAZZOLATO N/P
WESI006ROC63	NERO OPACO GALVANICO
WESI006ROC65	ACQUAMARINA
WESI006ROC66	ROSÈ
WESI006ROC77	CIPRIA
WESI006ROC78	CAPPUCCINO
WESI006ROC88	OTTONE SPAZZOLATO
WESI006ROC90	STONE BROWN
WESI006ROC93	BLU NOTTE OPACO
WESI006ROC95	OTTONE INVECCHIATO
WESI006ROC97	FERRO INVECCHIATO
WESI006ROC99	ORANGE

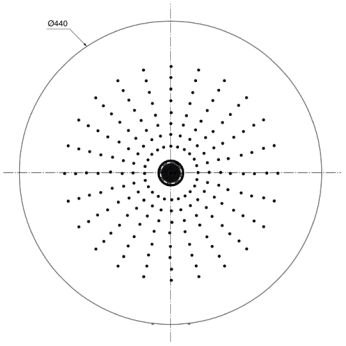

Utilizzare miscelatore ad incasso **2 vie**

WESI007ROC00

Soffione anticalcare **inox** a soffitto tondo **Ø440** con **aeratore** e **cromoterapia**



CROMO

CODICE	FINITURA
WESI007ROC01	BRONZO LUCIDO
WESI007ROC02	ORO
WESI007ROC04	NICKEL SPAZZOLATO LUCIDO
WESI007ROC05	RAME SPAZZOLATO LUCIDO
WESI007ROC08	NERO OPACO
WESI007ROC18	BRONZO OPACO
WESI007ROC20	BIANCO OPACO
WESI007ROC25	TUSCANY
WESI007ROC30	TURCHESE
WESI007ROC32	ORO ROSA
WESI007ROC38	GRAFITE
WESI007ROC40	CROMO SPAZZOLATO
WESI007ROC41	CROMO NERO LUCIDO
WESI007ROC47	ORO SPAZZOLATO OPACO
WESI007ROC50	NICKEL LUCIDO
WESI007ROC54	NICKEL SPAZZOLATO N/P
WESI007ROC63	NERO OPACO GALVANICO
WESI007ROC65	ACQUAMARINA
WESI007ROC66	ROSÈ
WESI007ROC77	CIPRIA
WESI007ROC78	CAPPUCCINO
WESI007ROC88	OTTONE SPAZZOLATO
WESI007ROC90	STONE BROWN
WESI007ROC93	BLU NOTTE OPACO
WESI007ROC95	OTTONE INVECCHIATO
WESI007ROC97	FERRO INVECCHIATO
WESI007ROC99	ORANGE

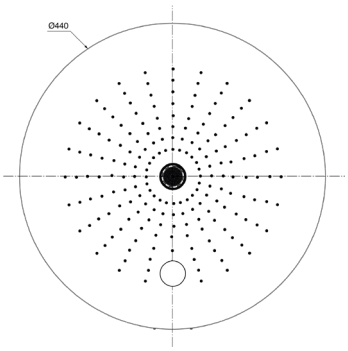

Utilizzare miscelatore ad incasso **2 vie**

Descrizioni e caratteristiche tecniche non sono impegnative e possono variare senza preavviso

WESE012ROC00

Soffione laterale a parete tondo **esterno, attacco 1/2"M**



CROMO

CODICE	FINITURA
WESE012ROC01	BRONZO LUCIDO
WESE012ROC02	ORO
WESE012ROC04	NICKEL SPAZZOLATO LUCIDO
WESE012ROC05	RAME SPAZZOLATO LUCIDO
WESE012ROC08	NERO OPACO
WESE012ROC18	BRONZO OPACO
WESE012ROC20	BIANCO OPACO
WESE012ROC25	TUSCANY
WESE012ROC30	TURCHESE
WESE012ROC32	ORO ROSA
WESE012ROC38	GRAFITE
WESE012ROC40	CROMO SPAZZOLATO
WESE012ROC41	CROMO NERO LUCIDO
WESE012ROC47	ORO SPAZZOLATO OPACO
WESE012ROC50	NICKEL LUCIDO
WESE012ROC54	NICKEL SPAZZOLATO N/P
WESE012ROC63	NERO OPACO GALVANICO
WESE012ROC88	OTTONE SPAZZOLATO
WESE012ROC95	OTTONE ANTICO
WESE012ROC97	FERRO INVECCHIATO

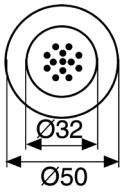

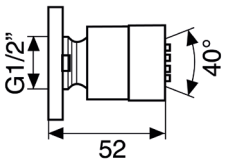

WESI004ROC00

Soffione laterale a parete tondo ad **incasso** in **ABS Ø130**



CROMO

CODICE	FINITURA
WESI004ROC01	BRONZO LUCIDO
WESI004ROC02	ORO
WESI004ROC04	NICKEL SPAZZOLATO LUCIDO
WESI004ROC05	RAME SPAZZOLATO LUCIDO
WESI004ROC08	NERO OPACO
WESI004ROC18	BRONZO OPACO
WESI004ROC20	BIANCO OPACO
WESI004ROC25	TUSCANY
WESI004ROC32	ORO ROSA
WESI004ROC38	GRAFITE
WESI004ROC40	CROMO SPAZZOLATO
WESI004ROC41	CROMO NERO LUCIDO
WESI004ROC47	ORO SPAZZOLATO OPACO
WESI004ROC50	NICKEL LUCIDO
WESI004ROC54	NICKEL SPAZZOLATO N/P
WESI004ROC63	NERO OPACO GALVANICO
WESI004ROC88	OTTONE SPAZZOLATO
WESI004ROC95	OTTONE ANTICO
WESI004ROC97	FERRO INVECCHIATO

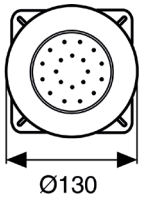

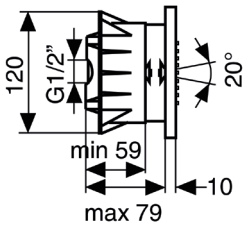

WESI005ROC00

Soffione tondo a muro inclinato **inox** monogetto e anticalcare



CROMO

CODICE	FINITURA
WESI005ROC01	BRONZO LUCIDO
WESI005ROC02	ORO
WESI005ROC04	NICKEL SPAZZOLATO LUCIDO
WESI005ROC05	RAME SPAZZOLATO LUCIDO
WESI005ROC08	NERO OPACO
WESI005ROC18	BRONZO OPACO
WESI005ROC20	BIANCO OPACO
WESI005ROC25	TUSCANY
WESI005ROC30	TURCHESE
WESI005ROC32	ORO ROSA
WESI005ROC38	GRAFITE
WESI005ROC40	CROMO SPAZZOLATO
WESI005ROC41	CROMO NERO LUCIDO
WESI005ROC47	ORO SPAZZOLATO OPACO
WESI005ROC50	NICKEL LUCIDO
WESI005ROC54	NICKEL SPAZZOLATO N/P
WESI005ROC63	NERO OPACO GALVANICO
WESI005ROC88	OTTONE SPAZZOLATO

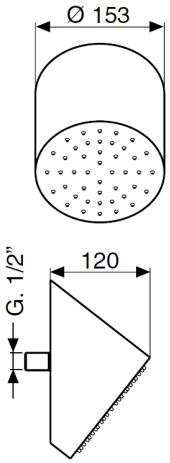

WESI001OC00

Soffione anticalcare monogetto **incasso inox a soffitto Ø300**



CROMO

CODICE	FINITURA
WESI001ROC01	BRONZO LUCIDO
WESI001ROC02	ORO
WESI001ROC04	NICKEL SPAZZOLATO LUCIDO
WESI001ROC05	RAME SPAZZOLATO LUCIDO
WESI001ROC08	NERO OPACO
WESI001ROC18	BRONZO OPACO
WESI001ROC20	BIANCO OPACO
WESI001ROC25	TUSCANY
WESI001ROC30	TURCHESE
WESI001ROC32	ORO ROSA
WESI001ROC38	GRAFITE
WESI001ROC40	CROMO SPAZZOLATO
WESI001ROC41	CROMO NERO LUCIDO
WESI001ROC47	ORO SPAZZOLATO OPACO
WESI001ROC50	NICKEL LUCIDO
WESI001ROC54	NICKEL SPAZZOLATO N/P
WESI001ROC63	NERO OPACO GALVANICO
WESI001ROC88	OTTONE SPAZZOLATO
WESI001ROC95	OTTONE ANTICO

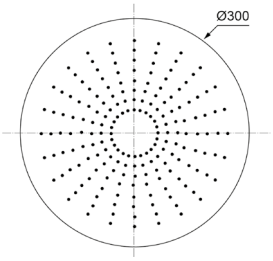

Descrizioni e caratteristiche tecniche non sono impegnative e possono variare senza preavviso

WESI002ROC00

Soffione anticalcare monogetto **incasso inox a soffitto Ø400**



CROMO

CODICE	FINITURA
WESI002ROC01	BRONZO LUCIDO
WESI002ROC02	ORO
WESI002ROC04	NICKEL SPAZZOLATO
WESI002ROC05	RAME SPAZZOLATO LUCIDO
WESI002ROC08	NERO OPACO
WESI002ROC18	BRONZO OPACO
WESI002ROC20	BIANCO OPACO
WESI002ROC32	ORO ROSA
WESI002ROC38	GRAFITE
WESI002ROC40	CROMO SPAZZOLATO
WESI002ROC41	CROMO NERO LUCIDO
WESI002ROC47	ORO SPAZZOLATO OPACO
WESI002ROC50	NICKEL LUCIDO
WESI002ROC54	NICKEL SPAZZOLATO N/P
WESI002ROC63	NERO OPACO GALVANICO
WESI002ROC88	OTTONE SPAZZOLATO

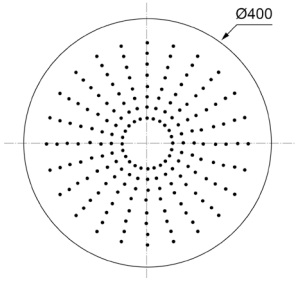

WESI003ROC00

Soffione anticalcare monogetto **incasso inox a soffitto Ø500**



CROMO

CODICE	FINITURA
WESI003ROC01	BRONZO LUCIDO
WESI003ROC02	ORO
WESI003ROC04	NICKEL SPAZZOLATO
WESI003ROC05	RAME SPAZZOLATO LUCIDO
WESI003ROC08	NERO OPACO
WESI003ROC18	BRONZO OPACO
WESI003ROC20	BIANCO OPACO
WESI003ROC32	ORO ROSA
WESI003ROC38	GRAFITE
WESI003ROC40	CROMO SPAZZOLATO
WESI003ROC41	CROMO NERO LUCIDO
WESI003ROC47	ORO SPAZZOLATO OPACO
WESI003ROC50	NICKEL LUCIDO
WESI003ROC54	NICKEL SPAZZOLATO N/P
WESI003ROC63	NERO OPACO GALVANICO
WESI003ROC88	OTTONE SPAZZOLATO

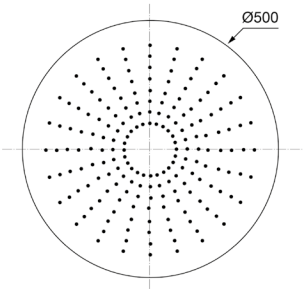

MIBO003ROC00

Bocca lavabo a pavimento



CROMO

CODICE	FINITURA
MIBO003ROC08	NERO OPACO
MIBO003ROC20	BIANCO OPACO
MIBO003ROC38	GRAFITE

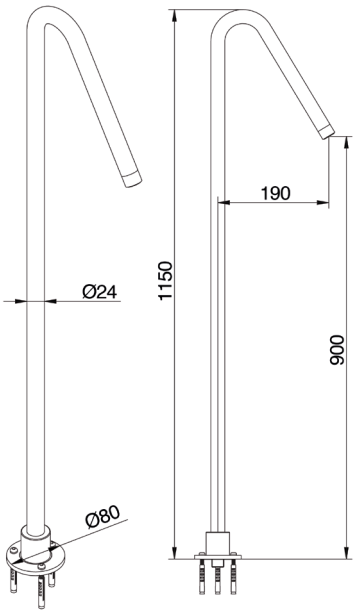

Utilizzare miscelatore ad incasso

MIBO019ROC00

Bocca lavabo a soffitto



CROMO

CODICE	FINITURA
MIBO019ROC08	NERO OPACO
MIBO019ROC20	BIANCO OPACO
MIBO019ROC38	GRAFITE

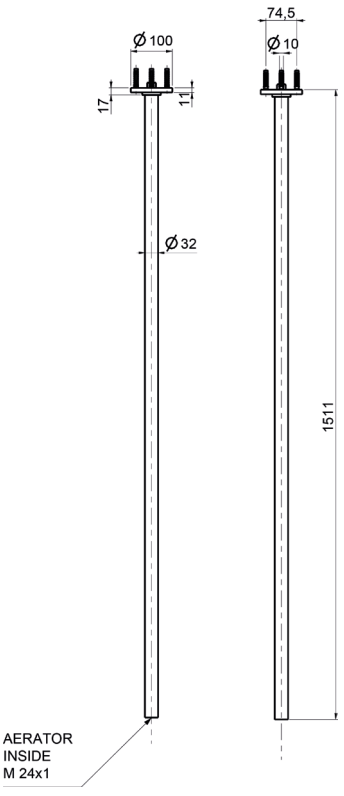

Utilizzare miscelatore ad incasso

Descrizioni e caratteristiche tecniche non sono impegnative e possono variare senza preavviso

MIBO456ROC00

Bocca a parete incasso tonda per lavabo , attacco 1/2”M
Ø20 cm.20



CROMO

CODICE	FINITURA
MIBO456ROC01	BRONZO LUCIDO
MIBO456ROC02	ORO
MIBO456ROC04	NICKEL SPAZZOLATO LUCIDO
MIBO456ROC05	RAME SPAZZOLATO LUCIDO
MIBO456ROC08	NERO OPACO
MIBO456ROC18	BRONZO OPACO
MIBO456ROC20	BIANCO OPACO
MIBO456ROC25	TUSCANY
MIBO456ROC30	TURCHESE
MIBO456ROC32	ORO ROSA
MIBO456ROC38	GRAFITE
MIBO456ROC40	CROMO SPAZZOLATO
MIBO456ROC41	CROMO NERO LUCIDO
MIBO456ROC47	ORO SPAZZOLATO OPACO
MIBO456ROC50	NICKEL LUCIDO
MIBO456ROC54	NICKEL SPAZZOLATO N/P
MIBO456ROC63	NERO OPACO GALVANICO
MIBO456ROC65	ACQUAMARINA
MIBO456ROC66	ROSÈ
MIBO456ROC77	CIPRIA
MIBO456ROC78	CAPPUCCINO
MIBO456ROC88	OTTONE SPAZZOLATO
MIBO456ROC90	STONE BROWN
MIBO456ROC93	BLU NOTTE OPACO
MIBO456ROC95	OTTONE INVECCHIATO
MIBO456ROC97	FERRO INVECCHIATO
MIBO456ROC99	ORANGE

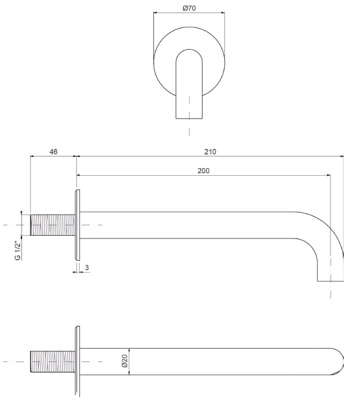

Ricambi



AR00046V
16×1

MIBO356ROC00

Bocca a parete incasso tonda per lavabo , attacco 1/2”M
Ø20 cm.15



CROMO

CODICE	FINITURA
MIBO356ROC01	BRONZO LUCIDO
MIBO356ROC02	ORO
MIBO356ROC04	NICKEL SPAZZOLATO LUCIDO
MIBO356ROC05	RAME SPAZZOLATO LUCIDO
MIBO356ROC08	NERO OPACO
MIBO356ROC18	BRONZO OPACO
MIBO356ROC20	BIANCO OPACO
MIBO356ROC25	TUSCANY
MIBO356ROC30	TURCHESE
MIBO356ROC32	ORO ROSA
MIBO356ROC38	GRAFITE
MIBO356ROC40	CROMO SPAZZOLATO
MIBO356ROC41	CROMO NERO LUCIDO
MIBO356ROC47	ORO SPAZZOLATO OPACO
MIBO356ROC50	NICKEL LUCIDO
MIBO356ROC54	NICKEL SPAZZOLATO N/P
MIBO356ROC63	NERO OPACO GALVANICO
MIBO356ROC65	ACQUAMARINA
MIBO356ROC66	ROSÈ
MIBO356ROC77	CIPRIA
MIBO356ROC78	CAPPUCCINO
MIBO356ROC88	OTTONE SPAZZOLATO
MIBO356ROC90	STONE BROWN
MIBO356ROC93	BLU NOTTE OPACO
MIBO356ROC95	OTTONE INVECCHIATO
MIBO356ROC97	FERRO INVECCHIATO
MIBO356ROC99	ORANGE

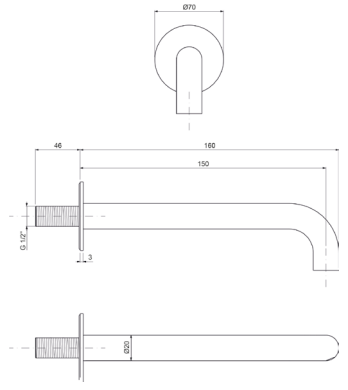

Ricambi



AR00046V
16×1

MIBO656ROC00

Bocca a parete incasso tonda per vasca, attacco 1/2”M
Ø26 cm.20



CROMO

CODICE	FINITURA
MIBO656ROC01	BRONZO LUCIDO
MIBO656ROC02	ORO
MIBO656ROC04	NICKEL SPAZZOLATO LUCIDO
MIBO656ROC05	RAME SPAZZOLATO LUCIDO
MIBO656ROC08	NERO OPACO
MIBO656ROC18	BRONZO OPACO
MIBO656ROC20	BIANCO OPACO
MIBO656ROC25	TUSCANY
MIBO656ROC30	TURCHESE
MIBO656ROC32	ORO ROSA
MIBO656ROC38	GRAFITE
MIBO656ROC40	CROMO SPAZZOLATO
MIBO656ROC41	CROMO NERO LUCIDO
MIBO656ROC47	ORO SPAZZOLATO OPACO
MIBO656ROC50	NICKEL LUCIDO
MIBO656ROC54	NICKEL SPAZZOLATO N/P
MIBO656ROC63	NERO OPACO GALVANICO
MIBO656ROC65	ACQUAMARINA
MIBO656ROC66	ROSÈ
MIBO656ROC77	CIPRIA
MIBO656ROC78	CAPPUCCINO
MIBO656ROC88	OTTONE SPAZZOLATO
MIBO656ROC90	STONE BROWN
MIBO656ROC93	BLU NOTTE OPACO
MIBO656ROC95	OTTONE INVECCHIATO
MIBO656ROC97	FERRO INVECCHIATO
MIBO656ROC99	ORANGE

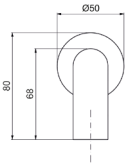

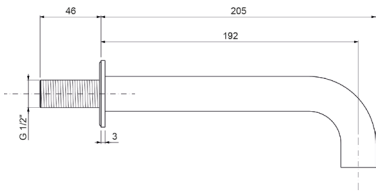

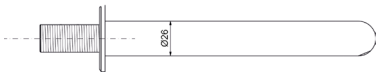

Ricambi



AR00035V
24×1

MIBO756ROC00

Bocca a parete incasso tonda per vasca, attacco 1/2”M
Ø26 cm.15



CROMO

CODICE	FINITURA
MIBO756ROC01	BRONZO LUCIDO
MIBO756ROC02	ORO
MIBO756ROC04	NICKEL SPAZZOLATO LUCIDO
MIBO756ROC05	RAME SPAZZOLATO LUCIDO
MIBO756ROC08	NERO OPACO
MIBO756ROC18	BRONZO OPACO
MIBO756ROC20	BIANCO OPACO
MIBO756ROC25	TUSCANY
MIBO756ROC30	TURCHESE
MIBO756ROC32	ORO ROSA
MIBO756ROC38	GRAFITE
MIBO756ROC40	CROMO SPAZZOLATO
MIBO756ROC41	CROMO NERO LUCIDO
MIBO756ROC47	ORO SPAZZOLATO OPACO
MIBO756ROC50	NICKEL LUCIDO
MIBO756ROC54	NICKEL SPAZZOLATO N/P
MIBO756ROC63	NERO OPACO GALVANICO
MIBO756ROC65	ACQUAMARINA
MIBO756ROC66	ROSÈ
MIBO756ROC77	CIPRIA
MIBO756ROC78	CAPPUCCINO
MIBO756ROC88	OTTONE SPAZZOLATO
MIBO756ROC90	STONE BROWN
MIBO756ROC93	BLU NOTTE OPACO
MIBO756ROC95	OTTONE INVECCHIATO
MIBO756ROC97	FERRO INVECCHIATO
MIBO756ROC99	ORANGE

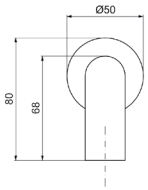

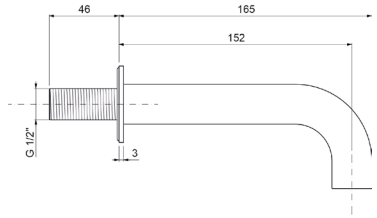

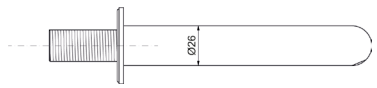

Ricambi



AR00035V
24×1

Descrizioni e caratteristiche tecniche non sono impegnative e possono variare senza preavviso

WESD010ROC00

Kit idrogetto incasso con vitone di chiusura, doccia a pulsante in ottone



CROMO

CODICE	FINITURA
WESD010ROC01	BRONZO LUCIDO
WESD010ROC02	ORO
WESD010ROC04	NICKEL SPAZZOLATO LUCIDO
WESD010ROC05	RAME SPAZZOLATO LUCIDO
WESD010ROC08	NERO OPACO
WESD010ROC18	BRONZO OPACO
WESD010ROC20	BIANCO OPACO
WESD010ROC25	TUSCANY
WESD010ROC30	TURCHESE
WESD010ROC32	ORO ROSA
WESD010ROC38	GRAFITE
WESD010ROC40	CROMO SPAZZOLATO
WESD010ROC41	CROMO NERO LUCIDO
WESD010ROC47	ORO SPAZZOLATO OPACO
WESD010ROC50	NICKEL LUCIDO
WESD010ROC54	NICKEL SPAZZOLATO N/P
WESD010ROC63	NERO OPACO GALVANICO
WESD010ROC88	OTTONE SPAZZOLATO

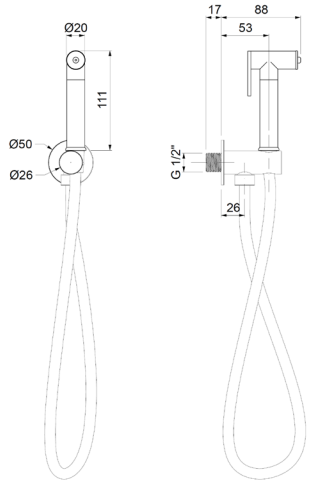

WEPA506ROC00

Presa acqua ad **incasso** in ottone, attacco 1/2"M



CROMO

CODICE	FINITURA
WEPA506ROC01	BRONZO LUCIDO
WEPA506ROC02	ORO
WEPA506ROC04	NICKEL SPAZZOLATO LUCIDO
WEPA506ROC05	RAME SPAZZOLATO LUCIDO
WEPA506ROC08	NERO OPACO
WEPA506ROC18	BRONZO OPACO
WEPA506ROC20	BIANCO OPACO
WEPA506ROC25	TUSCANY
WEPA506ROC30	TURCHESE
WEPA506ROC32	ORO ROSA
WEPA506ROC38	GRAFITE
WEPA506ROC40	CROMO SPAZZOLATO
WEPA506ROC41	CROMO NERO LUCIDO
WEPA506ROC47	ORO SPAZZOLATO OPACO
WEPA506ROC50	NICKEL LUCIDO
WEPA506ROC54	NICKEL SPAZZOLATO N/P
WEPA506ROC63	NERO OPACO GALVANICO
WEPA506ROC65	ACQUAMARINA
WEPA506ROC66	ROSÈ
WEPA506ROC77	CIPRIA
WEPA506ROC78	CAPPUCCINO
WEPA506ROC88	OTTONE SPAZZOLATO
WEPA506ROC90	STONE BROWN
WEPA506ROC93	BLU NOTTE OPACO
WEPA506ROC95	OTTONE INVECCHIATO
WEPA506ROC97	FERRO INVECCHIATO
WEPA506ROC99	ORANGE

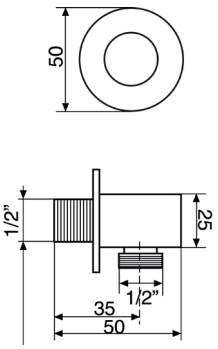

WEPA653ROC00

Presa acqua **incasso** in **ottone** 1/2”M × 3/4”M per colonna doccia



CROMO

CODICE	FINITURA
WEPI653ROC01	BRONZO LUCIDO
WEPI653ROC02	ORO
WEPI653ROC04	NICKEL SPAZZOLATO LUCIDO
WEPI653ROC05	RAME SPAZZOLATO LUCIDO
WEPI653ROC08	NERO OPACO
WEPI653ROC18	BRONZO OPACO
WEPI653ROC20	BIANCO OPACO
WEPI653ROC25	TUSCANY
WEPI653ROC30	TURCHESE
WEPI653ROC32	ORO ROSA
WEPI653ROC38	GRAFITE
WEPI653ROC40	CROMO SPAZZOLATO
WEPI653ROC41	CROMO NERO LUCIDO
WEPI653ROC47	ORO SPAZZOLATO OPACO
WEPI653ROC50	NICKEL LUCIDO
WEPI653ROC54	NICKEL SPAZZOLATO N/P
WEPI653ROC63	NERO OPACO GALVANICO
WEPI653ROC65	ACQUAMARINA
WEPI653ROC66	ROSÈ
WEPI653ROC77	CIPRIA
WEPI653ROC78	CAPPUCCINO
WEPI653ROC88	OTTONE SPAZZOLATO
WEPI653ROC90	STONE BROWN
WEPI653ROC93	BLU NOTTE OPACO
WEPI653ROC95	OTTONE INVECCHIATO
WEPI653ROC97	FERRO INVECCHIATO
WEPI653ROC99	ORANGE

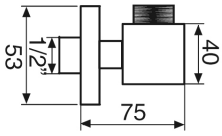

WEPE653ROC00

Presa acqua **esterna** in **ottone** 1/2”M × 3/4”M con **flessibile cm.60** per colonna doccia



CROMO

CODICE	FINITURA
WEPE653ROC01	BRONZO LUCIDO
WEPE653ROC02	ORO
WEPE653ROC04	NICKEL SPAZZOLATO LUCIDO
WEPE653ROC05	RAME SPAZZOLATO LUCIDO
WEPE653ROC08	NERO OPACO
WEPE653ROC18	BRONZO OPACO
WEPE653ROC20	BIANCO OPACO
WEPE653ROC25	TUSCANY
WEPE653ROC30	TURCHESE
WEPE653ROC32	ORO ROSA
WEPE653ROC38	GRAFITE
WEPE653ROC40	CROMO SPAZZOLATO
WEPE653ROC41	CROMO NERO LUCIDO
WEPE653ROC47	ORO SPAZZOLATO OPACO
WEPE653ROC50	NICKEL LUCIDO
WEPE653ROC54	NICKEL SPAZZOLATO N/P
WEPE653ROC63	NERO OPACO GALVANICO
WEPE653ROC65	ACQUAMARINA
WEPE653ROC66	ROSÈ
WEPE653ROC77	CIPRIA
WEPE653ROC78	CAPPUCCINO
WEPE653ROC88	OTTONE SPAZZOLATO
WEPE653ROC90	STONE BROWN
WEPE653ROC93	BLU NOTTE OPACO
WEPE653ROC95	OTTONE INVECCHIATO
WEPE653ROC97	FERRO INVECCHIATO
WEPE653ROC99	ORANGE

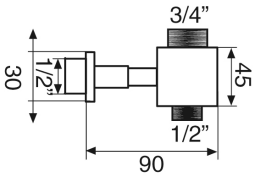

Descrizioni e caratteristiche tecniche non sono impegnative e possono variare senza preavviso

ACSF001ROC00

Sifone **lavabo** minimalista 1”1/4 senza piletta



CROMO

CODICE	FINITURA
ACSF001ROC01	BRONZO LUCIDO
ACSF001ROC02	ORO
ACSF001ROC04	NICKEL SPAZZOLATO LUCIDO
ACSF001ROC05	RAME SPAZZOLATO LUCIDO
ACSF001ROC08	NERO OPACO
ACSF001ROC18	BRONZO OPACO
ACSF001ROC20	BIANCO OPACO
ACSF001ROC25	TUSCANY
ACSF001ROC30	TURCHESE
ACSF001ROC32	ORO ROSA
ACSF001ROC38	GRAFITE
ACSF001ROC40	CROMO SPAZZOLATO
ACSF001ROC41	CROMO NERO LUCIDO
ACSF001ROC47	ORO SPAZZOLATO OPACO
ACSF001ROC50	NICKEL LUCIDO
ACSF001ROC54	NICKEL SPAZZOLATO N/P
ACSF001ROC63	NERO OPACO GALVANICO
ACSF001ROC65	ACQUAMARINA
ACSF001ROC66	ROSÈ
ACSF001ROC77	CIPRIA
ACSF001ROC78	CAPPUCCINO
ACSF001ROC88	OTTONE SPAZZOLATO
ACSF001ROC90	STONE BROWN
ACSF001ROC93	BLU NOTTE OPACO
ACSF001ROC95	OTTONE INVECCHIATO
ACSF001ROC97	FERRO INVECCHIATO
ACSF001ROC99	ORANGE

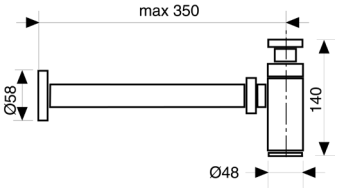

ACSF003ROC00

Sifone **bidet** minimalista 1”1/4 senza piletta



CROMO

CODICE	FINITURA
ACSF003ROC01	BRONZO LUCIDO
ACSF003ROC02	ORO
ACSF003ROC04	NICKEL SPAZZOLATO LUCIDO
ACSF003ROC05	RAME SPAZZOLATO LUCIDO
ACSF003ROC08	NERO OPACO
ACSF003ROC18	BRONZO OPACO
ACSF003ROC20	BIANCO OPACO
ACSF003ROC25	TUSCANY
ACSF003ROC30	TURCHESE
ACSF003ROC32	ORO ROSA
ACSF003ROC38	GRAFITE
ACSF003ROC40	CROMO SPAZZOLATO
ACSF003ROC41	CROMO NERO LUCIDO
ACSF003ROC47	ORO SPAZZOLATO OPACO
ACSF003ROC50	NICKEL LUCIDO
ACSF003ROC54	NICKEL SPAZZOLATO N/P
ACSF003ROC63	NERO OPACO GALVANICO
ACSF003ROC65	ACQUAMARINA
ACSF003ROC66	ROSÈ
ACSF003ROC77	CIPRIA
ACSF003ROC78	CAPPUCCINO
ACSF003ROC88	OTTONE SPAZZOLATO
ACSF003ROC90	STONE BROWN
ACSF003ROC93	BLU NOTTE OPACO
ACSF003ROC95	OTTONE INVECCHIATO
ACSF003ROC97	FERRO INVECCHIATO
ACSF003ROC99	ORANGE

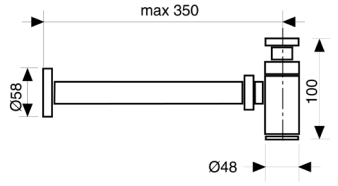

ACRS001ROC00

Rubinetto sottolavabo 1/2” con rosone



CROMO

CODICE	FINITURA
ACRS001ROC01	BRONZO LUCIDO
ACRS001ROC02	ORO
ACRS001ROC04	NICKEL SPAZZOLATO LUCIDO
ACRS001ROC05	RAME SPAZZOLATO LUCIDO
ACRS001ROC08	NERO OPACO
ACRS001ROC18	BRONZO OPACO
ACRS001ROC20	BIANCO OPACO
ACRS001ROC25	TUSCANY
ACRS001ROC30	TURCHESE
ACRS001ROC32	ORO ROSA
ACRS001ROC38	GRAFITE
ACRS001ROC40	CROMO SPAZZOLATO
ACRS001ROC41	CROMO NERO LUCIDO
ACRS001ROC47	ORO SPAZZOLATO OPACO
ACRS001ROC50	NICKEL LUCIDO
ACRS001ROC54	NICKEL SPAZZOLATO N/P
ACRS001ROC63	NERO OPACO GALVANICO
ACRS001ROC65	ACQUAMARINA
ACRS001ROC66	ROSÈ
ACRS001ROC77	CIPRIA
ACRS001ROC78	CAPPUCCINO
ACRS001ROC88	OTTONE SPAZZOLATO
ACRS001ROC90	STONE BROWN
ACRS001ROC93	BLU NOTTE OPACO
ACRS001ROC95	OTTONE INVECCHIATO
ACRS001ROC97	FERRO INVECCHIATO
ACRS001ROC99	ORANGE

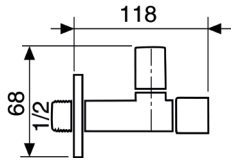

ACPT001ROC00

Piletta click-clack universale 1”1/4 con tappo Ø63



CROMO

CODICE	FINITURA
ACPT001ROC01	BRONZO LUCIDO
ACPT001ROC02	ORO
ACPT001ROC04	NICKEL SPAZZOLATO LUCIDO
ACPT001ROC05	RAME SPAZZOLATO LUCIDO
ACPT001ROC08	NERO OPACO
ACPT001ROC18	BRONZO OPACO
ACPT001ROC20	BIANCO OPACO
ACPT001ROC25	TUSCANY
ACPT001ROC30	TURCHESE
ACPT001ROC32	ORO ROSA
ACPT001ROC38	GRAFITE
ACPT001ROC40	CROMO SPAZZOLATO
ACPT001ROC41	CROMO NERO LUCIDO
ACPT001ROC47	ORO SPAZZOLATO OPACO
ACPT001ROC50	NICKEL LUCIDO
ACPT001ROC54	NICKEL SPAZZOLATO N/P
ACPT001ROC63	NERO OPACO GALVANICO
ACPT001ROC65	ACQUAMARINA
ACPT001ROC66	ROSÈ
ACPT001ROC77	CIPRIA
ACPT001ROC78	CAPPUCCINO
ACPT001ROC88	OTTONE SPAZZOLATO
ACPT001ROC90	STONE BROWN
ACPT001ROC93	BLU NOTTE OPACO
ACPT001ROC95	OTTONE INVECCHIATO
ACPT001ROC97	FERRO INVECCHIATO
ACPT001ROC99	ORANGE

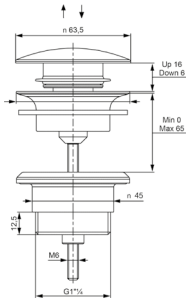

Descrizioni e caratteristiche tecniche non sono impegnative e possono variare senza preavviso

MILC546ROC00

Monocomando lavello laterale con canna a ponte Ø24



CROMO

CODICE	FINITURA
MILC546ROC01	BRONZO LUCIDO
MILC546ROC02	ORO
MILC546ROC04	NICKEL SPAZZOLATO LUCIDO
MILC546ROC05	RAME SPAZZOLATO LUCIDO
MILC546ROC08	NERO OPACO
MILC546ROC20	BIANCO OPACO
MILC546ROC32	ORO ROSA
MILC546ROC38	GRAFITE
MILC546ROC40	CROMO SPAZZOLATO
MILC546ROC88	OTTONE SPAZZOLATO

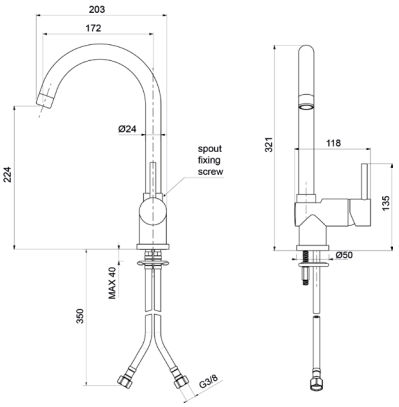

Ricambi


CR00003V Ø35


AR00023V 22×1M


FL00001V 10×1×3/8F cm.35


KT00001V L.70

MILC560ROC00

Monocomando lavello **sottofinestra** con canna girevole



CROMO

CODICE	FINITURA
MILC560ROC01	BRONZO LUCIDO
MILC560ROC04	NICKEL SPAZZOLATO LUCIDO
MILC560ROC08	NERO OPACO

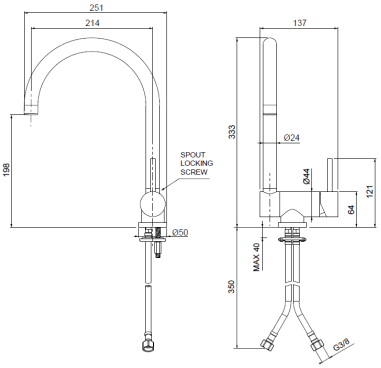

Ricambi


CR00003V Ø35


AR00023V 22×1M


FL00001V 10×1×3/8F cm.35


KT00001V L.70

MILC486ROC00

Monocomando lavello professionale con doccia a 2 getti con supporto



CROMO

CODICE	FINITURA
MILC486ROC01	BRONZO LUCIDO
MILC486ROC04	NICKEL SPAZZOLATO LUCIDO
MILC486ROC08	NERO OPACO

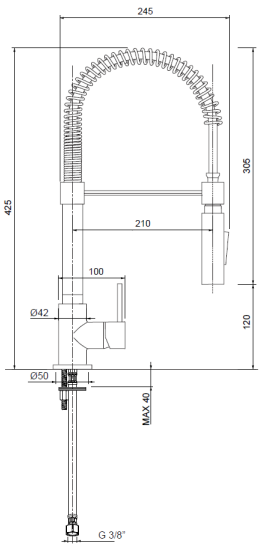

Ricambi


CR00003V Ø35


FL00001V 10×1×3/8F cm.35


KT00001V L.70

MILC389ROC00

Monocomando lavello monoforo per terza acqua a **3 vie**



CROMO

CODICE	FINITURA
MILC389ROC04	NICKEL SPAZZOLATO LUCIDO
MILC389ROC08	NERO OPACO

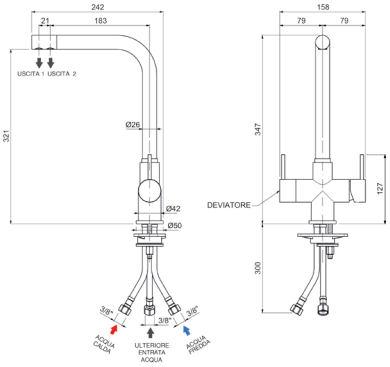

Ricambi

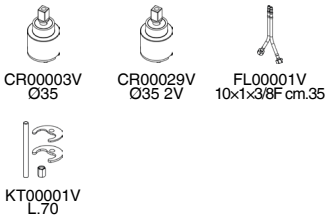

MILC489ROC00

Monocomando lavello monoforo per terza acqua a **4 vie**



CROMO

CODICE	FINITURA
MILC489ROC04	NICKEL SPAZZOLATO LUCIDO
MILC489ROC08	NERO OPACO

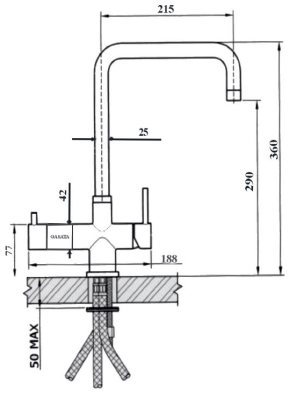

Ricambi

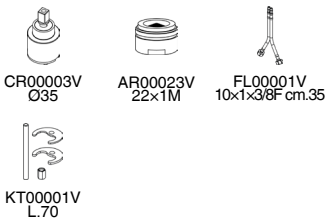

MILC589ROC00

Monocomando lavello monoforo per terza acqua a **5 vie**



CROMO

CODICE	FINITURA
MILC589ROC04	NICKEL SPAZZOLATO LUCIDO
MILC589ROC08	NERO OPACO

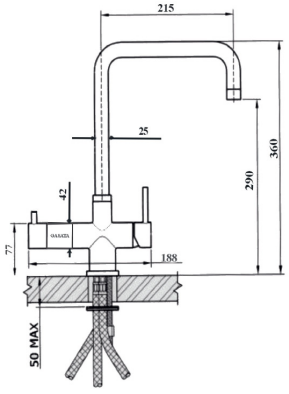

Ricambi

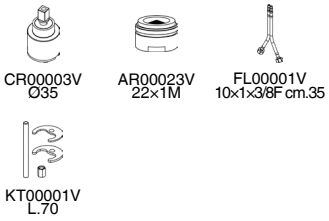

Descrizioni e caratteristiche tecniche non sono impegnative e possono variare senza preavviso

MILC527ROC00

Monocomando lavello a parete con canna piatta



CROMO

CODICE	FINITURA
MILC327ROC01	BRONZO LUCIDO
MILC327ROC02	ORO
MILC327ROC04	NICKEL SPAZZOLATO LUCIDO
MILC327ROC05	RAME SPAZZOLATO LUCIDO
MILC327ROC08	NERO OPACO
MILC327ROC20	BIANCO OPACO

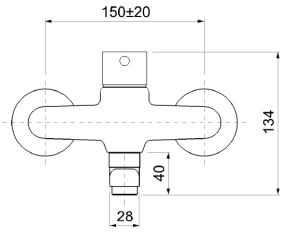

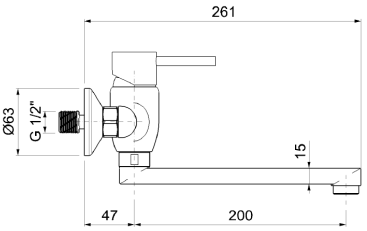

Ricambi



CR00003V Ø35 — AR00035V 24×1

MILC535ROC00

Monocomando lavello monoforo con canna girevole



CROMO

CODICE	FINITURA
MILC535ROC01	BRONZO LUCIDO
MILC535ROC02	ORO
MILC535ROC04	NICKEL SPAZZOLATO LUCIDO
MILC535ROC05	RAME SPAZZOLATO LUCIDO
MILC535ROC08	NERO OPACO
MILC535ROC20	BIANCO OPACO
MILC535ROC32	ORO ROSA
MILC535ROC38	GRAFITE
MILC535ROC40	CROMO SPAZZOLATO
MILC535ROC88	OTTONE SPAZZOLATO

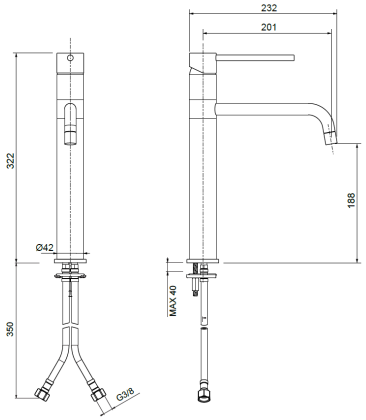

Ricambi



CR00003V Ø35 — FL00005V 10×1×3/8F L.60 — KT00014V L.280

MILC540ROC00

Monocomando lavello monoforo con canna girevole e doccetta estraibile a 2 getti



CROMO

CODICE	FINITURA
MILC540ROC01	BRONZO LUCIDO
MILC540ROC02	ORO
MILC540ROC04	NICKEL SPAZZOLATO
MILC540ROC05	RAME SPAZZOLATO LUCIDO
MILC540ROC08	NERO OPACO
MILC540ROC20	BIANCO OPACO
MILC540ROC38	GRAFITE
MILC540ROC40	CROMO SPAZZOLATO
MILC540ROC88	OTTONE SPAZZOLATO

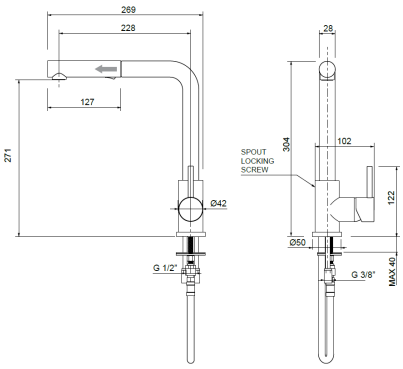

Ricambi



CR00003V Ø35 — FL00005V 10×1×3/8F L.60

MILC544ROC00

Monocomando lavello monoforo con canna a ponte Ø20



CROMO

CODICE	FINITURA
MILC544ROC01	BRONZO LUCIDO
MILC544ROC04	NICKEL SPAZZOLATO LUCIDO
MILC544ROC08	NERO OPACO

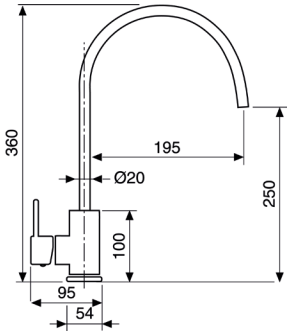

Ricambi


CR00012V
Ø35 90°


AR00050V


FL00001V

MILC545ROC00

Monocomando lavello monoforo con canna a ponte Ø24



CROMO

CODICE	FINITURA
MILC545ROC01	BRONZO LUCIDO
MILC545ROC04	NICKEL SPAZZOLATO LUCIDO
MILC545ROC08	NERO OPACO

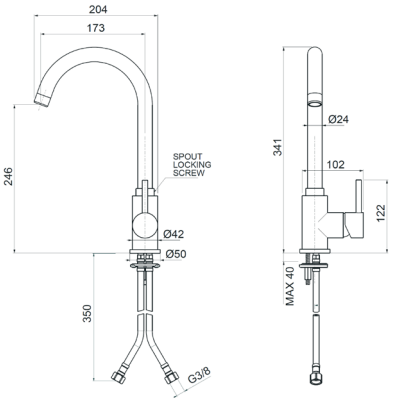

Ricambi


CR00012V
Ø35 90°


AR00001V


FL00001V

MILC554ROC00

Monocomando lavello monoforo con canna a ponte e doccetta estraibile



CROMO

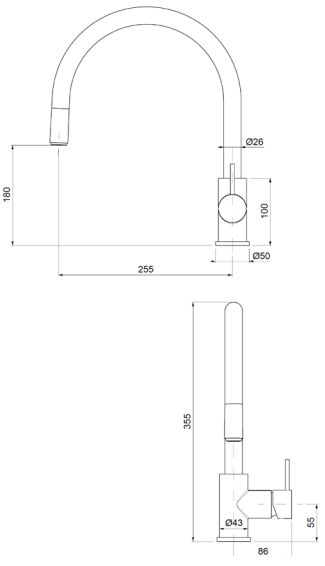

Ricambi


CR00012V
Ø35 90°

Descrizioni e caratteristiche tecniche non sono impegnative e possono variare senza preavviso

MILC541ROC00

Monocomando lavello monoforo con canna girevole e doccetta estraibile a 2 getti



CROMO

CODICE	FINITURA
MILC541ROC04	NICKEL SPAZZOLATO
MILC541ROC08	NERO OPACO

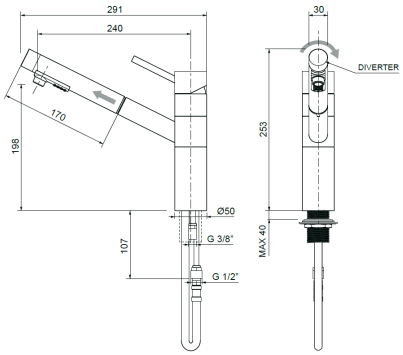

Ricambi



CR00008V
Ø40



FL00022V

MILC543ROC00

Monocomando lavello 2 fori con canna girevole e regolabile, doccetta estraibile a 2 getti



CROMO

CODICE	FINITURA
MILC543ROC01	BRONZO LUCIDO
MILC543ROC04	NICKEL SPAZZOLATO
MILC543ROC40	CROMO SPAZZOLATO

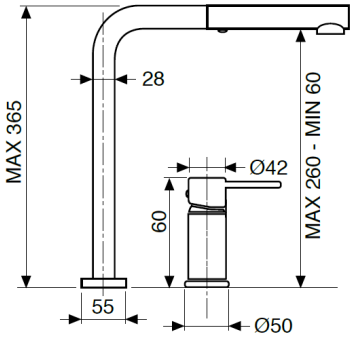

Ricambi



CR00003V
Ø35

MICRO70

Design by Oioli Lab RD



M7LS000ROC00

Monocomando lavabo con scarico automatico 1”1/4



CROMO

CODICE	FINITURA
M7LS000ROC02	ORO
M7LS000ROC04	NICKEL SPAZZOLATO LUCIDO
M7LS000ROC08	NERO OPACO
M7LS000ROC32	ORO ROSA
M7LS000ROC38	GRAFITE
M7LS000ROC40	CROMO SPAZZOLATO
M7LS000ROC41	CROMO NERO LUCIDO
M7LS000ROC54	NICKEL SPAZZOLATO N/P
M7LS000ROC63	NERO OPACO GALVANICO
M7LS000ROC88	OTTONE SPAZZOLATO

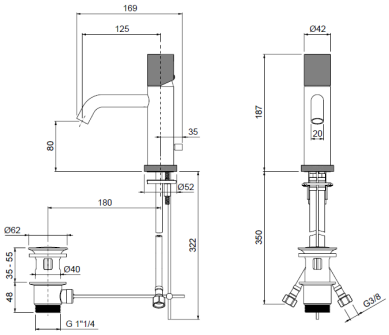

Ricambi



M7LT001ROC00

Monocomando lavabo testa cieca



CROMO

CODICE	FINITURA
M7LT001ROC02	ORO
M7LT001ROC04	NICKEL SPAZZOLATO LUCIDO
M7LT001ROC08	NERO OPACO
M7LT001ROC32	ORO ROSA
M7LT001ROC38	GRAFITE
M7LT001ROC40	CROMO SPAZZOLATO
M7LT001ROC41	CROMO NERO LUCIDO
M7LT001ROC54	NICKEL SPAZZOLATO N/P
M7LT001ROC63	NERO OPACO GALVANICO
M7LT001ROC88	OTTONE SPAZZOLATO

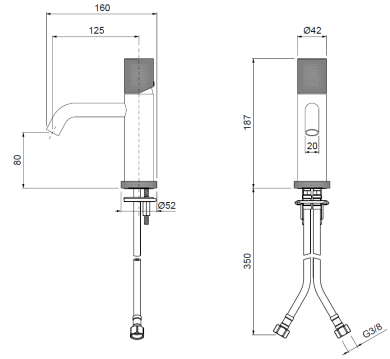

Ricambi



M7LS003ROC00

Monocomando lavabo medio con scarico automatico 1”1/4



CROMO

CODICE	FINITURA
M7LS003ROC02	ORO
M7LS003ROC04	NICKEL SPAZZOLATO LUCIDO
M7LS003ROC08	NERO OPACO
M7LS003ROC32	ORO ROSA
M7LS003ROC38	GRAFITE
M7LS003ROC40	CROMO SPAZZOLATO
M7LS003ROC41	CROMO NERO LUCIDO
M7LS003ROC54	NICKEL SPAZZOLATO N/P
M7LS003ROC63	NERO OPACO GALVANICO
M7LS003ROC88	OTTONE SPAZZOLATO

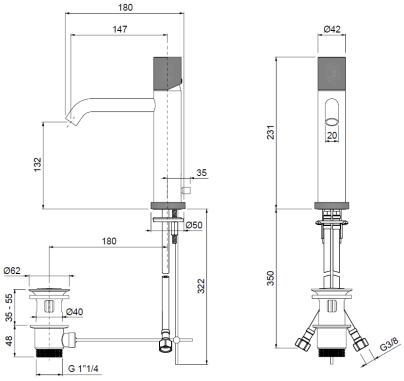

Ricambi

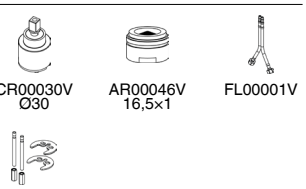

Descrizioni e caratteristiche tecniche non sono impegnative e possono variare senza preavviso

M7LT003ROC00

Monocomando lavabo medio testa cieca



CROMO

CODICE	FINITURA
M7LT003ROC02	ORO
M7LT003ROC04	NICKEL SPAZZOLATO LUCIDO
M7LT003ROC08	NERO OPACO
M7LT003ROC32	ORO ROSA
M7LT003ROC38	GRAFITE
M7LT003ROC40	CROMO SPAZZOLATO
M7LT003ROC41	CROMO NERO LUCIDO
M7LT003ROC54	NICKEL SPAZZOLATO N/P
M7LT003ROC63	NERO OPACO GALVANICO
M7LT003ROC88	OTTONE SPAZZOLATO

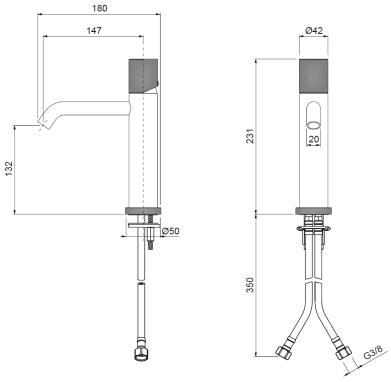

Ricambi


CR00030V Ø30


AR00046V 16,5×1


FL00001V


KT00004V

M7LT004ROC00

Monocomando lavabo alto testa cieca, **BOCCA CM.20**



CROMO

CODICE	FINITURA
M7LT004ROC02	ORO
M7LT004ROC04	NICKEL SPAZZOLATO LUCIDO
M7LT004ROC08	NERO OPACO
M7LT004ROC32	ORO ROSA
M7LT004ROC38	GRAFITE
M7LT004ROC40	CROMO SPAZZOLATO
M7LT004ROC41	CROMO NERO LUCIDO
M7LT004ROC54	NICKEL SPAZZOLATO N/P
M7LT004ROC63	NERO OPACO GALVANICO
M7LT004ROC88	OTTONE SPAZZOLATO

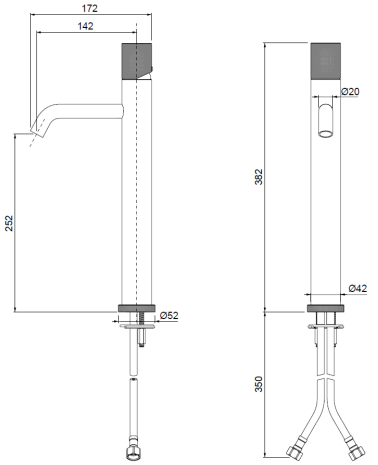

Ricambi


CR00030V Ø30


AR00046V 16,5×1


FL00005V


KT00023V

M7LT104ROC00

Monocomando lavabo alto testa cieca, **BOCCA CM.15**



CROMO

CODICE	FINITURA
M7LT104ROC02	ORO
M7LT104ROC04	NICKEL SPAZZOLATO LUCIDO
M7LT104ROC08	NERO OPACO
M7LT104ROC32	ORO ROSA
M7LT104ROC38	GRAFITE
M7LT104ROC40	CROMO SPAZZOLATO
M7LT104ROC41	CROMO NERO LUCIDO
M7LT104ROC54	NICKEL SPAZZOLATO N/P
M7LT104ROC63	NERO OPACO GALVANICO
M7LT104ROC88	OTTONE SPAZZOLATO

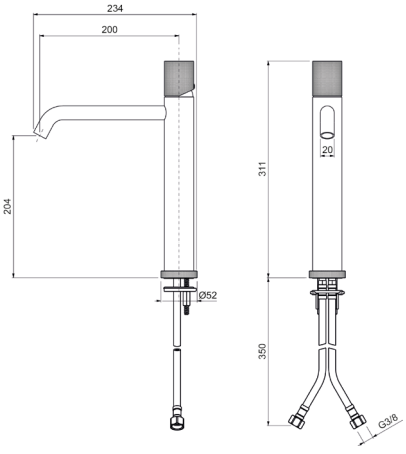

Ricambi


CR00030V Ø30


AR00046V 16,5×1


FL00005V


KT00023V

M7BS005ROC00

Monocomando bidet con scarico automatico 1”1/4



CROMO

CODICE	FINITURA
M7BS005ROC02	ORO
M7BS005ROC04	NICKEL SPAZZOLATO LUCIDO
M7BS005ROC08	NERO OPACO
M7BS005ROC32	ORO ROSA
M7BS005ROC38	GRAFITE
M7BS005ROC40	CROMO SPAZZOLATO
M7BS005ROC41	CROMO NERO LUCIDO
M7BS005ROC54	NICKEL SPAZZOLATO N/P
M7BS005ROC63	NERO OPACO GALVANICO
M7BS005ROC88	OTTONE SPAZZOLATO

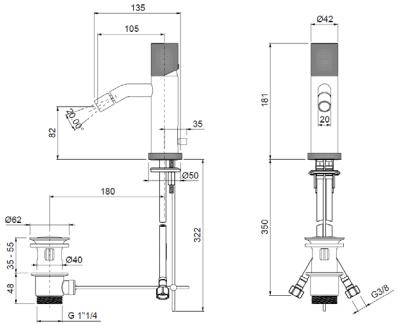

Ricambi

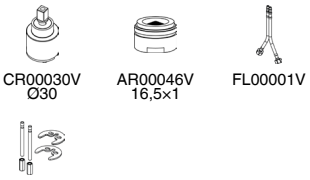

CR00030V Ø30 — AR00046V 16,5×1 — FL00001V

KT00004V

M7BT005ROC00

Monocomando bidet testa cieca



CROMO

CODICE	FINITURA
M7BT005ROC02	ORO
M7BT005ROC04	NICKEL SPAZZOLATO LUCIDO
M7BT005ROC08	NERO OPACO
M7BT005ROC32	ORO ROSA
M7BT005ROC38	GRAFITE
M7BT005ROC40	CROMO SPAZZOLATO
M7BT005ROC41	CROMO NERO LUCIDO
M7BT005ROC54	NICKEL SPAZZOLATO N/P
M7BT005ROC63	NERO OPACO GALVANICO
M7BT005ROC88	OTTONE SPAZZOLATO

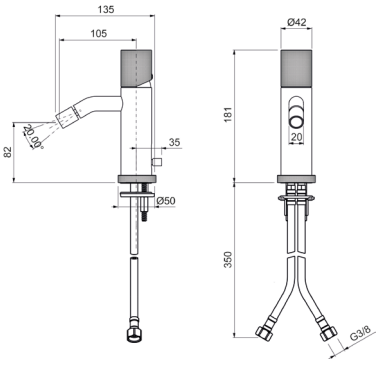

Ricambi

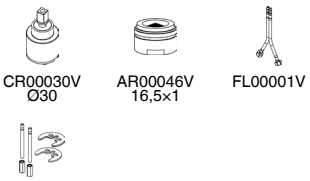

CR00030V Ø30 — AR00046V 16,5×1 — FL00001V

KT00004V

M7EL102ROC00

Parti esterne per monocomando lavabo a parete in 2 parti

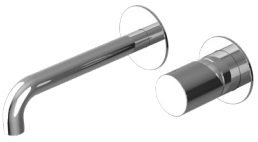

CROMO

CODICE	FINITURA
M7EL102ROC02	ORO
M7EL102ROC04	NICKEL SPAZZOLATO LUCIDO
M7EL102ROC08	NERO OPACO
M7EL102ROC32	ORO ROSA
M7EL102ROC38	GRAFITE
M7EL102ROC40	CROMO SPAZZOLATO
M7EL102ROC41	CROMO NERO LUCIDO
M7EL102ROC54	NICKEL SPAZZOLATO N/P
M7EL102ROC63	NERO OPACO GALVANICO
M7EL102ROC88	OTTONE SPAZZOLATO

+ OIPILA35000E

Parte incasso

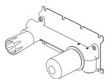

+ OIPILA35001B

Parte incasso

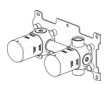

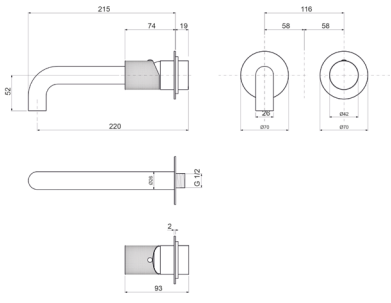

Ricambi



CR00003V Ø35 — AR00046V 16,5×1

Descrizioni e caratteristiche tecniche non sono impegnative e possono variare senza preavviso

M7EL064ROC00

Parti esterne per batteria lavabo a parete 3 fori

+ OIPILA20001E

Parte incasso

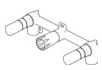



CROMO

CODICE	FINITURA
M7EL064ROC02	ORO
M7EL064ROC04	NICKEL SPAZZOLATO LUCIDO
M7EL064ROC08	NERO OPACO
M7EL064ROC32	ORO ROSA
M7EL064ROC38	GRAFITE
M7EL064ROC40	CROMO SPAZZOLATO
M7EL064ROC41	CROMO NERO LUCIDO
M7EL064ROC54	NICKEL SPAZZOLATO N/P
M7EL064ROC63	NERO OPACO GALVANICO
M7EL064ROC88	OTTONE SPAZZOLATO

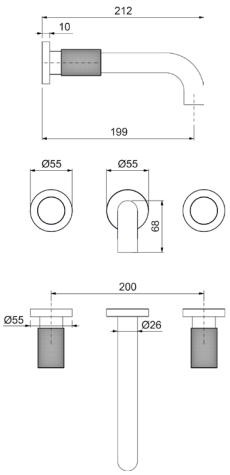

Ricambi



VN00002V 8×20 DX — VN00003V 8×20 SX — AR00058V 24×1

M7LT066ROC00

Batteria lavabo a 3 fori, testa cieca



CROMO

CODICE	FINITURA
M7LT066ROC02	ORO
M7LT066ROC04	NICKEL SPAZZOLATO LUCIDO
M7LT066ROC08	NERO OPACO
M7LT066ROC32	ORO ROSA
M7LT066ROC38	GRAFITE
M7LT066ROC40	CROMO SPAZZOLATO
M7LT066ROC41	CROMO NERO LUCIDO
M7LT066ROC54	NICKEL SPAZZOLATO N/P
M7LT066ROC63	NERO OPACO GALVANICO
M7LT066ROC88	OTTONE SPAZZOLATO

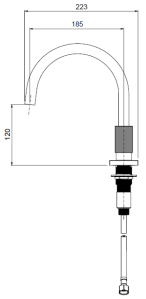

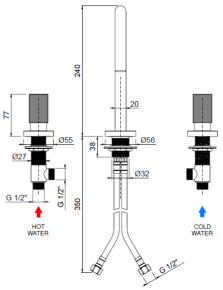

Ricambi



VN00002V 8×20 DX — VN00003V 8×20 SX — AR00050V 18,5×1M



FL00003V 10×1×1/2F cm.35 — KT00022V 26×19

M7LT062ROC00

Monoforo lavabo testa cieca, **BOCCA FISSA Ø20**



CROMO

CODICE	FINITURA
M7LT062ROC02	ORO
M7LT062ROC04	NICKEL SPAZZOLATO LUCIDO
M7LT062ROC08	NERO OPACO
M7LT062ROC32	ORO ROSA
M7LT062ROC38	GRAFITE
M7LT062ROC40	CROMO SPAZZOLATO
M7LT062ROC41	CROMO NERO LUCIDO
M7LT062ROC54	NICKEL SPAZZOLATO N/P
M7LT062ROC63	NERO OPACO GALVANICO
M7LT062ROC88	OTTONE SPAZZOLATO

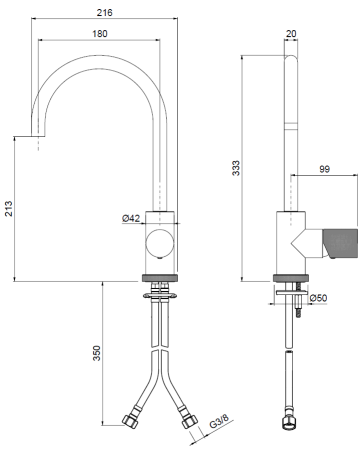

Ricambi



CR00003V Ø35 — AR00050V 18,5×1M — FL00001V 10×1×3/8F cm.35



KT00001V L.70

M7LT070ROC00

Monoforo lavabo testa cieca, **BOCCA FISSA Ø20**



CROMO

CODICE	FINITURA
M7LT070ROC02	ORO
M7LT070ROC04	NICKEL SPAZZOLATO LUCIDO
M7LT070ROC08	NERO OPACO
M7LT070ROC32	ORO ROSA
M7LT070ROC38	GRAFITE
M7LT070ROC40	CROMO SPAZZOLATO
M7LT070ROC41	CROMO NERO LUCIDO
M7LT070ROC54	NICKEL SPAZZOLATO N/P
M7LT070ROC63	NERO OPACO GALVANICO
M7LT070ROC88	OTTONE SPAZZOLATO

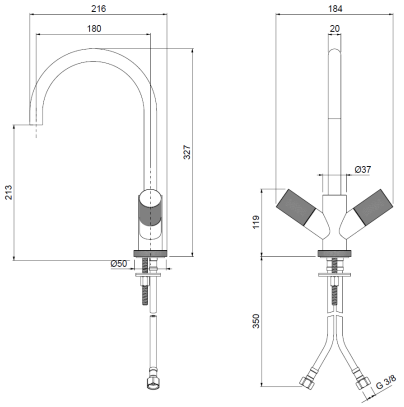

Ricambi


VN00002V 8×20 DX


VN00003V 8×20 SX


AR00050V 18,5×1


FL00001V 10×1×3/8F cm.35


KT00001V L.70

M7BT065ROC00

Monoforo bidet testa cieca, **BOCCA FISSA Ø20**



CROMO

CODICE	FINITURA
M7BT065ROC02	ORO
M7BT065ROC04	NICKEL SPAZZOLATO LUCIDO
M7BT065ROC08	NERO OPACO
M7BT065ROC32	ORO ROSA
M7BT065ROC38	GRAFITE
M7BT065ROC40	CROMO SPAZZOLATO
M7BT065ROC41	CROMO NERO LUCIDO
M7BT065ROC54	NICKEL SPAZZOLATO N/P
M7BT065ROC63	NERO OPACO GALVANICO
M7BT065ROC88	OTTONE SPAZZOLATO

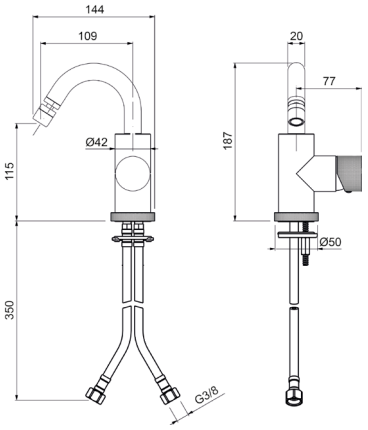

Ricambi


CR00003V Ø35


FL00001V 10×1×3/8F cm.35


KT00001V L.70

M7BT075ROC00

Monoforo bidet testa cieca, **BOCCA FISSA Ø20**



CROMO

CODICE	FINITURA
M7BT075ROC02	ORO
M7BT075ROC04	NICKEL SPAZZOLATO LUCIDO
M7BT075ROC08	NERO OPACO
M7BT075ROC32	ORO ROSA
M7BT075ROC38	GRAFITE
M7BT075ROC40	CROMO SPAZZOLATO
M7BT075ROC41	CROMO NERO LUCIDO
M7BT075ROC54	NICKEL SPAZZOLATO N/P
M7BT075ROC63	NERO OPACO GALVANICO
M7BT075ROC88	OTTONE SPAZZOLATO

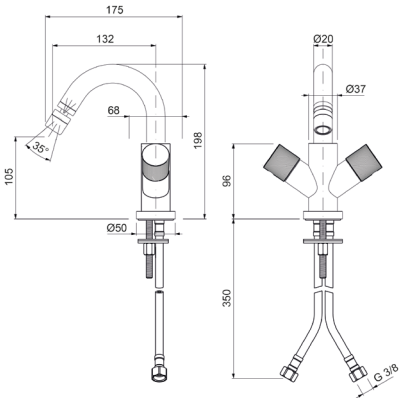

Ricambi


VN00002V 8×20 DX


VN00003V 8×20 SX


FL00001V 10×1×3/8F cm.35


KT00001V L.70

Descrizioni e caratteristiche tecniche non sono impegnative e possono variare senza preavviso

M7BS067ROC00

Batteria bidet a 3 fori con scarico automatico 1”1/4



CROMO

CODICE	FINITURA
M7BS067ROC02	ORO
M7BS067ROC04	NICKEL SPAZZOLATO LUCIDO
M7BS067ROC08	NERO OPACO
M7BS067ROC32	ORO ROSA
M7BS067ROC38	GRAFITE
M7BS067ROC40	CROMO SPAZZOLATO
M7BS067ROC41	CROMO NERO LUCIDO
M7BS067ROC54	NICKEL SPAZZOLATO N/P
M7BS067ROC63	NERO OPACO GALVANICO
M7BS067ROC88	OTTONE SPAZZOLATO

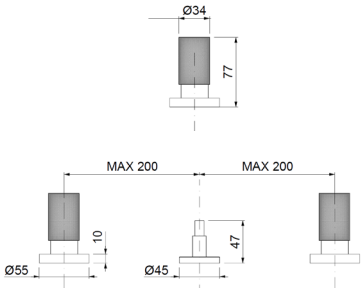

Ricambi



VN00002V 8x20 DX | VN00003V 8x20 SX | KT00010V 1/2

M7BT068ROC00

Batteria bidet a 3 fori testa cieca con bocca



CROMO

CODICE	FINITURA
M7BS068ROC02	ORO
M7BS068ROC04	NICKEL SPAZZOLATO LUCIDO
M7BS068ROC08	NERO OPACO
M7BS068ROC32	ORO ROSA
M7BS068ROC38	GRAFITE
M7BS068ROC40	CROMO SPAZZOLATO
M7BS068ROC41	CROMO NERO LUCIDO
M7BS068ROC54	NICKEL SPAZZOLATO N/P
M7BS068ROC63	NERO OPACO GALVANICO
M7BS068ROC88	OTTONE SPAZZOLATO

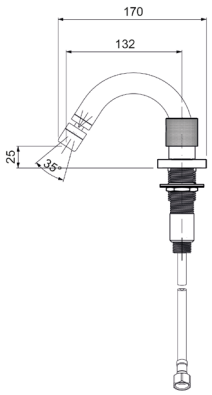

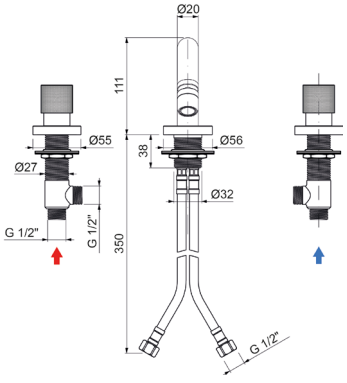

Ricambi

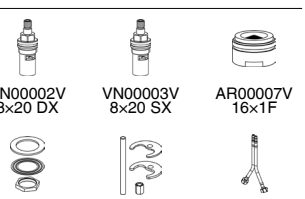

VN00002V 8x20 DX | VN00003V 8x20 SX | AR00007V 16x1F

KT00022V 26x19 | KT00001V L.70 | FL00003V 10x1x1/2F cm.35

M7LT072ROC00

Monocomando lavabo 2 fori, testa cieca



CROMO

CODICE	FINITURA
M7LT072ROC02	ORO
M7LT072ROC04	NICKEL SPAZZOLATO LUCIDO
M7LT072ROC08	NERO OPACO
M7LT072ROC32	ORO ROSA
M7LT072ROC38	GRAFITE
M7LT072ROC40	CROMO SPAZZOLATO
M7LT072ROC41	CROMO NERO LUCIDO
M7LT072ROC54	NICKEL SPAZZOLATO N/P
M7LT072ROC63	NERO OPACO GALVANICO
M7LT072ROC88	OTTONE SPAZZOLATO

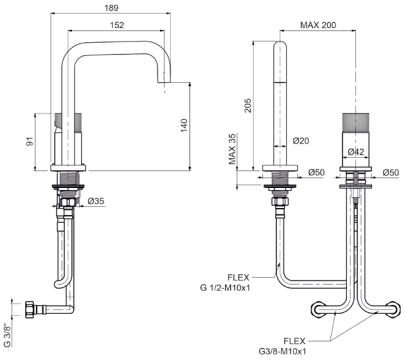

Ricambi

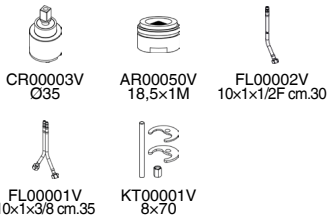

M7LT073ROC00

Monocomando lavabo 2 fori, testa cieca



CROMO

CODICE	FINITURA
M7LT073ROC02	ORO
M7LT073ROC04	NICKEL SPAZZOLATO LUCIDO
M7LT073ROC08	NERO OPACO
M7LT073ROC32	ORO ROSA
M7LT073ROC38	GRAFITE
M7LT073ROC40	CROMO SPAZZOLATO
M7LT073ROC41	CROMO NERO LUCIDO
M7LT073ROC54	NICKEL SPAZZOLATO N/P
M7LT073ROC63	NERO OPACO GALVANICO
M7LT073ROC88	OTTONE SPAZZOLATO

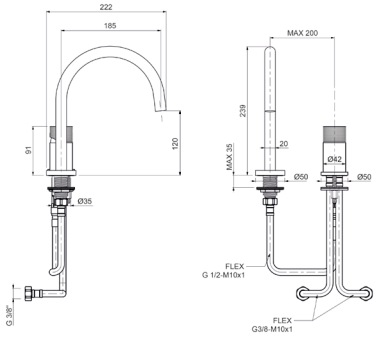

Ricambi

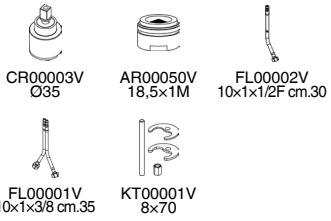

M7BV006ROC00

Monocomando 4 fori per bordo vasca con doccia



CROMO

CODICE	FINITURA
M7BV006ROC02	ORO
M7BV006ROC04	NICKEL SPAZZOLATO LUCIDO
M7BV006ROC08	NERO OPACO
M7BV006ROC32	ORO ROSA
M7BV006ROC38	GRAFITE
M7BV006ROC40	CROMO SPAZZOLATO
M7BV006ROC41	CROMO NERO LUCIDO
M7BV006ROC54	NICKEL SPAZZOLATO N/P
M7BV006ROC63	NERO OPACO GALVANICO
M7BV006ROC88	OTTONE SPAZZOLATO

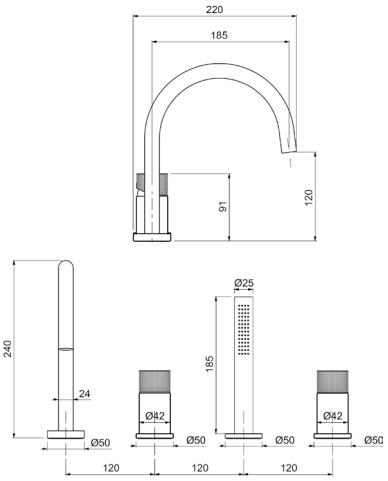

Ricambi

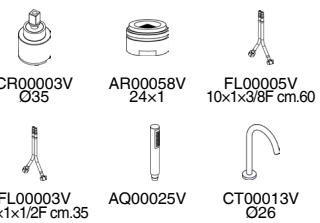

Descrizioni e caratteristiche tecniche non sono impegnative e possono variare senza preavviso

M7VE010ROC00

Monocomando esterno per vasca con kit doccia



Ricambi


CR00003V
Ø35


AR00060V
28×1


AQ00025V


FL00037V
CM.150

CROMO

CODICE	FINITURA
M7VE010ROC02	ORO
M7VE010ROC04	NICKEL SPAZZOLATO LUCIDO
M7VE010ROC08	NERO OPACO
M7VE010ROC32	ORO ROSA
M7VE010ROC38	GRAFITE
M7VE010ROC40	CROMO SPAZZOLATO
M7VE010ROC41	CROMO NERO LUCIDO
M7VE010ROC54	NICKEL SPAZZOLATO N/P
M7VE010ROC63	NERO OPACO GALVANICO
M7VE010ROC88	OTTONE SPAZZOLATO

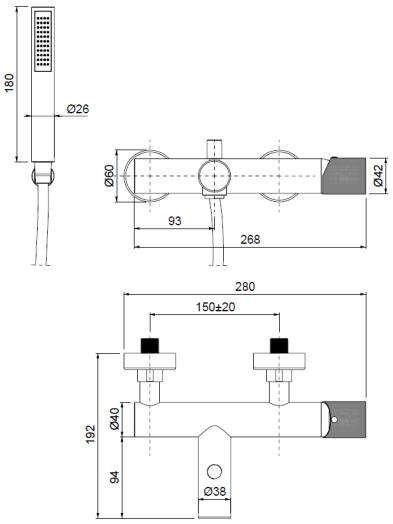

M7DE025ROC00

Monocomando esterno doccia attacco flessibile 1/2”

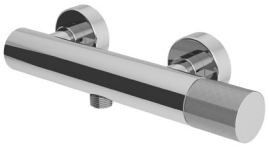

Ricambi


CR00003V
Ø35

CROMO

CODICE	FINITURA
M7DE025ROC02	ORO
M7DE025ROC04	NICKEL SPAZZOLATO LUCIDO
M7DE025ROC08	NERO OPACO
M7DE025ROC32	ORO ROSA
M7DE025ROC38	GRAFITE
M7DE025ROC40	CROMO SPAZZOLATO
M7DE025ROC41	CROMO NERO LUCIDO
M7DE025ROC54	NICKEL SPAZZOLATO N/P
M7DE025ROC63	NERO OPACO GALVANICO
M7DE025ROC88	OTTONE SPAZZOLATO

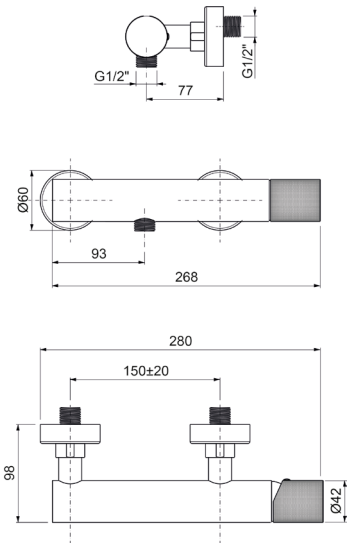

M7DE026ROC00

Monocomando esterno doccia con attacco **superiore 3/4”**



Ricambi


CR00003V
Ø35

CROMO

CODICE	FINITURA
M7DE026ROC02	ORO
M7DE026ROC04	NICKEL SPAZZOLATO LUCIDO
M7DE026ROC08	NERO OPACO
M7DE026ROC32	ORO ROSA
M7DE026ROC38	GRAFITE
M7DE026ROC40	CROMO SPAZZOLATO
M7DE026ROC41	CROMO NERO LUCIDO
M7DE026ROC54	NICKEL SPAZZOLATO N/P
M7DE026ROC63	NERO OPACO GALVANICO
M7DE026ROC88	OTTONE SPAZZOLATO

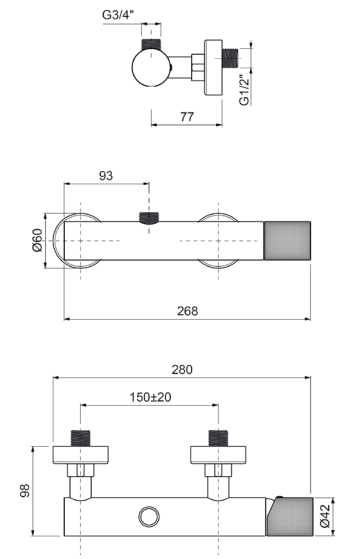

M7EV009ROC00

Parti esterne per monocomando incasso vasca con doccia e **BOCCA Ø26**



Ricambi

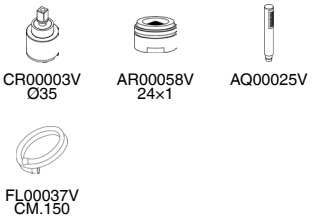

CROMO

CODICE	FINITURA
M7EV009ROC02	ORO
M7EV009ROC04	NICKEL SPAZZOLATO LUCIDO
M7EV009ROC08	NERO OPACO
M7EV009ROC32	ORO ROSA
M7EV009ROC38	GRAFITE
M7EV009ROC40	CROMO SPAZZOLATO
M7EV009ROC41	CROMO NERO LUCIDO
M7EV009ROC54	NICKEL SPAZZOLATO N/P
M7EV009ROC63	NERO OPACO GALVANICO
M7EV009ROC88	OTTONE SPAZZOLATO

+ OIPIVA35002E

Parte incasso

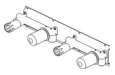

+ OIPIVA35022B

Parte incasso

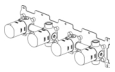

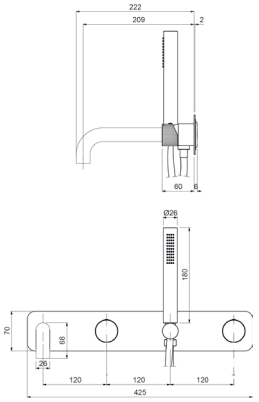

M7EV109ROC00

Parti esterne per monocomando incasso vasca con doccia, piastre tonde, **BOCCA Ø26**



Ricambi

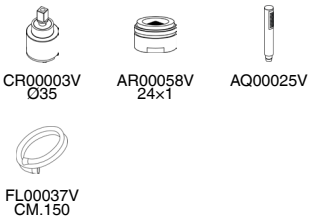

CROMO

CODICE	FINITURA
M7EV109ROC02	ORO
M7EV109ROC04	NICKEL SPAZZOLATO LUCIDO
M7EV109ROC08	NERO OPACO
M7EV109ROC32	ORO ROSA
M7EV109ROC38	GRAFITE
M7EV109ROC40	CROMO SPAZZOLATO
M7EV109ROC41	CROMO NERO LUCIDO
M7EV109ROC54	NICKEL SPAZZOLATO N/P
M7EV109ROC63	NERO OPACO GALVANICO
M7EV109ROC88	OTTONE SPAZZOLATO

+ OIPIVA35002E

Parte incasso

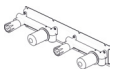

+ OIPIVA35022B

Parte incasso

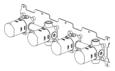

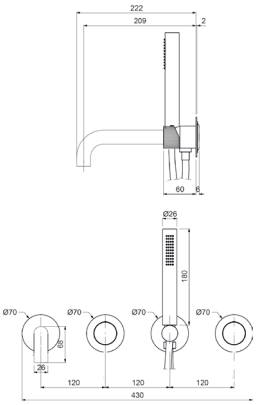

M7EV129ROC00

Parti esterne per monocomando incasso vasca con doccia, senza bocca, piastre tonde



Ricambi

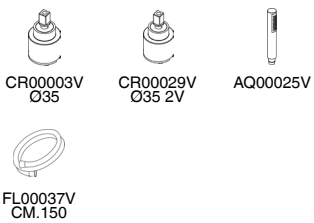

CROMO

CODICE	FINITURA
M7EV129ROC02	ORO
M7EV129ROC04	NICKEL SPAZZOLATO LUCIDO
M7EV129ROC08	NERO OPACO
M7EV129ROC32	ORO ROSA
M7EV129ROC38	GRAFITE
M7EV129ROC40	CROMO SPAZZOLATO
M7EV129ROC41	CROMO NERO LUCIDO
M7EV129ROC54	NICKEL SPAZZOLATO N/P
M7EV129ROC63	NERO OPACO GALVANICO
M7EV129ROC88	OTTONE SPAZZOLATO

+ OIPIVA35006B

Parte incasso

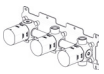

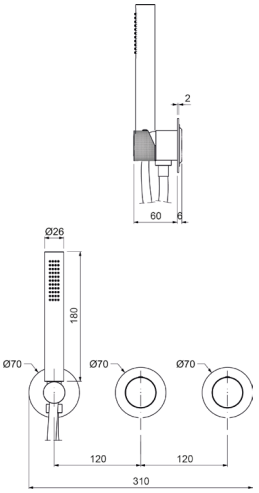

Descrizioni e caratteristiche tecniche non sono impegnative e possono variare senza preavviso

M7EP008ROC00

Parti esterne per monocomando bordo vasca a pavimento con doccia



CROMO

CODICE	FINITURA
M7EP008ROC02	ORO
M7EP008ROC04	NICKEL SPAZZOLATO LUCIDO
M7EP008ROC08	NERO OPACO
M7EP008ROC32	ORO ROSA
M7EP008ROC38	GRAFITE
M7EP008ROC40	CROMO SPAZZOLATO
M7EP008ROC41	CROMO NERO LUCIDO
M7EP008ROC54	NICKEL SPAZZOLATO N/P
M7EP008ROC63	NERO OPACO GALVANICO
M7EP008ROC88	OTTONE SPAZZOLATO

+ OIPIVP35001E

Parte incasso



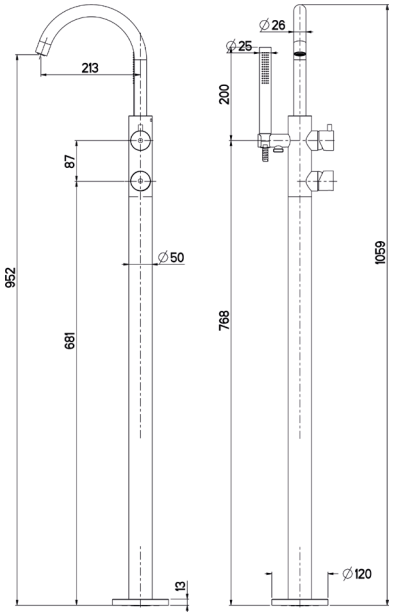

Ricambi

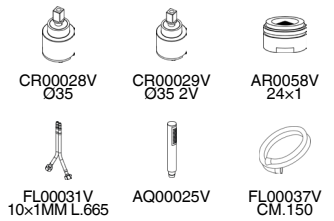

CR00028V Ø35

CR00029V Ø35 2V

AR0058V 24×1

FL00031V 10×1MM L.665

AQ00025V

FL00037V CM.150

M7ED120ROC00

Parti esterne per monocomando incasso doccia

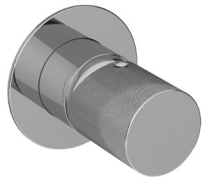

CROMO

CODICE	FINITURA
M7ED102ROC02	ORO
M7ED102ROC04	NICKEL SPAZZOLATO LUCIDO
M7ED102ROC08	NERO OPACO
M7ED102ROC32	ORO ROSA
M7ED102ROC38	GRAFITE
M7ED102ROC40	CROMO SPAZZOLATO
M7ED102ROC41	CROMO NERO LUCIDO
M7ED102ROC54	NICKEL SPAZZOLATO N/P
M7ED102ROC63	NERO OPACO GALVANICO
M7ED102ROC88	OTTONE SPAZZOLATO

Ricambi



CR00003V
Ø35

+ OIPIDC35001E

Parte incasso



+ OIPIDC35002B

Parte incasso



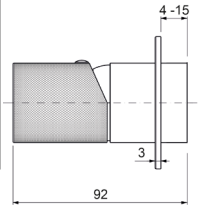

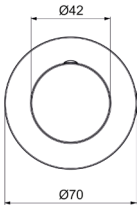

M7ED621ROC00

Parti esterne per monocomando incasso doccia/vasca con deviatore

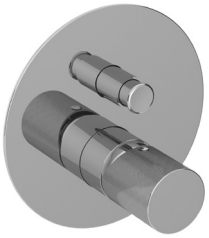

CROMO

CODICE	FINITURA
M7ED621ROC02	ORO
M7ED621ROC04	NICKEL SPAZZOLATO LUCIDO
M7ED621ROC08	NERO OPACO
M7ED621ROC32	ORO ROSA
M7ED621ROC38	GRAFITE
M7ED621ROC40	CROMO SPAZZOLATO
M7ED621ROC41	CROMO NERO LUCIDO
M7ED621ROC54	NICKEL SPAZZOLATO N/P
M7ED621ROC63	NERO OPACO GALVANICO
M7ED621ROC88	OTTONE SPAZZOLATO

Ricambi



CR00003V
Ø35

+ OIPIVA35005E

Parte incasso



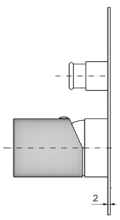

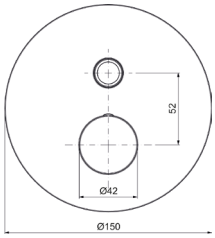

M7ED622ROC00

Parti esterne per monocomando incasso doccia/vasca con deviatore a **2 vie**, interasse mm.100

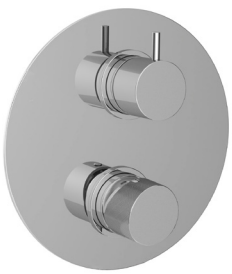

CROMO

CODICE	FINITURA
M7ED622ROC02	ORO
M7ED622ROC04	NICKEL SPAZZOLATO LUCIDO
M7ED622ROC08	NERO OPACO
M7ED622ROC32	ORO ROSA
M7ED622ROC38	GRAFITE
M7ED622ROC40	CROMO SPAZZOLATO
M7ED622ROC41	CROMO NERO LUCIDO
M7ED622ROC54	NICKEL SPAZZOLATO N/P
M7ED622ROC63	NERO OPACO GALVANICO
M7ED622ROC88	OTTONE SPAZZOLATO

Ricambi



CR00003V
Ø35



CR00029V
Ø35 2V

+ OIPIVA35008B

Parte incasso

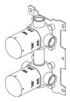

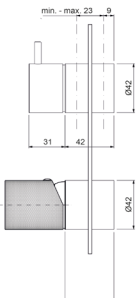

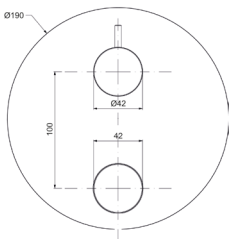

Descrizioni e caratteristiche tecniche non sono impegnative e possono variare senza preavviso

M7ED122ROC00

Parti esterne per monocomando incasso doccia/vasca con deviatore a **2 vie**, piastre tonde, interasse mm.120





Ricambi



CR00003V Ø35



CR00029V Ø35 2V

CROMO

CODICE	FINITURA
M7ED122ROC02	ORO
M7ED122ROC04	NICKEL SPAZZOLATO LUCIDO
M7ED122ROC08	NERO OPACO
M7ED122ROC32	ORO ROSA
M7ED122ROC38	GRAFITE
M7ED122ROC40	CROMO SPAZZOLATO
M7ED122ROC41	CROMO NERO LUCIDO
M7ED122ROC54	NICKEL SPAZZOLATO N/P
M7ED122ROC63	NERO OPACO GALVANICO
M7ED122ROC88	OTTONE SPAZZOLATO

+ OIPIVA35007B

Parte incasso

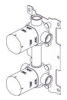

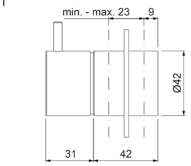

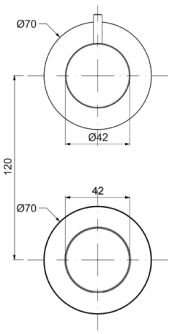

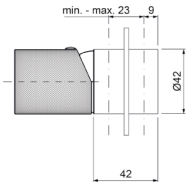

M7ED623ROC00

Parti esterne per monocomando incasso doccia/vasca con deviatore a **3 vie**, interasse mm.100

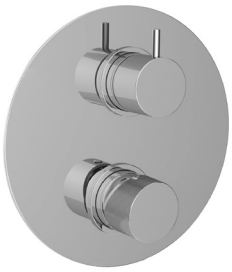

Ricambi



CR00003V Ø35



CR00022V Ø35 3V

CROMO

CODICE	FINITURA
M7ED623ROC02	ORO
M7ED623ROC04	NICKEL SPAZZOLATO LUCIDO
M7ED623ROC08	NERO OPACO
M7ED623ROC32	ORO ROSA
M7ED623ROC38	GRAFITE
M7ED623ROC40	CROMO SPAZZOLATO
M7ED623ROC41	CROMO NERO LUCIDO
M7ED623ROC54	NICKEL SPAZZOLATO N/P
M7ED623ROC63	NERO OPACO GALVANICO
M7ED623ROC88	OTTONE SPAZZOLATO

+ OIPIVA35012B

Parte incasso



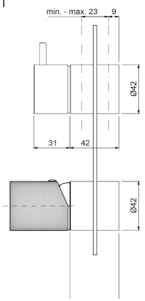

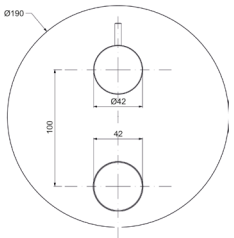

M7ED123ROC00

Parti esterne per monocomando incasso doccia/vasca con deviatore a **3 vie**, piastre tonde, interasse mm.120





Ricambi



CR00003V Ø35



CR00022V Ø35 3V

CROMO

CODICE	FINITURA
M7ED123ROC02	ORO
M7ED123ROC04	NICKEL SPAZZOLATO LUCIDO
M7ED123ROC08	NERO OPACO
M7ED123ROC32	ORO ROSA
M7ED123ROC38	GRAFITE
M7ED123ROC40	CROMO SPAZZOLATO
M7ED123ROC41	CROMO NERO LUCIDO
M7ED123ROC54	NICKEL SPAZZOLATO N/P
M7ED123ROC63	NERO OPACO GALVANICO
M7ED123ROC88	OTTONE SPAZZOLATO

+ OIPIVA35011B

Parte incasso

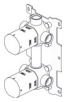

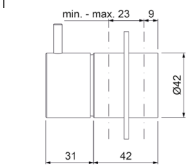

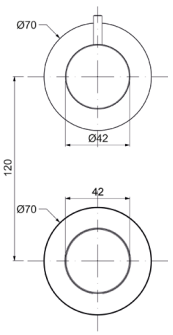

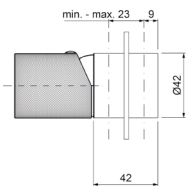

M7BD001ROC00



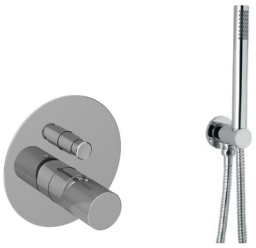

Kit doccia composto da:
art. M7ED621ROC00, art. WESB006ROC00,
art. WESD005ROC00

CROMO

CODICE	FINITURA
M7BD001ROC02	ORO
M7BD001ROC04	NICKEL SPAZZOLATO LUCIDO
M7BD001ROC08	NERO OPACO
M7BD001ROC32	ORO ROSA
M7BD001ROC38	GRAFITE
M7BD001ROC40	CROMO SPAZZOLATO
M7BD001ROC41	CROMO NERO LUCIDO
M7BD001ROC54	NICKEL SPAZZOLATO N/P
M7BD001ROC63	NERO OPACO GALVANICO
M7BD001ROC88	OTTONE SPAZZOLATO

+ OIPIVA35005E

Parte incasso

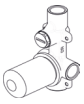

Ricambi



CR00003V
Ø35

M7CD029ROC00



Monocomando esterno **doccia** con colonna doccia in ottone telescopica e orientabile, centrale scorrevole in ottone, soffione tondo in **ottone Ø200**, doccia anticalcare monogetto tonda e flessibile cm.150

CROMO

CODICE	FINITURA
M7CD029ROC02	ORO
M7CD029ROC04	NICKEL SPAZZOLATO LUCIDO
M7CD029ROC08	NERO OPACO
M7CD029ROC32	ORO ROSA
M7CD029ROC38	GRAFITE
M7CD029ROC40	CROMO SPAZZOLATO
M7CD029ROC41	CROMO NERO LUCIDO
M7CD029ROC54	NICKEL SPAZZOLATO N/P
M7CD029ROC63	NERO OPACO GALVANICO
M7CD029ROC88	OTTONE SPAZZOLATO

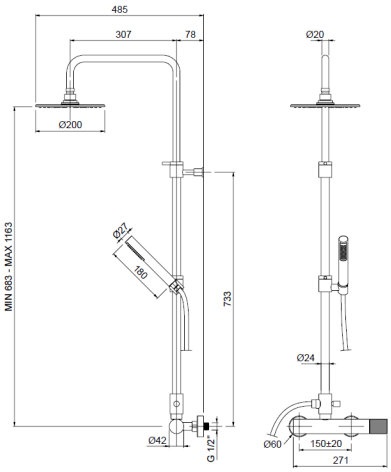

Ricambi



CR00003V
Ø35

Descrizioni e caratteristiche tecniche non sono impegnative e possono variare senza preavviso

MICRO80

Design by Oioli Lab RD



M8LS000ROC00

Monocomando lavabo con scarico automatico 1”1/4



Ricambi



CR00030V Ø30 | AR00046V 16,5×1 | FL00001V

KT00004V

CROMO

CODICE	FINITURA
M8LS000ROC02	ORO
M8LS000ROC04	NICKEL SPAZZOLATO LUCIDO
M8LS000ROC08	NERO OPACO
M8LS000ROC32	ORO ROSA
M8LS000ROC38	GRAFITE
M8LS000ROC40	CROMO SPAZZOLATO
M8LS000ROC41	CROMO NERO LUCIDO
M8LS000ROC54	NICKEL SPAZZOLATO N/P
M8LS000ROC63	NERO OPACO GALVANICO
M8LS000ROC88	OTTONE SPAZZOLATO

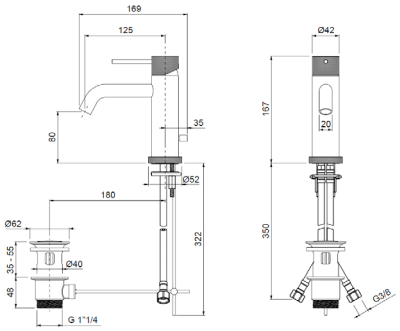

M8LT001ROC00

Monocomando lavabo testa cieca



Ricambi



CR00030V Ø30 | AR00046V 16,5×1 | FL00001V

KT00004V

CROMO

CODICE	FINITURA
M8LT001ROC02	ORO
M8LT001ROC04	NICKEL SPAZZOLATO LUCIDO
M8LT001ROC08	NERO OPACO
M8LT001ROC32	ORO ROSA
M8LT001ROC38	GRAFITE
M8LT001ROC40	CROMO SPAZZOLATO
M8LT001ROC41	CROMO NERO LUCIDO
M8LT001ROC54	NICKEL SPAZZOLATO N/P
M8LT001ROC63	NERO OPACO GALVANICO
M8LT001ROC88	OTTONE SPAZZOLATO

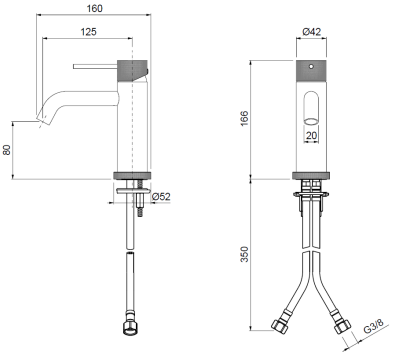

M8LS003ROC00

Monocomando lavabo medio con scarico automatico 1”1/4



Ricambi

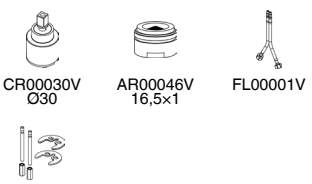

CR00030V Ø30 | AR00046V 16,5×1 | FL00001V

KT00004V

CROMO

CODICE	FINITURA
M8LS003ROC02	ORO
M8LS003ROC04	NICKEL SPAZZOLATO LUCIDO
M8LS003ROC08	NERO OPACO
M8LS003ROC32	ORO ROSA
M8LS003ROC38	GRAFITE
M8LS003ROC40	CROMO SPAZZOLATO
M8LS003ROC41	CROMO NERO LUCIDO
M8LS003ROC54	NICKEL SPAZZOLATO N/P
M8LS003ROC63	NERO OPACO GALVANICO
M8LS003ROC88	OTTONE SPAZZOLATO

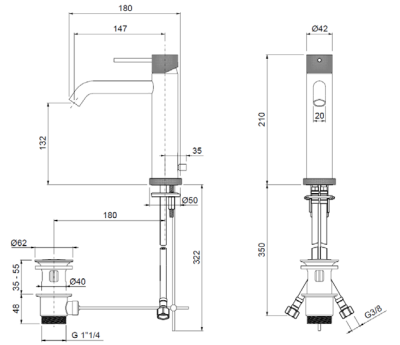

M8LT003ROC00

Monocomando lavabo medio testa cieca



CROMO

CODICE	FINITURA
M8LT003C02	ORO
M8LT003C04	NICKEL SPAZZOLATO LUCIDO
M8LT003C08	NERO OPACO
M8LT003C32	ORO ROSA
M8LT003C38	GRAFITE
M8LT003C40	CROMO SPAZZOLATO
M8LT003C41	CROMO NERO LUCIDO
M8LT003C54	NICKEL SPAZZOLATO N/P
M8LT003C63	NERO OPACO GALVANICO
M8LT003C88	OTTONE SPAZZOLATO

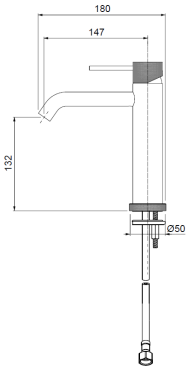

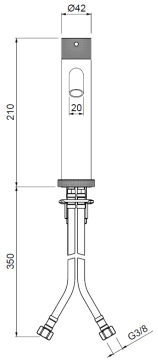

Ricambi

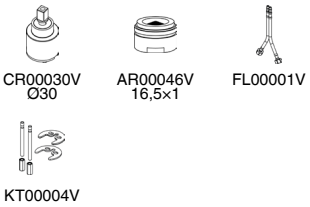

M8LT004ROC00

Monocomando lavabo alto testa cieca, **BOCCA CM.20**



CROMO

CODICE	FINITURA
M8LT004ROC02	ORO
M8LT004ROC04	NICKEL SPAZZOLATO LUCIDO
M8LT004ROC08	NERO OPACO
M8LT004ROC32	ORO ROSA
M8LT004ROC38	GRAFITE
M8LT004ROC40	CROMO SPAZZOLATO
M8LT004ROC41	CROMO NERO LUCIDO
M8LT004ROC54	NICKEL SPAZZOLATO N/P
M8LT004ROC63	NERO OPACO GALVANICO
M8LT004ROC88	OTTONE SPAZZOLATO

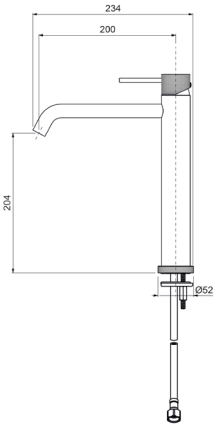

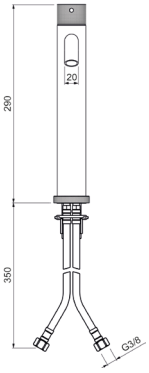

Ricambi

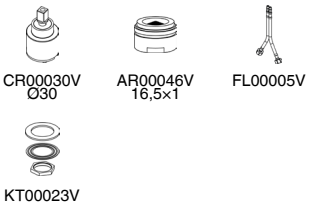

M8LT104ROC00

Monocomando lavabo alto testa cieca, **BOCCA CM.15**



CROMO

CODICE	FINITURA
M8LT104ROC02	ORO
M8LT104ROC04	NICKEL SPAZZOLATO LUCIDO
M8LT104ROC08	NERO OPACO
M8LT104ROC32	ORO ROSA
M8LT104ROC38	GRAFITE
M8LT104ROC40	CROMO SPAZZOLATO
M8LT104ROC41	CROMO NERO LUCIDO
M8LT104ROC54	NICKEL SPAZZOLATO N/P
M8LT104ROC63	NERO OPACO GALVANICO
M8LT104ROC88	OTTONE SPAZZOLATO

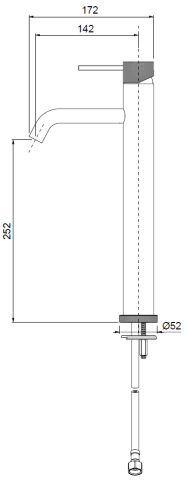

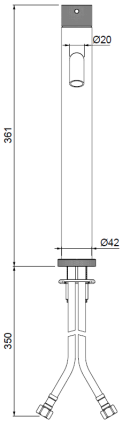

Ricambi

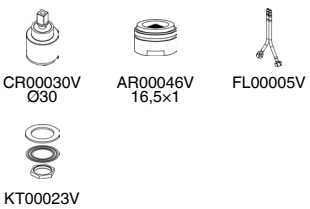

Descrizioni e caratteristiche tecniche non sono impegnative e possono variare senza preavviso

M8BS005ROC00

Monocomando bidet con scarico automatico 1”1/4



CROMO

CODICE	FINITURA
M8BS005ROC02	ORO
M8BS005ROC04	NICKEL SPAZZOLATO LUCIDO
M8BS005ROC08	NERO OPACO
M8BS005ROC32	ORO ROSA
M8BS005ROC38	GRAFITE
M8BS005ROC40	CROMO SPAZZOLATO
M8BS005ROC41	CROMO NERO LUCIDO
M8BS005ROC54	NICKEL SPAZZOLATO N/P
M8BS005ROC63	NERO OPACO GALVANICO
M8BS005ROC88	OTTONE SPAZZOLATO

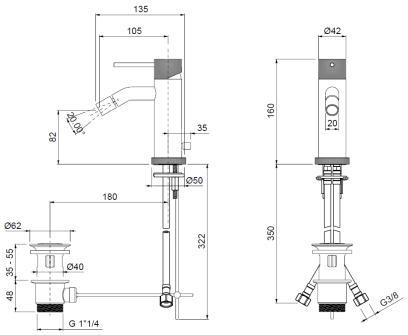

Ricambi

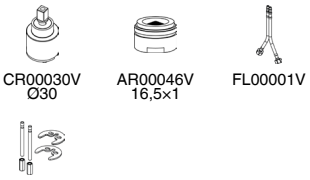

CR00030V Ø30 — AR00046V 16,5×1 — FL00001V

KT00004V

M8BT005ROC00

Monocomando bidet testa cieca



CROMO

CODICE	FINITURA
M8BT005ROC02	ORO
M8BT005ROC04	NICKEL SPAZZOLATO LUCIDO
M8BT005ROC08	NERO OPACO
M8BT005ROC32	ORO ROSA
M8BT005ROC38	GRAFITE
M8BT005ROC40	CROMO SPAZZOLATO
M8BT005ROC41	CROMO NERO LUCIDO
M8BT005ROC54	NICKEL SPAZZOLATO N/P
M8BT005ROC63	NERO OPACO GALVANICO
M8BT005ROC88	OTTONE SPAZZOLATO

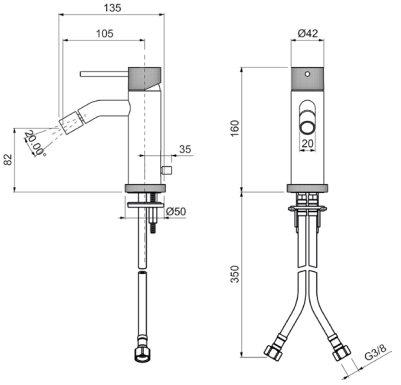

Ricambi

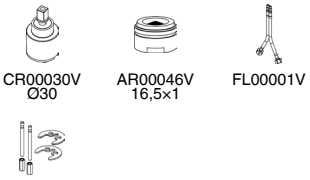

CR00030V Ø30 — AR00046V 16,5×1 — FL00001V

KT00004V

M8EL102ROC00

Parti esterne per monocomando lavabo a parete in 2 parti

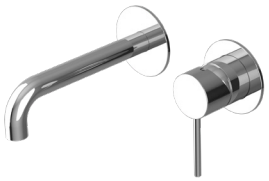

CROMO

CODICE	FINITURA
M8EL102ROC02	ORO
M8EL102ROC04	NICKEL SPAZZOLATO LUCIDO
M8EL102ROC08	NERO OPACO
M8EL102ROC32	ORO ROSA
M8EL102ROC38	GRAFITE
M8EL102ROC40	CROMO SPAZZOLATO
M8EL102ROC41	CROMO NERO LUCIDO
M8EL102ROC54	NICKEL SPAZZOLATO N/P
M8EL102ROC63	NERO OPACO GALVANICO
M8EL102ROC88	OTTONE SPAZZOLATO

+ OIPILA35000E

Parte incasso

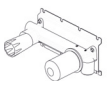

+ OIPILA35001B

Parte incasso

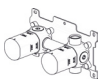

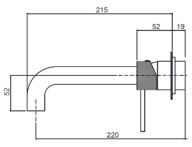

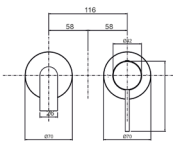

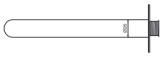



Ricambi



CR00003V Ø35 — AR00046V 16,5×1

M8EL064ROC00

Parti esterne per batteria lavabo a parete 3 fori

+ OIPILA20001E

Parte incasso

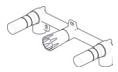



CROMO

CODICE	FINITURA
M8EL064ROC02	ORO
M8EL064ROC04	NICKEL SPAZZOLATO LUCIDO
M8EL064ROC08	NERO OPACO
M8EL064ROC32	ORO ROSA
M8EL064ROC38	GRAFITE
M8EL064ROC40	CROMO SPAZZOLATO
M8EL064ROC41	CROMO NERO LUCIDO
M8EL064ROC54	NICKEL SPAZZOLATO N/P
M8EL064ROC63	NERO OPACO GALVANICO
M8EL064ROC88	OTTONE SPAZZOLATO

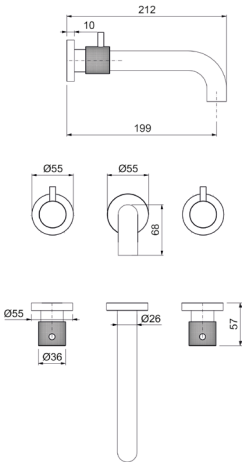

Ricambi



VN00002V 8×20 DX
VN00003V 8×20 SX
AR00058V 24×1

M8LT066ROC00

Batteria lavabo a 3 fori, testa cieca



CROMO

CODICE	FINITURA
M8LT066ROC02	ORO
M8LT066ROC04	NICKEL SPAZZOLATO LUCIDO
M8LT066ROC08	NERO OPACO
M8LT066ROC32	ORO ROSA
M8LT066ROC38	GRAFITE
M8LT066ROC40	CROMO SPAZZOLATO
M8LT066ROC41	CROMO NERO LUCIDO
M8LT066ROC54	NICKEL SPAZZOLATO N/P
M8LT066ROC63	NERO OPACO GALVANICO
M8LT066ROC88	OTTONE SPAZZOLATO

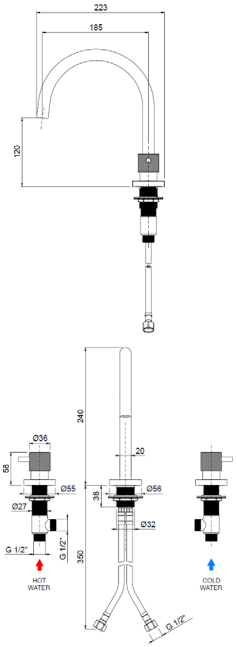

Ricambi



VN00002V 8×20 DX
VN00003V 8×20 SX
AR00050V 18,5×1M



FL00003V 10×1×1/2F cm.35
KT00022V 26×19

M8LT062ROC00

Monoforo lavabo testa cieca, **BOCCA FISSA Ø20**



CROMO

CODICE	FINITURA
M8LT062ROC02	ORO
M8LT062ROC04	NICKEL SPAZZOLATO LUCIDO
M8LT062ROC08	NERO OPACO
M8LT062ROC32	ORO ROSA
M8LT062ROC38	GRAFITE
M8LT062ROC40	CROMO SPAZZOLATO
M8LT062ROC41	CROMO NERO LUCIDO
M8LT062ROC54	NICKEL SPAZZOLATO N/P
M8LT062ROC63	NERO OPACO GALVANICO
M8LT062ROC88	OTTONE SPAZZOLATO

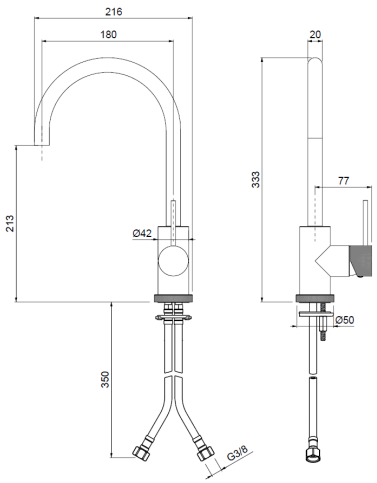

Ricambi



CR00003V Ø35
AR00050V 18,5×1M
FL00001V 10×1×3/8F cm.35



KT00001V L.70

Descrizioni e caratteristiche tecniche non sono impegnative e possono variare senza preavviso

M8LT070ROC00

Monoforo lavabo testa cieca, **BOCCA FISSA Ø20**



CROMO

CODICE	FINITURA
M8LT070ROC02	ORO
M8LT070ROC04	NICKEL SPAZZOLATO LUCIDO
M8LT070ROC08	NERO OPACO
M8LT070ROC32	ORO ROSA
M8LT070ROC38	GRAFITE
M8LT070ROC40	CROMO SPAZZOLATO
M8LT070ROC41	CROMO NERO LUCIDO
M8LT070ROC54	NICKEL SPAZZOLATO N/P
M8LT070ROC63	NERO OPACO GALVANICO
M8LT070ROC88	OTTONE SPAZZOLATO

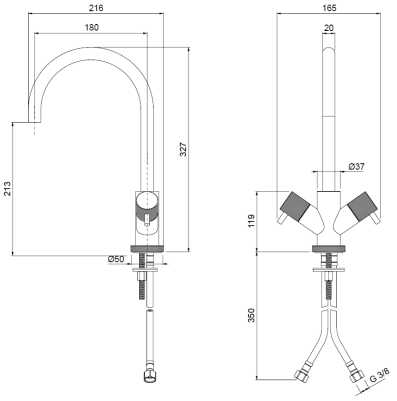

Ricambi

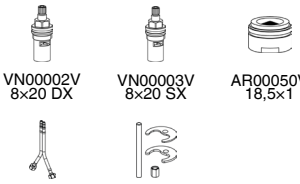

M8BT065ROC00

Monoforo bidet testa cieca, **BOCCA FISSA Ø20**



CROMO

CODICE	FINITURA
M8BT065ROC02	ORO
M8BT065ROC04	NICKEL SPAZZOLATO LUCIDO
M8BT065ROC08	NERO OPACO
M8BT065ROC32	ORO ROSA
M8BT065ROC38	GRAFITE
M8BT065ROC40	CROMO SPAZZOLATO
M8BT065ROC41	CROMO NERO LUCIDO
M8BT065ROC54	NICKEL SPAZZOLATO N/P
M8BT065ROC63	NERO OPACO GALVANICO
M8BT065ROC88	OTTONE SPAZZOLATO

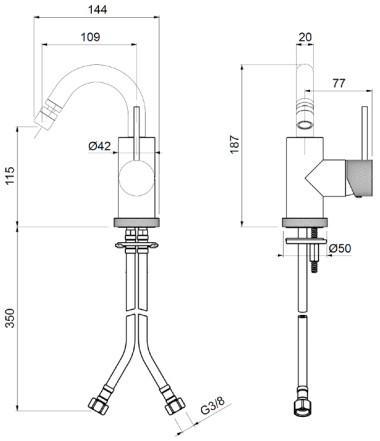

Ricambi



M8BT075ROC00

Monoforo bidet testa cieca, **BOCCA FISSA Ø20**



CROMO

CODICE	FINITURA
M8BT070ROC02	ORO
M8BT070ROC04	NICKEL SPAZZOLATO LUCIDO
M8BT070ROC08	NERO OPACO
M8BT070ROC32	ORO ROSA
M8BT070ROC38	GRAFITE
M8BT070ROC40	CROMO SPAZZOLATO
M8BT070ROC41	CROMO NERO LUCIDO
M8BT070ROC54	NICKEL SPAZZOLATO N/P
M8BT070ROC63	NERO OPACO GALVANICO
M8BT070ROC88	OTTONE SPAZZOLATO

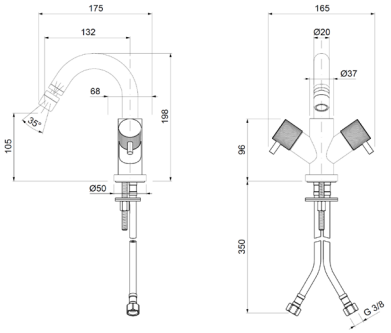

Ricambi

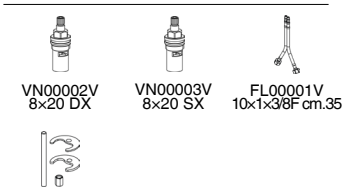

M8BS067ROC00

Batteria bidet a 3 fori con scarico automatico 1”1/4



CROMO

CODICE	FINITURA
M8BS067ROC02	ORO
M8BS067ROC04	NICKEL SPAZZOLATO LUCIDO
M8BS067ROC08	NERO OPACO
M8BS067ROC32	ORO ROSA
M8BS067ROC38	GRAFITE
M8BS067ROC40	CROMO SPAZZOLATO
M8BS067ROC41	CROMO NERO LUCIDO
M8BS067ROC54	NICKEL SPAZZOLATO N/P
M8BS067ROC63	NERO OPACO GALVANICO
M8BS067ROC88	OTTONE SPAZZOLATO

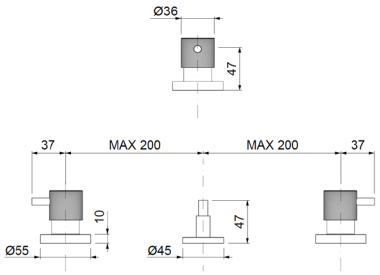

Ricambi



VN00002V 8x20 DX
VN00003V 8x20 SX
KT00010V 1/2

M8BT068ROC00

Batteria bidet a 3 fori testa cieca con bocca



CROMO

CODICE	FINITURA
M8BS068ROC02	ORO
M8BS068ROC04	NICKEL SPAZZOLATO LUCIDO
M8BS068ROC08	NERO OPACO
M8BS068ROC32	ORO ROSA
M8BS068ROC38	GRAFITE
M8BS068ROC40	CROMO SPAZZOLATO
M8BS068ROC41	CROMO NERO LUCIDO
M8BS068ROC54	NICKEL SPAZZOLATO N/P
M8BS068ROC63	NERO OPACO GALVANICO
M8BS068ROC88	OTTONE SPAZZOLATO

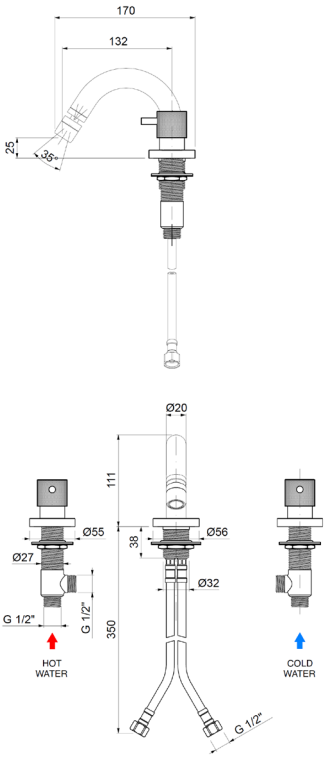

Ricambi

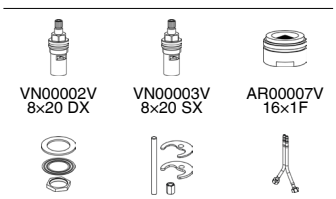

VN00002V 8x20 DX
VN00003V 8x20 SX
AR00007V 16x1F
KT00022V 26x19
KT00001V L.70
FL00003V 10x1x1/2F cm.35

Descrizioni e caratteristiche tecniche non sono impegnative e possono variare senza preavviso

M8LT072ROC00

Monocomando lavabo 2 fori, testa cieca



Ricambi

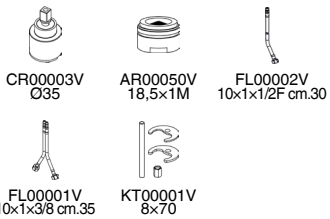

CROMO

CODICE	FINITURA
M8LT072ROC02	ORO
M8LT072ROC04	NICKEL SPAZZOLATO LUCIDO
M8LT072ROC08	NERO OPACO
M8LT072ROC32	ORO ROSA
M8LT072ROC38	GRAFITE
M8LT072ROC40	CROMO SPAZZOLATO
M8LT072ROC41	CROMO NERO LUCIDO
M8LT072ROC54	NICKEL SPAZZOLATO N/P
M8LT072ROC63	NERO OPACO GALVANICO
M8LT072ROC88	OTTONE SPAZZOLATO

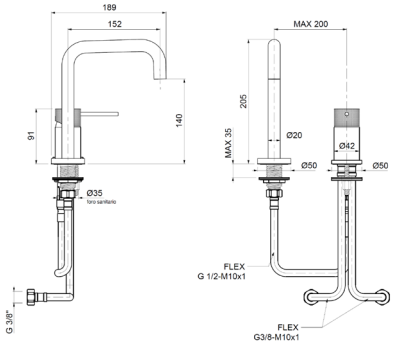

M8LT073ROC00

Monocomando lavabo 2 fori, testa cieca



Ricambi

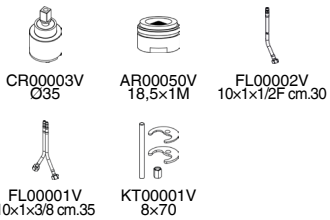

CROMO

CODICE	FINITURA
M8LT073ROC02	ORO
M8LT073ROC04	NICKEL SPAZZOLATO LUCIDO
M8LT073ROC08	NERO OPACO
M8LT073ROC32	ORO ROSA
M8LT073ROC38	GRAFITE
M8LT073ROC40	CROMO SPAZZOLATO
M8LT073ROC41	CROMO NERO LUCIDO
M8LT073ROC54	NICKEL SPAZZOLATO N/P
M8LT073ROC63	NERO OPACO GALVANICO
M8LT073ROC88	OTTONE SPAZZOLATO

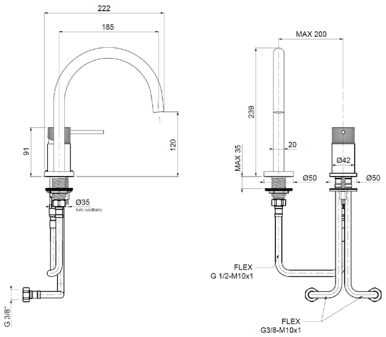

M8BV006ROC00

Monocomando 4 fori per bordo vasca con doccia



Ricambi

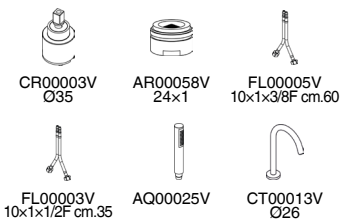

CROMO

CODICE	FINITURA
M8BV006ROC02	ORO
M8BV006ROC04	NICKEL SPAZZOLATO LUCIDO
M8BV006ROC08	NERO OPACO
M8BV006ROC32	ORO ROSA
M8BV006ROC38	GRAFITE
M8BV006ROC40	CROMO SPAZZOLATO
M8BV006ROC41	CROMO NERO LUCIDO
M8BV006ROC54	NICKEL SPAZZOLATO N/P
M8BV006ROC63	NERO OPACO GALVANICO
M8BV006ROC88	OTTONE SPAZZOLATO

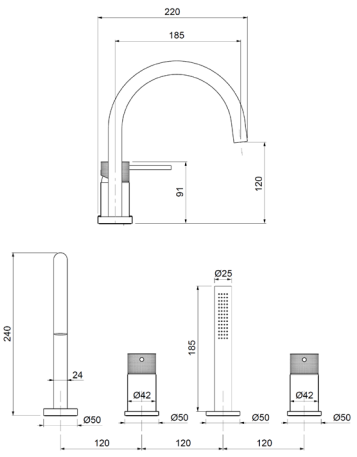

M8VE010ROC00

Monocomando esterno per vasca con kit doccia



Ricambi


CR00003V
Ø35


AR00060V
28×1


AQ00025V


FL00037V
CM.150

CROMO

CODICE	FINITURA
M8VE010ROC02	ORO
M8VE010ROC04	NICKEL SPAZZOLATO LUCIDO
M8VE010ROC08	NERO OPACO
M8VE010ROC32	ORO ROSA
M8VE010ROC38	GRAFITE
M8VE010ROC40	CROMO SPAZZOLATO
M8VE010ROC41	CROMO NERO LUCIDO
M8VE010ROC54	NICKEL SPAZZOLATO N/P
M8VE010ROC63	NERO OPACO GALVANICO
M8VE010ROC88	OTTONE SPAZZOLATO

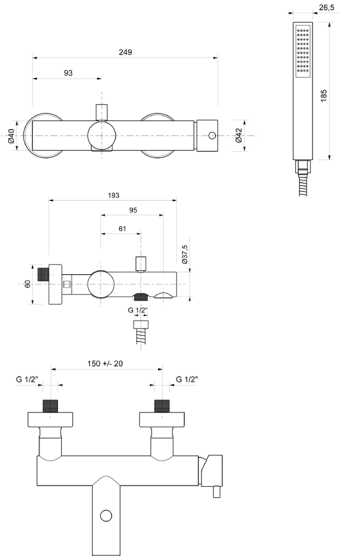

M8DE025ROC00

Monocomando esterno doccia attacco flessibile 1/2”

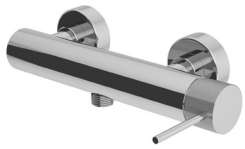

Ricambi


CR00003V
Ø35

CROMO

CODICE	FINITURA
M8DE025ROC02	ORO
M8DE025ROC04	NICKEL SPAZZOLATO LUCIDO
M8DE025ROC08	NERO OPACO
M8DE025ROC32	ORO ROSA
M8DE025ROC38	GRAFITE
M8DE025ROC40	CROMO SPAZZOLATO
M8DE025ROC41	CROMO NERO LUCIDO
M8DE025ROC54	NICKEL SPAZZOLATO N/P
M8DE025ROC63	NERO OPACO GALVANICO
M8DE025ROC88	OTTONE SPAZZOLATO

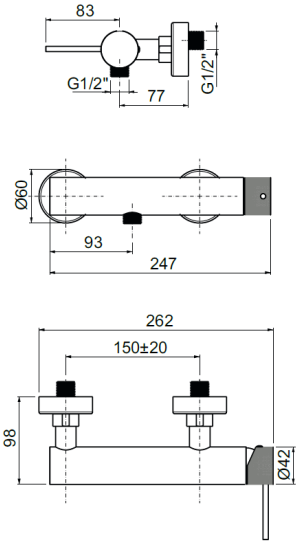

M8DE026ROC00

Monocomando esterno doccia con attacco **superiore 3/4”**

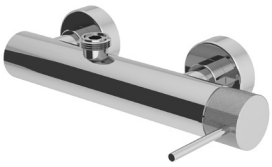

Ricambi


CR00003V
Ø35

CROMO

CODICE	FINITURA
M8DE026ROC02	ORO
M8DE026ROC04	NICKEL SPAZZOLATO LUCIDO
M8DE026ROC08	NERO OPACO
M8DE026ROC32	ORO ROSA
M8DE026ROC38	GRAFITE
M8DE026ROC40	CROMO SPAZZOLATO
M8DE026ROC41	CROMO NERO LUCIDO
M8DE026ROC54	NICKEL SPAZZOLATO N/P
M8DE026ROC63	NERO OPACO GALVANICO
M8DE026ROC88	OTTONE SPAZZOLATO

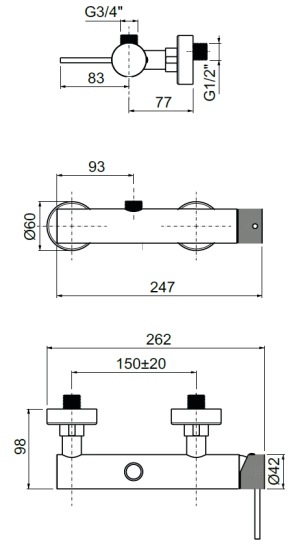

Descrizioni e caratteristiche tecniche non sono impegnative e possono variare senza preavviso

M8EV009ROC00

Parti esterne per monocomando incasso vasca con doccia
BOCCA Ø26



Ricambi

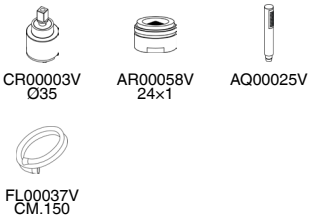

CROMO

CODICE	FINITURA
M8EV009ROC02	ORO
M8EV009ROC04	NICKEL SPAZZOLATO LUCIDO
M8EV009ROC08	NERO OPACO
M8EV009ROC32	ORO ROSA
M8EV009ROC38	GRAFITE
M8EV009ROC40	CROMO SPAZZOLATO
M8EV009ROC41	CROMO NERO LUCIDO
M8EV009ROC54	NICKEL SPAZZOLATO N/P
M8EV009ROC63	NERO OPACO GALVANICO
M8EV009ROC88	OTTONE SPAZZOLATO

+ OIPIVA35002E

Parte incasso

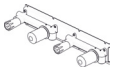

+ OIPIVA35022B

Parte incasso

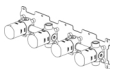

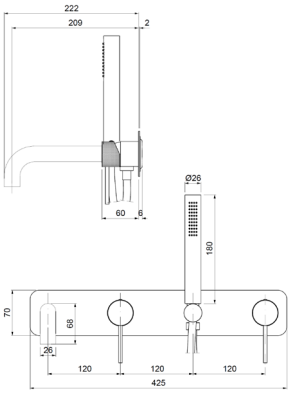

M8EV109ROC00

Parti esterne per monocomando incasso vasca con doccia, piastre tonde, **BOCCA Ø26**



Ricambi

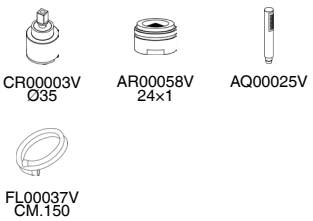

CROMO

CODICE	FINITURA
M8EV109ROC02	ORO
M8EV109ROC04	NICKEL SPAZZOLATO LUCIDO
M8EV109ROC08	NERO OPACO
M8EV109ROC32	ORO ROSA
M8EV109ROC38	GRAFITE
M8EV109ROC40	CROMO SPAZZOLATO
M8EV109ROC41	CROMO NERO LUCIDO
M8EV109ROC54	NICKEL SPAZZOLATO N/P
M8EV109ROC63	NERO OPACO GALVANICO
M8EV109ROC88	OTTONE SPAZZOLATO

+ OIPIVA35002E

Parte incasso

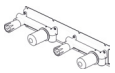

+ OIPIVA35022B

Parte incasso

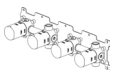

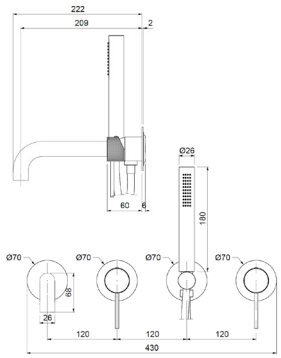

M8EV129ROC00

Parti esterne per monocomando incasso vasca con doccia, senza bocca, piastre tonde



Ricambi

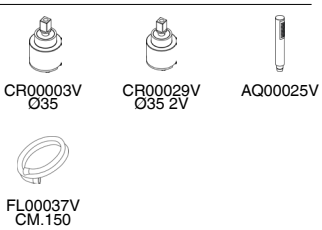

CROMO

CODICE	FINITURA
M8EV129ROC02	ORO
M8EV129ROC04	NICKEL SPAZZOLATO LUCIDO
M8EV129ROC08	NERO OPACO
M8EV129ROC32	ORO ROSA
M8EV129ROC38	GRAFITE
M8EV129ROC40	CROMO SPAZZOLATO
M8EV129ROC41	CROMO NERO LUCIDO
M8EV129ROC54	NICKEL SPAZZOLATO N/P
M8EV129ROC63	NERO OPACO GALVANICO
M8EV129ROC88	OTTONE SPAZZOLATO

+ OIPIVA35006B

Parte incasso

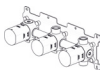

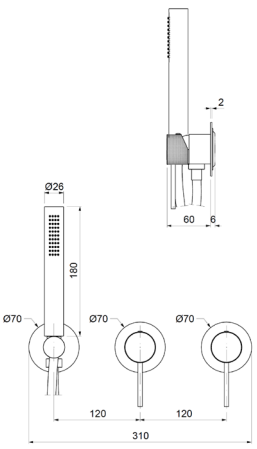

M8EP008ROC00

Parti esterne per monocomando bordo vasca a pavimento con doccia



CROMO

CODICE	FINITURA
M8EP008ROC02	ORO
M8EP008ROC04	NICKEL SPAZZOLATO LUCIDO
M8EP008ROC08	NERO OPACO
M8EP008ROC32	ORO ROSA
M8EP008ROC38	GRAFITE
M8EP008ROC40	CROMO SPAZZOLATO
M8EP008ROC41	CROMO NERO LUCIDO
M8EP008ROC54	NICKEL SPAZZOLATO N/P
M8EP008ROC63	NERO OPACO GALVANICO
M8EP008ROC88	OTTONE SPAZZOLATO

Ricambi


CR00028V
Ø35


CR00029V
Ø35 2V


AR0058V
24×1


FL00031V
10×1MM L.665

AQ00025V


FL00037V
CM.150

+ OIPIVP35001E

Parte incasso



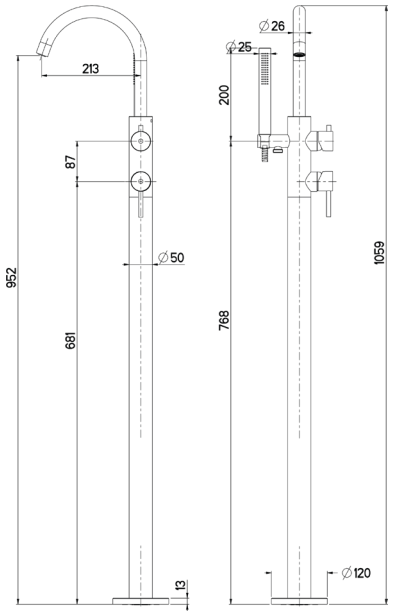

Descrizioni e caratteristiche tecniche non sono impegnative e possono variare senza preavviso

M8ED120ROC00

Parti esterne per monocomando incasso doccia

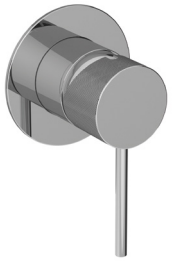

Ricambi



CR00003V
Ø35

CROMO

CODICE	FINITURA
M8ED120ROC02	ORO
M8ED120ROC04	NICKEL SPAZZOLATO LUCIDO
M8ED120ROC08	NERO OPACO
M8ED120ROC32	ORO ROSA
M8ED120ROC38	GRAFITE
M8ED120ROC40	CROMO SPAZZOLATO
M8ED120ROC41	CROMO NERO LUCIDO
M8ED120ROC54	NICKEL SPAZZOLATO N/P
M8ED120ROC63	NERO OPACO GALVANICO
M8ED120ROC88	OTTONE SPAZZOLATO

+ OIPIDC35001E

Parte incasso



+ OIPIDC35002B

Parte incasso



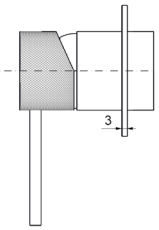

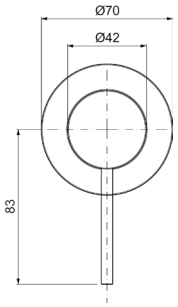

M8ED621ROC00

Parti esterne per monocomando incasso doccia/vasca con deviatore

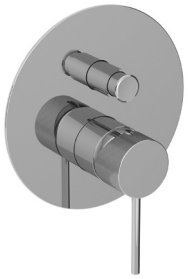

Ricambi



CR00003V
Ø35

CROMO

CODICE	FINITURA
M8ED621ROC02	ORO
M8ED621ROC04	NICKEL SPAZZOLATO LUCIDO
M8ED621ROC08	NERO OPACO
M8ED621ROC32	ORO ROSA
M8ED621ROC38	GRAFITE
M8ED621ROC40	CROMO SPAZZOLATO
M8ED621ROC41	CROMO NERO LUCIDO
M8ED621ROC54	NICKEL SPAZZOLATO N/P
M8ED621ROC63	NERO OPACO GALVANICO
M8ED621ROC88	OTTONE SPAZZOLATO

+ OIPIVA35005E

Parte incasso



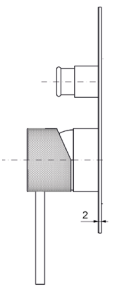

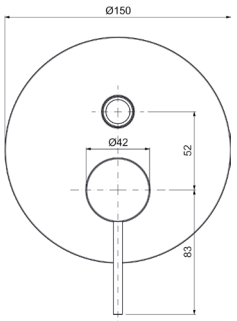

M8ED622ROC00

Parti esterne per monocomando incasso doccia/vasca con deviatore a **2 vie**, interasse mm.100



Ricambi



CR00003V
Ø35



CR00029V
Ø35 2V

CROMO

CODICE	FINITURA
M8ED622ROC02	ORO
M8ED622ROC04	NICKEL SPAZZOLATO LUCIDO
M8ED622ROC08	NERO OPACO
M8ED622ROC32	ORO ROSA
M8ED622ROC38	GRAFITE
M8ED622ROC40	CROMO SPAZZOLATO
M8ED622ROC41	CROMO NERO LUCIDO
M8ED622ROC54	NICKEL SPAZZOLATO N/P
M8ED622ROC63	NERO OPACO GALVANICO
M8ED622ROC88	OTTONE SPAZZOLATO

+ OIPIVA35008B

Parte incasso

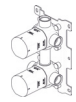

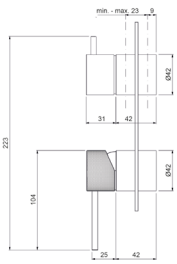

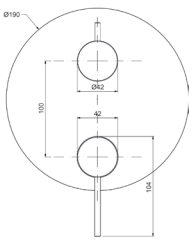

M8ED122ROC00

Parti esterne per monocomando incasso doccia/vasca con deviatore a **2 vie**, piastre tonde, interasse mm.120





CROMO

CODICE	FINITURA
M8ED122ROC02	ORO
M8ED122ROC04	NICKEL SPAZZOLATO LUCIDO
M8ED122ROC08	NERO OPACO
M8ED122ROC32	ORO ROSA
M8ED122ROC38	GRAFITE
M8ED122ROC40	CROMO SPAZZOLATO
M8ED122ROC41	CROMO NERO LUCIDO
M8ED122ROC54	NICKEL SPAZZOLATO N/P
M8ED122ROC63	NERO OPACO GALVANICO
M8ED122ROC88	OTTONE SPAZZOLATO

Ricambi


CR00003V Ø35


CR00029V Ø35 2V

+ OIPIVA35007B

Parte incasso

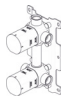

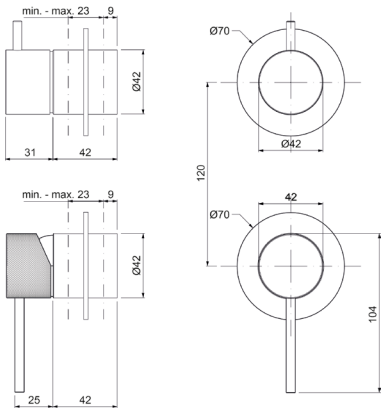

M8ED623ROC00

Parti esterne per monocomando incasso doccia/vasca con deviatore a **3 vie**, interasse mm.100



CROMO

CODICE	FINITURA
M8ED623ROC02	ORO
M8ED623ROC04	NICKEL SPAZZOLATO LUCIDO
M8ED623ROC08	NERO OPACO
M8ED623ROC32	ORO ROSA
M8ED623ROC38	GRAFITE
M8ED623ROC40	CROMO SPAZZOLATO
M8ED623ROC41	CROMO NERO LUCIDO
M8ED623ROC54	NICKEL SPAZZOLATO N/P
M8ED623ROC63	NERO OPACO GALVANICO
M8ED623ROC88	OTTONE SPAZZOLATO

Ricambi


CR00003V Ø35


CR00022V Ø35 3V

+ OIPIVA35012B

Parte incasso



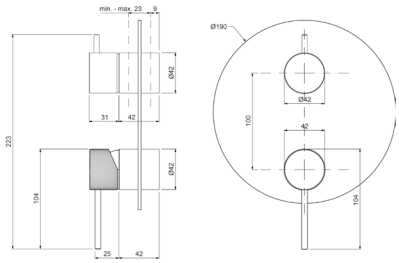

M8ED123ROC00

Parti esterne per monocomando incasso doccia/vasca con deviatore a **3 vie**, piastre tonde, interasse mm.120





CROMO

CODICE	FINITURA
M8ED123ROC02	ORO
M8ED123ROC04	NICKEL SPAZZOLATO LUCIDO
M8ED123ROC08	NERO OPACO
M8ED123ROC32	ORO ROSA
M8ED123ROC38	GRAFITE
M8ED123ROC40	CROMO SPAZZOLATO
M8ED123ROC41	CROMO NERO LUCIDO
M8ED123ROC54	NICKEL SPAZZOLATO N/P
M8ED123ROC63	NERO OPACO GALVANICO
M8ED123ROC88	OTTONE SPAZZOLATO

Ricambi


CR00003V Ø35


CR00022V Ø35 3V

+ OIPIVA35011B

Parte incasso

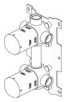

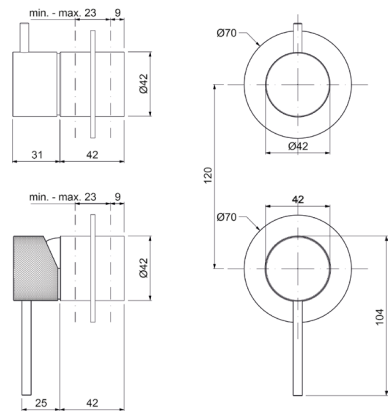

Descrizioni e caratteristiche tecniche non sono impegnative e possono variare senza preavviso

M8BD001ROC00





Kit doccia composto da:
art. M8621ROC00 - art. WESB006ROC00 -
art. WESD005ROC00

CROMO

CODICE	FINITURA
M8BD001ROC02	ORO
M8BD001ROC04	NICKEL SPAZZOLATO LUCIDO
M8BD001ROC08	NERO OPACO
M8BD001ROC32	ORO ROSA
M8BD001ROC38	GRAFITE
M8BD001ROC40	CROMO SPAZZOLATO
M8BD001ROC41	CROMO NERO LUCIDO
M8BD001ROC54	NICKEL SPAZZOLATO N/P
M8BD001ROC63	NERO OPACO GALVANICO
M8BD001ROC88	OTTONE SPAZZOLATO

+ OIPIVA35005E

Parte incasso

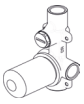

Ricambi



CR00003V
Ø35

M8CD029ROC00



Monocomando esterno **doccia** con colonna doccia in ottone telescopica e orientabile, centrale scorrevole in ottone, soffione tondo in **ottone Ø200**, doccia anticalcare monogetto tonda e flessibile cm.150

CROMO

CODICE	FINITURA
M8CD029ROC02	ORO
M8CD029ROC04	NICKEL SPAZZOLATO LUCIDO
M8CD029ROC08	NERO OPACO
M8CD029ROC32	ORO ROSA
M8CD029ROC38	GRAFITE
M8CD029ROC40	CROMO SPAZZOLATO
M8CD029ROC41	CROMO NERO LUCIDO
M8CD029ROC54	NICKEL SPAZZOLATO N/P
M8CD029ROC63	NERO OPACO GALVANICO
M8CD029ROC88	OTTONE SPAZZOLATO

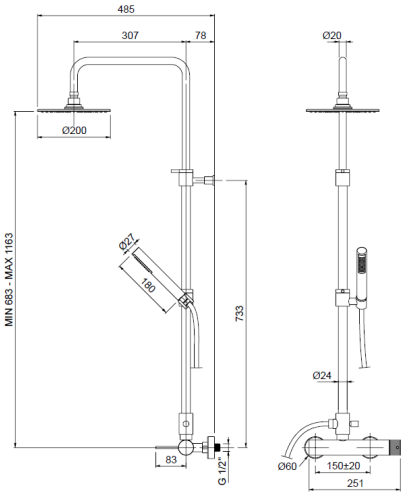

Ricambi



CR00003V
Ø35

TMET020ROC00

Parti esterne per monocomando incasso doccia **termostatico 1 via**



Ricambi



CR00032V

CROMO

CODICE	FINITURA
TMET020ROC02	ORO
TMET020ROC04	NICKEL SPAZZOLATO LUCIDO
TMET020ROC08	NERO OPACO
TMET020ROC32	ORO ROSA
TMET020ROC38	GRAFITE
TMET020ROC40	CROMO SPAZZOLATO
TMET020ROC41	CROMO NERO LUCIDO
TMET020ROC54	NICKEL SPAZZOLATO N/P
TMET020ROC63	NERO OPACO GALVANICO
TMET020ROC88	OTTONE SPAZZOLATO

+ OIPITD20020B

Parte incasso



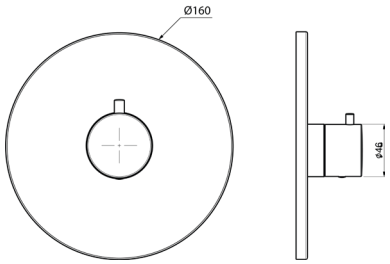

TMET022ROC00

Parti esterne per monocomando incasso doccia/vasca **termostatico** con deviatore a **2 vie**



Ricambi



CR00032V



CR00033V
DEVIATORE

CROMO

CODICE	FINITURA
TMET022ROC02	ORO
TMET022ROC04	NICKEL SPAZZOLATO LUCIDO
TMET022ROC08	NERO OPACO
TMET022ROC32	ORO ROSA
TMET022ROC38	GRAFITE
TMET022ROC40	CROMO SPAZZOLATO
TMET022ROC41	CROMO NERO LUCIDO
TMET022ROC54	NICKEL SPAZZOLATO N/P
TMET022ROC63	NERO OPACO GALVANICO
TMET022ROC88	OTTONE SPAZZOLATO

+ OIPITD20022B

Parte incasso



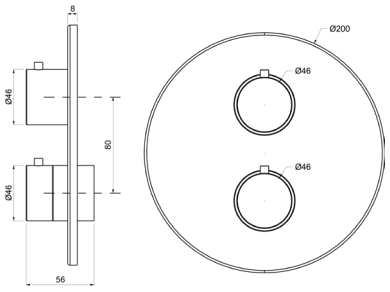

TMET023ROC00

Parti esterne per monocomando incasso doccia/vasca **termostatico** con deviatore a **3 vie**



Ricambi



CR00032V



CR00034V
DEV. C/STOP

CROMO

CODICE	FINITURA
TMET023ROC02	ORO
TMET023ROC04	NICKEL SPAZZOLATO LUCIDO
TMET023ROC08	NERO OPACO
TMET023ROC32	ORO ROSA
TMET023ROC38	GRAFITE
TMET023ROC40	CROMO SPAZZOLATO
TMET023ROC41	CROMO NERO LUCIDO
TMET023ROC54	NICKEL SPAZZOLATO N/P
TMET023ROC63	NERO OPACO GALVANICO
TMET023ROC88	OTTONE SPAZZOLATO

+ OIPITD20023B

Parte incasso



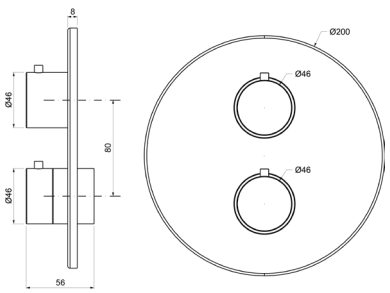

Descrizioni e caratteristiche tecniche non sono impegnative e possono variare senza preavviso

MIER085ROC00

Parti esterne per rubinetto ad incasso da 1/2”



CROMO

CODICE	FINITURA
MIER085ROC02	ORO
MIER085ROC04	NICKEL SPAZZOLATO LUCIDO
MIER085ROC08	NERO OPACO
MIER085ROC32	ORO ROSA
MIER085ROC38	GRAFITE
MIER085ROC40	CROMO SPAZZOLATO
MIER085ROC41	CROMO NERO LUCIDO
MIER085ROC54	NICKEL SPAZZOLATO N/P
MIER085ROC63	NERO OPACO GALVANICO
MIER085ROC88	OTTONE SPAZZOLATO

Ricambi



VN00002V
8x20 DX

+ OIPIRA20001E

Parte incasso



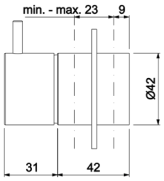

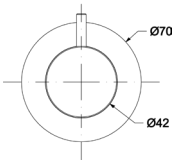

MIED087ROC00

Parti esterne per deviatore ceramico a **1 entrata e 2 uscite**



CROMO

CODICE	FINITURA
MIED087ROC02	ORO
MIED087ROC04	NICKEL SPAZZOLATO LUCIDO
MIED087ROC08	NERO OPACO
MIED087ROC32	ORO ROSA
MIED087ROC38	GRAFITE
MIED087ROC40	CROMO SPAZZOLATO
MIED087ROC41	CROMO NERO LUCIDO
MIED087ROC54	NICKEL SPAZZOLATO N/P
MIED087ROC63	NERO OPACO GALVANICO
MIED087ROC88	OTTONE SPAZZOLATO

Ricambi



CR00029V
Ø35 2V

+ OIPIDD20001E

Parte incasso



+ OIPIDD35001B

Parte incasso



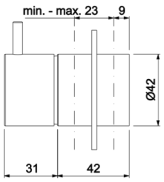

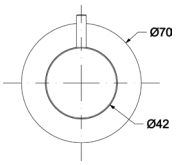

MIED088ROC00

Parti esterne per deviatore ceramico a **1 entrata e 3 uscite**



CROMO

CODICE	FINITURA
MIED088ROC02	ORO
MIED088ROC04	NICKEL SPAZZOLATO LUCIDO
MIED088ROC08	NERO OPACO
MIED088ROC32	ORO ROSA
MIED088ROC38	GRAFITE
MIED088ROC40	CROMO SPAZZOLATO
MIED088ROC41	CROMO NERO LUCIDO
MIED088ROC54	NICKEL SPAZZOLATO N/P
MIED088ROC63	NERO OPACO GALVANICO
MIED088ROC88	OTTONE SPAZZOLATO

Ricambi



CR00022V
Ø35 3V

+ OIPIDD35003B

Parte incasso



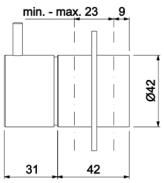

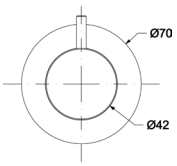

WESI001ROC00

Soffione anticalcare monogetto **incasso inox a soffitto Ø300**

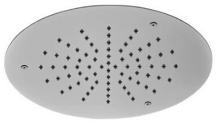

CROMO

CODICE	FINITURA
WESI001ROC02	ORO
WESI001ROC04	NICKEL SPAZZOLATO LUCIDO
WESI001ROC08	NERO OPACO
WESI001ROC32	ORO ROSA
WESI001ROC38	GRAFITE
WESI001ROC40	CROMO SPAZZOLATO
WESI001ROC41	CROMO NERO LUCIDO
WESI001ROC54	NICKEL SPAZZOLATO N/P
WESI001ROC63	NERO OPACO GALVANICO
WESI001ROC88	OTTONE SPAZZOLATO

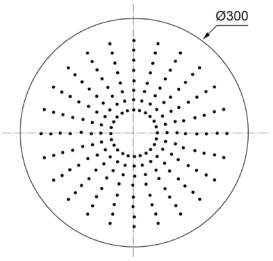

WESI002ROC00

Soffione anticalcare monogetto **incasso inox a soffitto Ø400**

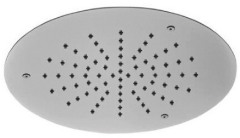

CROMO

CODICE	FINITURA
WESI002ROC02	ORO
WESI002ROC04	NICKEL SPAZZOLATO LUCIDO
WESI002ROC08	NERO OPACO
WESI002ROC32	ORO ROSA
WESI002ROC38	GRAFITE
WESI002ROC40	CROMO SPAZZOLATO
WESI002ROC41	CROMO NERO LUCIDO
WESI002ROC54	NICKEL SPAZZOLATO N/P
WESI002ROC63	NERO OPACO GALVANICO
WESI002ROC88	OTTONE SPAZZOLATO

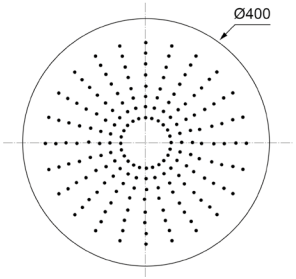

WESI003ROC00

Soffione anticalcare monogetto **incasso inox a soffitto Ø500**

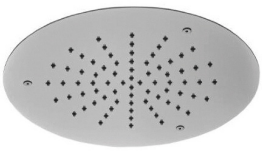

CROMO

CODICE	FINITURA
WESI003ROC02	ORO
WESI003ROC04	NICKEL SPAZZOLATO LUCIDO
WESI003ROC08	NERO OPACO
WESI003ROC32	ORO ROSA
WESI003ROC38	GRAFITE
WESI003ROC40	CROMO SPAZZOLATO
WESI003ROC41	CROMO NERO LUCIDO
WESI003ROC54	NICKEL SPAZZOLATO N/P
WESI003ROC63	NERO OPACO GALVANICO
WESI003ROC88	OTTONE SPAZZOLATO

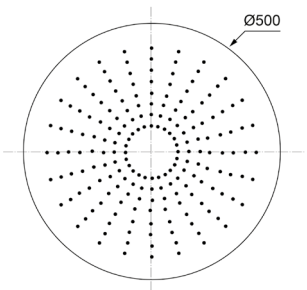

Descrizioni e caratteristiche tecniche non sono impegnative e possono variare senza preavviso

WESB003ROC00

Braccio doccia tondo in **ottone cm.35** con soffione anticalcare monogetto tondo in **ottone Ø200**



CROMO

CODICE	FINITURA
WESB003ROC02	ORO
WESB003ROC04	NICKEL SPAZZOLATO LUCIDO
WESB003ROC08	NERO OPACO
WESB003ROC32	ORO ROSA
WESB003ROC38	GRAFITE
WESB003ROC40	CROMO SPAZZOLATO
WESB003ROC41	CROMO NERO LUCIDO
WESB003ROC54	NICKEL SPAZZOLATO N/P
WESB003ROC63	NERO OPACO GALVANICO
WESB003ROC88	OTTONE SPAZZOLATO

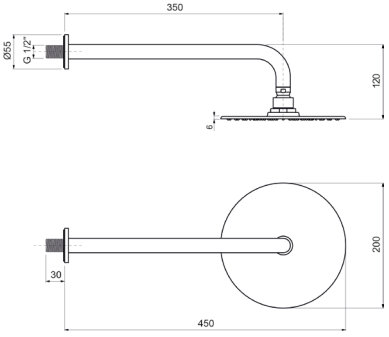

WESB006ROC00

Braccio doccia tondo in **ottone cm.35** con soffione anticalcare monogetto tondo in **ottone Ø250**



CROMO

CODICE	FINITURA
WESB006ROC02	ORO
WESB006ROC04	NICKEL SPAZZOLATO LUCIDO
WESB006ROC08	NERO OPACO
WESB006ROC32	ORO ROSA
WESB006ROC38	GRAFITE
WESB006ROC40	CROMO SPAZZOLATO
WESB006ROC41	CROMO NERO LUCIDO
WESB006ROC54	NICKEL SPAZZOLATO N/P
WESB006ROC63	NERO OPACO GALVANICO
WESB006ROC88	OTTONE SPAZZOLATO

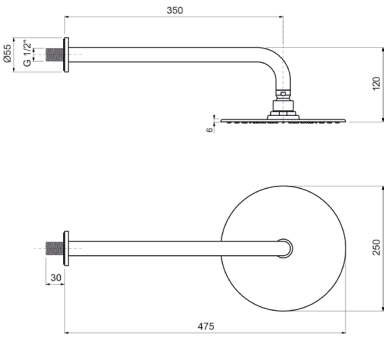

WESB009ROC00

Braccio doccia tondo in **ottone cm.35** con soffione anticalcare monogetto tondo in **ottone Ø300**



CROMO

CODICE	FINITURA
WESB009ROC02	ORO
WESB009ROC04	NICKEL SPAZZOLATO LUCIDO
WESB009ROC08	NERO OPACO
WESB009ROC32	ORO ROSA
WESB009ROC38	GRAFITE
WESB009ROC40	CROMO SPAZZOLATO
WESB009ROC41	CROMO NERO LUCIDO
WESB009ROC54	NICKEL SPAZZOLATO N/P
WESB009ROC63	NERO OPACO GALVANICO
WESB009ROC88	OTTONE SPAZZOLATO

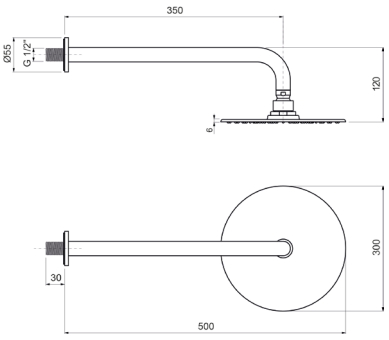

WESL620ROC00

Saliscendi Ø18 H.90 con doccia anticalcare monogetto tonda e flessibile cm.150



CROMO

CODICE	FINITURA
WESL620ROC02	ORO
WESL620ROC04	NICKEL SPAZZOLATO LUCIDO
WESL620ROC08	NERO OPACO
WESL620ROC32	ORO ROSA
WESL620ROC38	GRAFITE
WESL620ROC40	CROMO SPAZZOLATO
WESL620ROC41	CROMO NERO LUCIDO
WESL620ROC54	NICKEL SPAZZOLATO N/P
WESL620ROC63	NERO OPACO GALVANICO
WESL620ROC88	OTTONE SPAZZOLATO

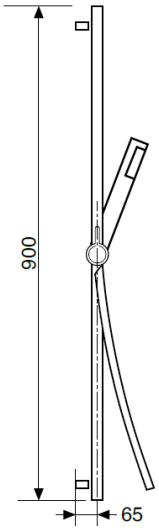

WESD005ROC00

Kit doccia **incasso** con doccia anticalcare monogetto tonda in **ottone** e flessibile cm.150



CROMO

CODICE	FINITURA
WESD005ROC02	ORO
WESD005ROC04	NICKEL SPAZZOLATO LUCIDO
WESD005ROC08	NERO OPACO
WESD005ROC32	ORO ROSA
WESD005ROC38	GRAFITE
WESD005ROC40	CROMO SPAZZOLATO
WESD005ROC41	CROMO NERO LUCIDO
WESD005ROC54	NICKEL SPAZZOLATO N/P
WESD005ROC63	NERO OPACO GALVANICO
WESD005ROC88	OTTONE SPAZZOLATO

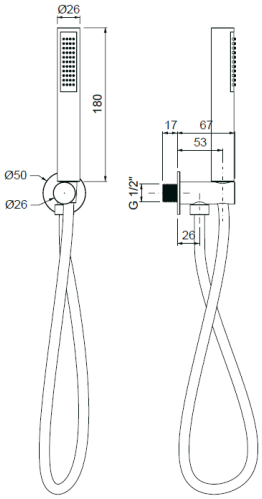

WEPA506ROC00

Presa acqua ad **incasso** in ottone, attacco 1/2”M



CROMO

CODICE	FINITURA
WEPA506ROC02	ORO
WEPA506ROC04	NICKEL SPAZZOLATO LUCIDO
WEPA506ROC08	NERO OPACO
WEPA506ROC32	ORO ROSA
WEPA506ROC38	GRAFITE
WEPA506ROC40	CROMO SPAZZOLATO
WEPA506ROC41	CROMO NERO LUCIDO
WEPA506ROC54	NICKEL SPAZZOLATO N/P
WEPA506ROC63	NERO OPACO GALVANICO
WEPA506ROC88	OTTONE SPAZZOLATO

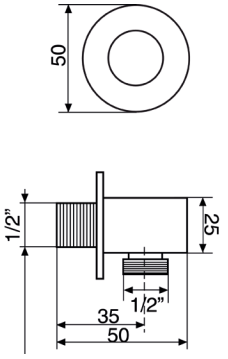

Descrizioni e caratteristiche tecniche non sono impegnative e possono variare senza preavviso

ACSF001ROC00

Sifone **lavabo** minimalista 1”1/4 senza piletta



CROMO

CODICE	FINITURA
ACSF001ROC02	ORO
ACSF001ROC04	NICKEL SPAZZOLATO LUCIDO
ACSF001ROC08	NERO OPACO
ACSF001ROC32	ORO ROSA
ACSF001ROC38	GRAFITE
ACSF001ROC40	CROMO SPAZZOLATO
ACSF001ROC41	CROMO NERO LUCIDO
ACSF001ROC54	NICKEL SPAZZOLATO N/P
ACSF001ROC63	NERO OPACO GALVANICO
ACSF001ROC88	OTTONE SPAZZOLATO

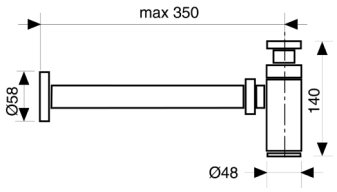

ACSF003ROC00

Sifone **bidet** minimalista 1”1/4 senza piletta



CROMO

CODICE	FINITURA
ACSF003ROC02	ORO
ACSF003ROC04	NICKEL SPAZZOLATO LUCIDO
ACSF003ROC08	NERO OPACO
ACSF003ROC32	ORO ROSA
ACSF003ROC38	GRAFITE
ACSF003ROC40	CROMO SPAZZOLATO
ACSF003ROC41	CROMO NERO LUCIDO
ACSF003ROC54	NICKEL SPAZZOLATO N/P
ACSF003ROC63	NERO OPACO GALVANICO
ACSF003ROC88	OTTONE SPAZZOLATO

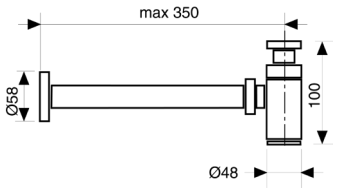

ACRS001ROC00

Rubinetto sottolavabo 1/2” con rosone



CROMO

CODICE	FINITURA
ACRS001ROC02	ORO
ACRS001ROC04	NICKEL SPAZZOLATO LUCIDO
ACRS001ROC08	NERO OPACO
ACRS001ROC32	ORO ROSA
ACRS001ROC38	GRAFITE
ACRS001ROC40	CROMO SPAZZOLATO
ACRS001ROC41	CROMO NERO LUCIDO
ACRS001ROC54	NICKEL SPAZZOLATO N/P
ACRS001ROC63	NERO OPACO GALVANICO
ACRS001ROC88	OTTONE SPAZZOLATO

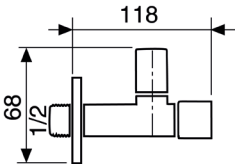

ACPT001ROC00

Piletta click-clack universale 1”1/4 con tappo Ø63



CROMO

CODICE	FINITURA
ACPT001ROC02	ORO
ACPT001ROC04	NICKEL SPAZZOLATO LUCIDO
ACPT001ROC08	NERO OPACO
ACPT001ROC32	ORO ROSA
ACPT001ROC38	GRAFITE
ACPT001ROC40	CROMO SPAZZOLATO
ACPT001ROC41	CROMO NERO LUCIDO
ACPT001ROC54	NICKEL SPAZZOLATO N/P
ACPT001ROC63	NERO OPACO GALVANICO
ACPT001ROC88	OTTONE SPAZZOLATO

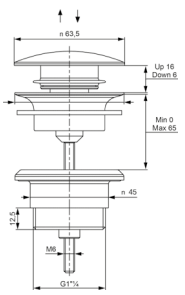

COMO

Design by Oioli Lab RD







COLT001ROC00

Monocomando lavabo testa cieca



CROMO

CODICE	FINITURA
COLT001ROC04	NICKEL SPAZZOLATO LUCIDO
COLT001ROC08	NERO OPACO
COLT001ROC40	CROMO SPAZZOLATO

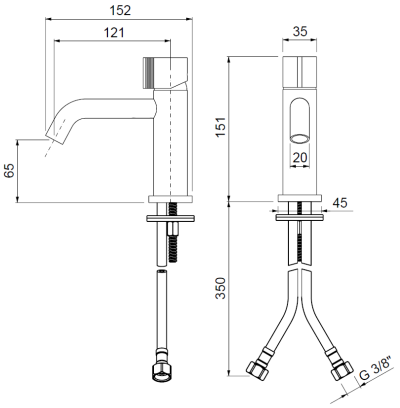

Ricambi

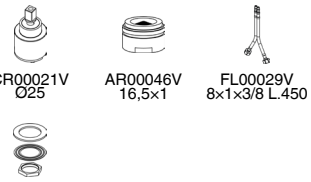

CR00021V Ø25 — AR00046V 16,5×1 — FL00029V 8×1×3/8 L.450

KT00015V 32×19

COLT101ROC00

Monocomando lavabo testa cieca, **BOCCA LUNGA**



CROMO

CODICE	FINITURA
COLT101ROC04	NICKEL SPAZZOLATO LUCIDO
COLT101ROC08	NERO OPACO
COLT101ROC40	CROMO SPAZZOLATO

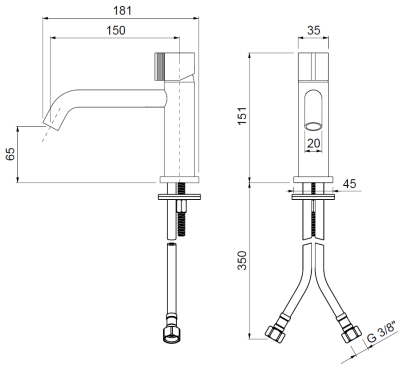

Ricambi

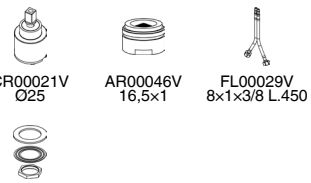

CR00021V Ø25 — AR00046V 16,5×1 — FL00029V 8×1×3/8 L.450

KT00015V 32×19

COLT004ROC00

Monocomando lavabo alto testa cieca



CROMO

CODICE	FINITURA
COLT004ROC04	NICKEL SPAZZOLATO LUCIDO
COLT004ROC08	NERO OPACO
COLT004ROC40	CROMO SPAZZOLATO

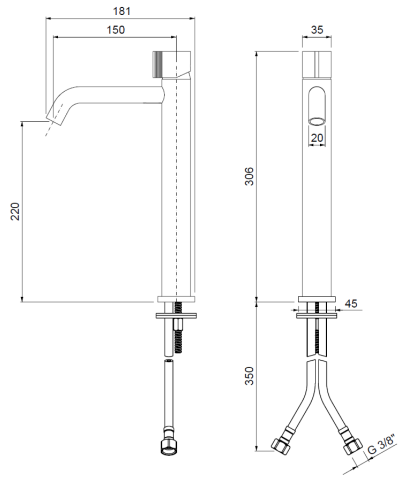

Ricambi

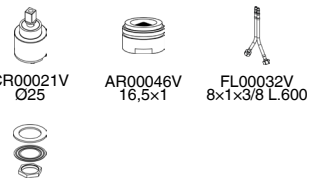

CR00021V Ø25 — AR00046V 16,5×1 — FL00032V 8×1×3/8 L.600

KT00015V 32×19

Descrizioni e caratteristiche tecniche non sono impegnative e possono variare senza preavviso

COBT005ROC00

Monocomando bidet testa cieca



CROMO

CODICE	FINITURA
COBT005ROC04	NICKEL SPAZZOLATO LUCIDO
COBT005ROC08	NERO OPACO
COBT005ROC40	CROMO SPAZZOLATO

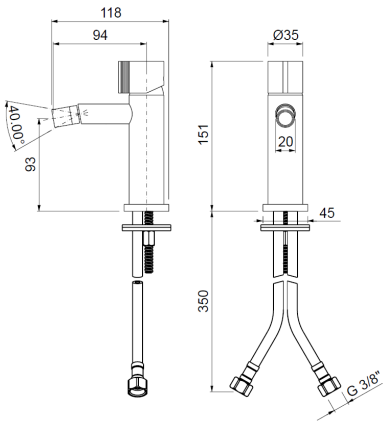

Ricambi



COEL102ROC00

Parti esterne per monocomando lavabo a parete in 2 parti



CROMO

CODICE	FINITURA
COEL102ROC04	NICKEL SPAZZOLATO LUCIDO
COEL102ROC08	NERO OPACO
COEL102ROC40	CROMO SPAZZOLATO

+ OIPILA35000E

Parte incasso

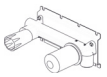

+ OIPILA35001B

Parte incasso



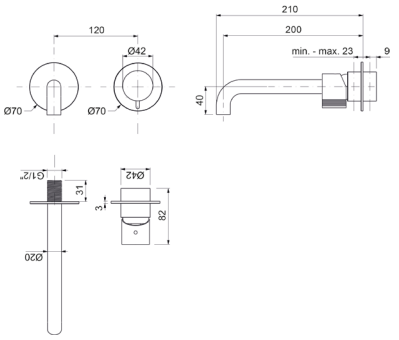

Ricambi



COEL064ROC00

Parti esterne per batteria lavabo a parete 3 fori



CROMO

CODICE	FINITURA
COEL064ROC04	NICKEL SPAZZOLATO LUCIDO
COEL064ROC08	NERO OPACO
COEL064ROC40	CROMO SPAZZOLATO

+ OIPILA20001E

Parte incasso

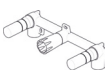

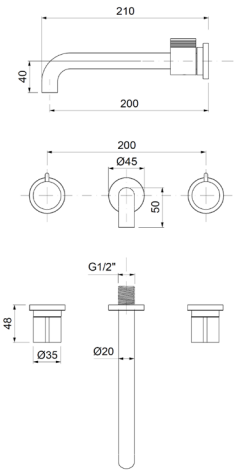

Ricambi



COLT066ROC00

Batteria lavabo a 3 fori, testa cieca, **BOCCA FISSA Ø20**



CROMO

CODICE	FINITURA
COLT066ROC04	NICKEL SPAZZOLATO LUCIDO
COLT066ROC08	NERO OPACO
COLT066ROC40	CROMO SPAZZOLATO

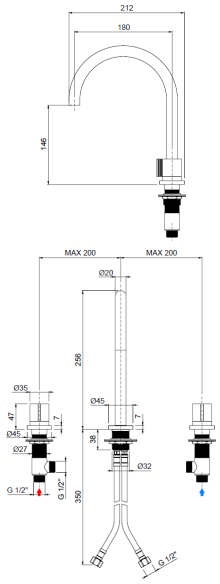

Ricambi

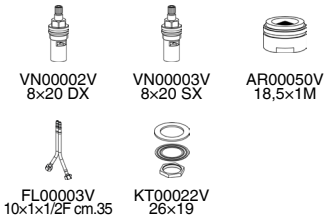

COLT067ROC00

Batteria lavabo a 3 fori, testa cieca



CROMO

CODICE	FINITURA
COLT067ROC04	NICKEL SPAZZOLATO LUCIDO
COLT067ROC08	NERO OPACO
COLT067ROC40	CROMO SPAZZOLATO

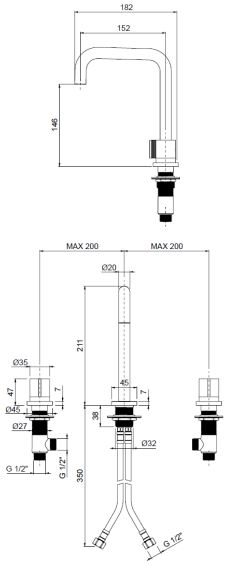

Ricambi



COBS060ROC00

Batteria bidet 3 fori con scarico automatico 1”1/4



CROMO

CODICE	FINITURA
COBS060ROC04	NICKEL SPAZZOLATO LUCIDO
COBS060ROC08	NERO OPACO
COBS060ROC40	CROMO SPAZZOLATO

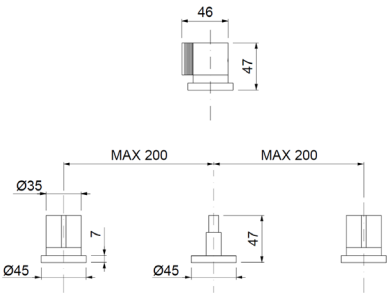

Ricambi



Descrizioni e caratteristiche tecniche non sono impegnative e possono variare senza preavviso

COLT072ROC00

Monocomando lavabo a 2 fori, testa cieca



CROMO

CODICE	FINITURA
COLT072ROC04	NICKEL SPAZZOLATO LUCIDO
COLT072ROC08	NERO OPACO
COLT072ROC40	CROMO SPAZZOLATO

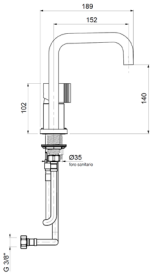

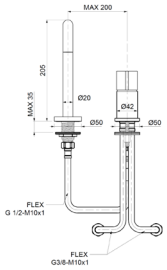

Ricambi


CR00003V
Ø35


AR00050V
18,5×1M


FL00002V
10×1×1/2F cm.30


FL00001V
10×1×3/8 cm.35


KT00001V
8×70

COLT073ROC00

Monocomando lavabo a 2 fori, testa cieca



CROMO

CODICE	FINITURA
COLT073ROC04	NICKEL SPAZZOLATO LUCIDO
COLT073ROC08	NERO OPACO
COLT073ROC40	CROMO SPAZZOLATO

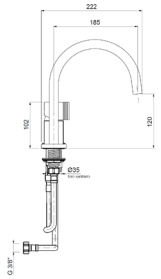

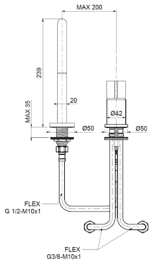

Ricambi


CR00003V
Ø35


AR00050V
18,5×1M


FL00002V
10×1×1/2F cm.30


FL00001V
10×1×3/8 cm.35


KT00001V
8×70

COBV006ROC00

Monocomando 4 fori per bordo vasca con doccia



CROMO

CODICE	FINITURA
COBV006ROC04	NICKEL SPAZZOLATO LUCIDO
COBV006ROC08	NERO OPACO
COBV006ROC40	CROMO SPAZZOLATO

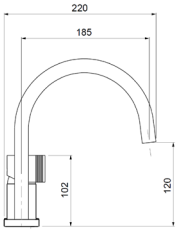

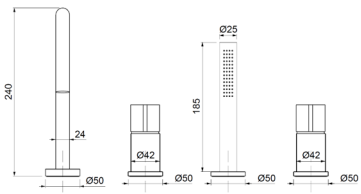

Ricambi


CR00003V
Ø35


AR00058V
24×1


FL00005V
10×1×3/8F cm.60


FL00003V
10×1×1/2F cm.35


AQ00025V


CT00013V
Ø26

COVE010ROC00

Monocomando esterno per vasca con kit doccia



CROMO

CODICE	FINITURA
COVE010ROC04	NICKEL SPAZZOLATO LUCIDO
COVE010ROC08	NERO OPACO
COVE010ROC40	CROMO SPAZZOLATO

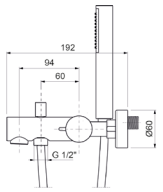

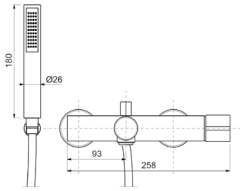

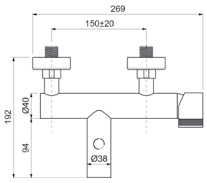

Ricambi

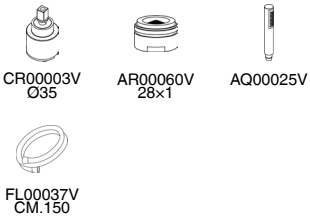

CODE025ROC00

Monocomando esterno doccia attacco flessibile 1/2”

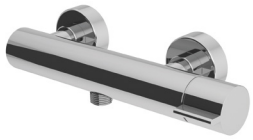

CROMO

CODICE	FINITURA
CODE025ROC04	NICKEL SPAZZOLATO LUCIDO
CODE025ROC08	NERO OPACO
CODE025ROC40	CROMO SPAZZOLATO

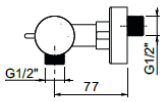

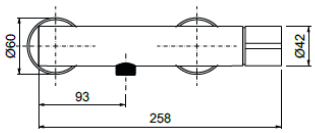

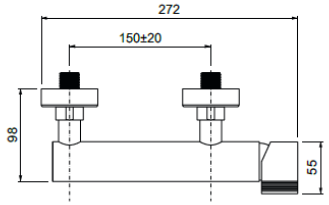

Ricambi



CODE026ROC00

Monocomando esterno doccia con attacco **superiore 3/4”**



CROMO

CODICE	FINITURA
CODE026ROC04	NICKEL SPAZZOLATO LUCIDO
CODE026ROC08	NERO OPACO
CODE026ROC40	CROMO SPAZZOLATO

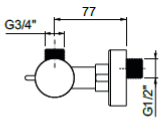

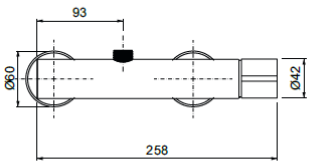

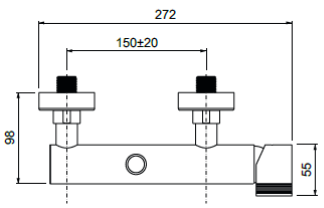

Ricambi



Descrizioni e caratteristiche tecniche non sono impegnative e possono variare senza preavviso

COEV009ROC00

Parti esterne per monocomando incasso vasca con doccia



CROMO

CODICE	FINITURA
COEV009ROC04	NICKEL SPAZZOLATO LUCIDO
COEV009ROC08	NERO OPACO
COEV009ROC40	CROMO SPAZZOLATO

+ OIPIVA35002E

Parte incasso

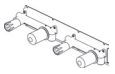

+ OIPIVA35022B

Parte incasso

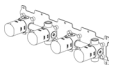

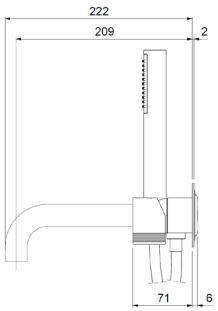

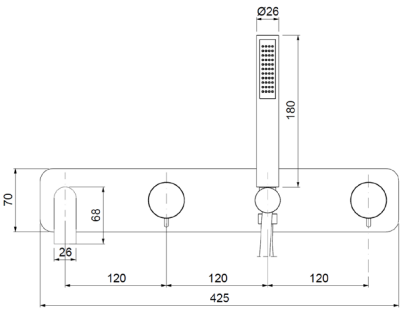

Ricambi


CR00003V
Ø35


AR00058V
24×1


AQ00025V


FL00037V
CM.150

COEV109ROC00

Parti esterne per monocomando incasso vasca con doccia, piastre tonde



CROMO

CODICE	FINITURA
COEV109ROC04	NICKEL SPAZZOLATO LUCIDO
COEV109ROC08	NERO OPACO
COEV109ROC40	CROMO SPAZZOLATO

+ OIPIVA35002E

Parte incasso

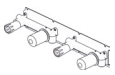

+ OIPIVA35022B

Parte incasso

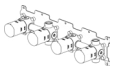

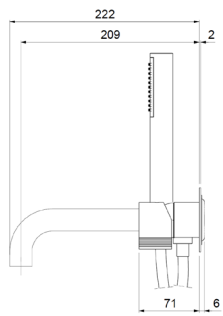

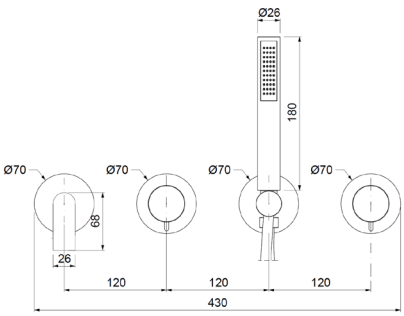

Ricambi


CR00003V
Ø35


AR00058V
24×1


AQ00025V


FL00037V
CM.150

COEV129ROC00

Parti esterne per monocomando incasso vasca con doccia, senza bocca, piastre tonde



CROMO

CODICE	FINITURA
COEV129ROC04	NICKEL SPAZZOLATO LUCIDO
COEV129ROC08	NERO OPACO
COEV129ROC40	CROMO SPAZZOLATO

+ OIPIVA35006B

Parte incasso

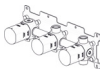

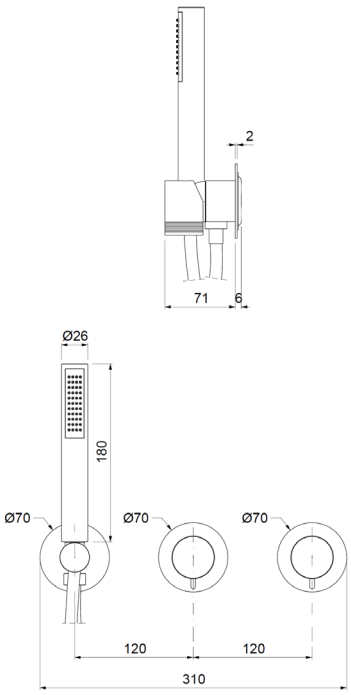

Ricambi

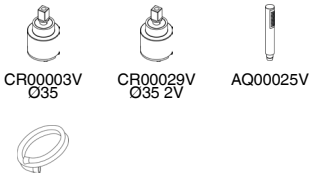

COEP008ROC00

Parti esterne per monocomando bordo vasca a pavimento con doccia



CROMO

CODICE	FINITURA
COEP008ROC04	NICKEL SPAZZOLATO LUCIDO
COEP008ROC08	NERO OPACO
COEP008ROC40	CROMO SPAZZOLATO

+ OIPIVP35001E

Parte incasso



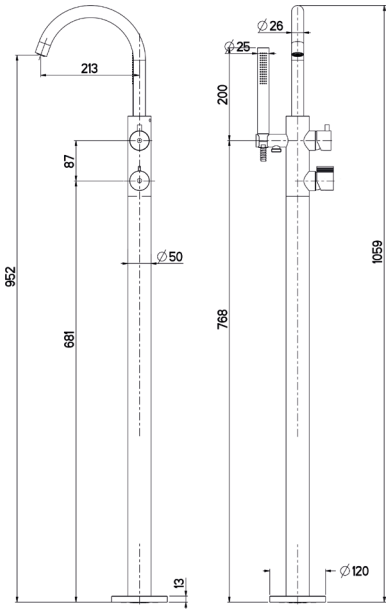

Ricambi

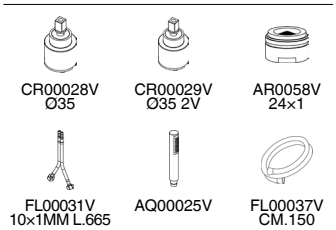

Descrizioni e caratteristiche tecniche non sono impegnative e possono variare senza preavviso

COED120ROC00

Parti esterne per monocomando incasso doccia



CROMO

CODICE	FINITURA
COED120ROC04	NICKEL SPAZZOLATO LUCIDO
COED120ROC08	NERO OPACO
COED120ROC40	CROMO SPAZZOLATO

+ OIPIVADC35001E

Parte incasso



+ OIPIVADC35002B

Parte incasso



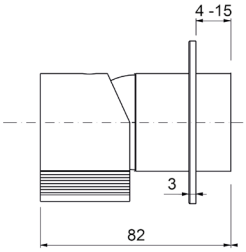

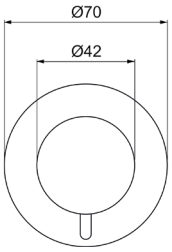

Ricambi



CR00003V
Ø35



BR00242V
Ø70

COED621ROC00

Parti esterne per monocomando incasso doccia/vasca con deviatore

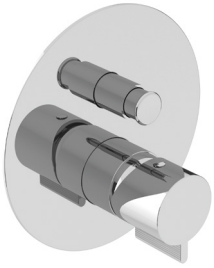

CROMO

CODICE	FINITURA
COED621ROC04	NICKEL SPAZZOLATO LUCIDO
COED621ROC08	NERO OPACO
COED621ROC40	CROMO SPAZZOLATO

+ OIPIVADC35005E

Parte incasso



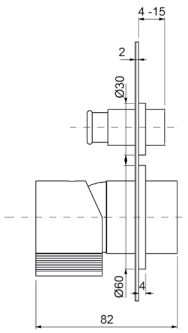

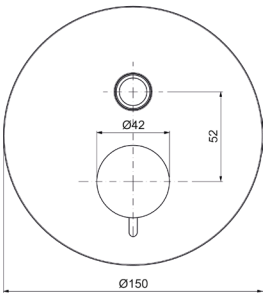

Ricambi



CR00003V
Ø35



AQ00023V



LT00033V
Ø180

COED622ROC00

Parti esterne per monocomando incasso doccia/vasca con deviatore a **2 vie**, interasse mm.100

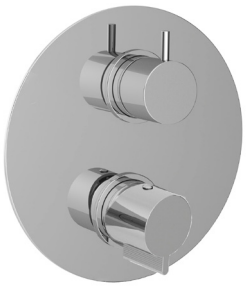

CROMO

CODICE	FINITURA
COED622ROC04	NICKEL SPAZZOLATO LUCIDO
COED622ROC08	NERO OPACO
COED622ROC40	CROMO SPAZZOLATO

+ OIPIVA35008B

Parte incasso

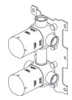

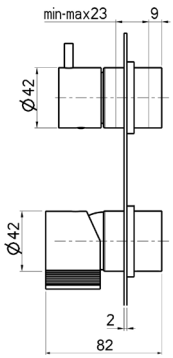

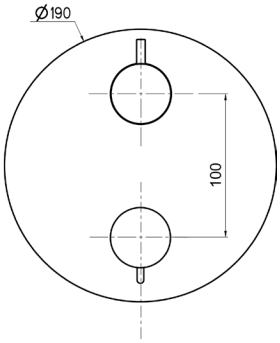

Ricambi


CR00003V
Ø35


CR00029V
Ø35 2V


LT00029V
Ø190

COED122ROC00

Parti esterne per monocomando incasso doccia/vasca con deviatore a **2 vie**, piastre tonde, interasse mm.120

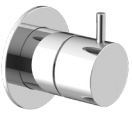



CROMO

CODICE	FINITURA
COED122ROC04	NICKEL SPAZZOLATO LUCIDO
COED122ROC08	NERO OPACO
COED122ROC40	CROMO SPAZZOLATO

+ OIPIVA35007B

Parte incasso

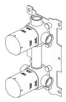

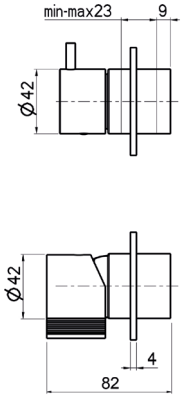

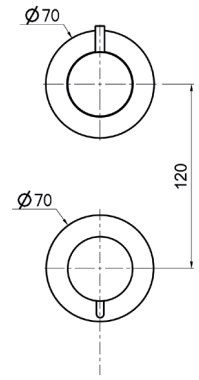

Ricambi


CR00003V
Ø35


CR00029V
Ø35 2V


BR00242V
Ø70

Descrizioni e caratteristiche tecniche non sono impegnative e possono variare senza preavviso

COED623ROC00

Parti esterne per monocomando incasso doccia/vasca con deviatore a **3 vie**, interasse mm.100

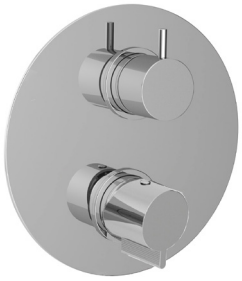

CROMO

CODICE	FINITURA
COED623ROC04	NICKEL SPAZZOLATO LUCIDO
COED623ROC08	NERO OPACO
COED623ROC40	CROMO SPAZZOLATO

+ OIPIVA35012B

Parte incasso

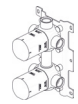

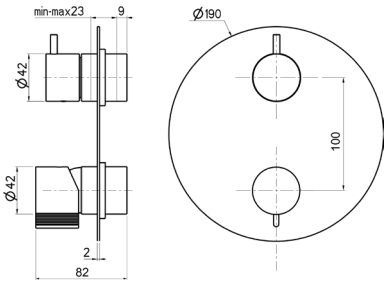

Ricambi



CR00003V Ø35 | CR00022V Ø35 3V | LT00029V Ø190

COED123ROC00

Parti esterne per monocomando incasso doccia/vasca con deviatore a **3 vie**, piastre tonde, interasse mm.120



CROMO

CODICE	FINITURA
COED123ROC04	NICKEL SPAZZOLATO LUCIDO
COED123ROC08	NERO OPACO
COED123ROC40	CROMO SPAZZOLATO

+ OIPIVA35011B

Parte incasso

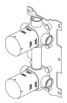

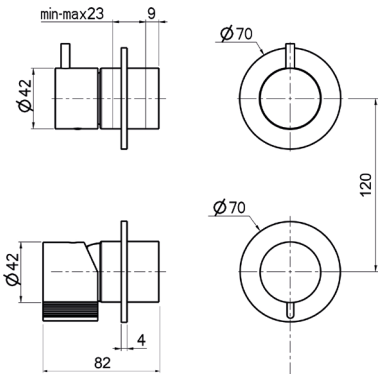

Ricambi



CR00003V Ø35 | CR00022V Ø35 3V | BR00242V Ø70

COED124ROC00

Parti esterne per monocomando incasso doccia/vasca con deviatore a **4 vie**, piastre tonde



CROMO

CODICE	FINITURA
COED124ROC04	NICKEL SPAZZOLATO LUCIDO
COED124ROC08	NERO OPACO
COED124ROC40	CROMO SPAZZOLATO

+ OIPIVA35014B

Parte incasso



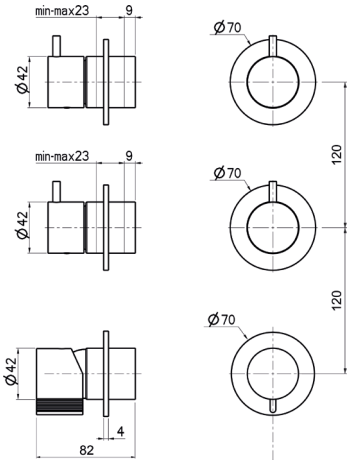

Ricambi

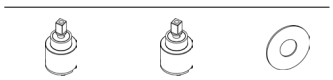

CR00003V Ø35 | CR00029V Ø35 2V | BR00242V Ø70

COCD028ROC00

Monocomando esterno **vasca** con colonna doccia in ottone telescopica e orientabile, centrale scorrevole in ottone, soffione tondo in **ottone Ø200**, doccia anticalcare monogetto tonda e flessibile cm.150

CROMO



CODICE	FINITURA
COCD028ROC04	NICKEL SPAZZOLATO LUCIDO
COCD028ROC08	NERO OPACO
COCD028ROC40	CROMO SPAZZOLATO

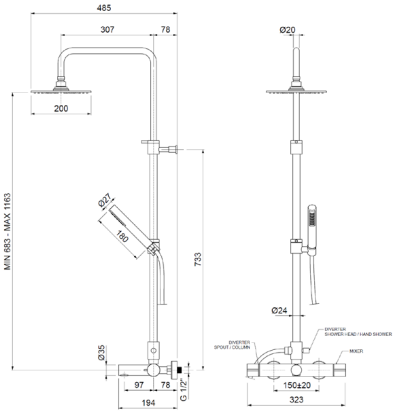

Ricambi


CR00003V
Ø35


AR00060V
28×1


AQ00025V


FL00037V
CM.150

COCD029ROC00

Monocomando esterno **doccia** con colonna doccia in ottone telescopica e orientabile, centrale scorrevole in ottone, soffione tondo in **ottone Ø200**, doccia anticalcare monogetto tonda e flessibile cm.150

CROMO



CODICE	FINITURA
COCD029ROC04	NICKEL SPAZZOLATO LUCIDO
COCD029ROC08	NERO OPACO
COCD029ROC40	CROMO SPAZZOLATO

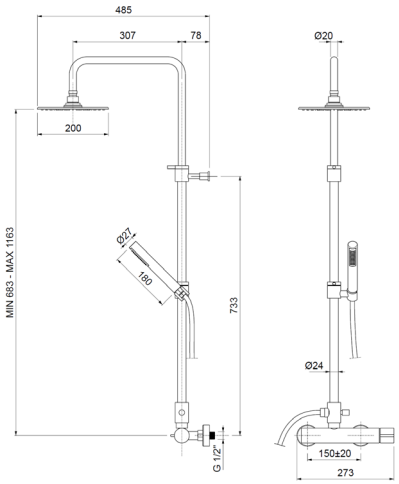

Ricambi


CR00003V
Ø35


AQ00025V


FL00037V
CM.150

Descrizioni e caratteristiche tecniche non sono impegnative e possono variare senza preavviso

COMO80

Design by Oioli Lab RD



C8LT001ROC00

Monocomando lavabo testa cieca



CROMO

CODICE	FINITURA
C8LT001ROC04	NICKEL SPAZZOLATO LUCIDO
C8LT001ROC08	NERO OPACO
C8LT001ROC40	CROMO SPAZZOLATO

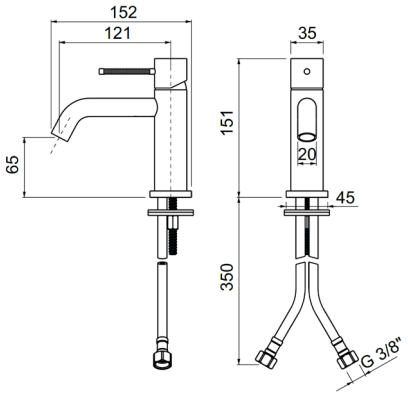

Ricambi

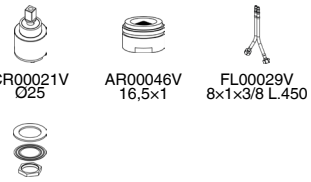

C8LT101ROC00

Monocomando lavabo testa cieca, **BOCCA LUNGA**



CROMO

CODICE	FINITURA
C8LT101ROC04	NICKEL SPAZZOLATO LUCIDO
C8LT101ROC08	NERO OPACO
C8LT101ROC40	CROMO SPAZZOLATO

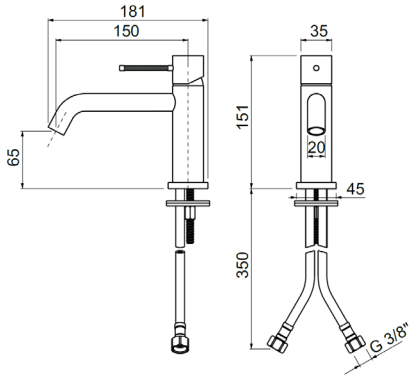

Ricambi

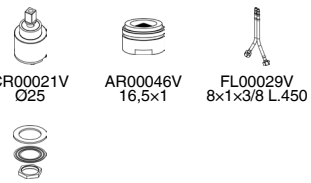

C8LT004ROC00

Monocomando lavabo alto testa cieca



CROMO

CODICE	FINITURA
C8LT004ROC04	NICKEL SPAZZOLATO LUCIDO
C8LT004ROC08	NERO OPACO
C8LT004ROC40	CROMO SPAZZOLATO

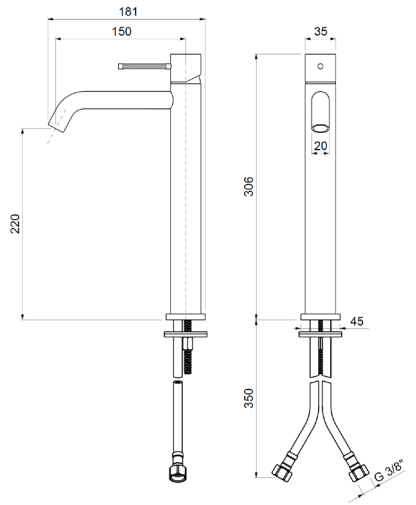

Ricambi

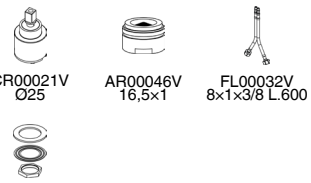

C8BT005ROC00

Monocomando bidet testa cieca



CROMO

CODICE	FINITURA
C8BT005ROC04	NICKEL SPAZZOLATO LUCIDO
C8BT005ROC08	NERO OPACO
C8BT005ROC40	CROMO SPAZZOLATO

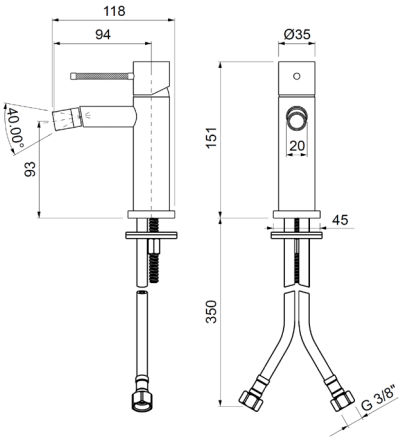

Ricambi



C8EL102ROC00

Parti esterne per monocomando lavabo a parete in 2 parti

CROMO

CODICE	FINITURA
C8EL102ROC04	NICKEL SPAZZOLATO LUCIDO
C8EL102ROC08	NERO OPACO
C8EL102ROC40	CROMO SPAZZOLATO

+ OIPILA35000E

Parte incasso

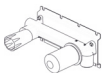

+ OIPILA35001B

Parte incasso

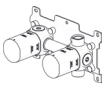



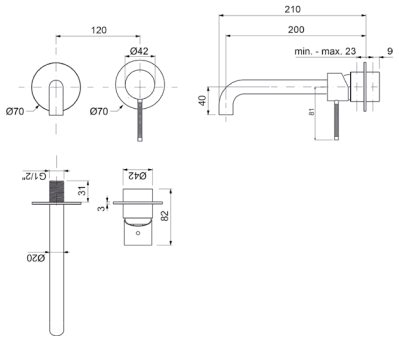

Ricambi



C8EL064ROC00

Parti esterne per batteria lavabo a parete 3 fori

CROMO

CODICE	FINITURA
C8EL064ROC04	NICKEL SPAZZOLATO LUCIDO
C8EL064ROC08	NERO OPACO
C8EL064ROC40	CROMO SPAZZOLATO

+ OIPILA20001E

Parte incasso

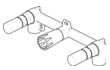

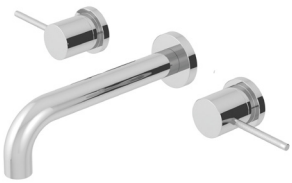

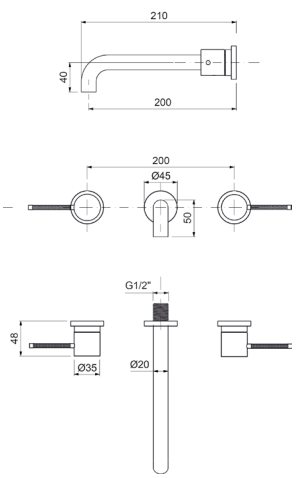

Ricambi



Descrizioni e caratteristiche tecniche non sono impegnative e possono variare senza preavviso

C8LT066ROC00

Batteria lavabo a 3 fori, testa cieca, **BOCCA FISSA Ø20**



CROMO

CODICE	FINITURA
C8LT066ROC04	NICKEL SPAZZOLATO LUCIDO
C8LT066ROC08	NERO OPACO
C8LT066ROC40	CROMO SPAZZOLATO

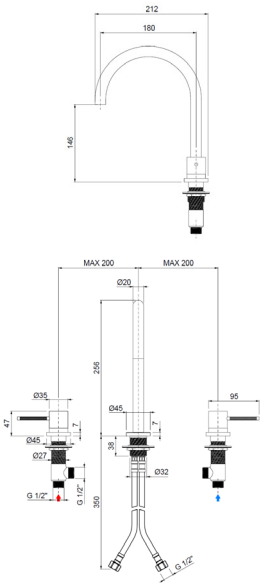

Ricambi

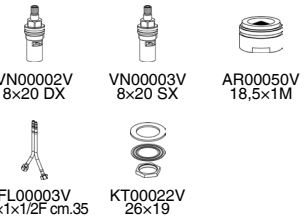

C8LT067ROC00

Batteria lavabo a 3 fori, testa cieca



CROMO

CODICE	FINITURA
C8LT067ROC04	NICKEL SPAZZOLATO LUCIDO
C8LT067ROC08	NERO OPACO
C8LT067ROC40	CROMO SPAZZOLATO

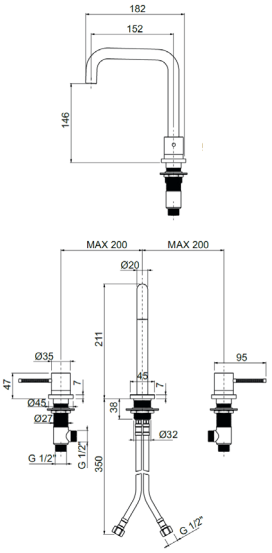

Ricambi

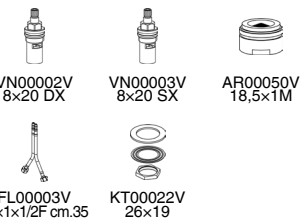

C8BS060ROC00

Batteria bidet a 3 fori con scarico automatico 1”1/4



CROMO

CODICE	FINITURA
C8BS060ROC04	NICKEL SPAZZOLATO LUCIDO
C8BS060ROC08	NERO OPACO
C8BS060ROC40	CROMO SPAZZOLATO

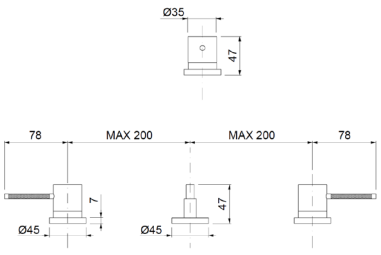

Ricambi



C8LT072ROC00

Monocomando lavabo a 2 fori, testa cieca



CROMO

CODICE	FINITURA
C8LT072ROC04	NICKEL SPAZZOLATO LUCIDO
C8LT072ROC08	NERO OPACO
C8LT072ROC40	CROMO SPAZZOLATO

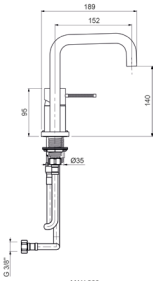

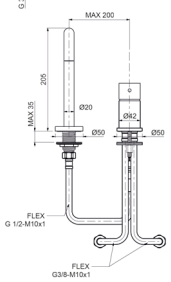

Ricambi


CR00003V
Ø35


AR00050V
18,5×1M


FL00002V
10×1×1/2F cm.30


FL00001V
10×1×3/8 cm.35


KT00001V
8×70

C8LT073ROC00

Monocomando lavabo a 2 fori, testa cieca



CROMO

CODICE	FINITURA
C8LT073ROC04	NICKEL SPAZZOLATO LUCIDO
C8LT073ROC08	NERO OPACO
C8LT073ROC40	CROMO SPAZZOLATO

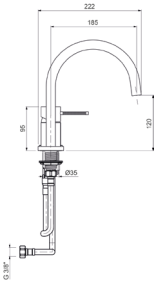

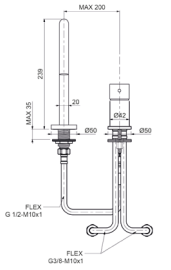

Ricambi


CR00003V
Ø35


AR00050V
18,5×1M


FL00002V
10×1×1/2F cm.30


FL00001V
10×1×3/8 cm.35


KT00001V
8×70

C8BV006ROC00

Monocomando 4 fori per bordo vasca con doccia



CROMO

CODICE	FINITURA
C8BV006ROC04	NICKEL SPAZZOLATO LUCIDO
C8BV006ROC08	NERO OPACO
C8BV006ROC40	CROMO SPAZZOLATO

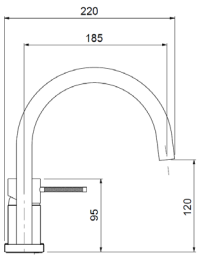

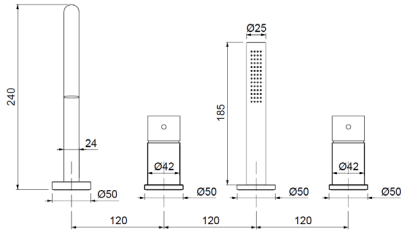

Ricambi


CR00003V
Ø35


AR00058V
24×1


FL00005V
10×1×3/8F cm.60


FL00003V
10×1×1/2F cm.35


AQ00025V


CT00013V
Ø26

Descrizioni e caratteristiche tecniche non sono impegnative e possono variare senza preavviso

C8VE010ROC00

Monocomando esterno per vasca con kit doccia



CROMO

CODICE	FINITURA
C8VE010ROC04	NICKEL SPAZZOLATO LUCIDO
C8VE010ROC08	NERO OPACO
C8VE010ROC40	CROMO SPAZZOLATO

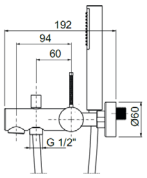

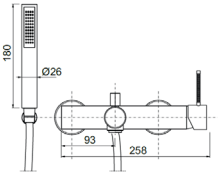

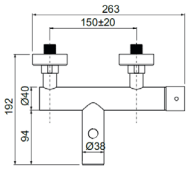

Ricambi



CR00003V
Ø35



AR00060V
28×1



AQ00025V



FL00037V
CM.150

C8DE025ROC00

Monocomando esterno doccia attacco flessibile 1/2”

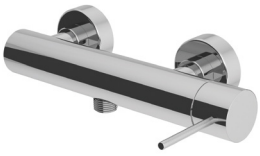

CROMO

CODICE	FINITURA
C8DE025ROC04	NICKEL SPAZZOLATO LUCIDO
C8DE025ROC08	NERO OPACO
C8DE025ROC40	CROMO SPAZZOLATO

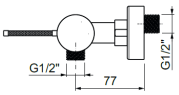

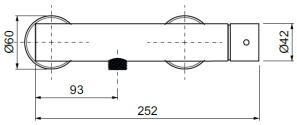

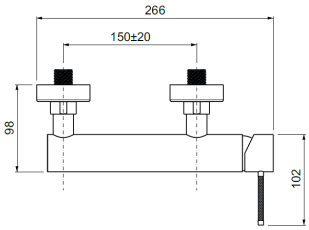

Ricambi



CR00003V
Ø35

C8DE026ROC00

Monocomando esterno doccia con attacco **superiore 3/4”**

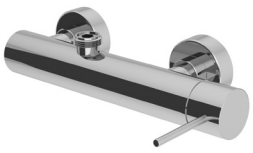

CROMO

CODICE	FINITURA
C8DE026ROC04	NICKEL SPAZZOLATO LUCIDO
C8DE026ROC08	NERO OPACO
C8DE026ROC40	CROMO SPAZZOLATO

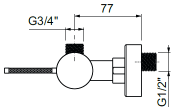

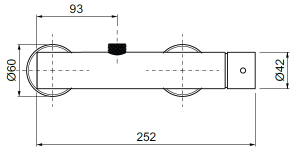

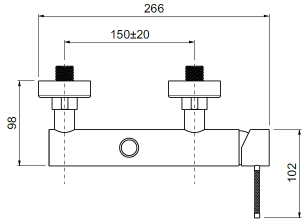

Ricambi



CR00003V
Ø35

C8EV009ROC00

Parti esterne per monocomando incasso vasca con doccia



CROMO

CODICE	FINITURA
C8EV009ROC04	NICKEL SPAZZOLATO LUCIDO
C8EV009ROC08	NERO OPACO
C8EV009ROC40	CROMO SPAZZOLATO

+ OIPIVA35002E

Parte incasso

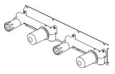

+ OIPIVA35022B

Parte incasso

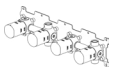

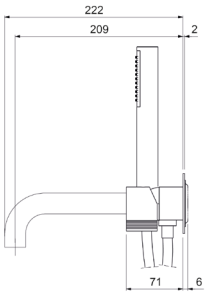

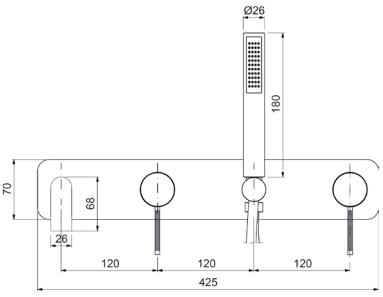

Ricambi

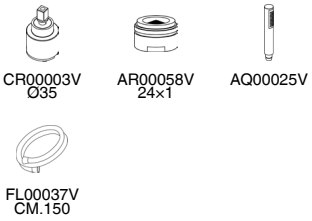

C8EV109ROC00

Parti esterne per monocomando incasso vasca con doccia, piastre tonde



CROMO

CODICE	FINITURA
C8EV109ROC04	NICKEL SPAZZOLATO LUCIDO
C8EV109ROC08	NERO OPACO
C8EV109ROC40	CROMO SPAZZOLATO

+ OIPIVA35002E

Parte incasso

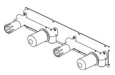

+ OIPIVA35022B

Parte incasso

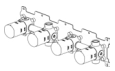

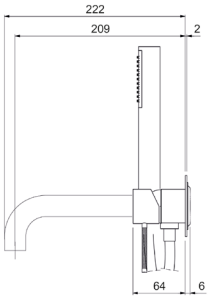

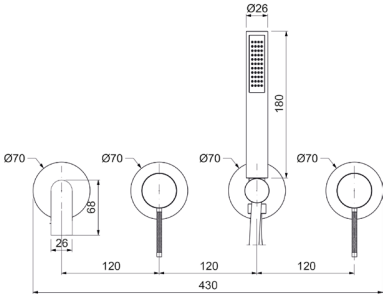

Ricambi

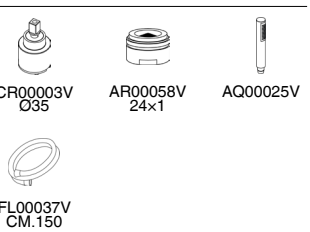

Descrizioni e caratteristiche tecniche non sono impegnative e possono variare senza preavviso

C8EV129ROC00

Parti esterne per monocomando incasso vasca con doccia, senza bocca, piastre tonde



CROMO

CODICE	FINITURA
C8EV129ROC04	NICKEL SPAZZOLATO LUCIDO
C8EV129ROC08	NERO OPACO
C8EV129ROC40	CROMO SPAZZOLATO

+ OIPIVA35006B

Parte incasso

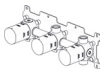

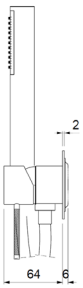

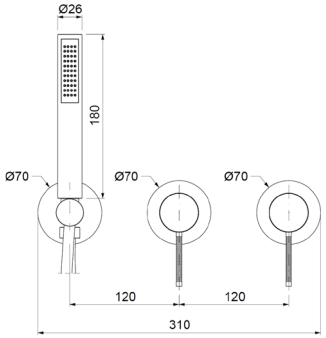

Ricambi


CR00003V Ø35


CR00029V Ø35 2V


AQ00025V


FL00037V CM.150

C8EP008ROC00

Parti esterne per monocomando bordo vasca a pavimento con doccia



CROMO

CODICE	FINITURA
C8EP008ROC04	NICKEL SPAZZOLATO LUCIDO
C8EP008ROC08	NERO OPACO
C8EP008ROC40	CROMO SPAZZOLATO

+ OIPIVP35001E

Parte incasso



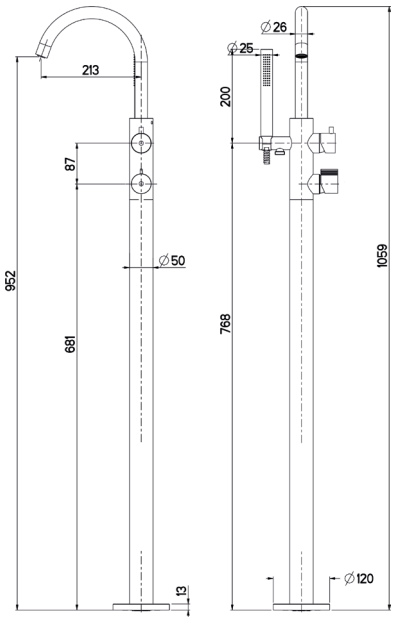

Ricambi


CR00028V Ø35


CR00029V Ø35 2V


AR0058V 24×1


FL00031V 10×1MM L.665

AQ00025V


FL00037V CM.150

C8ED120ROC00

Parti esterne per monocomando incasso doccia



CROMO

CODICE	FINITURA
C8ED120ROC04	NICKEL SPAZZOLATO LUCIDO
C8ED120ROC08	NERO OPACO
C8ED120ROC40	CROMO SPAZZOLATO

+ OIPIVADC35001E

Parte incasso

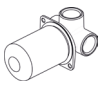

+ OIPIVADC35002B

Parte incasso



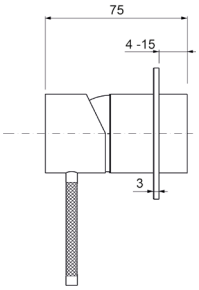

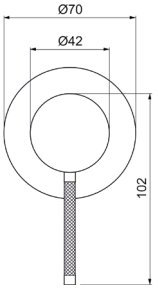

Ricambi



CR00003V
Ø35



BR00242V
Ø70

C8ED621ROC00

Parti esterne per monocomando incasso doccia/vasca con deviatore



CROMO

CODICE	FINITURA
C8ED621ROC04	NICKEL SPAZZOLATO LUCIDO
C8ED621ROC08	NERO OPACO
C8ED621ROC40	CROMO SPAZZOLATO

+ OIPIVADC35005E

Parte incasso



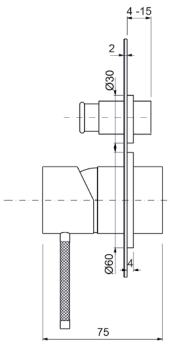

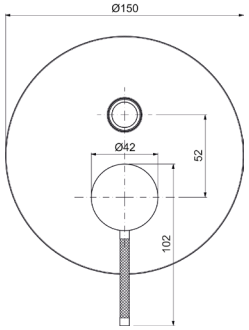

Ricambi



CR00003V
Ø35



AQ00023V



LT00033V
Ø180

Descrizioni e caratteristiche tecniche non sono impegnative e possono variare senza preavviso

C8ED622ROC00

Parti esterne per monocomando incasso doccia/vasca con deviatore a **2 vie**, interasse mm.100

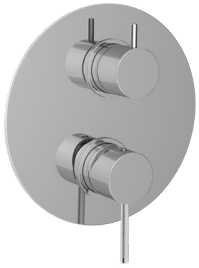

CROMO

CODICE	FINITURA
C8ED622ROC04	NICKEL SPAZZOLATO LUCIDO
C8ED622ROC08	NERO OPACO
C8ED622ROC40	CROMO SPAZZOLATO

+ OIPIVA35008B

Parte incasso

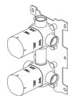

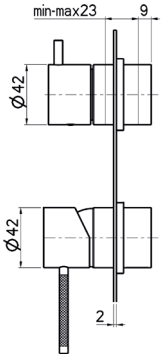

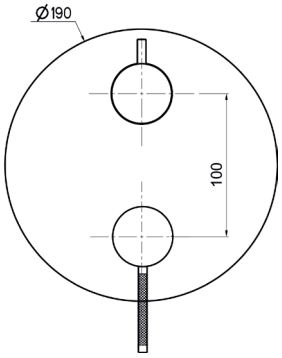

Ricambi



CR00003V Ø35 | CR00029V Ø35 2V | LT00029V Ø190

C8ED122ROC00

Parti esterne per monocomando incasso doccia/vasca con deviatore a **2 vie**, piastre tonde, interasse mm.120



CROMO

CODICE	FINITURA
C8ED122ROC04	NICKEL SPAZZOLATO LUCIDO
C8ED122ROC08	NERO OPACO
C8ED122ROC40	CROMO SPAZZOLATO

+ OIPIVA35007B

Parte incasso



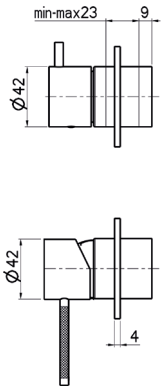

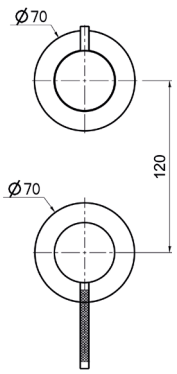

Ricambi



CR00003V Ø35 | CR00029V Ø35 2V | BR00242V Ø70

C8ED623ROC00

Parti esterne per monocomando incasso doccia/vasca con deviatore a **3 vie**, interasse mm.100

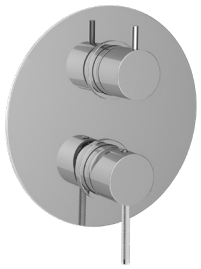

CROMO

CODICE	FINITURA
C8ED623ROC04	NICKEL SPAZZOLATO LUCIDO
C8ED623ROC08	NERO OPACO
C8ED623ROC40	CROMO SPAZZOLATO

Ricambi



CR00003V Ø35 | CR00022V Ø35 3V | LT00029V Ø190

+ OIPIVA35012B

Parte incasso

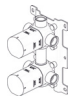

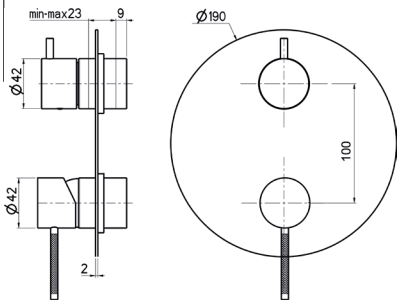

C8ED123ROC00

Parti esterne per monocomando incasso doccia/vasca con deviatore a **3 vie**, piastre tonde, interasse mm.120



CROMO

CODICE	FINITURA
C8ED123ROC04	NICKEL SPAZZOLATO LUCIDO
C8ED123ROC08	NERO OPACO
C8ED123ROC40	CROMO SPAZZOLATO

Ricambi



CR00003V Ø35 | CR00022V Ø35 3V | BR00242V Ø70

+ OIPIVA35011B

Parte incasso

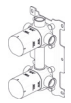

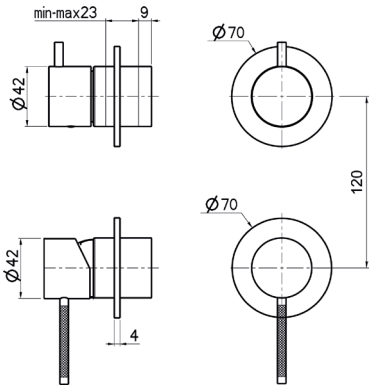

C8ED124ROC00

Parti esterne per monocomando incasso doccia/vasca con deviatore a **4 vie**



CROMO

CODICE	FINITURA
C8ED124ROC04	NICKEL SPAZZOLATO LUCIDO
C8ED124ROC08	NERO OPACO
C8ED124ROC40	CROMO SPAZZOLATO

Ricambi



CR00003V Ø35 | CR00029V Ø35 2V | BR00242V Ø70

+ OIPIVA35014B

Parte incasso

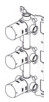

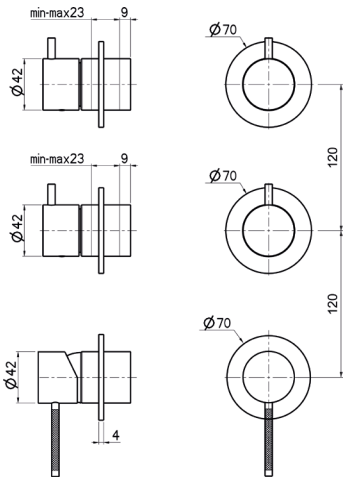

Descrizioni e caratteristiche tecniche non sono impegnative e possono variare senza preavviso

C8CD028ROC00

Monocomando esterno **vasca** con colonna doccia in ottone telescopica e orientabile, centrale scorrevole in ottone, soffione tondo in **ottone Ø200**, doccia anticalcare monogetto tonda e flessibile cm.150

CROMO



CODICE	FINITURA
C8CD028ROC04	NICKEL SPAZZOLATO LUCIDO
C8CD028ROC08	NERO OPACO
C8CD028ROC40	CROMO SPAZZOLATO

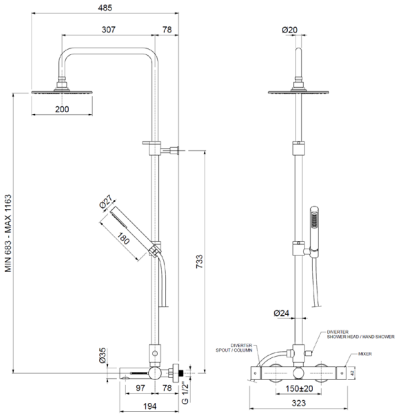

Ricambi


CR00003V
Ø35


AR00060V
28×1


AQ00025V


FL00037V
CM.150

C8CD029ROC00

Monocomando esterno **doccia** con colonna doccia in ottone telescopica e orientabile, centrale scorrevole in ottone, soffione tondo in **ottone Ø200**, doccia anticalcare monogetto tonda e flessibile cm.150

CROMO



CODICE	FINITURA
C8CD029ROC04	NICKEL SPAZZOLATO LUCIDO
C8CD029ROC08	NERO OPACO
C8CD029ROC40	CROMO SPAZZOLATO

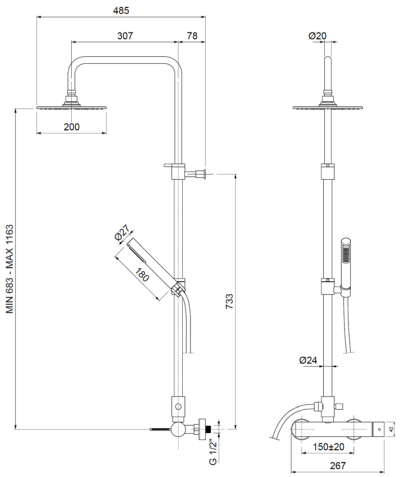

Ricambi


CR00003V
Ø35


AQ00025V


FL00037V
CM.150

TMET020ROC00

Parti esterne per monocomando incasso doccia **termostatico 1 via**



CROMO

CODICE	FINITURA
TMET020ROC04	NICKEL SPAZZOLATO LUCIDO
TMET020ROC08	NERO OPACO
TMET020ROC40	CROMO SPAZZOLATO

+ OIPITD20020B

Parte incasso



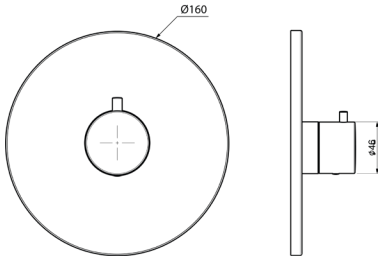

Ricambi



CR00032V LT00041V

TMET022ROC00

Parti esterne per monocomando incasso doccia/vasca **termostatico** con deviatore a **2 vie**



CROMO

CODICE	FINITURA
TMET022ROC04	NICKEL SPAZZOLATO LUCIDO
TMET022ROC08	NERO OPACO
TMET022ROC40	CROMO SPAZZOLATO

+ OIPITD20022B

Parte incasso



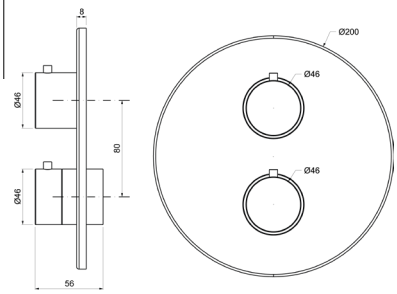

Ricambi



CR00032V CR00033V DEVIATORE LT00042V

TMET023ROC00

Parti esterne per monocomando incasso doccia/vasca **termostatico** con deviatore a **3 vie**



CROMO

CODICE	FINITURA
TMET023ROC04	NICKEL SPAZZOLATO LUCIDO
TMET023ROC08	NERO OPACO
TMET023ROC40	CROMO SPAZZOLATO

+ OIPITD20023B

Parte incasso



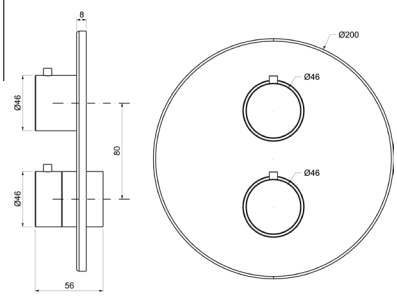

Ricambi



CR00032V CR00034V DEV. C/STOP LT00042V

Descrizioni e caratteristiche tecniche non sono impegnative e possono variare senza preavviso

MIER085ROC00

Parti esterne per rubinetto ad incasso da 1/2”

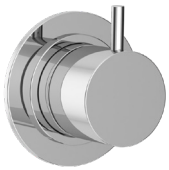

CROMO

CODICE	FINITURA
MIER085ROC04	NICKEL SPAZZOLATO LUCIDO
MIER085ROC08	NERO OPACO
MIER085ROC40	CROMO SPAZZOLATO

+ OIPIRA20001E

Parte incasso



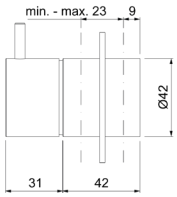

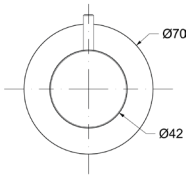

Ricambi



VN00002V
8x20 DX



BR00242V
Ø70

MIED087ROC00

Parti esterne per deviatore ceramico a **1 entrata e 2 uscite**



CROMO

CODICE	FINITURA
MIED087ROC04	NICKEL SPAZZOLATO LUCIDO
MIED087ROC08	NERO OPACO
MIED087ROC40	CROMO SPAZZOLATO

+ OIPIDD20001E

Parte incasso



+ OIPIDD35001BE

Parte incasso



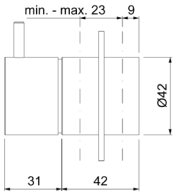

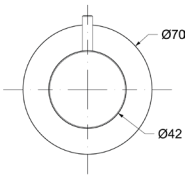

Ricambi



CR00029V
Ø35 2V



BR00242V
Ø70

MIED088ROC00

Parti esterne per deviatore ceramico a **1 entrata e 3 uscite**



CROMO

CODICE	FINITURA
MIED088ROC04	NICKEL SPAZZOLATO LUCIDO
MIED088ROC08	NERO OPACO
MIED088ROC40	CROMO SPAZZOLATO

+ OIPIDD35003B

Parte incasso



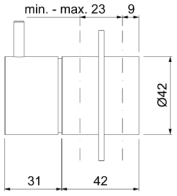

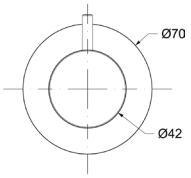

Ricambi



CR00022V
Ø35 3V



BR00242V
Ø70

WESB002ROC00

Braccio doccia tondo in **ottone cm.35** con soffione anticalcare monogetto tondo **inox Ø200**



CROMO

CODICE	FINITURA
WESB002ROC04	NICKEL SPAZZOLATO LUCIDO
WESB002ROC08	NERO OPACO
WESB002ROC40	CROMO SPAZZOLATO

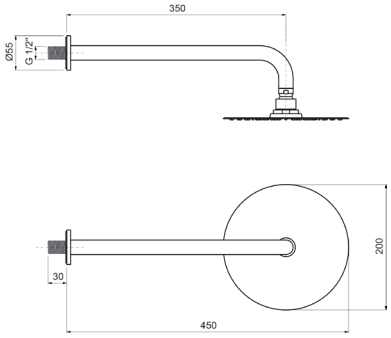

WESB012ROC00

Braccio doccia tondo **a soffitto** in **ottone cm.20** con soffione anticalcare monogetto tondo in **ottone Ø200**



CROMO

CODICE	FINITURA
WESB012ROC04	NICKEL SPAZZOLATO LUCIDO
WESB012ROC08	NERO OPACO
WESB012ROC40	CROMO SPAZZOLATO

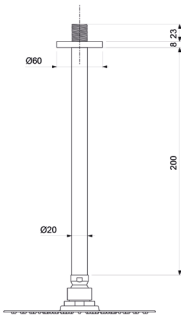

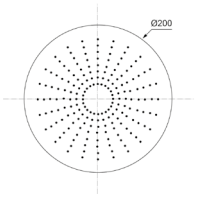

WESD005ROC00

Kit doccia **incasso** con doccia anticalcare monogetto tonda in **ottone** e flessibile cm.150



CROMO

CODICE	FINITURA
WESD005ROC04	NICKEL SPAZZOLATO LUCIDO
WESD005ROC08	NERO OPACO
WESD005ROC40	CROMO SPAZZOLATO

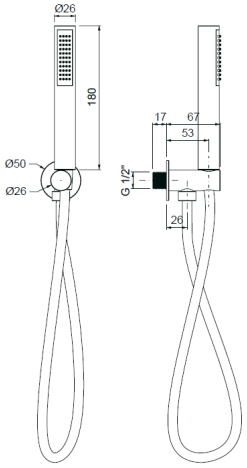

Ricambi



AQ00025V



FL00037V
CM.150

Descrizioni e caratteristiche tecniche non sono impegnative e possono variare senza preavviso

ACSF001ROC00

Sifone **lavabo** minimalista 1”1/4 senza piletta



CROMO

CODICE	FINITURA
ACSF001ROC04	NICKEL SPAZZOLATO LUCIDO
ACSF001ROC08	NERO OPACO
ACSF001ROC40	CROMO SPAZZOLATO

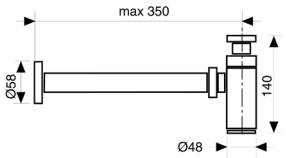

ACSF003ROC00

Sifone **bidet** minimalista 1”1/4 senza piletta



CROMO

CODICE	FINITURA
ACSF003ROC04	NICKEL SPAZZOLATO LUCIDO
ACSF003ROC08	NERO OPACO
ACSF003ROC40	CROMO SPAZZOLATO

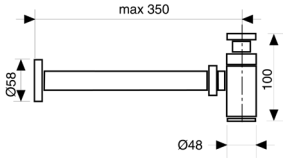

ACRS001ROC00

Rubinetto sottolavabo 1/2” con rosone



CROMO

CODICE	FINITURA
ACRS001ROC04	NICKEL SPAZZOLATO LUCIDO
ACRS001ROC08	NERO OPACO
ACRS001ROC40	CROMO SPAZZOLATO

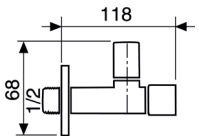

ACPT001ROC00

Piletta click-clack universale 1”1/4 con tappo Ø63



CROMO

CODICE	FINITURA
ACPT001ROC04	NICKEL SPAZZOLATO LUCIDO
ACPT001ROC08	NERO OPACO
ACPT001ROC40	CROMO SPAZZOLATO

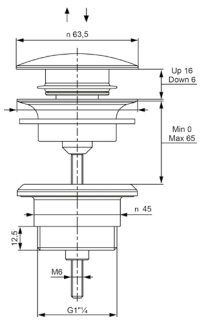

MINÙ

Design by Oioli Lab RD





MNLS000ROC00

Monocomando lavabo con scarico automatico 1”1/4



CROMO

CODICE	FINITURA
MNLS000ROC08	NERO OPACO
MNLS000ROC20	BIANCO OPACO
MNLS000ROC54	NICKEL SPAZZOLATO N/P
MNLS000ROC88	OTTONE SPAZZOLATO

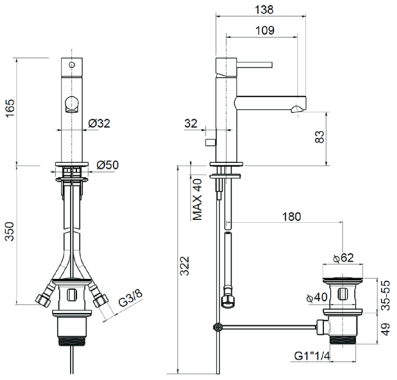

Ricambi

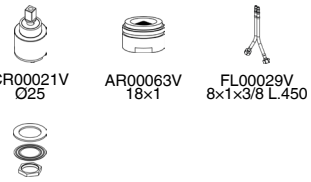

MNLS100ROC00

Monocomando lavabo con scarico automatico 1”1/4, **BOCCA LUNGA**



CROMO

CODICE	FINITURA
MNLS100ROC08	NERO OPACO
MNLS100ROC20	BIANCO OPACO
MNLS100ROC54	NICKEL SPAZZOLATO N/P
MNLS100ROC88	OTTONE SPAZZOLATO

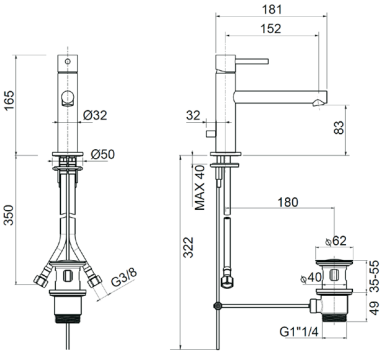

Ricambi

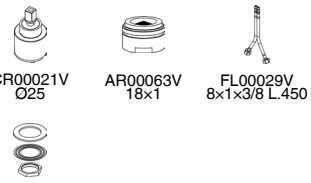

MNLT001ROC00

Monocomando lavabo testa cieca



CROMO

CODICE	FINITURA
MNLT001ROC08	NERO OPACO
MNLT001ROC20	BIANCO OPACO
MNLT001ROC54	NICKEL SPAZZOLATO N/P
MNLT001ROC88	OTTONE SPAZZOLATO

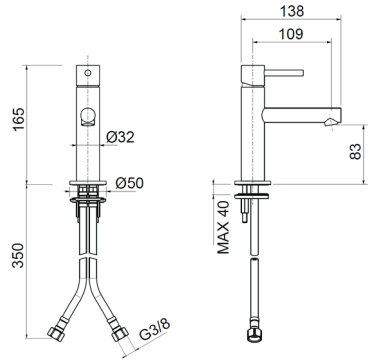

Ricambi

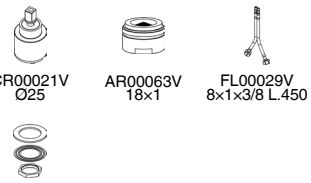

MNLT101ROC00

Monocomando lavabo testa cieca, **BOCCA LUNGA**



CROMO

CODICE	FINITURA
MNLT101ROC08	NERO OPACO
MNLT101ROC20	BIANCO OPACO
MNLT101ROC54	NICKEL SPAZZOLATO N/P
MNLT101ROC88	OTTONE SPAZZOLATO

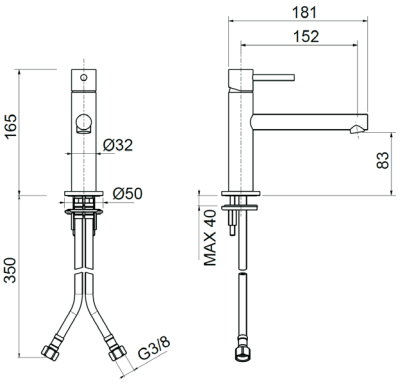

Ricambi


CR00021V
Ø25


AR00063V
18×1


FL00029V
8×1×3/8 L.450


KT00015V
32×19

MNLT004ROC00

Monocomando lavabo alto testa cieca



CROMO

CODICE	FINITURA
MNLT004ROC08	NERO OPACO
MNLT004ROC20	BIANCO OPACO
MNLT004ROC54	NICKEL SPAZZOLATO N/P
MNLT004ROC88	OTTONE SPAZZOLATO

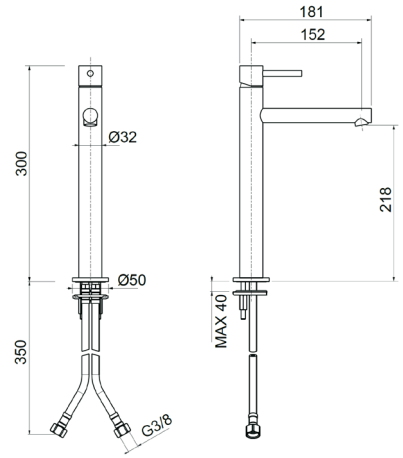

Ricambi


CR00021V
Ø25


AR00063V
18×1


FL00032V
8×1×3/8 L.600


KT00015V
32×19

MNBS005ROC00

Monocomando bidet con scarico automatico 1”1/4



CROMO

CODICE	FINITURA
MNBS005ROC08	NERO OPACO
MNBS005ROC20	BIANCO OPACO
MNBS005ROC54	NICKEL SPAZZOLATO N/P
MNBS005ROC88	OTTONE SPAZZOLATO

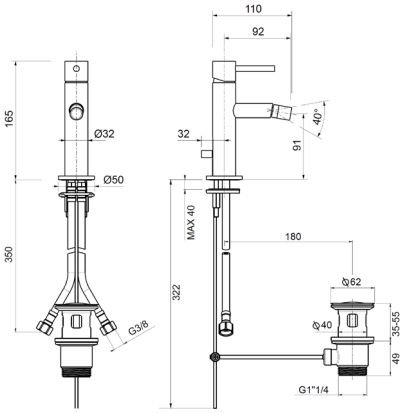

Ricambi


CR00021V
Ø25


AR00046V
16,5×1


FL00029V
8×1×3/8 L.450


KT00015V
32×19

Descrizioni e caratteristiche tecniche non sono impegnative e possono variare senza preavviso

MNBT005ROC00

Monocomando bidet testa cieca



CROMO

CODICE	FINITURA
MNBT005ROC08	NERO OPACO
MNBT005ROC20	BIANCO OPACO
MNBT005ROC54	NICKEL SPAZZOLATO N/P
MNBT005ROC88	OTTONE SPAZZOLATO

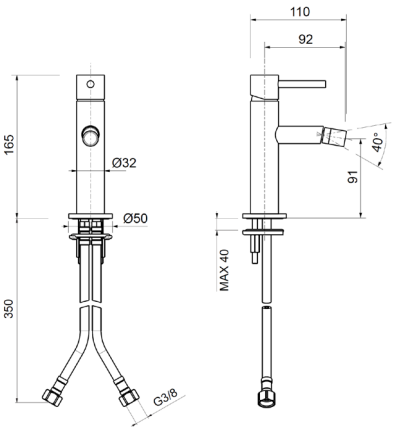

Ricambi



CR00021V Ø25 — AR00046V 16,5×1 — FL00029V 8×1×3/8 L.450



KT00015V 32×19

MNEL002ROC00

Parti esterne per monocomando lavabo a parete

CROMO

CODICE	FINITURA
MNEL002ROC08	NERO OPACO
MNEL002ROC20	BIANCO OPACO
MNEL002ROC54	NICKEL SPAZZOLATO N/P
MNEL002ROC88	OTTONE SPAZZOLATO

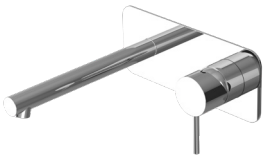

+ OIPILA35000E

Parte incasso

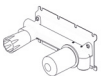

+ OIPILA35001B

Parte incasso

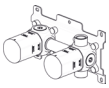

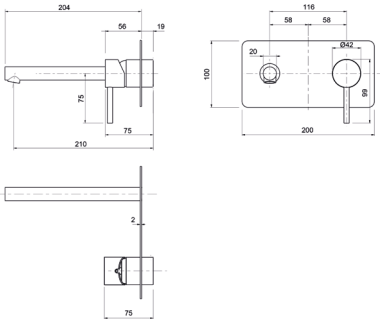

Ricambi



CR000003V Ø35 — AR00063V 18×1

MNEL102ROC00

Parti esterne per monocomando lavabo a parete in 2 parti, piastre tonde

CROMO

CODICE	FINITURA
MNEL102ROC08	NERO OPACO
MNEL102ROC20	BIANCO OPACO
MNEL102ROC54	NICKEL SPAZZOLATO N/P
MNEL102ROC88	OTTONE SPAZZOLATO

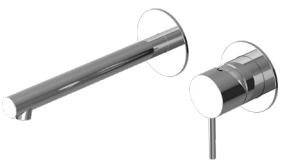

+ OIPILA35000E

Parte incasso

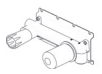

+ OIPILA35001B

Parte incasso

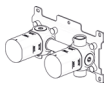

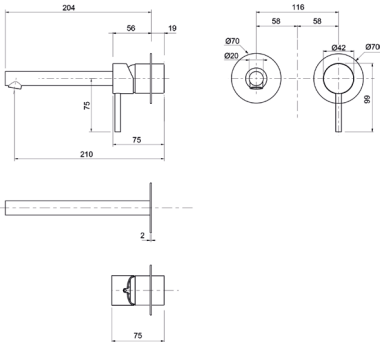

Ricambi



CR00003V Ø35 — AR00063V 18×1

MNEL202ROC00

Parti esterne per monocomando lavabo a parete con 2 piastre

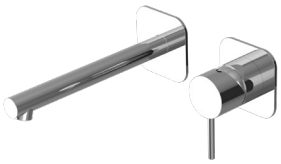

CROMO

CODICE	FINITURA
MNEL202ROC08	NERO OPACO
MNEL202ROC20	BIANCO OPACO
MNEL202ROC54	NICKEL SPAZZOLATO N/P
MNEL202ROC88	OTTONE SPAZZOLATO

+ OIPILA35000E

Parte incasso



+ OIPILA35001B

Parte incasso

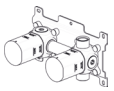

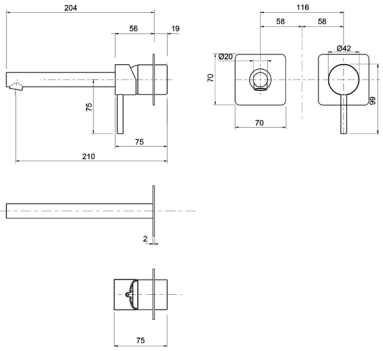

Ricambi



CR00003V Ø35 — AR00063V 18×1

MNEL064ROC00

Parti esterne per batteria lavabo a parete 3 fori

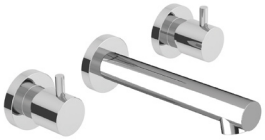

CROMO

CODICE	FINITURA
MNEL064ROC08	NERO OPACO
MNEL064ROC20	BIANCO OPACO
MNEL064ROC54	NICKEL SPAZZOLATO N/P
MNEL064ROC88	OTTONE SPAZZOLATO

+ OIPILA20001E

Parte incasso

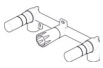

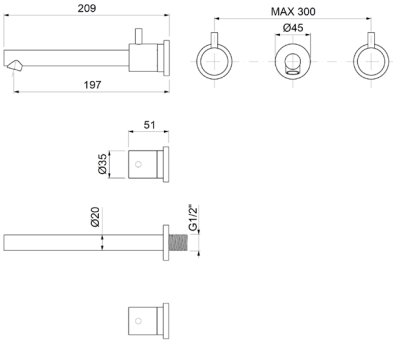

Ricambi



VN00002V 8×20 DX — VN00003V 8×20 SX — AR00063V 18×1

MILT066TOC00

Batteria lavabo a 3 fori, testa cieca



CROMO

CODICE	FINITURA
MILT066ROC08	NERO OPACO
MILT066ROC20	BIANCO OPACO
MILT066ROC54	NICKEL SPAZZOLATO N/P
MILT066ROC88	OTTONE SPAZZOLATO

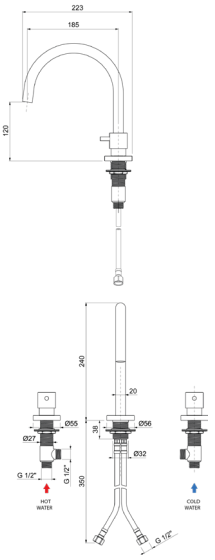

Ricambi

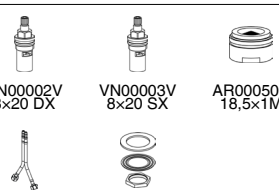

VN00002V 8×20 DX — VN00003V 8×20 SX — AR00050V 18,5×1M

FL00003V 10×1×1/2F cm.35 — KT00022V 26×19

Descrizioni e caratteristiche tecniche non sono impegnative e possono variare senza preavviso

MILT072ROC00

Monocomando lavabo a 2 fori, testa cieca



CROMO

CODICE	FINITURA
MILT072ROC08	NERO OPACO
MILT072ROC20	BIANCO OPACO
MILT072ROC54	NICKEL SPAZZOLATO N/P
MILT072ROC88	OTTONE SPAZZOLATO

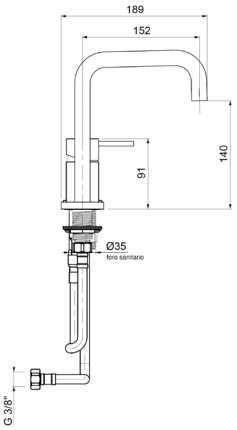

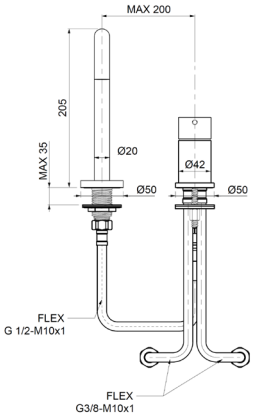

Ricambi


CR00003V
Ø35


AR00050V
18,5×1M


FL00002V
10×1×1/2F cm.30


FL00001V
10×1×3/8 cm.35


KT00001V
8×70

MILT073ROC00

Monocomando lavabo a 2 fori, testa cieca



CROMO

CODICE	FINITURA
MILT073ROC08	NERO OPACO
MILT073ROC20	BIANCO OPACO
MILT073ROC54	NICKEL SPAZZOLATO N/P
MILT073ROC88	OTTONE SPAZZOLATO

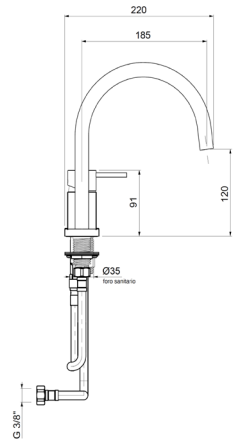

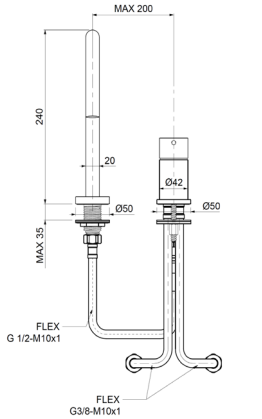

Ricambi


CR00003V
Ø35


AR00050V
18,5×1M


FL00002V
10×1×1/2F cm.30


FL00001V
10×1×3/8 cm.35


KT00001V
8×70

MIEP003ROC00

Parti esterne per monocomando lavabo a pavimento



CROMO

CODICE	FINITURA
MIEP003ROC08	NERO OPACO
MIEP003ROC20	BIANCO OPACO
MIEP003ROC54	NICKEL SPAZZOLATO N/P
MIEP003ROC88	OTTONE SPAZZOLATO

+ OIPIVP35001E

Parte incasso



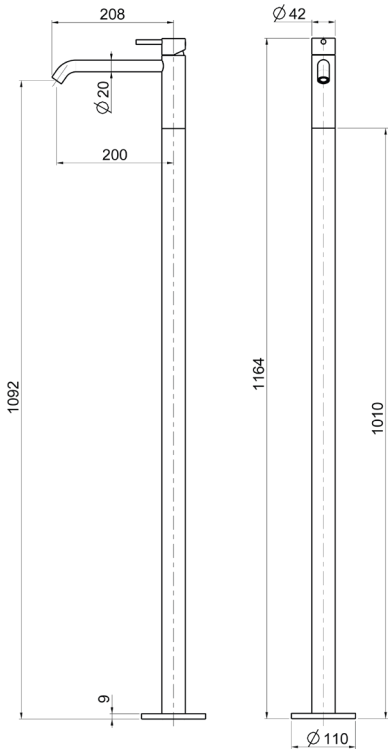

Ricambi


CR00003V
Ø35


AR00046V
16,5×1


FL00044V
10×1MM L.1015

MIEP008ROC00

Parti esterne per monocomando bordo vasca a pavimento con doccia



CROMO

CODICE	FINITURA
MIEP008ROC08	NERO OPACO
MIEP008ROC20	BIANCO OPACO
MIEP008ROC54	NICKEL SPAZZOLATO N/P
MIEP008ROC88	OTTONE SPAZZOLATO

+ OIPIVP35001E

Parte incasso



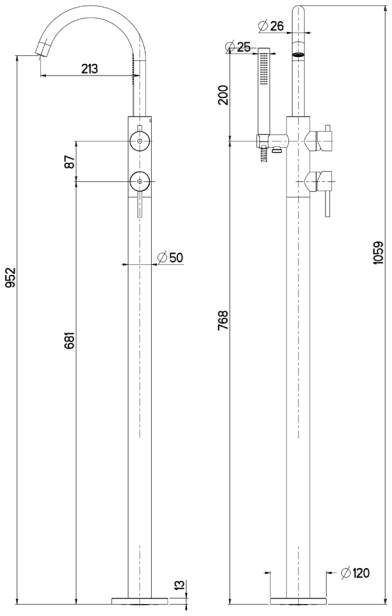

Ricambi


CR00028V
Ø35


CR00029V
Ø35 2V


AR0058V
24×1


FL00031V
10×1MM L.665

AQ00025V


FL00037V
CM.150

Descrizioni e caratteristiche tecniche non sono impegnative e possono variare senza preavviso

MIVE010ROC00

Monocomando esterno per vasca con kit doccia



CROMO

CODICE	FINITURA
MIVE010ROC08	NERO OPACO
MIVE010ROC20	BIANCO OPACO
MIVE010ROC54	NICKEL SPAZZOLATO N/P
MIVE010ROC88	OTTONE SPAZZOLATO

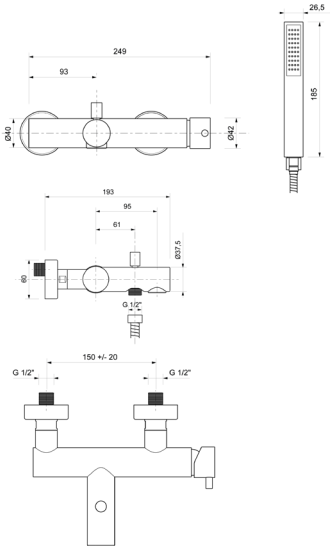

Ricambi

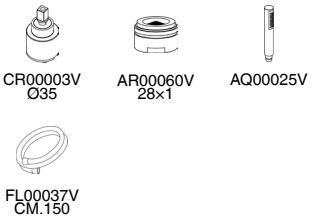

MIDE025ROC00

Monocomando esterno doccia attacco flessibile 1/2”



CROMO

CODICE	FINITURA
MIDE025ROC08	NERO OPACO
MIDE025ROC20	BIANCO OPACO
MIDE025ROC54	NICKEL SPAZZOLATO N/P
MIDE025ROC88	OTTONE SPAZZOLATO

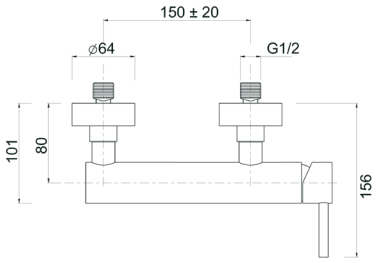

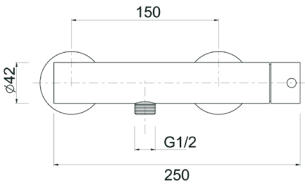

Ricambi



MIDE026ROC00

Monocomando esterno doccia con attacco **superiore 3/4”**



CROMO

CODICE	FINITURA
MIDE026ROC08	NERO OPACO
MIDE026ROC20	BIANCO OPACO
MIDE026ROC54	NICKEL SPAZZOLATO N/P
MIDE026ROC88	OTTONE SPAZZOLATO

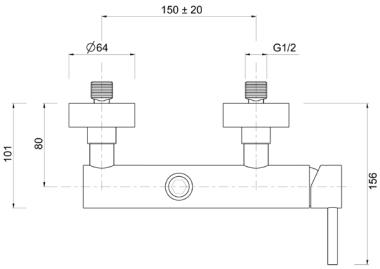

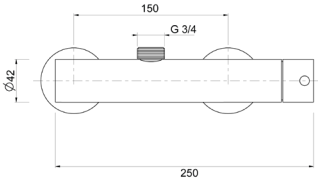

Ricambi



MNEV009ROC00

Parti esterne per monocomando incasso vasca con doccia



CROMO

CODICE	FINITURA
MNEV009ROC08	NERO OPACO
MNEV009ROC20	BIANCO OPACO
MNEV009ROC54	NICKEL SPAZZOLATO N/P
MNEV009ROC88	OTTONE SPAZZOLATO

Ricambi



CR00003V
Ø35



AR00063V
18×1

+ OIPIVA35002E

Parte incasso

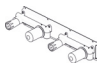

+ OIPIVA35022B

Parte incasso

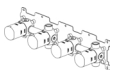

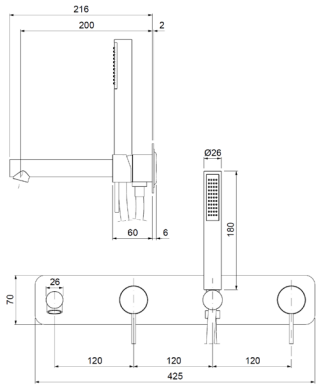

MNEV109ROC00

Parti esterne per monocomando incasso vasca con doccia, piastre tonde



CROMO

CODICE	FINITURA
MNEV109ROC08	NERO OPACO
MNEV109ROC20	BIANCO OPACO
MNEV109ROC54	NICKEL SPAZZOLATO N/P
MNEV109ROC88	OTTONE SPAZZOLATO

Ricambi



CR00003V
Ø35



AR00063V
18×1

+ OIPIVA35002E

Parte incasso

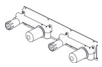

+ OIPIVA35022B

Parte incasso

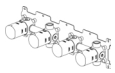

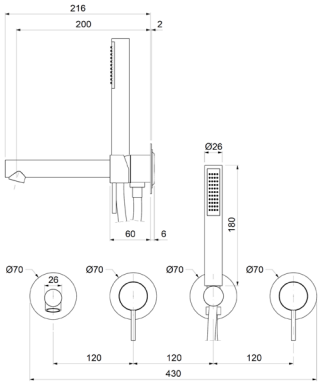

MIEV129ROC00

Parti esterne per monocomando incasso vasca con doccia, senza bocca, piastre tonde



CROMO

CODICE	FINITURA
MIEV129ROC08	NERO OPACO
MIEV129ROC20	BIANCO OPACO
MIEV129ROC54	NICKEL SPAZZOLATO N/P
MIEV129ROC88	OTTONE SPAZZOLATO

Ricambi



CR00003V
Ø35



CR00029V
Ø35 2V

+ OIPIVA35006B

Parte incasso

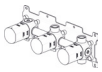

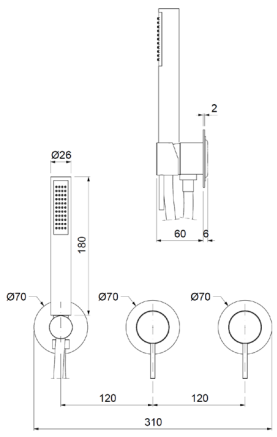

Descrizioni e caratteristiche tecniche non sono impegnative e possono variare senza preavviso

MIED120ROC00

Parti esterne per monocomando incasso doccia



CROMO

CODICE	FINITURA
MIED120ROC08	NERO OPACO
MIED120ROC20	BIANCO OPACO
MIED120ROC54	NICKEL SPAZZOLATO N/P
MIED120ROC88	OTTONE SPAZZOLATO

+ OIPIDC35001E

Parte incasso



+ OIPIDC35002B

Parte incasso

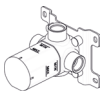

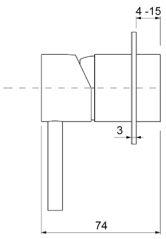

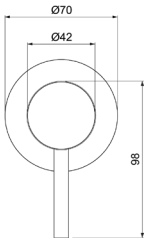

Ricambi



CR00003V
Ø35

MIED621ROC00

Parti esterne per monocomando incasso doccia/vasca con deviatore

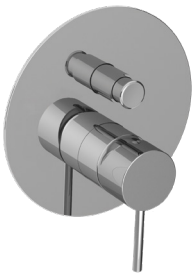

CROMO

CODICE	FINITURA
MIED621ROC08	NERO OPACO
MIED621ROC20	BIANCO OPACO
MIED621ROC54	NICKEL SPAZZOLATO N/P
MIED621ROC88	OTTONE SPAZZOLATO

+ OIPIVA35005E

Parte incasso



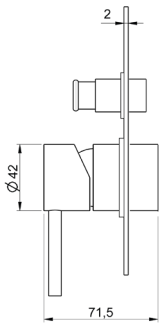

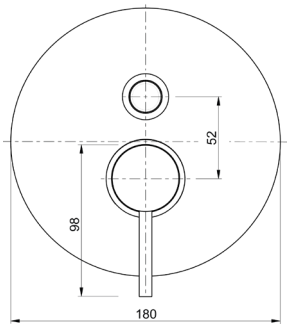

Ricambi



CR00003V
Ø35

MIED622ROC00

Parti esterne per monocomando incasso doccia/vasca con deviatore a **2 vie**, interasse mm.100

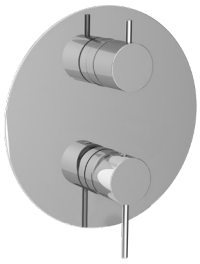

CROMO

CODICE	FINITURA
MIED622ROC08	NERO OPACO
MIED622ROC20	BIANCO OPACO
MIED622ROC54	NICKEL SPAZZOLATO N/P
MIED622ROC88	OTTONE SPAZZOLATO

Ricambi


CR00003V Ø35


CR00029V Ø35 2V

+ OIPIVA35008B

Parte incasso

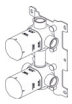

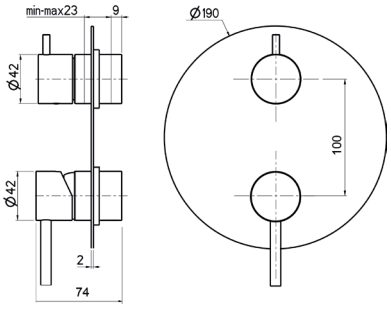

MIED122ROC00

Parti esterne per monocomando incasso doccia/vasca con deviatore a **2 vie**, piastre tonde, interasse mm.120



CROMO

CODICE	FINITURA
MIED122ROC08	NERO OPACO
MIED122ROC20	BIANCO OPACO
MIED122ROC54	NICKEL SPAZZOLATO N/P
MIED122ROC88	OTTONE SPAZZOLATO

Ricambi


CR00003V Ø35


CR00029V Ø35 2V

+ OIPIVA35007B

Parte incasso

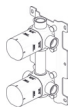

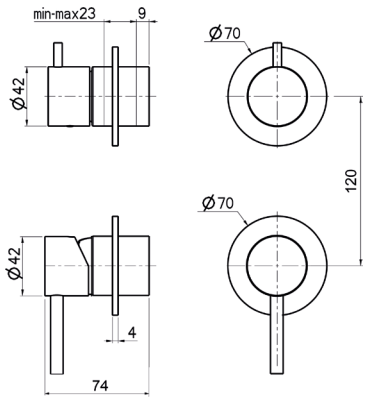

MIED623ROC00

Parti esterne per monocomando incasso doccia/vasca con deviatore a **3 vie**, interasse mm.100

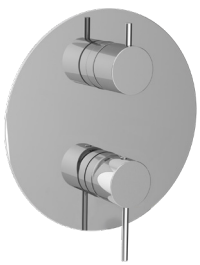

CROMO

CODICE	FINITURA
MIED623ROC08	NERO OPACO
MIED623ROC20	BIANCO OPACO
MIED623ROC54	NICKEL SPAZZOLATO N/P
MIED623ROC88	OTTONE SPAZZOLATO

Ricambi


CR00003V Ø35


CR00022V Ø35 3V

+ OIPIVA35012B

Parte incasso

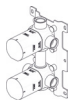

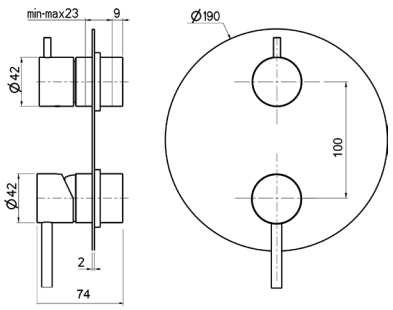

Descrizioni e caratteristiche tecniche non sono impegnative e possono variare senza preavviso

MIED123ROC00

Parti esterne per monocomando incasso doccia/vasca con deviatore a **3 vie**, piastre tonde, interasse mm.120





CROMO

CODICE	FINITURA
MIED123ROC08	NERO OPACO
MIED123ROC20	BIANCO OPACO
MIED123ROC54	NICKEL SPAZZOLATO N/P
MIED123ROC88	OTTONE SPAZZOLATO

+ OIPIVA35011B

Parte incasso

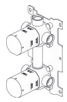

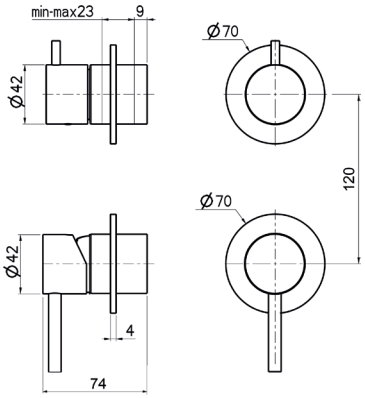

Ricambi



CR00003V
Ø35



CR00022V
Ø35 3V

MIED124ROC00

Parti esterne per monocomando incasso doccia/vasca con deviatore a **4 vie**, piastre tonde







CROMO

CODICE	FINITURA
MIED124ROC08	NERO OPACO
MIED124ROC20	BIANCO OPACO
MIED124ROC54	NICKEL SPAZZOLATO N/P
MIED124ROC88	OTTONE SPAZZOLATO

+ OIPIVA35014B

Parte incasso



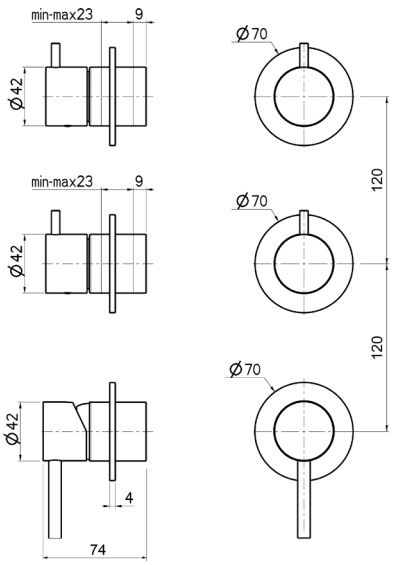

Ricambi



CR00003V
Ø35



CR00029V
Ø35 2V

TMET020ROC00

Parti esterne per monocomando incasso doccia **termostatico 1 via**



CROMO

CODICE	FINITURA
TMET020ROC08	NERO OPACO
TMET020ROC20	BIANCO OPACO
TMET020ROC54	NICKEL SPAZZOLATO N/P
TMET020ROC88	OTTONE SPAZZOLATO

+ OIPITD20020B

Parte incasso



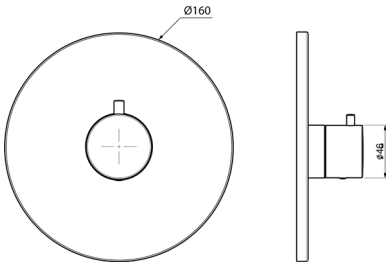

Ricambi



CR00032V

TMET022ROC00

Parti esterne per monocomando incasso doccia/vasca **termostatico** con deviatore a **2 vie**



CROMO

CODICE	FINITURA
TMET022ROC08	NERO OPACO
TMET022ROC20	BIANCO OPACO
TMET022ROC54	NICKEL SPAZZOLATO N/P
TMET022ROC88	OTTONE SPAZZOLATO

+ OIPITD20022B

Parte incasso



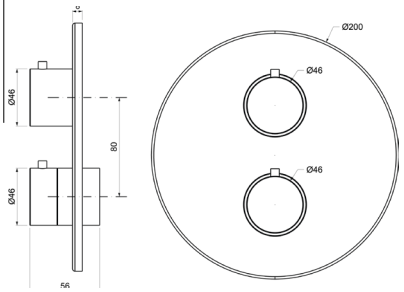

Ricambi



CR00032V



CR00033V
DEVIATORE

TMET023ROC00

Parti esterne per monocomando incasso doccia/vasca **termostatico** con deviatore a **3 vie**



CROMO

CODICE	FINITURA
TMET023ROC08	NERO OPACO
TMET023ROC20	BIANCO OPACO
TMET023ROC54	NICKEL SPAZZOLATO N/P
TMET023ROC88	OTTONE SPAZZOLATO

+ OIPITD20023B

Parte incasso



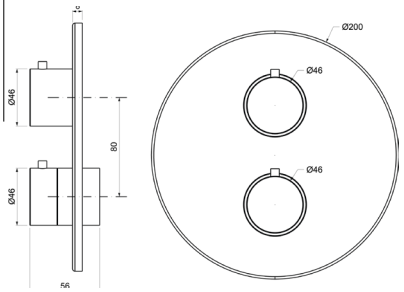

Ricambi



CR00032V



CR00034V
DEV. C/STOP

Descrizioni e caratteristiche tecniche non sono impegnative e possono variare senza preavviso

TMDT001ROC00

Miscelatore **termostatico** esterno doccia con **2 uscite da 1/2”**



CROMO

CODICE	FINITURA
TMDT001ROC08	NERO OPACO
TMDT001ROC20	BIANCO OPACO
TMDT001ROC54	NICKEL SPAZZOLATO N/P
TMDT001ROC88	OTTONE SPAZZOLATO

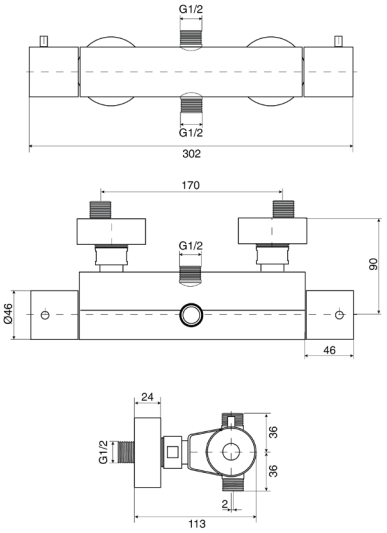

Ricambi



CR00032V



CR00033V
DEVIATORE

TMDT002ROC00

Miscelatore **termostatico** esterno doccia con attacco inferiore da 1/2”



CROMO

CODICE	FINITURA
TMDT002ROC08	NERO OPACO
TMDT002ROC20	BIANCO OPACO
TMDT002ROC54	NICKEL SPAZZOLATO N/P
TMDT002ROC88	OTTONE SPAZZOLATO

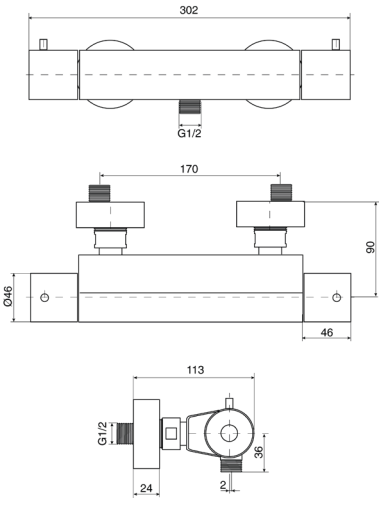

Ricambi



CR00032V



VN00002V
8x20 DX

MIER085ROC00

Parti esterne per rubinetto ad incasso da 1/2”



CROMO

CODICE	FINITURA
MIER085ROC08	NERO OPACO
MIER085ROC20	BIANCO OPACO
MIER085ROC54	NICKEL SPAZZOLATO N/P
MIER085ROC88	OTTONE SPAZZOLATO

+ OIPIRA20001E

Parte incasso



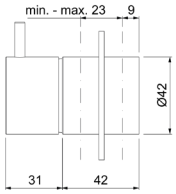

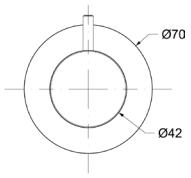

Ricambi



VN00002V
8×20 DX

MIED087ROC00

Parti esterne per deviatore ceramico a **1 entrata e 2 uscite**



CROMO

CODICE	FINITURA
MIED087ROC08	NERO OPACO
MIED087ROC20	BIANCO OPACO
MIED087ROC54	NICKEL SPAZZOLATO N/P
MIED087ROC88	OTTONE SPAZZOLATO

+ OIPIDD20001E

Parte incasso



+ OIPIDD35001B

Parte incasso



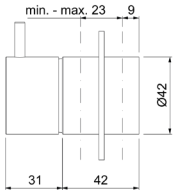

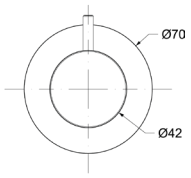

Ricambi



CR00029V
Ø35 2V

MIED088ROC00

Parti esterne per deviatore ceramico a **1 entrata e 3 uscite**



CROMO

CODICE	FINITURA
MIED088ROC08	NERO OPACO
MIED088ROC20	BIANCO OPACO
MIED088ROC54	NICKEL SPAZZOLATO N/P
MIED088ROC88	OTTONE SPAZZOLATO

+ OIPIDD35003B

Parte incasso



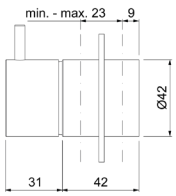

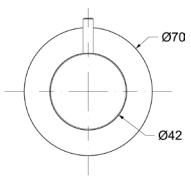

Ricambi



CR00022V
Ø35 3V

Descrizioni e caratteristiche tecniche non sono impegnative e possono variare senza preavviso

WESL606ROC00

Saliscendi con doccia anticalcare monogetto tonda in ABS e flessibile cm.150



CROMO

CODICE	FINITURA
WESL606ROC08	NERO OPACO

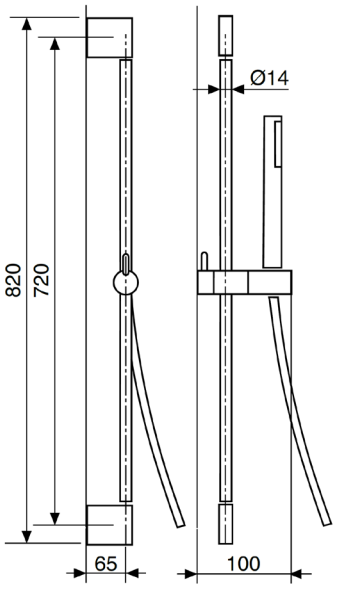

WECT658ROC00

Colonna doccia telescopica con miscelatore esterno **termostatico**, soffione **ottone** tondo **Ø250** e doccia anticalcare monogetto tonda



CROMO

CODICE	FINITURA
WECT658ROC08	NERO OPACO
WECT658ROC20	BIANCO OPACO
WECT658ROC54	NICKEL SPAZZOLATO N/P
WECT658ROC88	OTTONE SPAZZOLATO

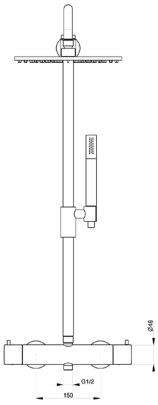

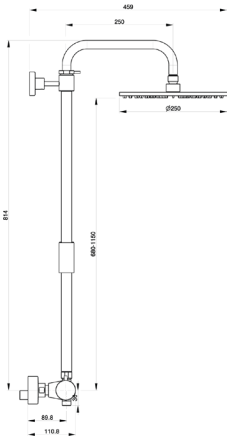

Ricambi

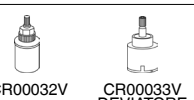

CR00032V

CR00033V
DEVIATORE

WESB003ROC00

Braccio doccia in **ottone cm.35** con soffione anticalcare monogetto tondo in **ottone Ø200**



CROMO

CODICE	FINITURA
WESB003ROC08	NERO OPACO
WESB003ROC20	BIANCO OPACO
WESB003ROC54	NICKEL SPAZZOLATO N/P
WESB003ROC88	OTTONE SPAZZOLATO

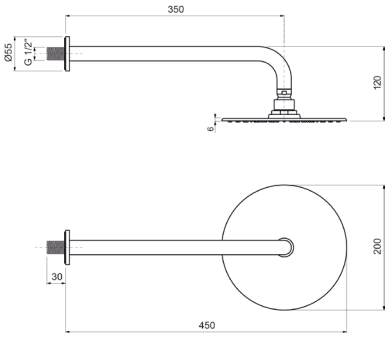

WESB012ROC00

Braccio doccia **a soffitto** in **ottone cm.20** con soffione anticalcare monogetto tondo in **ottone Ø200**



CROMO

CODICE	FINITURA
WESB012ROC08	NERO OPACO
WESB012ROC20	BIANCO OPACO
WESB012ROC54	NICKEL SPAZZOLATO N/P
WESB012ROC88	OTTONE SPAZZOLATO

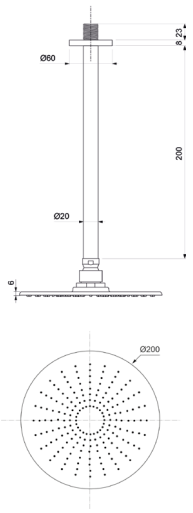

WESD004ROC00

Kit doccia **esterno** con doccia anticalcare monogetto tonda in **ottone** e flessibile cm.150



CROMO

CODICE	FINITURA
WESD004ROC08	NERO OPACO
WESD004ROC20	BIANCO OPACO
WESD004ROC54	NICKEL SPAZZOLATO N/P
WESD004ROC88	OTTONE SPAZZOLATO

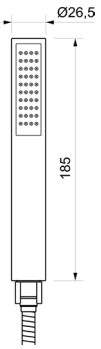

Descrizioni e caratteristiche tecniche non sono impegnative e possono variare senza preavviso

WESD005ROC00

Kit doccia **incasso** con doccia anticalcare monogetto tonda in **ottone** e flessibile cm.150



CROMO

CODICE	FINITURA
WESD005ROC08	NERO OPACO
WESD005ROC20	BIANCO OPACO
WESD005ROC54	NICKEL SPAZZOLATO N/P
WESD005ROC88	OTTONE SPAZZOLATO

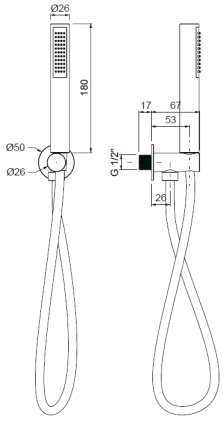

WEPA506ROC00

Presa acqua ad **incasso** in ottone, attacco 1/2"M



CROMO

CODICE	FINITURA
WEAP506ROC08	NERO OPACO
WEAP506ROC20	BIANCO OPACO
WEAP506ROC54	NICKEL SPAZZOLATO N/P
WEAP506ROC88	OTTONE SPAZZOLATO

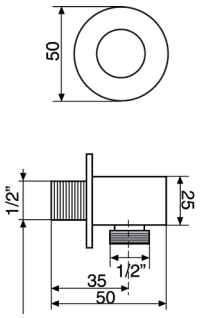

MNBO456ROC00

Bocca a parete incasso tonda per lavabo , attacco 1/2"M
cm.20

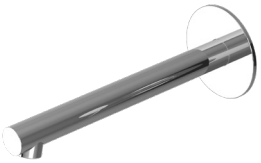

CROMO

CODICE	FINITURA
MNBO456ROC08	NERO OPACO
MNBO456ROC20	BIANCO OPACO
MNBO456ROC54	NICKEL SPAZZOLATO N/P
MNBO456ROC88	OTTONE SPAZZOLATO

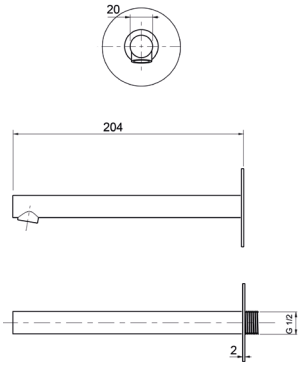

ACSF001ROC00

Sifone **lavabo** minimalista 1”1/4 senza piletta



CROMO

CODICE	FINITURA
ACSF001ROC08	NERO OPACO
ACSF001ROC20	BIANCO OPACO
ACSF001ROC54	NICKEL SPAZZOLATO N/P
ACSF001ROC88	OTTONE SPAZZONATO

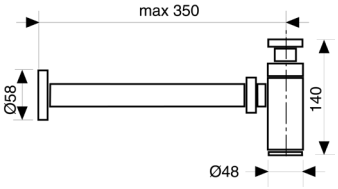

ACSF003ROC00

Sifone **bidet** minimalista 1”1/4 senza piletta



CROMO

CODICE	FINITURA
ACSF003ROC08	NERO OPACO
ACSF003ROC20	BIANCO OPACO
ACSF003ROC54	NICKEL SPAZZOLATO N/P
ACSF003ROC88	OTTONE SPAZZONATO

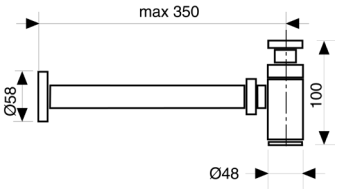

ACRS001ROC00

Rubinetto sottolavabo 1/2” con rosone



CROMO

CODICE	FINITURA
ACRS003ROC08	NERO OPACO
ACRS003ROC20	BIANCO OPACO
ACRS003ROC54	NICKEL SPAZZOLATO N/P
ACRS003ROC88	OTTONE SPAZZONATO

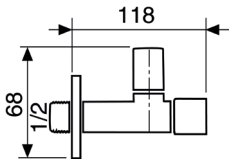

ACPT001ROC00

Piletta click-clack universale 1”1/4 con tappo Ø63



CROMO

CODICE	FINITURA
ACPT003ROC08	NERO OPACO
ACPT003ROC20	BIANCO OPACO
ACPT003ROC54	NICKEL SPAZZOLATO N/P
ACPT003ROC88	OTTONE SPAZZONATO

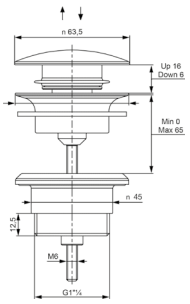

Descrizioni e caratteristiche tecniche non sono impegnative e possono variare senza preavviso

MNLC935ROC00

Monocomando lavello monoforo



CROMO

CODICE	FINITURA
MNLC935ROC08	NERO OPACO
MNLC935ROC20	BIANCO OPACO
MNLC935ROC54	NICKEL SPAZZOLATO N/P
MNLC935ROC88	OTTONE SPAZZOLATO

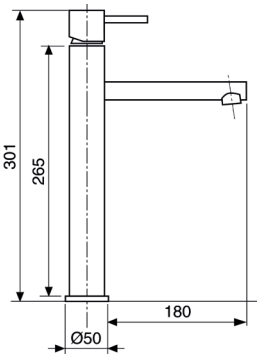

Ricambi



CR00021V
Ø25



AR00063V
18×1

MNLC946ROC00

Monocomando lavello monoforo con canna girevole



CROMO

CODICE	FINITURA
MNLC946ROC08	NERO OPACO
MNLC946ROC20	BIANCO OPACO
MNLC946ROC54	NICKEL SPAZZOLATO N/P
MNLC946ROC88	OTTONE SPAZZOLATO

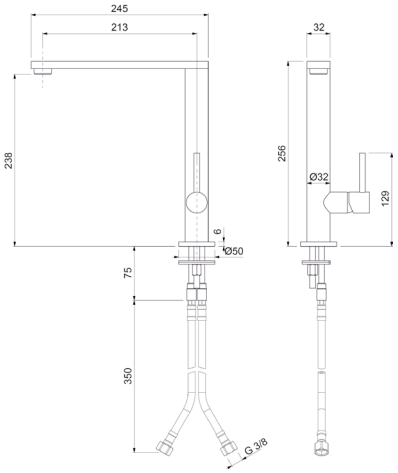

Ricambi



CR00021V
Ø25



AR00046V
16,5×1

MNLC947ROC00

Monocomando lavello monoforo con canna girevole e doccetta estraibile 2 getti



CROMO

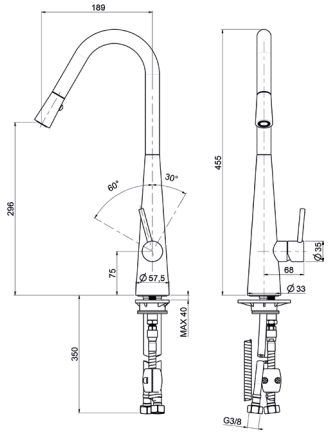

Ricambi



CR00021V
Ø25

SPACE

Design by Oioli Lab RD







SPLT001ROC00

Monocomando lavabo testa cieca



Ricambi



CR00006V
Ø25

CROMO

CODICE	FINITURA
SPLT001ROC01	BRONZO LUCIDO
SPLT001ROC02	ORO
SPLT001ROC04	NICKEL SPAZZOLATO LUCIDO
SPLT001ROC05	RAME SPAZZOLATO LUCIDO
SPLT001ROC08	NERO OPACO
SPLT001ROC20	BIANCO OPACO
SPLT001ROC38	GRAFITE
SPLT001ROC40	CROMO SPAZZOLATO
SPLT001ROC41	CROMO NERO LUCIDO
SPLT001ROC88	OTTONE SPAZZOLATO

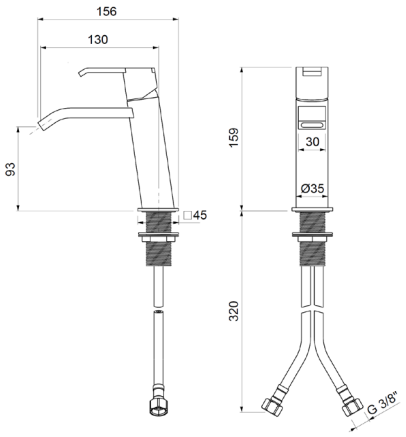

SPLT004ROC00

Monocomando lavabo alto testa cieca



Ricambi



CR00006V
Ø25

CROMO

CODICE	FINITURA
SPLT004ROC01	BRONZO LUCIDO
SPLT004ROC02	ORO
SPLT004ROC04	NICKEL SPAZZOLATO LUCIDO
SPLT004ROC05	RAME SPAZZOLATO LUCIDO
SPLT004ROC08	NERO OPACO
SPLT004ROC20	BIANCO OPACO
SPLT004ROC38	GRAFITE
SPLT004ROC40	CROMO SPAZZOLATO
SPLT004ROC41	CROMO NERO LUCIDO
SPLT004ROC88	OTTONE SPAZZOLATO

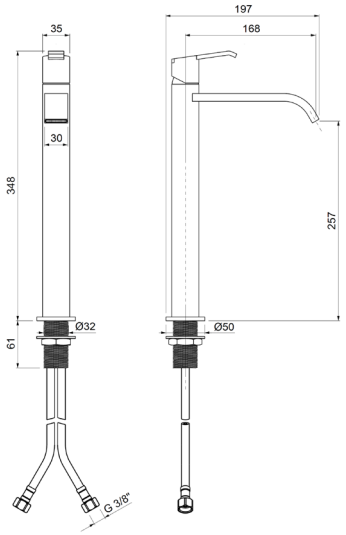

SPBT005ROC00

Monocomando bidet testa cieca



Ricambi



CR00006V
Ø25

CROMO

CODICE	FINITURA
SPBT005ROC01	BRONZO LUCIDO
SPBT005ROC02	ORO
SPBT005ROC04	NICKEL SPAZZOLATO LUCIDO
SPBT005ROC05	RAME SPAZZOLATO LUCIDO
SPBT005ROC08	NERO OPACO
SPBT005ROC20	BIANCO OPACO
SPBT005ROC38	GRAFITE
SPBT005ROC40	CROMO SPAZZOLATO
SPBT005ROC41	CROMO NERO LUCIDO
SPBT005ROC88	OTTONE SPAZZOLATO

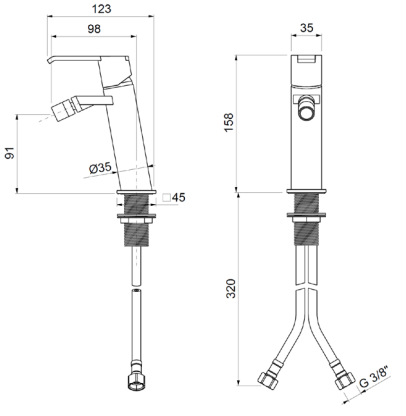

Descrizioni e caratteristiche tecniche non sono impegnative e possono variare senza preavviso

SPEL002ROC00

Parti esterne per monocomando lavabo a parete

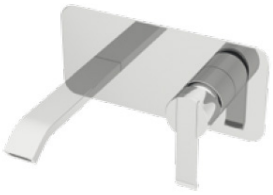

CROMO

CODICE	FINITURA
SPEL002ROC01	BRONZO LUCIDO
SPEL002ROC02	ORO
SPEL002ROC04	NICKEL SPAZZOLATO LUCIDO
SPEL002ROC05	RAME SPAZZOLATO LUCIDO
SPEL002ROC08	NERO OPACO
SPEL002ROC20	BIANCO OPACO
SPEL002ROC38	GRAFITE
SPEL002ROC40	CROMO SPAZZOLATO
SPEL002ROC41	CROMO NERO LUCIDO
SPEL002ROC88	OTTONE SPAZZOLATO

Ricambi



CR00003V
Ø35

+ OIPILA35000E

Parte incasso



+ OIPILA35001B

Parte incasso



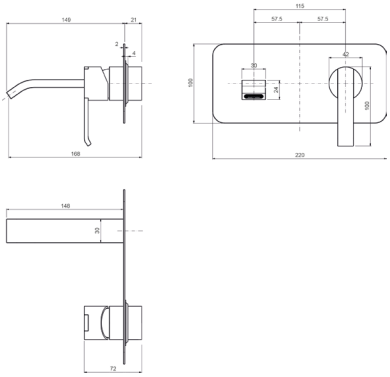

SPEL202ROC00

Parti esterne per monocomando lavabo a parete con 2 piastre

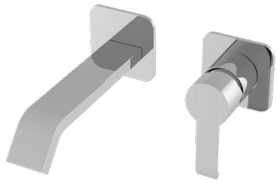

CROMO

CODICE	FINITURA
SPEL202ROC01	BRONZO LUCIDO
SPEL202ROC02	ORO
SPEL202ROC04	NICKEL SPAZZOLATO LUCIDO
SPEL202ROC05	RAME SPAZZOLATO LUCIDO
SPEL202ROC08	NERO OPACO
SPEL202ROC20	BIANCO OPACO
SPEL202ROC38	GRAFITE
SPEL202ROC40	CROMO SPAZZOLATO
SPEL202ROC41	CROMO NERO LUCIDO
SPEL202ROC88	OTTONE SPAZZOLATO

Ricambi



CR00003V
Ø35

+ OIPILA35000E

Parte incasso



+ OIPILA35001B

Parte incasso

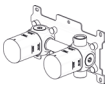

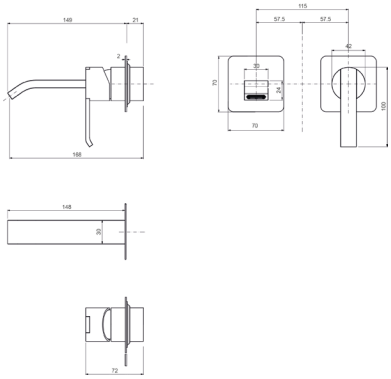

SPLT072ROC00

Monocomando lavabo 2 fori, testa cieca



CROMO

CODICE	FINITURA
SPLT072ROC01	BRONZO LUCIDO
SPLT072ROC02	ORO
SPLT072ROC04	NICKEL SPAZZOLATO LUCIDO
SPLT072ROC05	RAME SPAZZOLATO LUCIDO
SPLT072ROC08	NERO OPACO
SPLT072ROC20	BIANCO OPACO
SPLT072ROC38	GRAFITE
SPLT072ROC40	CROMO SPAZZOLATO
SPLT072ROC41	CROMO NERO LUCIDO
SPLT072ROC88	OTTONE SPAZZOLATO

Ricambi



CR00003V
Ø35



AR00050V
18,5×1M



FL00002V
10×1×1/2F cm.30



FL00001V
10×1×3/8 cm.35



KT00001V
8×70

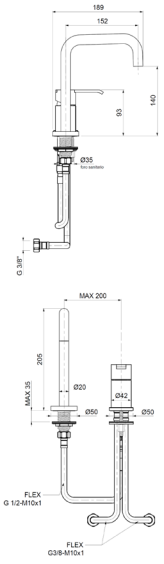

SPLT073ROC00

Monocomando lavabo 2 fori, testa cieca



CROMO

CODICE	FINITURA
SPLT073ROC01	BRONZO LUCIDO
SPLT073ROC02	ORO
SPLT073ROC04	NICKEL SPAZZOLATO LUCIDO
SPLT073ROC05	RAME SPAZZOLATO LUCIDO
SPLT073ROC08	NERO OPACO
SPLT073ROC20	BIANCO OPACO
SPLT073ROC38	GRAFITE
SPLT073ROC40	CROMO SPAZZOLATO
SPLT073ROC41	CROMO NERO LUCIDO
SPLT073ROC88	OTTONE SPAZZOLATO

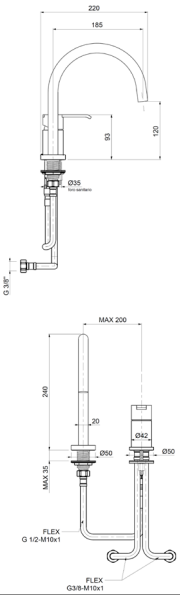

Ricambi

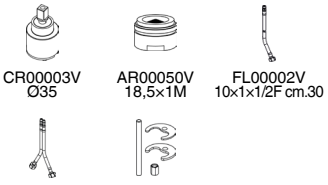

CR00003V Ø35 | AR00050V 18,5×1M | FL00002V 10×1×1/2F cm.30

FL00001V 10×1×3/8 cm.35 | KT00001V 8×70

SPLT006ROC00

Monocomando 4 fori per bordo vasca con doccia



CROMO

CODICE	FINITURA
SPLT006ROC01	BRONZO LUCIDO
SPLT006ROC02	ORO
SPLT006ROC04	NICKEL SPAZZOLATO LUCIDO
SPLT006ROC05	RAME SPAZZOLATO LUCIDO
SPLT006ROC08	NERO OPACO
SPLT006ROC20	BIANCO OPACO
SPLT006ROC38	GRAFITE
SPLT006ROC40	CROMO SPAZZOLATO
SPLT006ROC41	CROMO NERO LUCIDO
SPLT006ROC88	OTTONE SPAZZOLATO

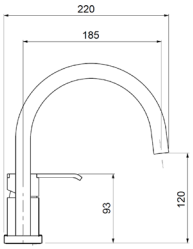

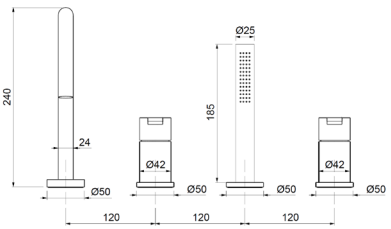

Ricambi

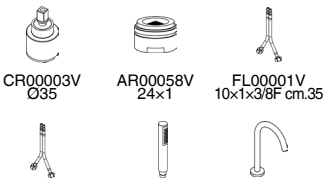

CR00003V Ø35 | AR00058V 24×1 | FL00001V 10×1×3/8F cm.35

FL00003V 10×1×1/2F cm.35 | AQ00025V | CT00013V Ø26

SPVE010ROC00

Monocomando esterno per vasca con kit doccia



CROMO

CODICE	FINITURA
SPVE010ROC01	BRONZO LUCIDO
SPVE010ROC02	ORO
SPVE010ROC04	NICKEL SPAZZOLATO LUCIDO
SPVE010ROC05	RAME SPAZZOLATO LUCIDO
SPVE010ROC08	NERO OPACO
SPVE010ROC20	BIANCO OPACO
SPVE010ROC38	GRAFITE
SPVE010ROC40	CROMO SPAZZOLATO
SPVE010ROC41	CROMO NERO LUCIDO
SPVE010ROC88	OTTONE SPAZZOLATO

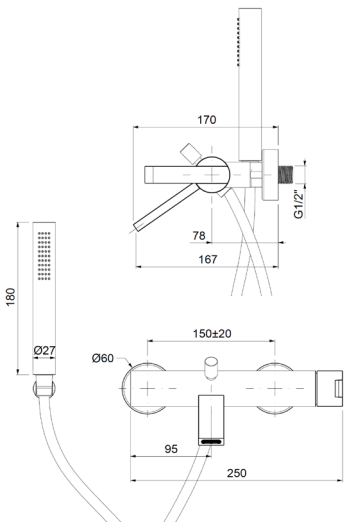

Ricambi



CR00003V Ø35

Descrizioni e caratteristiche tecniche non sono impegnative e possono variare senza preavviso

SPDE025ROC00

Monocomando esterno doccia attacco flessibile 1/2”



CROMO

CODICE	FINITURA
SPDE025ROC01	BRONZO LUCIDO
SPDE025ROC02	ORO
SPDE025ROC04	NICKEL SPAZZOLATO LUCIDO
SPDE025ROC05	RAME SPAZZOLATO LUCIDO
SPDE025ROC08	NERO OPACO
SPDE025ROC20	BIANCO OPACO
SPDE025ROC38	GRAFITE
SPDE025ROC40	CROMO SPAZZOLATO
SPDE025ROC41	CROMO NERO LUCIDO
SPDE025ROC88	OTTONE SPAZZOLATO

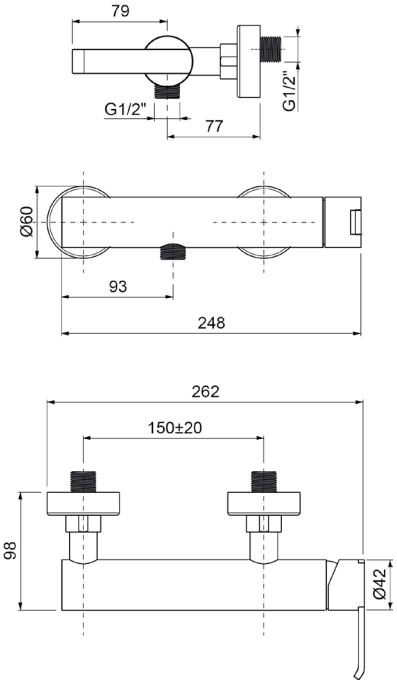

Ricambi



CR00003V
Ø35

SPED026ROC00

Monocomando esterno doccia con attacco **superiore 3/4”**



CROMO

CODICE	FINITURA
SPDE026ROC01	BRONZO LUCIDO
SPDE026ROC02	ORO
SPDE026ROC04	NICKEL SPAZZOLATO LUCIDO
SPDE026ROC05	RAME SPAZZOLATO LUCIDO
SPDE026ROC08	NERO OPACO
SPDE026ROC20	BIANCO OPACO
SPDE026ROC38	GRAFITE
SPDE026ROC40	CROMO SPAZZOLATO
SPDE026ROC41	CROMO NERO LUCIDO
SPDE026ROC88	OTTONE SPAZZOLATO

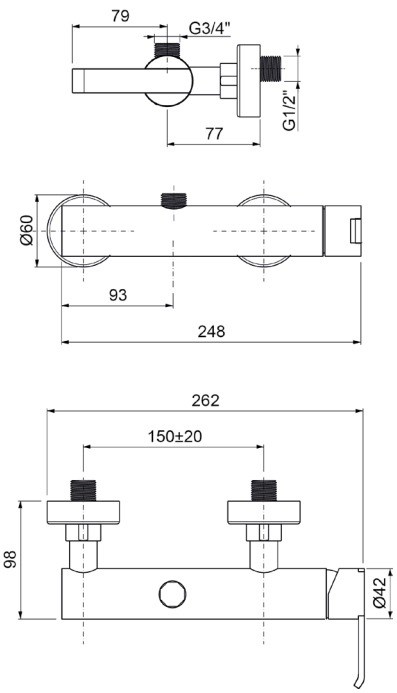

Ricambi



CR00003V
Ø35

SPEV009ROC00

Parti esterne per monocomando incasso vasca con doccia



Ricambi



CR00003V
Ø35

CROMO

CODICE	FINITURA
SPEV009ROC01	BRONZO LUCIDO
SPEV009ROC02	ORO
SPEV009ROC04	NICKEL SPAZZOLATO LUCIDO
SPEV009ROC05	RAME SPAZZOLATO LUCIDO
SPEV009ROC08	NERO OPACO
SPEV009ROC20	BIANCO OPACO
SPEV009ROC38	GRAFITE
SPEV009ROC40	CROMO SPAZZOLATO
SPEV009ROC41	CROMO NERO LUCIDO
SPEV009ROC88	OTTONE SPAZZOLATO

+ OIPIVA35002E

Parte incasso

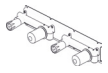

+ OIPIVA35022B

Parte incasso

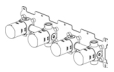

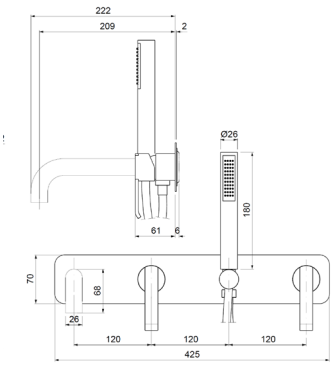

SPEV109ROC00

Parti esterne per monocomando incasso vasca con doccia, piatre tonde



Ricambi



CR00003V
Ø35

CROMO

CODICE	FINITURA
SPEV109ROC01	BRONZO LUCIDO
SPEV109ROC02	ORO
SPEV109ROC04	NICKEL SPAZZOLATO LUCIDO
SPEV109ROC05	RAME SPAZZOLATO LUCIDO
SPEV109ROC08	NERO OPACO
SPEV109ROC20	BIANCO OPACO
SPEV109ROC38	GRAFITE
SPEV109ROC40	CROMO SPAZZOLATO
SPEV109ROC41	CROMO NERO LUCIDO
SPEV109ROC88	OTTONE SPAZZOLATO

+ OIPIVA35002E

Parte incasso

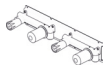

+ OIPIVA35022B

Parte incasso

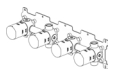

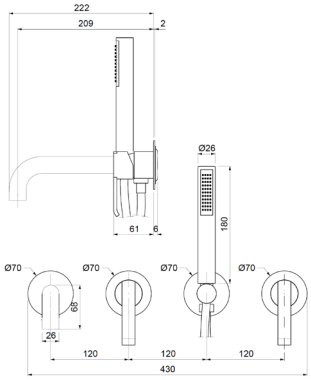

SPEV129ROC00

Parti esterne per monocomando incasso vasca con doccia, senza bocca, piastre tonde



Ricambi



CR00003V
Ø35



CR00029V
Ø35 2V

CROMO

CODICE	FINITURA
SPEV129ROC01	BRONZO LUCIDO
SPEV129ROC02	ORO
SPEV129ROC04	NICKEL SPAZZOLATO LUCIDO
SPEV129ROC05	RAME SPAZZOLATO LUCIDO
SPEV129ROC08	NERO OPACO
SPEV129ROC20	BIANCO OPACO
SPEV129ROC38	GRAFITE
SPEV129ROC40	CROMO SPAZZOLATO
SPEV129ROC41	CROMO NERO LUCIDO
SPEV129ROC88	OTTONE SPAZZOLATO

+ OIPIVA35006B

Parte incasso

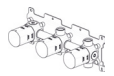

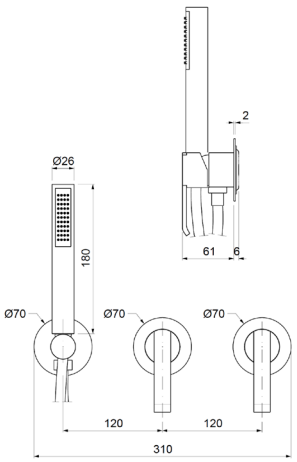

Descrizioni e caratteristiche tecniche non sono impegnative e possono variare senza preavviso

SPED020ROC00

Parti esterne per monocomando incasso doccia



CROMO

CODICE	FINITURA
SPED020ROC01	BRONZO LUCIDO
SPED020ROC02	ORO
SPED020ROC04	NICKEL SPAZZOLATO LUCIDO
SPED020ROC05	RAME SPAZZOLATO LUCIDO
SPED020ROC08	NERO OPACO
SPED020ROC20	BIANCO OPACO
SPED020ROC38	GRAFITE
SPED020ROC40	CROMO SPAZZOLATO
SPED020ROC41	CROMO NERO LUCIDO
SPED020ROC88	OTTONE SPAZZOLATO

+ OIPIDC35001E

Parte incasso



+ OIPIDC35002B

Parte incasso



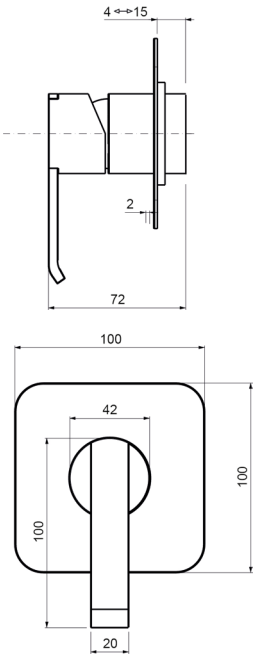

Ricambi



CR00003V
Ø35

SPED021ROC00

Parti esterne per monocomando incasso doccia/vasca con deviatore



CROMO

CODICE	FINITURA
SPED021ROC01	BRONZO LUCIDO
SPED021ROC02	ORO
SPED021ROC04	NICKEL SPAZZOLATO LUCIDO
SPED021ROC05	RAME SPAZZOLATO LUCIDO
SPED021ROC08	NERO OPACO
SPED021ROC20	BIANCO OPACO
SPED021ROC38	GRAFITE
SPED021ROC40	CROMO SPAZZOLATO
SPED021ROC41	CROMO NERO LUCIDO
SPED021ROC88	OTTONE SPAZZOLATO

+ OIPIVA35005E

Parte incasso



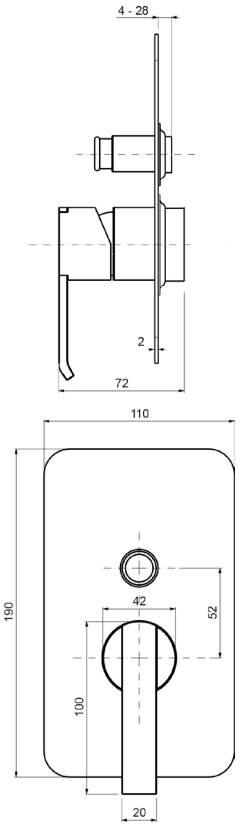

Ricambi



CR00003V
Ø35

SPED022ROC00

Parti esterne per monocomando incasso doccia/vasca con deviatore a **2 vie**, interasse mm.100

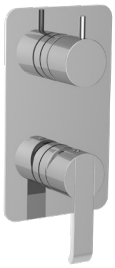

CROMO

CODICE	FINITURA
SPED022ROC01	BRONZO LUCIDO
SPED022ROC02	ORO
SPED022ROC04	NICKEL SPAZZOLATO LUCIDO
SPED022ROC05	RAME SPAZZOLATO LUCIDO
SPED022ROC08	NERO OPACO
SPED022ROC20	BIANCO OPACO
SPED022ROC38	GRAFITE
SPED022ROC40	CROMO SPAZZOLATO
SPED022ROC41	CROMO NERO LUCIDO
SPED022ROC88	OTTONE SPAZZOLATO

Ricambi


CR00003V Ø35


CR00029V Ø35 2V

+ OIPIVA35008B

Parte incasso

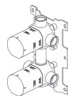

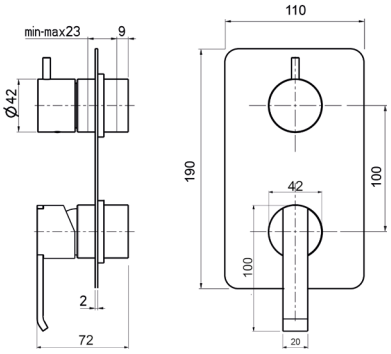

SPED222ROC00

Parti esterne per monocomando incasso doccia/vasca con deviatore a **2 vie**, piastre separate, interasse mm.120



CROMO

CODICE	FINITURA
SPED222ROC01	BRONZO LUCIDO
SPED222ROC02	ORO
SPED222ROC04	NICKEL SPAZZOLATO LUCIDO
SPED222ROC05	RAME SPAZZOLATO LUCIDO
SPED222ROC08	NERO OPACO
SPED222ROC20	BIANCO OPACO
SPED222ROC38	GRAFITE
SPED222ROC40	CROMO SPAZZOLATO
SPED222ROC41	CROMO NERO LUCIDO
SPED222ROC88	OTTONE SPAZZOLATO

Ricambi


CR00003V Ø35


CR00029V Ø35 2V

+ OIPIVA35007B

Parte incasso



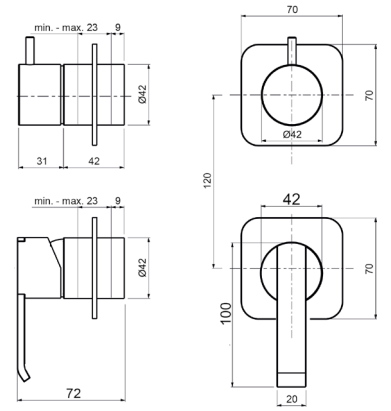

SPED023ROC00

Parti esterne per monocomando incasso doccia/vasca con deviatore a **3 vie**, interasse mm.100

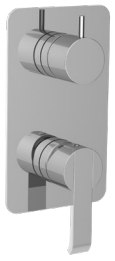

CROMO

CODICE	FINITURA
SPED023ROC01	BRONZO LUCIDO
SPED023ROC02	ORO
SPED023ROC04	NICKEL SPAZZOLATO LUCIDO
SPED023ROC05	RAME SPAZZOLATO LUCIDO
SPED023ROC08	NERO OPACO
SPED023ROC20	BIANCO OPACO
SPED023ROC38	GRAFITE
SPED023ROC40	CROMO SPAZZOLATO
SPED023ROC41	CROMO NERO LUCIDO
SPED023ROC88	OTTONE SPAZZOLATO

Ricambi


CR00003V Ø35


CR00022V Ø35 3V

+ OIPIVA35012B

Parte incasso

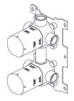

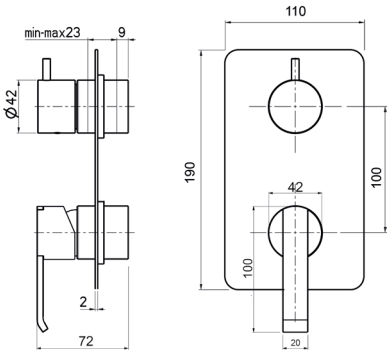

Descrizioni e caratteristiche tecniche non sono impegnative e possono variare senza preavviso

SPED223ROC00

Parti esterne per monocomando incasso doccia/vasca con deviatore a **3 vie**, piastre separate, interasse mm.120





CROMO

CODICE	FINITURA
SP.ROC01	BRONZO LUCIDO
SP.ROC02	ORO
SP.ROC04	NICKEL SPAZZOLATO LUCIDO
SP.ROC05	RAME SPAZZOLATO LUCIDO
SP.ROC08	NERO OPACO
SP.ROC20	BIANCO OPACO
SP.ROC38	GRAFITE
SP.ROC40	CROMO SPAZZOLATO
SP.ROC41	CROMO NERO LUCIDO
SP.ROC88	OTTONE SPAZZOLATO

+ OIPIVA35011B

Parte incasso

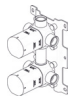

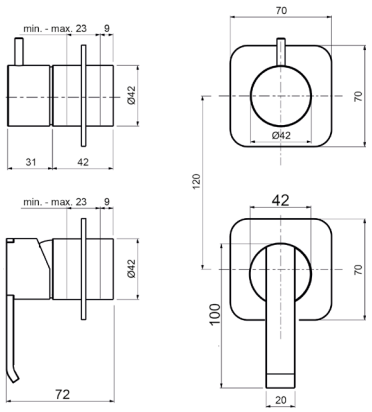

Ricambi



CR00003V
Ø35



CR00022V
Ø35 3V

SPED224ROC00

Parti esterne per monocomando incasso doccia/vasca con deviatore a **4 vie**, piastre separate







CROMO

CODICE	FINITURA
SP.ROC01	BRONZO LUCIDO
SP.ROC02	ORO
SP.ROC04	NICKEL SPAZZOLATO LUCIDO
SP.ROC05	RAME SPAZZOLATO LUCIDO
SP.ROC08	NERO OPACO
SP.ROC20	BIANCO OPACO
SP.ROC38	GRAFITE
SP.ROC40	CROMO SPAZZOLATO
SP.ROC41	CROMO NERO LUCIDO
SP.ROC88	OTTONE SPAZZOLATO

+OIPIVA35014B

Parte incasso

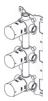

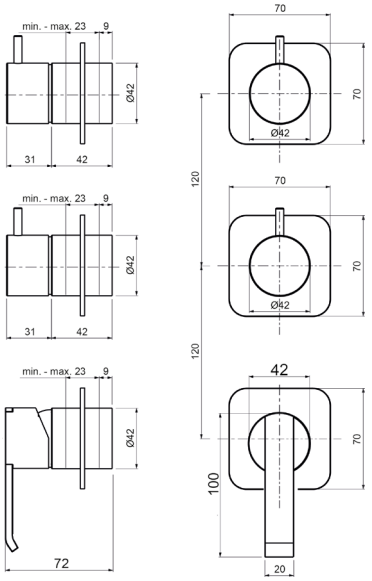

Ricambi



CR00003V
Ø35



CR00029V
Ø35 2V

TMET320ROC00

Parti esterne per monocomando incasso doccia **termostatico 1 via**



CROMO

CODICE	FINITURA
TMET320ROC01	BRONZO LUCIDO
TMET320ROC02	ORO
TMET320ROC04	NICKEL SPAZZOLATO LUCIDO
TMET320ROC05	RAME SPAZZOLATO LUCIDO
TMET320ROC08	NERO OPACO
TMET320ROC20	BIANCO OPACO
TMET320ROC38	GRAFITE
TMET320ROC40	CROMO SPAZZOLATO
TMET320ROC41	CROMO NERO LUCIDO
TMET320ROC88	OTTONE SPAZZOLATO

Ricambi



CR00032V

+ OIPITD20020B

Parte incasso



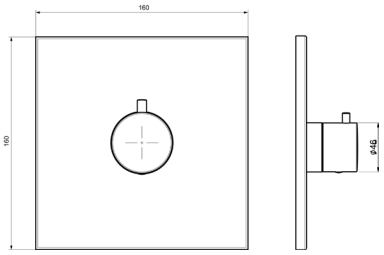

TMET322ROC00

Parti esterne per monocomando incasso doccia/vasca **termostatico** con deviatore a **2 vie**



CROMO

CODICE	FINITURA
TMET322ROC01	BRONZO LUCIDO
TMET322ROC02	ORO
TMET322ROC04	NICKEL SPAZZOLATO LUCIDO
TMET322ROC05	RAME SPAZZOLATO LUCIDO
TMET322ROC08	NERO OPACO
TMET322ROC20	BIANCO OPACO
TMET322ROC38	GRAFITE
TMET322ROC40	CROMO SPAZZOLATO
TMET322ROC41	CROMO NERO LUCIDO
TMET322ROC88	OTTONE SPAZZOLATO

Ricambi



CR00032V



CR00033V
DEVIATORE

+ OIPITD20022B

Parte incasso



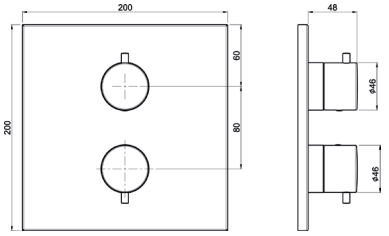

TMET323ROC00

Parti esterne per monocomando incasso doccia/vasca **termostatico** con deviatore a **3 vie**



CROMO

CODICE	FINITURA
TMET323ROC01	BRONZO LUCIDO
TMET323ROC02	ORO
TMET323ROC04	NICKEL SPAZZOLATO LUCIDO
TMET323ROC05	RAME SPAZZOLATO LUCIDO
TMET323ROC08	NERO OPACO
TMET323ROC20	BIANCO OPACO
TMET323ROC38	GRAFITE
TMET323ROC40	CROMO SPAZZOLATO
TMET323ROC41	CROMO NERO LUCIDO
TMET323ROC88	OTTONE SPAZZOLATO

Ricambi



CR00032V



CR00034V
DEV. C/STOP

+ OIPITD20023B

Parte incasso



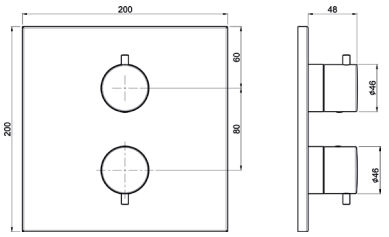

Descrizioni e caratteristiche tecniche non sono impegnative e possono variare senza preavviso

MIER385ROC00

Parti esterne per rubinetto ad incasso da 1/2”



CROMO

CODICE	FINITURA
MIER385ROC01	BRONZO LUCIDO
MIER385ROC02	ORO
MIER385ROC04	NICKEL SPAZZOLATO LUCIDO
MIER385ROC05	RAME SPAZZOLATO LUCIDO
MIER385ROC08	NERO OPACO
MIER385ROC20	BIANCO OPACO
MIER385ROC38	GRAFITE
MIER385ROC40	CROMO SPAZZOLATO
MIER385ROC41	CROMO NERO LUCIDO
MIER385ROC88	OTTONE SPAZZOLATO

+ OIPIRA20001E

Parte incasso



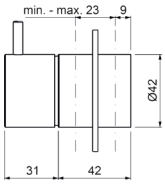

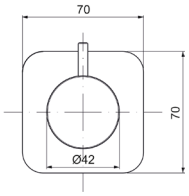

Ricambi



VN00002V
8×20 DX

MIED387ROC00

Parti esterne per deviatore ceramico a **1 entrata e 2 uscite**



CROMO

CODICE	FINITURA
MIED387ROC01	BRONZO LUCIDO
MIED387ROC02	ORO
MIED387ROC04	NICKEL SPAZZOLATO LUCIDO
MIED387ROC05	RAME SPAZZOLATO LUCIDO
MIED387ROC08	NERO OPACO
MIED387ROC20	BIANCO OPACO
MIED387ROC38	GRAFITE
MIED387ROC40	CROMO SPAZZOLATO
MIED387ROC41	CROMO NERO LUCIDO
MIED387ROC88	OTTONE SPAZZOLATO

+ OIPIDD20001E

Parte incasso



+ OIPIDD35001B

Parte incasso



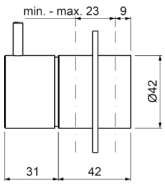

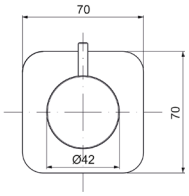

Ricambi



CR00029V
Ø35 2V

MIED388ROC00

Parti esterne per deviatore ceramico a **1 entrata e 3 uscite**

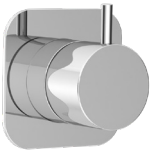

CROMO

CODICE	FINITURA
MIED388ROC01	BRONZO LUCIDO
MIED388ROC02	ORO
MIED388ROC04	NICKEL SPAZZOLATO LUCIDO
MIED388ROC05	RAME SPAZZOLATO LUCIDO
MIED388ROC08	NERO OPACO
MIED388ROC20	BIANCO OPACO
MIED388ROC38	GRAFITE
MIED388ROC40	CROMO SPAZZOLATO
MIED388ROC41	CROMO NERO LUCIDO
MIED388ROC88	OTTONE SPAZZOLATO

+ OIPIDD35003B

Parte incasso



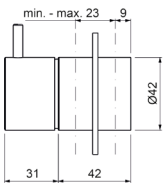

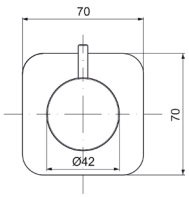

Ricambi



CR00022V
Ø35 3V

WESL605ROC00

Saliscendi con doccia anticalcare monogetto in **ABS** Vanity e flessibile cm.150



CROMO

CODICE	FINITURA
WESL605ROC01	BRONZO LUCIDO
WESL605ROC02	ORO
WESL605ROC04	NICKEL SPAZZOLATO LUCIDO
WESL605ROC05	RAME SPAZZOLATO LUCIDO
WESL605ROC08	NERO OPACO
WESL605ROC20	BIANCO OPACO
WESL605ROC38	GRAFITE
WESL605ROC40	CROMO SPAZZOLATO
WESL605ROC41	CROMO NERO LUCIDO
WESL605ROC88	OTTONE SPAZZOLATO

Nelle versioni colorate viene inserita la doccia anticalcare monogetto tonda

SPCD029ROC00

Monocomando esterno **doccia** con colonna doccia in ottone telescopica e orientabile, centrale scorrevole in ottone, soffione tondo in **ottone Ø250**, doccia anticalcare monogetto tonda e flessibile cm.150



CROMO

CODICE	FINITURA
SPCD029ROC01	BRONZO LUCIDO
SPCD029ROC02	ORO
SPCD029ROC04	NICKEL SPAZZOLATO LUCIDO
SPCD029ROC05	RAME SPAZZOLATO LUCIDO
SPCD029ROC08	NERO OPACO
SPCD029ROC20	BIANCO OPACO
SPCD029ROC38	GRAFITE
SPCD029ROC40	CROMO SPAZZOLATO
SPCD029ROC41	CROMO NERO LUCIDO
SPCD029ROC88	OTTONE SPAZZOLATO

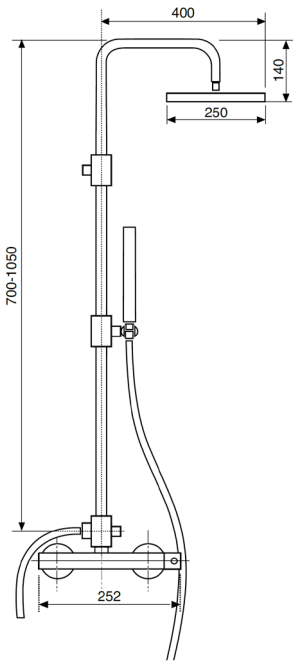

Ricambi



CR00003V
Ø35

Descrizioni e caratteristiche tecniche non sono impegnative e possono variare senza preavviso

WESB320ROC00

Braccio doccia **quadrato** in **ottone cm.35** con soffione anticalcare monogetto **tondo** in **ottone Ø200**



CROMO

CODICE	FINITURA
WESB320ROC01	BRONZO LUCIDO
WESB320ROC02	ORO
WESB320ROC04	NICKEL SPAZZOLATO LUCIDO
WESB320ROC05	RAME SPAZZOLATO LUCIDO
WESB320ROC08	NERO OPACO
WESB320ROC20	BIANCO OPACO
WESB320ROC38	GRAFITE
WESB320ROC40	CROMO SPAZZOLATO
WESB320ROC41	CROMO NERO LUCIDO
WESB320ROC88	OTTONE SPAZZOLATO

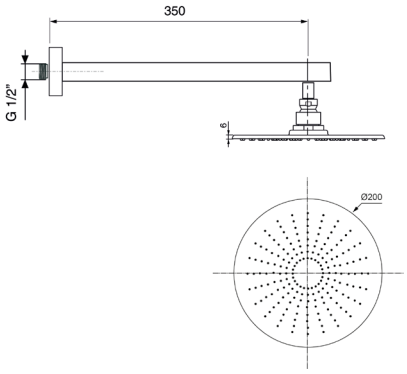

WESB324ROC00

Braccio doccia a soffitto **quadrato** in **ottone cm.20** con soffione anticalcare monogetto **tondo** in **ottone Ø200**



CROMO

CODICE	FINITURA
WESB324ROC01	BRONZO LUCIDO
WESB324ROC02	ORO
WESB324ROC04	NICKEL SPAZZOLATO LUCIDO
WESB324ROC05	RAME SPAZZOLATO LUCIDO
WESB324ROC08	NERO OPACO
WESB324ROC20	BIANCO OPACO
WESB324ROC38	GRAFITE
WESB324ROC40	CROMO SPAZZOLATO
WESB324ROC41	CROMO NERO LUCIDO
WESB324ROC88	OTTONE SPAZZOLATO

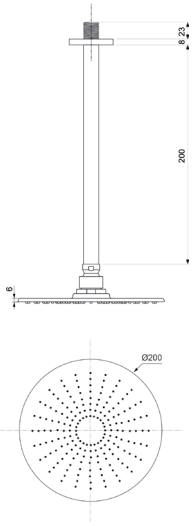

WESD302ROC00

Kit doccia **incasso** con doccia anticalcare monogetto tonda in ottone e flessibile cm.150



CROMO

CODICE	FINITURA
WESD302ROC01	BRONZO LUCIDO
WESD302ROC02	ORO
WESD302ROC04	NICKEL SPAZZOLATO LUCIDO
WESD302ROC05	RAME SPAZZOLATO LUCIDO
WESD302ROC08	NERO OPACO
WESD302ROC20	BIANCO OPACO
WESD302ROC38	GRAFITE
WESD302ROC40	CROMO SPAZZOLATO
WESD302ROC41	CROMO NERO LUCIDO
WESD302ROC88	OTTONE SPAZZOLATO

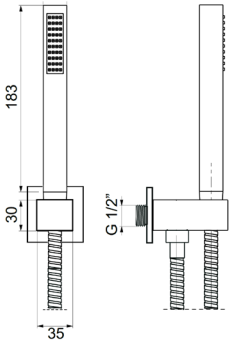

WEPA506ROC00

Presa acqua ad incasso in ottone, attacco 1/2”M



CROMO

CODICE	FINITURA
WEPA506ROC01	BRONZO LUCIDO
WEPA506ROC02	ORO
WEPA506ROC04	NICKEL SPAZZOLATO LUCIDO
WEPA506ROC05	RAME SPAZZOLATO LUCIDO
WEPA506ROC08	NERO OPACO
WEPA506ROC20	BIANCO OPACO
WEPA506ROC38	GRAFITE
WEPA506ROC40	CROMO SPAZZOLATO
WEPA506ROC41	CROMO NERO LUCIDO
WEPA506ROC88	OTTONE SPAZZOLATO

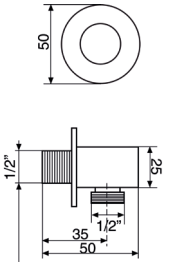

ACSF001ROC00

Sifone **lavabo** minimalista 1”1/4 senza piletta



CROMO

CODICE	FINITURA
ACSF001ROC01	BRONZO LUCIDO
ACSF001ROC02	ORO
ACSF001ROC04	NICKEL SPAZZOLATO LUCIDO
ACSF001ROC05	RAME SPAZZOLATO LUCIDO
ACSF001ROC08	NERO OPACO
ACSF001ROC20	BIANCO OPACO
ACSF001ROC38	GRAFITE
ACSF001ROC40	CROMO SPAZZOLATO
ACSF001ROC41	CROMO NERO LUCIDO
ACSF001ROC88	OTTONE SPAZZOLATO

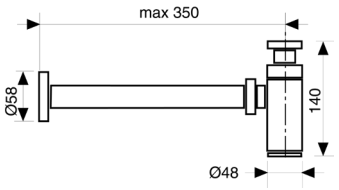

ACSF003ROC00

Sifone **bidet** minimalista 1”1/4 senza piletta



CROMO

CODICE	FINITURA
ACSF003ROC01	BRONZO LUCIDO
ACSF003ROC02	ORO
ACSF003ROC04	NICKEL SPAZZOLATO LUCIDO
ACSF003ROC05	RAME SPAZZOLATO LUCIDO
ACSF003ROC08	NERO OPACO
ACSF003ROC20	BIANCO OPACO
ACSF003ROC38	GRAFITE
ACSF003ROC40	CROMO SPAZZOLATO
ACSF003ROC41	CROMO NERO LUCIDO
ACSF003ROC88	OTTONE SPAZZOLATO

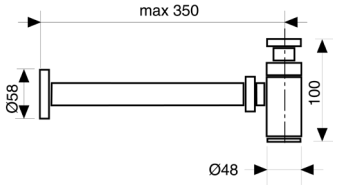

Descrizioni e caratteristiche tecniche non sono impegnative e possono variare senza preavviso

ACRS001ROC00

Rubinetto sottolavabo 1/2” con rosone



CROMO

CODICE	FINITURA
ACRS001ROC01	BRONZO LUCIDO
ACRS001ROC02	ORO
ACRS001ROC04	NICKEL SPAZZOLATO LUCIDO
ACRS001ROC05	RAME SPAZZOLATO LUCIDO
ACRS001ROC08	NERO OPACO
ACRS001ROC20	BIANCO OPACO
ACRS001ROC38	GRAFITE
ACRS001ROC40	CROMO SPAZZOLATO
ACRS001ROC41	CROMO NERO LUCIDO
ACRS001ROC88	OTTONE SPAZZOLATO

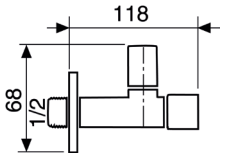

ACPT001ROC00

Piletta click-clack universale 1”1/4 con tappo Ø63



CROMO

CODICE	FINITURA
ACPT001ROC01	BRONZO LUCIDO
ACPT001ROC02	ORO
ACPT001ROC04	NICKEL SPAZZOLATO LUCIDO
ACPT001ROC05	RAME SPAZZOLATO LUCIDO
ACPT001ROC08	NERO OPACO
ACPT001ROC20	BIANCO OPACO
ACPT001ROC38	GRAFITE
ACPT001ROC40	CROMO SPAZZOLATO
ACPT001ROC41	CROMO NERO LUCIDO
ACPT001ROC88	OTTONE SPAZZOLATO

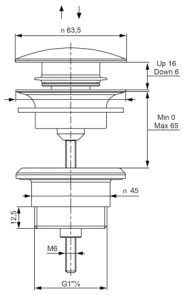

STILO

Design by Oioli Lab RD





SOLS000ROC00

Monocomando lavabo con scarico automatico 1”1/4



CROMO

CODICE	FINITURA
SOLS000ROC01	BRONZO LUCIDO
SOLS000ROC08	NERO OPACO
SOLS000ROC88	OTTONE SPAZZOLATO

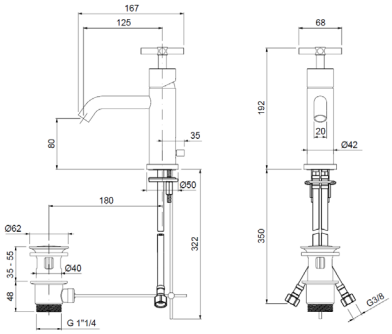

Ricambi

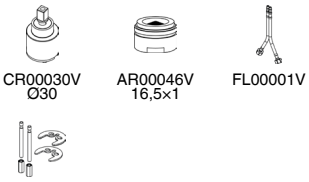

CR00030V Ø30 — AR00046V 16,5×1 — FL00001V

KT00004V

SOLT001ROC00

Monocomando lavabo testa cieca



CROMO

CODICE	FINITURA
SOLT001ROC01	BRONZO LUCIDO
SOLT001ROC08	NERO OPACO
SOLT001ROC88	OTTONE SPAZZOLATO

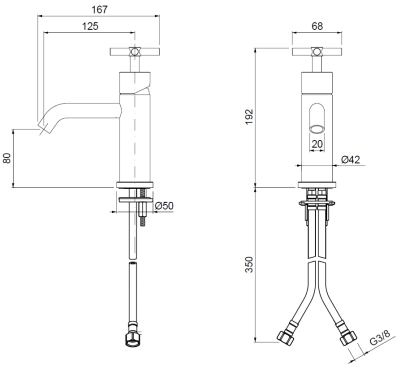

Ricambi

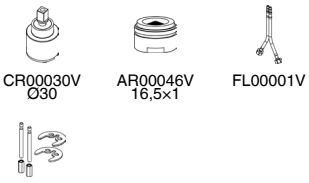

CR00030V Ø30 — AR00046V 16,5×1 — FL00001V

KT00004V

SOLT004ROC00

Monocomando lavabo alto testa cieca, **BOCCA CM.20**



CROMO

CODICE	FINITURA
SOLT004ROC01	BRONZO LUCIDO
SOLT004ROC08	NERO OPACO
SOLT004ROC88	OTTONE SPAZZOLATO

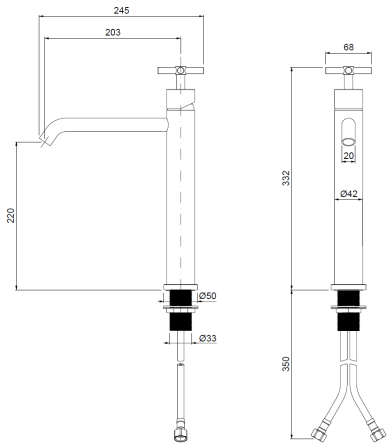

Ricambi



CR00030V Ø30 — AR00046V 16,5×1 — FL00005V

KT00023V

SOLT104ROC00

Monocomando lavabo alto testa cieca, **BOCCA CM.15**



CROMO

CODICE	FINITURA
SOLT104ROC01	BRONZO LUCIDO
SOLT104ROC08	NERO OPACO
SOLT104ROC88	OTTONE SPAZZOLATO

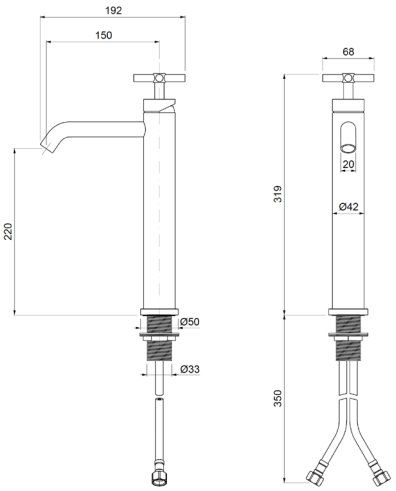

Ricambi


CR00030V
Ø30


AR00046V
16,5×1


FL00005V


KT00023V

SOBS005ROC00

Monocomando bidet con scarico automatico 1”1/4



CROMO

CODICE	FINITURA
SOBS005ROC01	BRONZO LUCIDO
SOBS005ROC08	NERO OPACO
SOBS005ROC88	OTTONE SPAZZOLATO

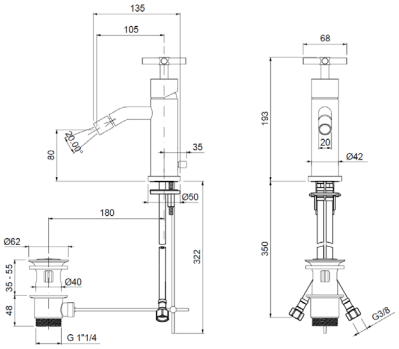

Ricambi


CR00030V
Ø30


AR00046V
16,5×1


FL00001V


KT00004V

SOBT005ROC00

Monocomando bidet testa cieca



CROMO

CODICE	FINITURA
SOBT005ROC01	BRONZO LUCIDO
SOBT005ROC08	NERO OPACO
SOBT005ROC88	OTTONE SPAZZOLATO

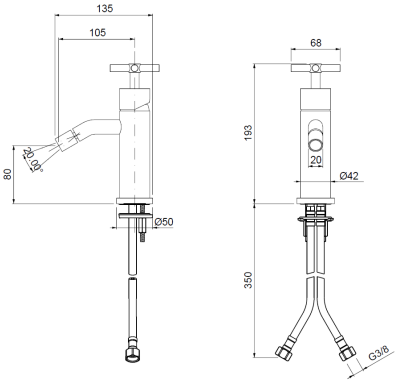

Ricambi


CR00030V
Ø30


AR00046V
16,5×1


FL00001V


KT00004V

Descrizioni e caratteristiche tecniche non sono impegnative e possono variare senza preavviso

SOEL102ROC00

Parti esterne per monocomando lavabo a parete in 2 parti, piastre tonde

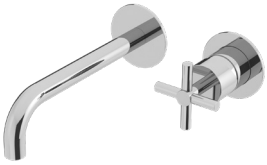

CROMO

CODICE	FINITURA
SOEL102ROC01	BRONZO LUCIDO
SOEL102ROC08	NERO OPACO
SOEL102ROC88	OTTONE SPAZZOLATO

+ OIPILA35000E

Parte incasso

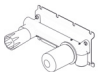

+ OIPILA35001B

Parte incasso

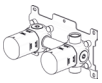

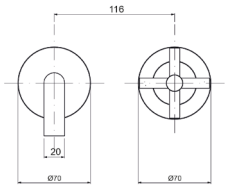

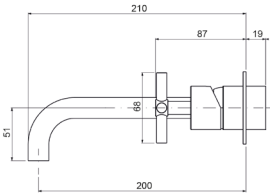

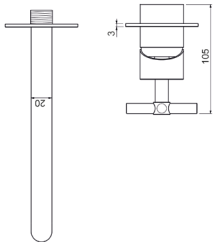

Ricambi



CR00003V
Ø35



AR00046V
16,5×1

SOEL064ROC00

Parti esterne per batteria lavabo a parete 3 fori



CROMO

CODICE	FINITURA
SOEL064ROC01	BRONZO LUCIDO
SOEL064ROC08	NERO OPACO
SOEL064ROC88	OTTONE SPAZZOLATO

+ OIPILA20001E

Parte incasso

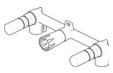

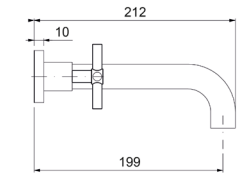

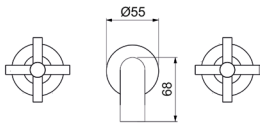

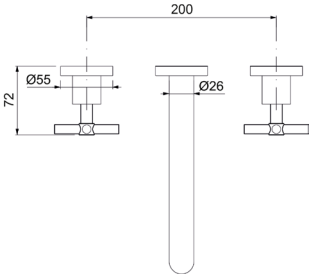

Ricambi



VN00002V
8×20 DX



VN00003V
8×20 SX

SOLT066ROC00

Batteria lavabo a 3 fori, testa cieca, **BOCCA A PONTE FISSA Ø20**



CROMO

CODICE	FINITURA
SOLT066ROC01	BRONZO LUCIDO
SOLT066ROC08	NERO OPACO
SOLT066ROC88	OTTONE SPAZZOLATO

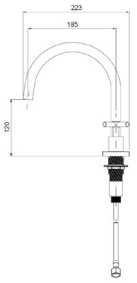

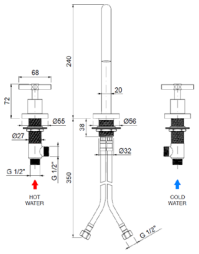

Ricambi

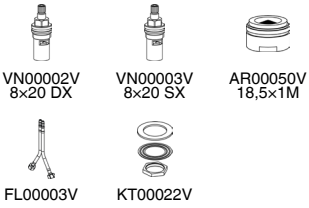

VN00002V 8x20 DX | VN00003V 8x20 SX | AR00050V 18,5x1M | FL00003V | KT00022V

SOBS067ROC00

Batteria bidet a 3 fori con scarico automatico 1"1/4



CROMO

CODICE	FINITURA
SOBS067ROC01	BRONZO LUCIDO
SOBS067ROC08	NERO OPACO
SOBS067ROC88	OTTONE SPAZZOLATO

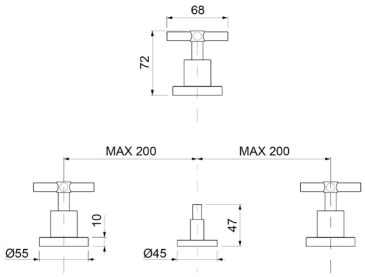

Ricambi



VN00002V 8x20 DX | VN00003V 8x20 SX | KT00010V

SOBT068ROC00

Batteria bidet a 3 fori, testa cieca, **BOCCA FISSA Ø20**



CROMO

CODICE	FINITURA
SOBT068ROC01	BRONZO LUCIDO
SOBT068ROC08	NERO OPACO
SOBT068ROC88	OTTONE SPAZZOLATO

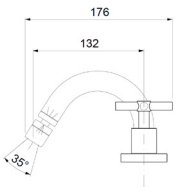

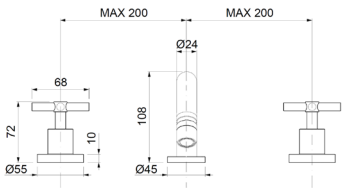

Ricambi

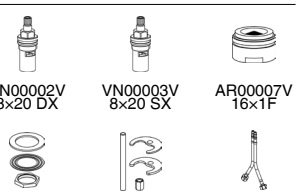

VN00002V 8x20 DX | VN00003V 8x20 SX | AR00007V 16x1F | KT00022V | KT00001V | FL00003V

Descrizioni e caratteristiche tecniche non sono impegnative e possono variare senza preavviso

SOLT070ROC00

Monoforo lavabo testa cieca, **BOCCA FISSA Ø20**



CROMO

CODICE	FINITURA
SOLT070ROC01	BRONZO LUCIDO
SOLT070ROC08	NERO OPACO
SOLT070ROC88	OTTONE SPAZZOLATO

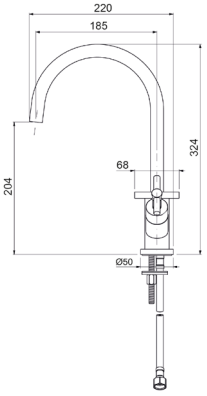

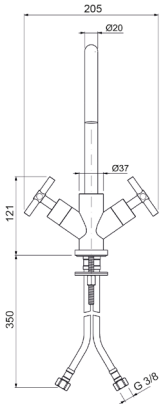

Ricambi

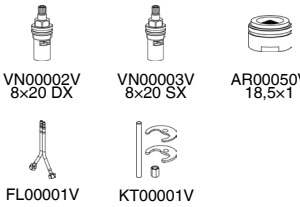

SOBT075ROC00

Monoforo bidet testa cieca



CROMO

CODICE	FINITURA
SOBT075ROC01	BRONZO LUCIDO
SOBT075ROC08	NERO OPACO
SOBT075ROC88	OTTONE SPAZZOLATO

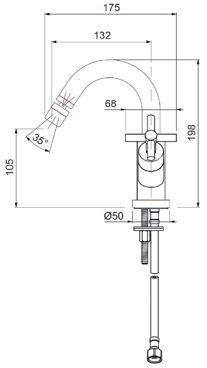

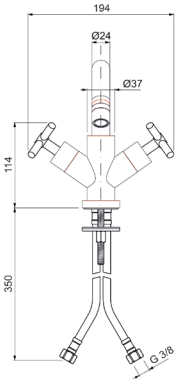

Ricambi

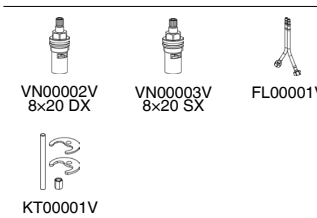

SOLT072ROC00

Monocomando lavabo a 2 fori, testa cieca



CROMO

CODICE	FINITURA
SOLT072ROC01	BRONZO LUCIDO
SOLT072ROC08	NERO OPACO
SOLT072ROC88	OTTONE SPAZZOLATO

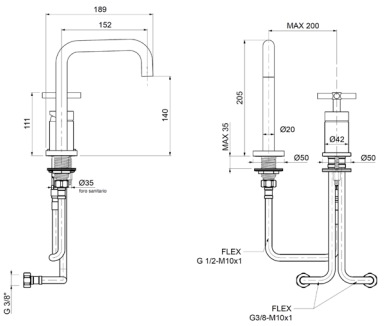

Ricambi

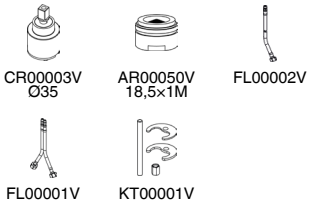

SOLT073ROC00

Monocomando lavabo a 2 fori, testa cieca



CROMO

CODICE	FINITURA
SOLT073ROC01	BRONZO LUCIDO
SOLT073ROC08	NERO OPACO
SOLT073ROC88	OTTONE SPAZZOLATO

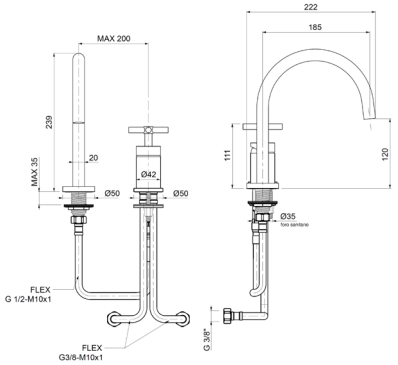

Ricambi

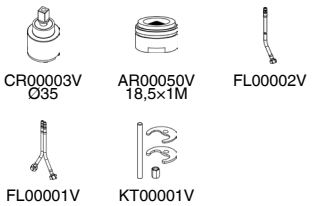

SOBV006ROC00

Monocomando 4 fori per bordo vasca con doccia



CROMO

CODICE	FINITURA
SOBV006ROC01	BRONZO LUCIDO
SOBV006ROC08	NERO OPACO
SOBV006ROC88	OTTONE SPAZZOLATO

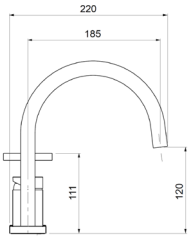

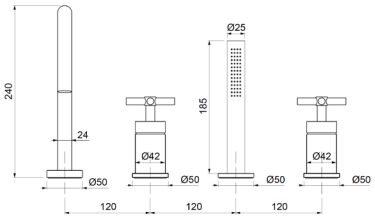

Ricambi

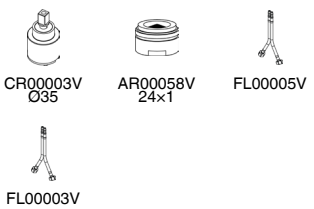

Descrizioni e caratteristiche tecniche non sono impegnative e possono variare senza preavviso

SOVE010ROC00

Monocomando esterno per vasca con kit doccia



CROMO

CODICE	FINITURA
SOVE010ROC01	BRONZO LUCIDO
SOVE010ROC08	NERO OPACO
SOVE010ROC88	OTTONE SPAZZOLATO

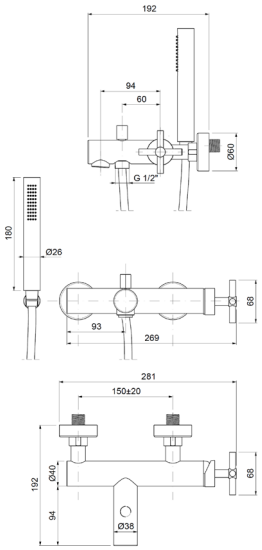

Ricambi



CR00003V
Ø35



AR00060V

SODE025ROC00

Monocomando esterno doccia attacco flessibile 1/2”



CROMO

CODICE	FINITURA
SODE025ROC01	BRONZO LUCIDO
SODE025ROC08	NERO OPACO
SODE025ROC88	OTTONE SPAZZOLATO

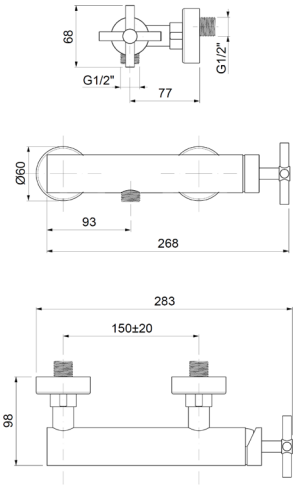

Ricambi



CR00003V
Ø35

SODE026ROC00

Monocomando esterno doccia con attacco **superiore 3/4”**

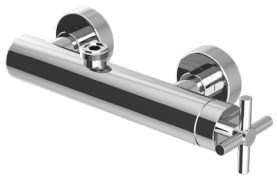

CROMO

CODICE	FINITURA
SODE026ROC01	BRONZO LUCIDO
SODE026ROC08	NERO OPACO
SODE026ROC88	OTTONE SPAZZOLATO

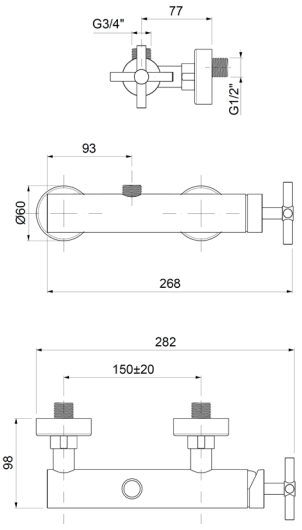

Ricambi



CR00003V
Ø35

SOVE310ROC00

Gruppo esterno per vasca con kit doccia



CROMO

CODICE	FINITURA
SOVE310ROC01	BRONZO LUCIDO
SOVE310ROC08	NERO OPACO
SOVE310ROC88	OTTONE SPAZZOLATO

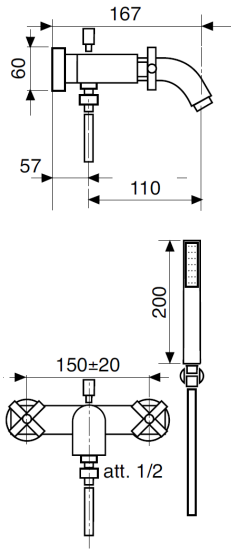

Ricambi



VN00002V 8x20 DX — VN00003V 8x20 SX — AR00060V

SODE325ROC00

Gruppo esterno doccia attacco flessibile 1/2”



CROMO

CODICE	FINITURA
SODE325ROC01	BRONZO LUCIDO
SODE325ROC08	NERO OPACO
SODE325ROC88	OTTONE SPAZZOLATO

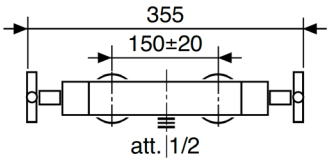

Ricambi



VN00002V 8x20 DX — VN00003V 8x20 SX

SODE326ROC00

Gruppo esterno doccia con attacco **superiore 3/4”**



CROMO

CODICE	FINITURA
SODE326ROC01	BRONZO LUCIDO
SODE326ROC08	NERO OPACO
SODE326ROC88	OTTONE SPAZZOLATO

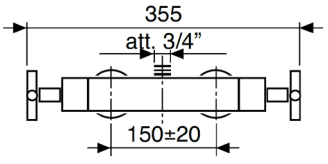

Ricambi



VN00002V 8x20 DX — VN00003V 8x20 SX

Descrizioni e caratteristiche tecniche non sono impegnative e possono variare senza preavviso

SOBV052ROC00

Gruppo bordo vasca ad incasso



CROMO

CODICE	FINITURA
SOBV052ROC01	BRONZO LUCIDO
SOBV052ROC08	NERO OPACO
SOBV052ROC88	OTTONE SPAZZOLATO

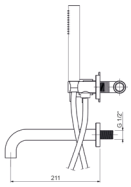

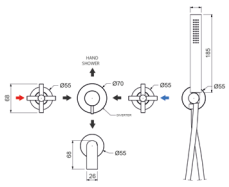

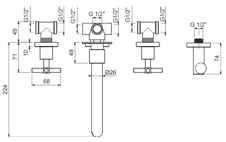

Ricambi


VN00002V
8x20 DX


VN00003V
8x20 SX


CR00029V
Ø35 2V


AR00058V
24x1

SOEV109ROC00

Parti esterne per monocomando incasso vasca con doccia, piastre tonde



CROMO

CODICE	FINITURA
SOEV109ROC01	BRONZO LUCIDO
SOEV109ROC08	NERO OPACO
SOEV109ROC88	OTTONE SPAZZOLATO

+ OIPIVA35002E

Parte incasso

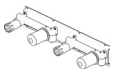

+ OIPIVA35022B

Parte incasso

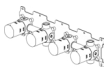

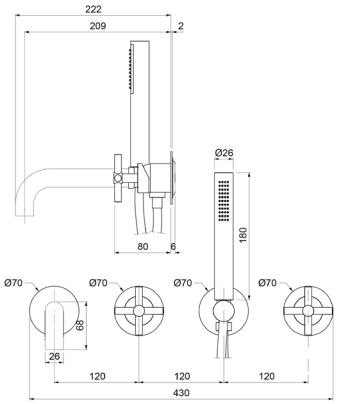

Ricambi


CR00003V
Ø35


AR00058V
24x1

SOEV129ROC00

Parti esterne per monocomando incasso vasca con doccia, senza bocca



CROMO

CODICE	FINITURA
SOEV129ROC01	BRONZO LUCIDO
SOEV129ROC08	NERO OPACO
SOEV129ROC88	OTTONE SPAZZOLATO

+ OIPIVA35006B

Parte incasso

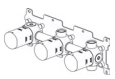

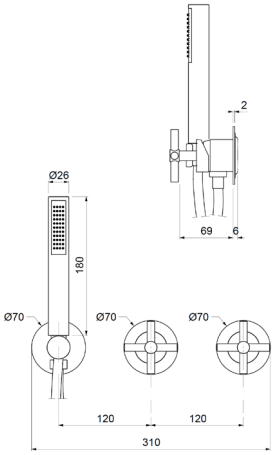

Ricambi


CR00003V
Ø35


CR00029V
Ø35 2V

SOEP103ROC00

Parti esterne per monocomando lavabo a pavimento



CROMO

CODICE	FINITURA
SOEP103ROC01	BRONZO LUCIDO
SOEP103ROC08	NERO OPACO
SOEP103ROC88	OTTONE SPAZZOLATO

+ OIPIVP35001E

Parte incasso

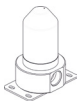

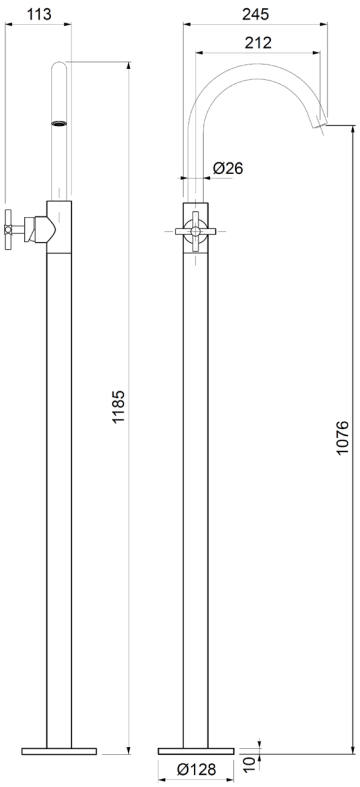

Ricambi



CR00003V Ø35 — AR0058V 24×1

SOEP008ROC00

Parti esterne per monocomando bordo vasca a pavimento con doccia



CROMO

CODICE	FINITURA
SOEP008ROC01	BRONZO LUCIDO
SOEP008ROC08	NERO OPACO
SOEP008ROC88	OTTONE SPAZZOLATO

+ OIPIVP35001E

Parte incasso



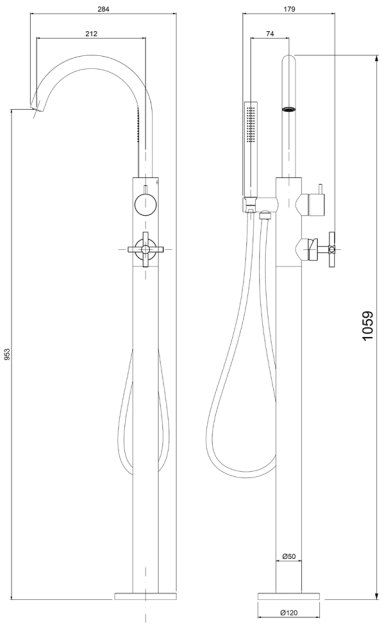

Ricambi

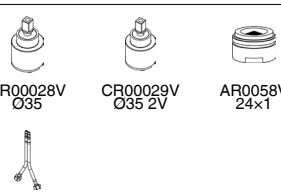

CR00028V Ø35 — CR00029V Ø35 2V — AR0058V 24×1 — FL00031V

Descrizioni e caratteristiche tecniche non sono impegnative e possono variare senza preavviso

SOED120ROC00

Parti esterne per monocomando incasso doccia

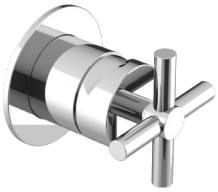

CROMO

CODICE	FINITURA
SOED120ROC01	BRONZO LUCIDO
SOED120ROC08	NERO OPACO
SOED120ROC88	OTTONE SPAZZOLATO

+ OIPIDC35001E

Parte incasso



+ OIPIDC35002B

Parte incasso



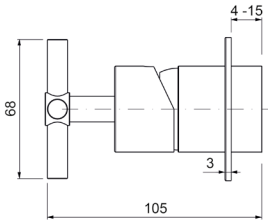

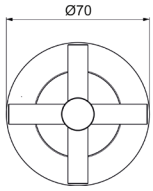

Ricambi



CR00003V
Ø35

SOED621ROC00

Parti esterne per monocomando incasso doccia/vasca con deviatore

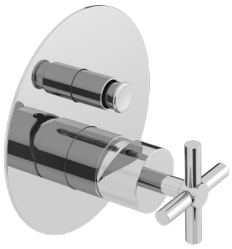

CROMO

CODICE	FINITURA
SOED621ROC01	BRONZO LUCIDO
SOED621ROC08	NERO OPACO
SOED621ROC88	OTTONE SPAZZOLATO

+ OIPIVA35005E

Parte incasso

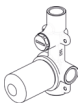

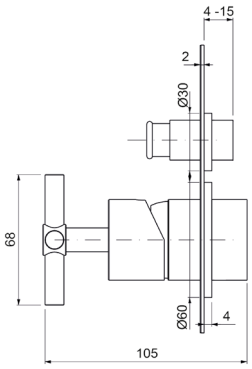

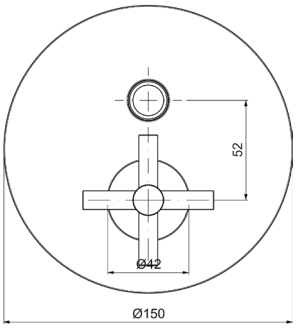

Ricambi



CR00003V
Ø35

SOED122ROC00

Parti esterne per monocomando incasso doccia/vasca con deviatore a **2 vie**, piastre tonde, interasse mm.120



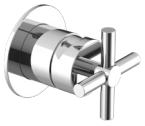

CROMO

CODICE	FINITURA
SOED122ROC01	BRONZO LUCIDO
SOED122ROC08	NERO OPACO
SOED122ROC88	OTTONE SPAZZOLATO

+ OIPIVA35007B

Parte incasso

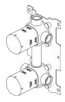

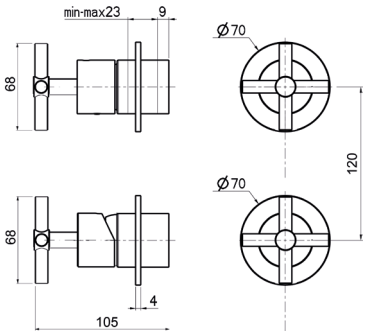

Ricambi


CR00003V Ø35


CR00029V Ø35 2V

SOED123ROC00

Parti esterne per monocomando incasso doccia/vasca con deviatore a **3 vie**, piastre tonde, interasse mm.120

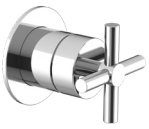

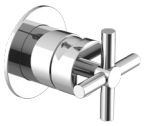

CROMO

CODICE	FINITURA
SOED123ROC01	BRONZO LUCIDO
SOED123ROC08	NERO OPACO
SOED123ROC88	OTTONE SPAZZOLATO

+ OIPIVA35011B

Parte incasso



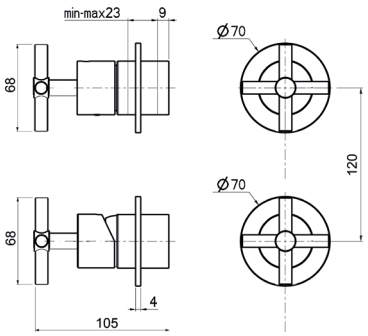

Ricambi


CR00003V Ø35


CR00022V Ø35 3V

SOED124ROC00

Parti esterne per monocomando incasso doccia/vasca con deviatore a **4 vie**, piastre tonde

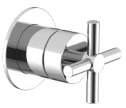

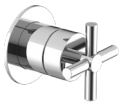



CROMO

CODICE	FINITURA
SOED124ROC01	BRONZO LUCIDO
SOED124ROC08	NERO OPACO
SOED124ROC88	OTTONE SPAZZOLATO

+ OIPIVA35014B

Parte incasso



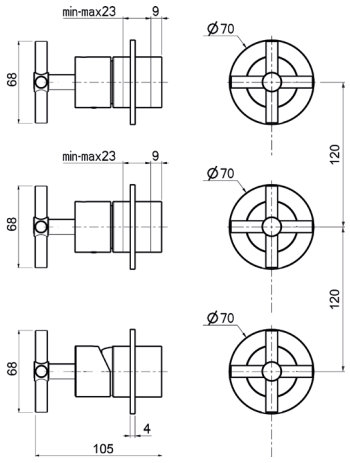

Ricambi


CR00003V Ø35


CR00029V Ø35 2V

Descrizioni e caratteristiche tecniche non sono impegnative e possono variare senza preavviso

SOET020ROC00

Parti esterne per monocomando incasso doccia **termostatico 1 via**

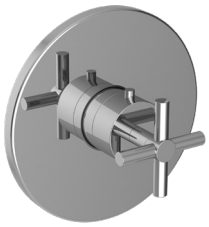

CROMO

CODICE	FINITURA
SOET020ROC01	BRONZO LUCIDO
SOET020ROC08	NERO OPACO
SOET020ROC88	OTTONE SPAZZOLATO

+ OIPITD20020B

Parte incasso



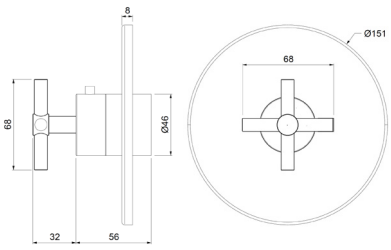

Ricambi



CR00032V

SOET022ROC00

Parti esterne per monocomando incasso doccia/vasca **termostatico** con deviatore a **2 vie**



CROMO

CODICE	FINITURA
SOET022ROC01	BRONZO LUCIDO
SOET022ROC08	NERO OPACO
SOET022ROC88	OTTONE SPAZZOLATO

+ OIPITD20022B

Parte incasso



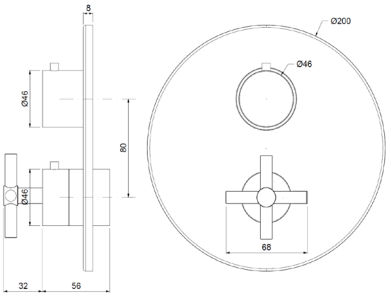

Ricambi



CR00032V



CR00033V
DEVIATORE

SOET023ROC00

Parti esterne per monocomando incasso doccia/vasca **termostatico** con deviatore a **3 vie**



CROMO

CODICE	FINITURA
SOET023ROC01	BRONZO LUCIDO
SOET023ROC08	NERO OPACO
SOET023ROC88	OTTONE SPAZZOLATO

+ OIPITD20023B

Parte incasso



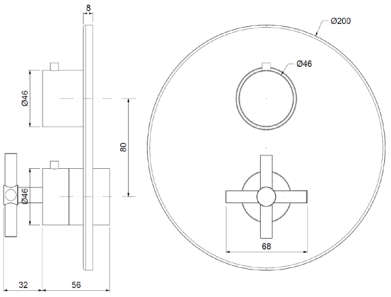

Ricambi



CR00032V



CR00034V
DEV. C/STOP

SOER085ROC00

Parti esterne per rubinetto ad incasso da 1/2”

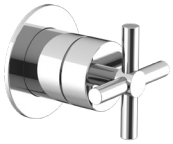

CROMO

CODICE	FINITURA
SOER085ROC01	BRONZO LUCIDO
SOER085ROC08	NERO OPACO
SOER085ROC88	OTTONE SPAZZOLATO

+ OIPIRA20001E

Parte incasso



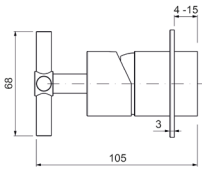

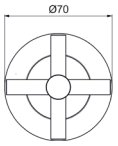

Ricambi



VN00002V
8x20 DX

SOED087ROC00

Parti esterne per deviatore ceramico a **1 entrata e 2 uscite**

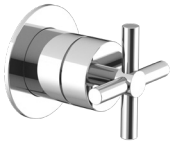

CROMO

CODICE	FINITURA
SOED087ROC01	BRONZO LUCIDO
SOED087ROC08	NERO OPACO
SOED087ROC88	OTTONE SPAZZOLATO

+ OIPIDD20001E

Parte incasso



+ OIPIDD35001B

Parte incasso



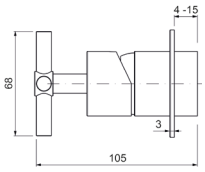

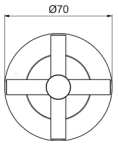

Ricambi



CR00029V
Ø35 2V

SOED088ROC00

Parti esterne per deviatore ceramico a **1 entrata e 3 uscite**

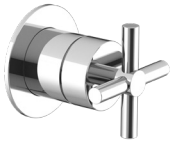

CROMO

CODICE	FINITURA
SOED088ROC01	BRONZO LUCIDO
SOED088ROC08	NERO OPACO
SOED088ROC88	OTTONE SPAZZOLATO

+ OIPIDD35003B

Parte incasso



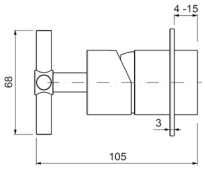



Ricambi



CR00022V
Ø35 3V

Descrizioni e caratteristiche tecniche non sono impegnative e possono variare senza preavviso

SOCD029ROC00

Miscelatore esterno **doccia a 2 vie** con colonna doccia in ottone telescopica e orientabile, centrale scorrevole in ottone, soffione tondo in **ottone Ø200**, doccia anticalcare monogetto tonda e flessibile cm.150

CROMO



CODICE	FINITURA
SOCD029ROC01	BRONZO LUCIDO
SOCD029ROC08	NERO OPACO
SOCD029ROC88	OTTONE SPAZZOLATO

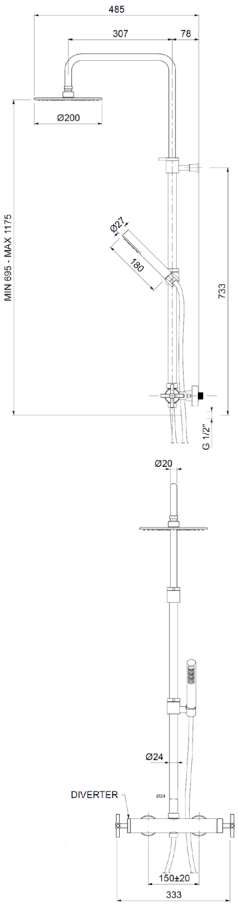

Ricambi



CR00003V
Ø35



CR00029V
Ø35 2V

WECT658ROC00

Colonna doccia telescopica con miscelatore esterno **termostatico**, soffione **ottone** tondo **Ø250** e doccia anticalcare e monogetto tonda

CROMO



CODICE	FINITURA
WECT658ROC01	BRONZO LUCIDO
WECT658ROC08	NERO OPACO
WECT658ROC88	OTTONE SPAZZOLATO

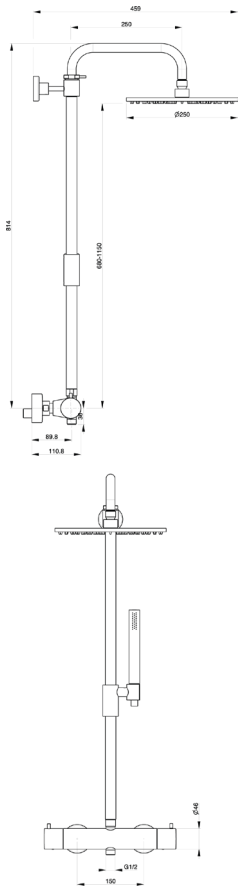

Ricambi



CR00032V



CR00033V
DEVIATORE

WESL620ROC00

Saliscendi Ø18 H.90 con doccia anticalcare monogetto tonda e flessibile cm.150



CROMO

CODICE	FINITURA
WESL620ROC01	BRONZO LUCIDO
WESL620ROC08	NERO OPACO
WESL620ROC88	OTTONE SPAZZOLATO

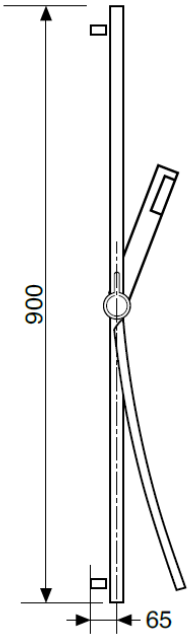

WEPA506ROC00

Presa acqua ad **incasso** in ottone, attacco 1/2”M



CROMO

CODICE	FINITURA
WEPA506ROC01	BRONZO LUCIDO
WEPA506ROC08	NERO OPACO
WEPA506ROC88	OTTONE SPAZZOLATO

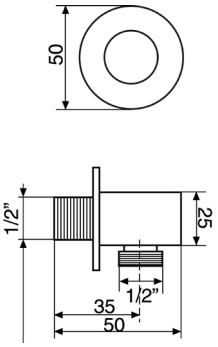

Descrizioni e caratteristiche tecniche non sono impegnative e possono variare senza preavviso

WESB006ROC00

Braccio doccia in **ottone cm.35** con soffione anticalcare monogetto tondo in **ottone Ø250**



CROMO

CODICE	FINITURA
WESB006ROC01	BRONZO LUCIDO
WESB006ROC08	NERO OPACO
WESB006ROC88	OTTONE SPAZZOLATO

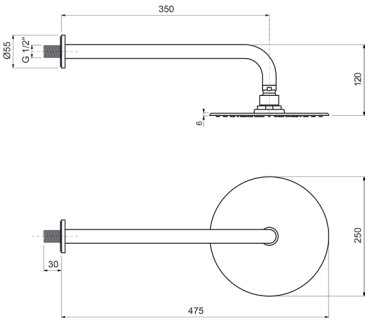

WESB015ROC00

Braccio doccia **a soffitto** in **ottone cm.20** con soffione anticalcare monogetto tondo in **ottone Ø250**



CROMO

CODICE	FINITURA
WESB015ROC01	BRONZO LUCIDO
WESB015ROC08	NERO OPACO
WESB015ROC88	OTTONE SPAZZOLATO

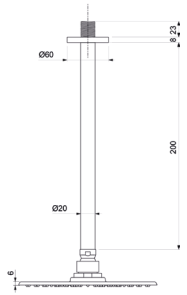

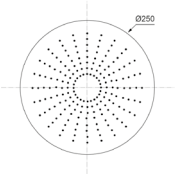

WESD005ROC00

Kit doccia **incasso** con doccia anticalcare monogetto tonda in **ottone** e flessibile cm.150



CROMO

CODICE	FINITURA
WESD005ROC01	BRONZO LUCIDO
WESD005ROC08	NERO OPACO
WESD005ROC88	OTTONE SPAZZOLATO

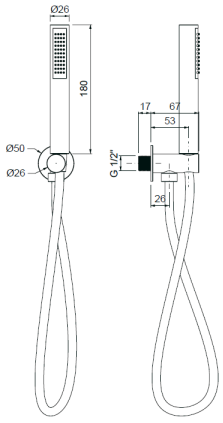

ACSF001ROC00

Sifone **lavabo** minimalista 1”1/4 senza piletta



CROMO

CODICE	FINITURA
ACSF001ROC01	BRONZO LUCIDO
ACSF001ROC08	NERO OPACO
ACSF001ROC88	OTTONE SPAZZOLATO

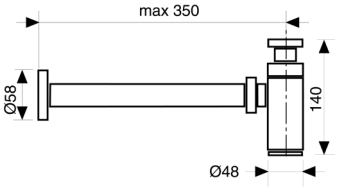

ACSF003ROC00

Sifone **bidet** minimalista 1”1/4 senza piletta



CROMO

CODICE	FINITURA
ACSF003ROC01	BRONZO LUCIDO
ACSF003ROC08	NERO OPACO
ACSF003ROC88	OTTONE SPAZZOLATO

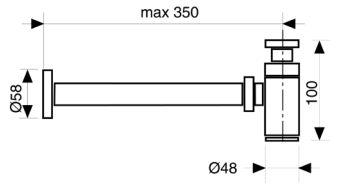

ACRS001ROC00

Rubinetto sottolavabo 1/2” con rosone



CROMO

CODICE	FINITURA
ACRS001ROC01	BRONZO LUCIDO
ACRS001ROC08	NERO OPACO
ACRS001ROC88	OTTONE SPAZZOLATO

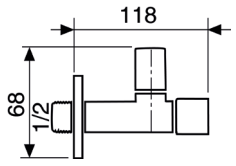

ACPT001ROC00

Piletta click-clack universale 1”1/4 con tappo Ø63



CROMO

CODICE	FINITURA
ACPT001ROC01	BRONZO LUCIDO
ACPT001ROC08	NERO OPACO
ACPT001ROC88	OTTONE SPAZZOLATO

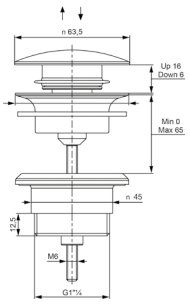

Descrizioni e caratteristiche tecniche non sono impegnative e possono variare senza preavviso

SOLC080ROC00

Gruppo lavello a parete con canna piatta

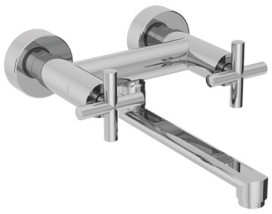

CROMO

CODICE	FINITURA
SOLC080ROC01	BRONZO LUCIDO
SOLC080ROC08	NERO OPACO

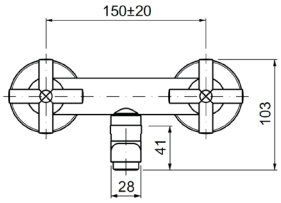

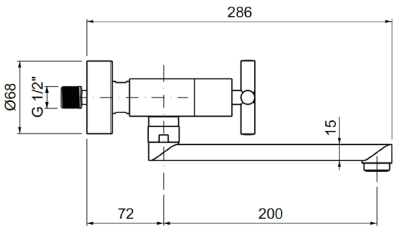

Ricambi


VN00002V 8x20 DX


VN00003V 8x20 SX


AR00001V

SOLC088ROC00

Miscelatore lavello monoforo con canna a ponte girevole



CROMO

CODICE	FINITURA
SOLC088ROC01	BRONZO LUCIDO
SOLC088ROC08	NERO OPACO

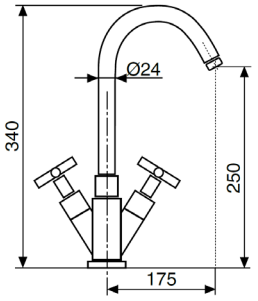

Ricambi


VN00002V 8x20 DX


VN00003V 8x20 SX


AR00001V


FL00001V


KT00001V

FILING

Design by Oioli Lab RD


COLD
HOT

FLLT001ROC00

Monocomando lavabo testa cieca



CROMO

CODICE	FINITURA
FLLT001ROC02	ORO
FLLT001ROC04	NICKEL SPAZZOLATO LUCIDO
FLLT001ROC88	OTTONE SPAZZOLATO

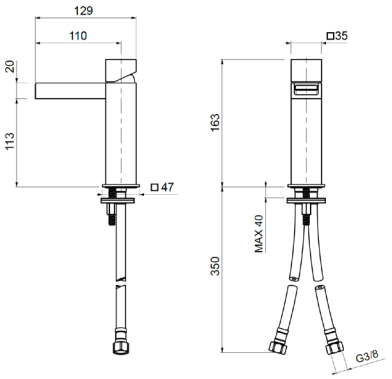

Ricambi



CR00007V
Ø25

FLLT004ROC00

Monocomando lavabo alto testa cieca



CROMO

CODICE	FINITURA
FLLT004ROC02	ORO
FLLT004ROC04	NICKEL SPAZZOLATO LUCIDO
FLLT004ROC88	OTTONE SPAZZOLATO

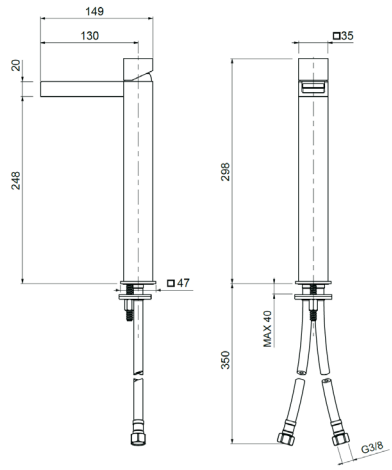

Ricambi



CR00007V
Ø25

FLBT005ROC00

Monocomando bidet testa cieca



CROMO

CODICE	FINITURA
FLBT005ROC02	ORO
FLBT005ROC04	NICKEL SPAZZOLATO LUCIDO
FLBT005ROC88	OTTONE SPAZZOLATO

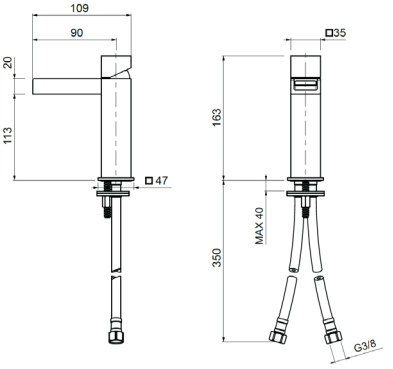

Ricambi



CR00007V
Ø25

Descrizioni e caratteristiche tecniche non sono impegnative e possono variare senza preavviso

FLEL002ROC00

Parti esterne per monocomando lavabo a parete

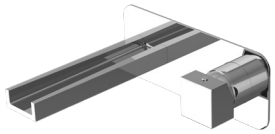

CROMO

CODICE	FINITURA
FLEL002ROC02	ORO
FLEL002ROC04	NICKEL SPAZZOLATO LUCIDO
FLEL002ROC88	OTTONE SPAZZOLATO

+ OIPILA35000E

Parte incasso



+ OIPILA35001B

Parte incasso

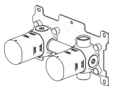

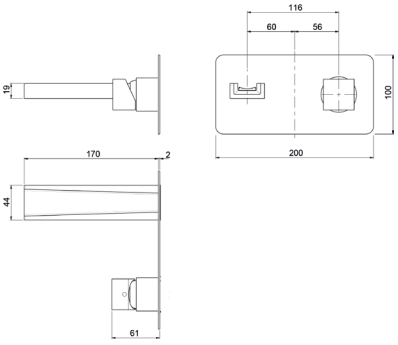

Ricambi



CR00003V
Ø35

FLEL302ROC00

Parti esterne per monocomando lavabo a parete in 2 piastre

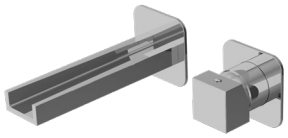

CROMO

CODICE	FINITURA
FLEL302ROC02	ORO
FLEL302ROC04	NICKEL SPAZZOLATO LUCIDO
FLEL302ROC88	OTTONE SPAZZOLATO

+ OIPILA35000E

Parte incasso



+ OIPILA35001B

Parte incasso

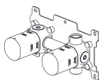

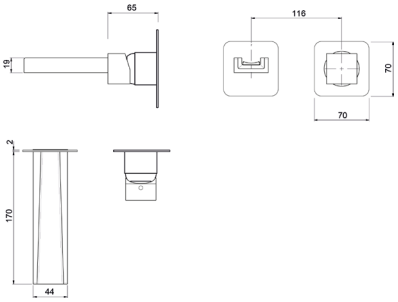

Ricambi



CR00003V
Ø35

FLED020ROC00

Parti esterne per monocomando incasso doccia

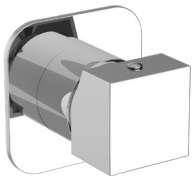

CROMO

CODICE	FINITURA
FLED020ROC02	ORO
FLED020ROC04	NICKEL SPAZZOLATO LUCIDO
FLED020ROC88	OTTONE SPAZZOLATO

+ OIPIDC35001E

Parte incasso



+ OIPIDC35002B

Parte incasso



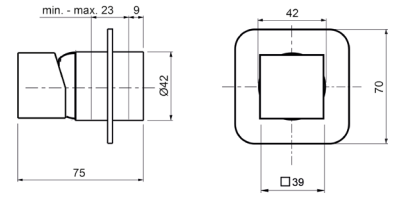

Ricambi



CR00003V
Ø35

FLED222ROC00

Parti esterne per monocomando incasso doccia/vasca con deviatore a **2 vie**, piastre separate, interasse mm.120



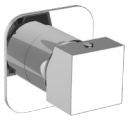

CROMO

CODICE	FINITURA
FLED222ROC02	ORO
FLED222ROC04	NICKEL SPAZZOLATO LUCIDO
FLED222ROC88	OTTONE SPAZZOLATO

+ OIPIVA35007B

Parte incasso

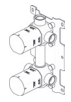

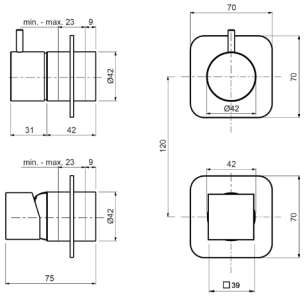

Ricambi


CR00003V Ø35


CR00029V Ø35 2V

FLED223ROC00

Parti esterne per monocomando incasso doccia/vasca con deviatore a **3 vie**, piastre separate, interasse mm.120

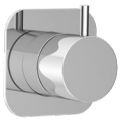

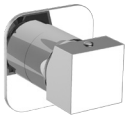

CROMO

CODICE	FINITURA
FLED223ROC02	ORO
FLED223ROC04	NICKEL SPAZZOLATO LUCIDO
FLED223ROC88	OTTONE SPAZZOLATO

+ OIPIVA35011B

Parte incasso

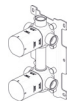

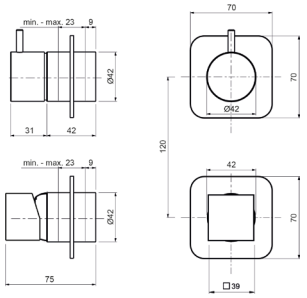

Ricambi


CR00003V Ø35


CR00022V Ø35 3V

FLED224ROC00

Parti esterne per monocomando incasso doccia/vasca con deviatore a **4 vie, piastre separate**



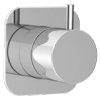



CROMO

CODICE	FINITURA
FLED224ROC02	ORO
FLED224ROC04	NICKEL SPAZZOLATO LUCIDO
FLED224ROC88	OTTONE SPAZZOLATO

+ OIPIVA35014B

Parte incasso



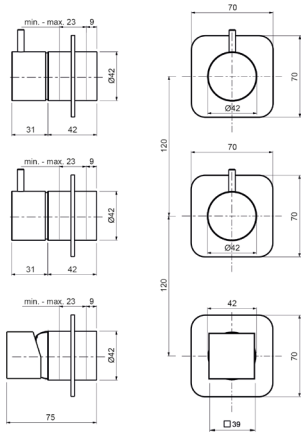

Ricambi


CR00003V Ø35


CR00029V Ø35 2V

Descrizioni e caratteristiche tecniche non sono impegnative e possono variare senza preavviso

TMET320ROC00

Parti esterne per monocomando incasso doccia **termostatico 1 via**



CROMO

CODICE	FINITURA
TMET320ROC02	ORO
TMET320ROC04	NICKEL SPAZZOLATO LUCIDO
TMET320ROC88	OTTONE SPAZZOLATO

+ OIPITD20020B

Parte incasso



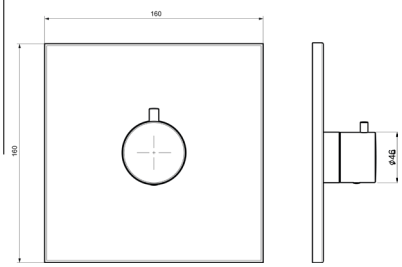

Ricambi



CR00032V

TMET322ROC00

Parti esterne per monocomando incasso doccia/vasca **termostatico** con deviatore a **2 vie**



CROMO

CODICE	FINITURA
TMET322ROC02	ORO
TMET322ROC04	NICKEL SPAZZOLATO LUCIDO
TMET322ROC88	OTTONE SPAZZOLATO

+ OIPITD20022B

Parte incasso



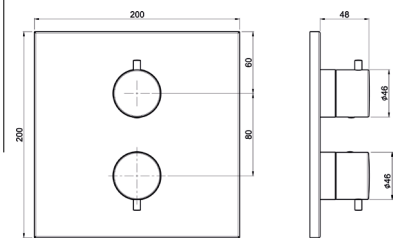

Ricambi



CR00032V



CR00033V
DEVIATORE

TMET323ROC00

Parti esterne per monocomando incasso doccia/vasca **termostatico** con deviatore a **3 vie**



CROMO

CODICE	FINITURA
TMET323ROC02	ORO
TMET323ROC04	NICKEL SPAZZOLATO LUCIDO
TMET323ROC88	OTTONE SPAZZOLATO

+ OIPITD20023B

Parte incasso



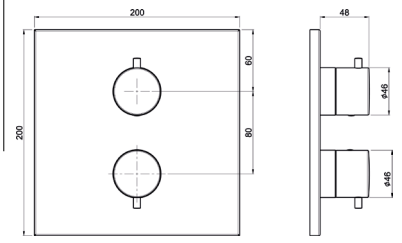

Ricambi



CR00032V



CR00034V
DEV. C/STOP

MIER385ROC00

Parti esterne per rubinetto ad incasso da 1/2”

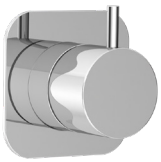

CROMO

CODICE	FINITURA
MIER385ROC02	ORO
MIER385ROC04	NICKEL SPAZZOLATO LUCIDO
MIER385ROC88	OTTONE SPAZZOLATO

+ OIPIRA20001E

Parte incasso



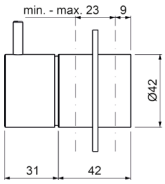

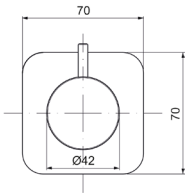

Ricambi



VN00002V
8×20 DX

MIED387ROC00

Parti esterne per deviatore ceramico a **1 entrata e 2 uscite**

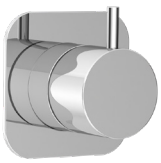

CROMO

CODICE	FINITURA
MIED387ROC02	ORO
MIED387ROC04	NICKEL SPAZZOLATO LUCIDO
MIED387ROC88	OTTONE SPAZZOLATO

+ OIPIDD20001E

Parte incasso



+ OIPIDD35001B

Parte incasso



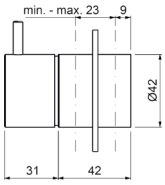

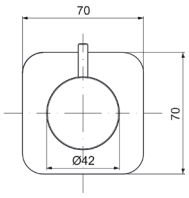

Ricambi



CR00029V
Ø35 2V

MIED388ROC00

Parti esterne per deviatore ceramico a **1 entrata e 3 uscite**

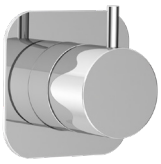

CROMO

CODICE	FINITURA
MIED388ROC02	ORO
MIED388ROC04	NICKEL SPAZZOLATO LUCIDO
MIED388ROC88	OTTONE SPAZZOLATO

+ OIPIDD35003B

Parte incasso



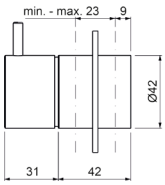

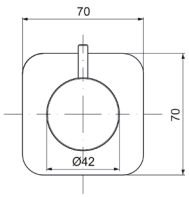

Ricambi



CR00022V
Ø35 3V

Descrizioni e caratteristiche tecniche non sono impegnative e possono variare senza preavviso

FLBO456ROC00

Bocca lavabo a parete - cm.17

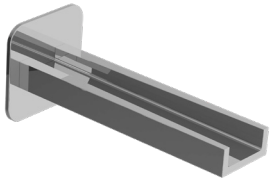

CROMO

CODICE	FINITURA
FLBO456ROC02	ORO
FLBO456ROC04	NICKEL SPAZZOLATO LUCIDO
FLBO456ROC88	OTTONE SPAZZOLATO

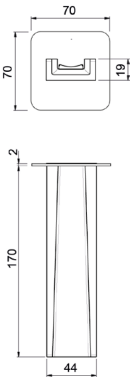

FLBO556ROC00

Bocca vasca a parete, attacco 1/2"M



CROMO

CODICE	FINITURA
FLBO556ROC02	ORO
FLBO556ROC04	NICKEL SPAZZOLATO LUCIDO
FLBO556ROC88	OTTONE SPAZZOLATO

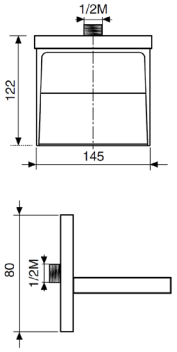

WESL642ROC00

Saliscendi rettangolare H.70 con doccia anticalcare monogetto quadrata e flessibile cm.150



CROMO

CODICE	FINITURA
WESL642ROC02	ORO
WESL642ROC04	NICKEL SPAZZOLATO LUCIDO
WESL642ROC88	OTTONE SPAZZOLATO

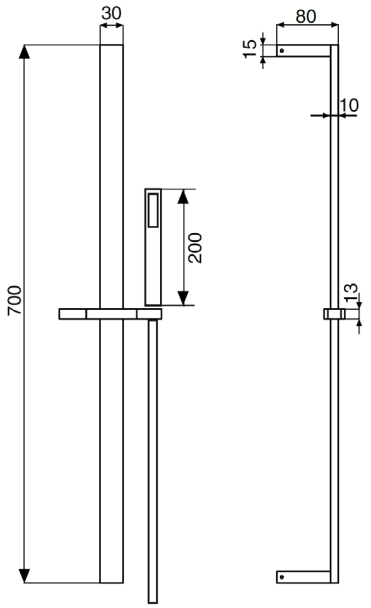

WESI112ROC00

Soffione anticalcare rettangolare **inox 500×200** con getto a pioggia e cascata, completo di kit di fissaggio



CROMO

CODICE	FINITURA
WESI112ROC02	ORO
WESI112ROC04	NICKEL SPAZZOLATO LUCIDO
WESI112ROC88	OTTONE SPAZZOLATO

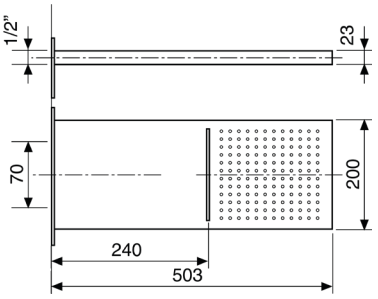

Utilizzare miscelatore ad incasso **2 vie**

WESI113ROC00

Soffione anticalcare rettangolare **inox 500×200** con getto a pioggia, completo di kit di fissaggio



CROMO

CODICE	FINITURA
WESI113ROC02	ORO
WESI113ROC04	NICKEL SPAZZOLATO LUCIDO
WESI113ROC88	OTTONE SPAZZOLATO

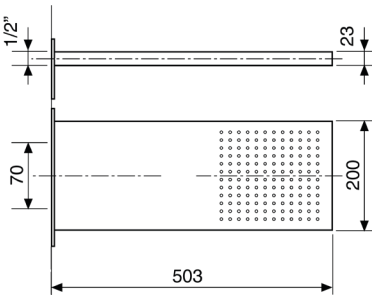

WESB109ROC00

Braccio doccia quadrato in **ottone cm.35** con soffione anticalcare monogetto **quadrato 300×300**



CROMO

CODICE	FINITURA
WESB109ROC02	ORO
WESB109ROC04	NICKEL SPAZZOLATO LUCIDO
WESB109ROC88	OTTONE SPAZZOLATO

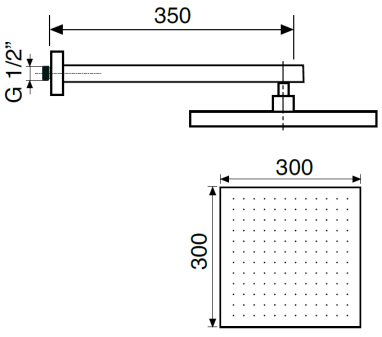

Descrizioni e caratteristiche tecniche non sono impegnative e possono variare senza preavviso

WESB118ROC00

Braccio doccia quadrato a soffitto in **ottone cm.20** con soffione anticalcare monogetto **quadrato 300×300**



CROMO

CODICE	FINITURA
WESB118ROC02	ORO
WESB118ROC04	NICKEL SPAZZOLATO LUCIDO
WESB118ROC88	OTTONE SPAZZOLATO

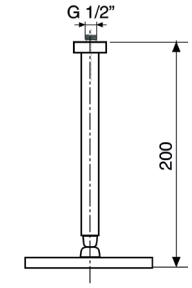

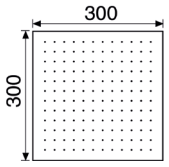

WESE112ROC00

Soffione laterale a parete quadrato esterno, attacco 1/2” M



CROMO

CODICE	FINITURA
WESE112ROC02	ORO
WESE112ROC04	NICKEL SPAZZOLATO LUCIDO
WESE112ROC88	OTTONE SPAZZOLATO

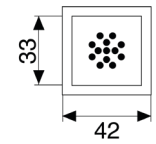

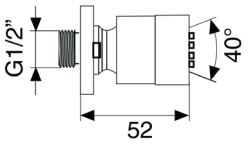

WESI104ROC00

Soffione laterale a parete quadrato ad **incasso 125×125**



CROMO

CODICE	FINITURA
WESI104ROC02	ORO
WESI104ROC04	NICKEL SPAZZOLATO LUCIDO
WESI104ROC88	OTTONE SPAZZOLATO

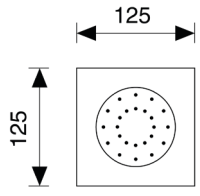

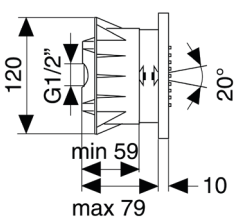

WESD103ROC00

Kit doccia **esterno** con doccia anticalcare monogetto **quadrata** in **ottone** e flessibile cm.150



CROMO

CODICE	FINITURA
WESD103ROC02	ORO
WESD103ROC04	NICKEL SPAZZOLATO LUCIDO
WESD103ROC88	OTTONE SPAZZOLATO

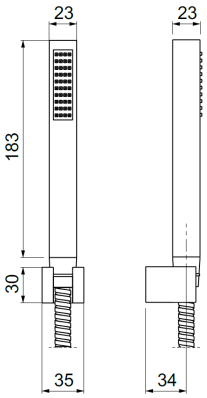

WESD104ROC00

Kit doccia **incasso** con doccia anticalcare monogetto **quadrata** in **ottone** e flessibile cm.150



CROMO

CODICE	FINITURA
WESD104ROC02	ORO
WESD104ROC04	NICKEL SPAZZOLATO LUCIDO
WESD104ROC88	OTTONE SPAZZOLATO

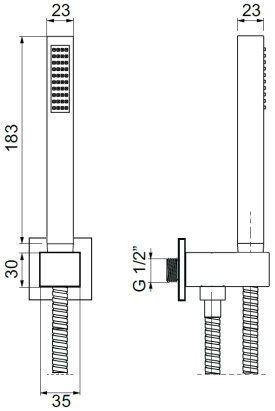

WEPA508ROC00

Presa acqua ad **incasso** quadrata in ottone



CROMO

CODICE	FINITURA
WEPA508ROC02	ORO
WEPA508ROC04	NICKEL SPAZZOLATO LUCIDO
WEPA508ROC88	OTTONE SPAZZOLATO

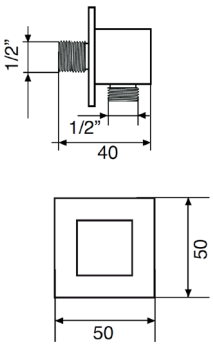

Descrizioni e caratteristiche tecniche non sono impegnative e possono variare senza preavviso

ACSF101ROC00

Sifone lavabo minimalista 1”1/4 senza piletta



CROMO

CODICE	FINITURA
SF101ROC02	ORO
SF101ROC04	NICKEL SPAZZOLATO LUCIDO
SF101ROC88	OTTONE SPAZZOLATO

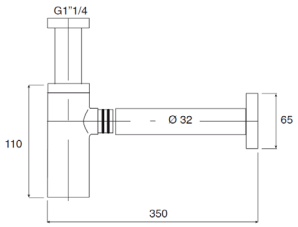

ACRS101ROC00

Rubinetto sottolavabo 1/2” con rosone

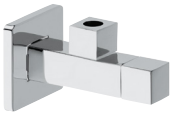

CROMO

CODICE	FINITURA
ACRS101ROC02	ORO
ACRS101ROC04	NICKEL SPAZZOLATO LUCIDO
ACRS101ROC88	OTTONE SPAZZOLATO

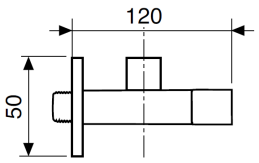

ACPT101ROC00

Piletta click-clack universale 1”1/4 quadrata



CROMO

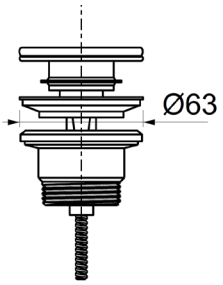

ACPT001ROC00

Piletta click-clack universale 1”1/4 con tappo Ø63



CROMO

CODICE	FINITURA
ACPT001ROC02	ORO
ACPT001ROC04	NICKEL SPAZZOLATO LUCIDO
ACPT001ROC88	OTTONE SPAZZOLATO

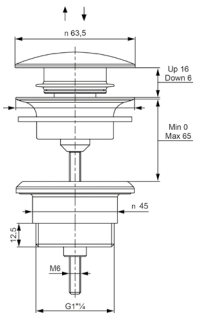

MIRAME

Design by Oioli Lab RD







MRLT001ROC00

Monocomando lavabo testa cieca



CROMO

CODICE	FINITURA
MRLT001ROC02	ORO
MRLT001ROC04	NICKEL SPAZZOLATO LUCIDO
MRLT001ROC08	NERO OPACO
MRLT001ROC38	GRAFITE
MRLT001ROC40	CROMO SPAZZOLATO
MRLT001ROC54	NICKEL SPAZZOLATO N/P

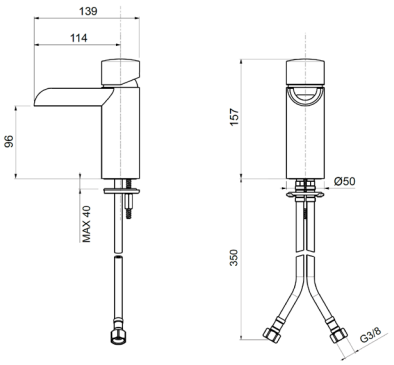

Ricambi



CR00007V Ø25 | FL00022V | KT00002V

MRLT004ROC00

Monocomando lavabo alto testa cieca



CROMO

CODICE	FINITURA
MRLT004ROC02	ORO
MRLT004ROC04	NICKEL SPAZZOLATO LUCIDO
MRLT004ROC08	NERO OPACO
MRLT004ROC38	GRAFITE
MRLT004ROC40	CROMO SPAZZOLATO
MRLT004ROC54	NICKEL SPAZZOLATO N/P

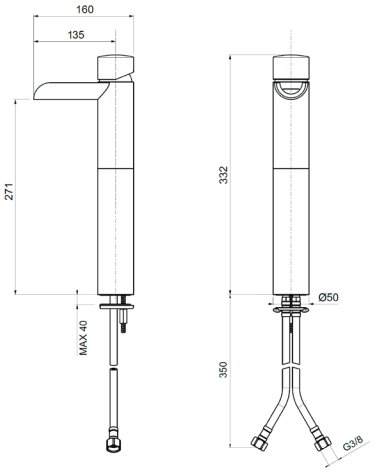

Ricambi



CR00007V Ø25 | FL00022V | KT00002V

MRBT005ROC00

Monocomando bidet testa cieca



CROMO

CODICE	FINITURA
MRBT005ROC02	ORO
MRBT005ROC04	NICKEL SPAZZOLATO LUCIDO
MRBT005ROC08	NERO OPACO
MRBT005ROC38	GRAFITE
MRBT005ROC40	CROMO SPAZZOLATO
MRBT005ROC54	NICKEL SPAZZOLATO N/P

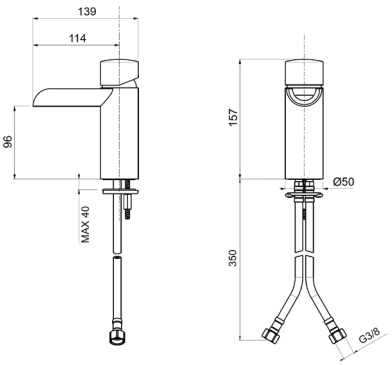

Ricambi



CR00007V Ø25 | FL00022V | KT00002V

Descrizioni e caratteristiche tecniche non sono impegnative e possono variare senza preavviso

MRLI002ROC00

Monocomando lavabo a parete **BOCCA CM.17**

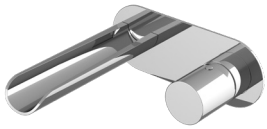

CROMO

CODICE	FINITURA
MRLP002ROC02	ORO
MRLP002ROC04	NICKEL SPAZZOLATO LUCIDO
MRLP002ROC08	NERO OPACO
MRLP002ROC38	GRAFITE
MRLP002ROC40	CROMO SPAZZOLATO
MRLP002ROC54	NICKEL SPAZZOLATO N/P

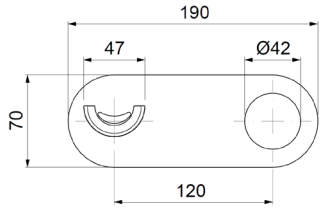

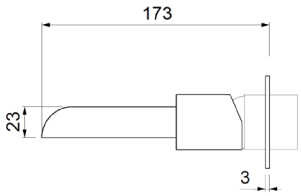

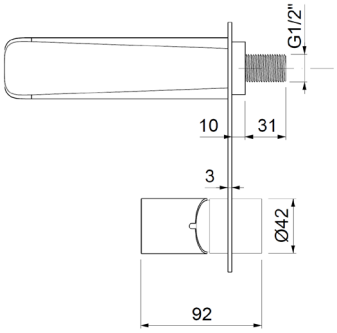

Ricambi



CR00003V
Ø35

MRLI102ROC00

Monocomando lavabo a parete in 2 parti **BOCCA CM.17**

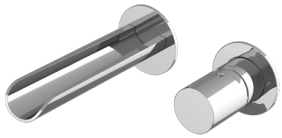

CROMO

CODICE	FINITURA
MRLP102ROC02	ORO
MRLP102ROC04	NICKEL SPAZZOLATO LUCIDO
MRLP102ROC08	NERO OPACO
MRLP102ROC38	GRAFITE
MRLP102ROC40	CROMO SPAZZOLATO
MRLP102ROC54	NICKEL SPAZZOLATO N/P

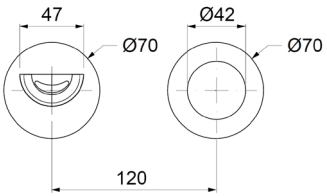

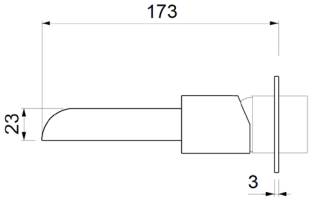

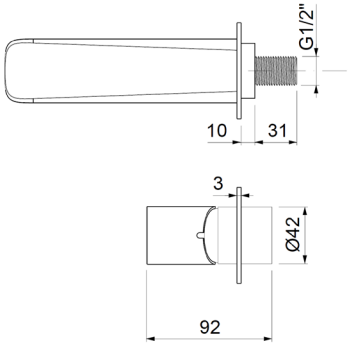

Ricambi



CR00003V
Ø35

MRVE010ROC00

Monocomando esterno per vasca con kit doccia



Ricambi



CR00003V
Ø35

CROMO

CODICE	FINITURA
MRVE010ROC02	ORO
MRVE010ROC04	NICKEL SPAZZOLATO LUCIDO
MRVE010ROC08	NERO OPACO
MRVE010ROC38	GRAFITE
MRVE010ROC40	CROMO SPAZZOLATO
MRVE010ROC54	NICKEL SPAZZOLATO N/P

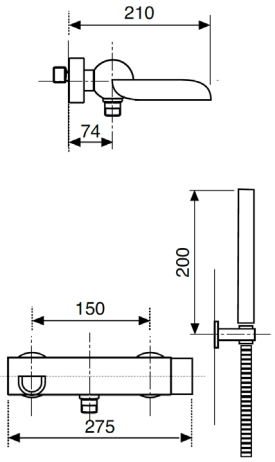

MRDE025ROC00

Monocomando esterno doccia attacco flessibile 1/2”



Ricambi



CR00003V
Ø35

CROMO

CODICE	FINITURA
MRDE025ROC02	ORO
MRDE025ROC04	NICKEL SPAZZOLATO LUCIDO
MRDE025ROC08	NERO OPACO
MRDE025ROC38	GRAFITE
MRDE025ROC40	CROMO SPAZZOLATO
MRDE025ROC54	NICKEL SPAZZOLATO N/P

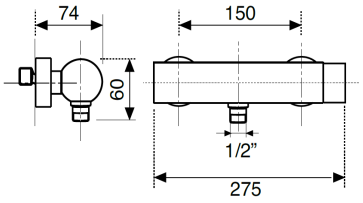

MRDE225ROC00

Monocomando esterno doccia con kit doccia



Ricambi



CR00003V
Ø35

CROMO

CODICE	FINITURA
MRDE225ROC02	ORO
MRDE225ROC04	NICKEL SPAZZOLATO LUCIDO
MRDE225ROC08	NERO OPACO
MRDE225ROC38	GRAFITE
MRDE225ROC40	CROMO SPAZZOLATO
MRDE225ROC54	NICKEL SPAZZOLATO N/P

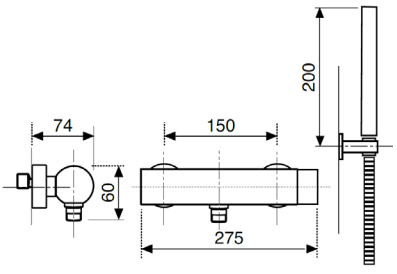

Descrizioni e caratteristiche tecniche non sono impegnative e possono variare senza preavviso

MRDE026ROC00

Monocomando esterno doccia con attacco **superiore 3/4”**



CROMO

CODICE	FINITURA
MRDE026ROC02	ORO
MRDE026ROC04	NICKEL SPAZZOLATO LUCIDO
MRDE026ROC08	NERO OPACO
MRDE026ROC38	GRAFITE
MRDE026ROC40	CROMO SPAZZOLATO
MRDE026ROC54	NICKEL SPAZZOLATO N/P

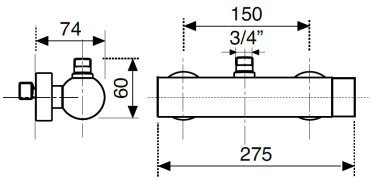

Ricambi



CR00003V
Ø35

MRBO456ROC00

Bocca lavabo a parete **cm.17**



CROMO

CODICE	FINITURA
MRBO456ROC02	ORO
MRBO456ROC04	NICKEL SPAZZOLATO LUCIDO
MRBO456ROC08	NERO OPACO
MRBO456ROC38	GRAFITE
MRBO456ROC40	CROMO SPAZZOLATO
MRBO456ROC54	NICKEL SPAZZOLATO N/P

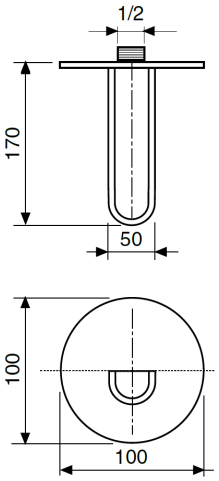

MRBO556ROC00

Bocca lavabo/vasca a parete **cm.23**



CROMO

CODICE	FINITURA
MRBO556ROC02	ORO
MRBO556ROC04	NICKEL SPAZZOLATO LUCIDO
MRBO556ROC08	NERO OPACO
MRBO556ROC38	GRAFITE
MRBO556ROC40	CROMO SPAZZOLATO
MRBO556ROC54	NICKEL SPAZZOLATO N/P

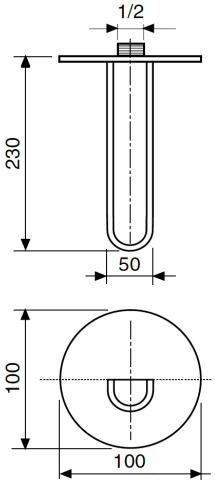

MIBO003ROC00

Bocca lavabo a pavimento



CROMO

CODICE	FINITURA
MIBO003ROC08	NERO OPACO
MIBO003ROC20	BIANCO OPACO
MIBO003ROC38	GRAFITE

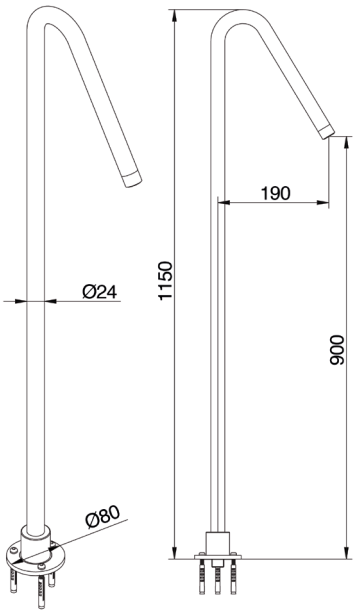

Utilizzare miscelatore ad incasso

MIBO019ROC00

Bocca lavabo a soffitto



CROMO

CODICE	FINITURA
MIBO019ROC08	NERO OPACO
MIBO019ROC20	BIANCO OPACO
MIBO019ROC38	GRAFITE

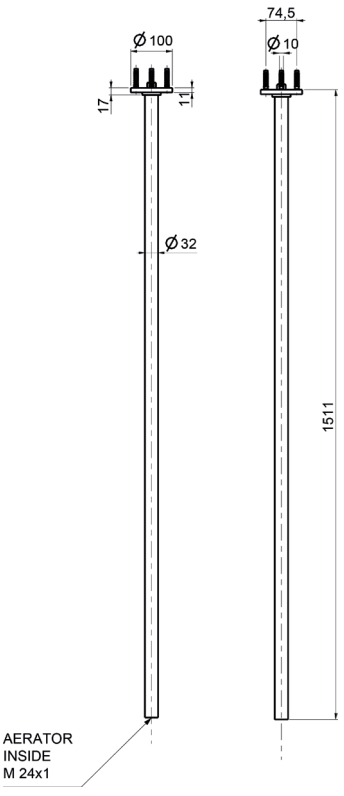

Utilizzare miscelatore ad incasso

Descrizioni e caratteristiche tecniche non sono impegnative e possono variare senza preavviso

MREP003ROC00

Parti esterne per monocomando lavabo a pavimento

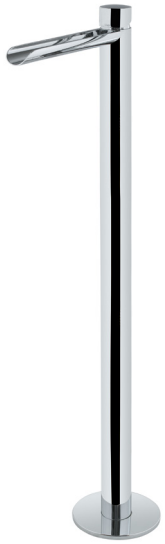

CROMO

CODICE	FINITURA
MREP003ROC02	ORO
MREP003ROC04	NICKEL SPAZZOLATO LUCIDO
MREP003ROC08	NERO OPACO
MREP003ROC38	GRAFITE
MREP003ROC40	CROMO SPAZZOLATO
MREP003ROC54	NICKEL SPAZZOLATO N/P

+ OIPIVP35001E

Parte incasso

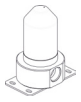

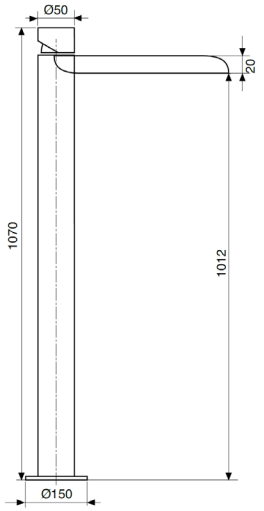

Ricambi



CR00007V
Ø25

MREP008ROC00

Parti esterne per monocomando bordo vasca a pavimento con doccia



CROMO

CODICE	FINITURA
MREP008ROC02	ORO
MREP008ROC04	NICKEL SPAZZOLATO LUCIDO
MREP008ROC08	NERO OPACO
MREP008ROC38	GRAFITE
MREP008ROC40	CROMO SPAZZOLATO
MREP008ROC54	NICKEL SPAZZOLATO N/P

+ OIPIVP35001E

Parte incasso

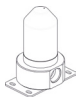

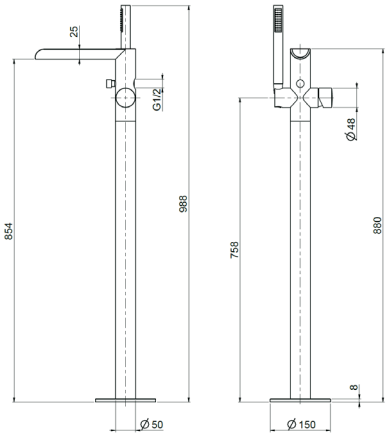

Ricambi



CR00003V
Ø35

MRDI120ROC00

Parti esterne per monocomando incasso doccia



CROMO

CODICE	FINITURA
MRED120ROC02	ORO
MRED120ROC04	NICKEL SPAZZOLATO LUCIDO
MRED120ROC08	NERO OPACO
MRED120ROC38	GRAFITE
MRED120ROC40	CROMO SPAZZOLATO
MRED120ROC54	NICKEL SPAZZOLATO N/P

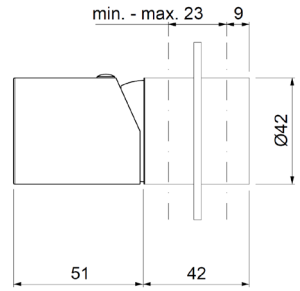

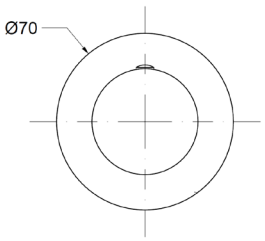

Ricambi



CR00003V
Ø35

MRDI621ROC00

Parti esterne per monocomando incasso doccia/vasca con deviatore

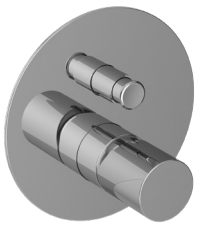

CROMO

CODICE	FINITURA
MRED621ROC02	ORO
MRED621ROC04	NICKEL SPAZZOLATO LUCIDO
MRED621ROC08	NERO OPACO
MRED621ROC38	GRAFITE
MRED621ROC40	CROMO SPAZZOLATO
MRED621ROC54	NICKEL SPAZZOLATO N/P

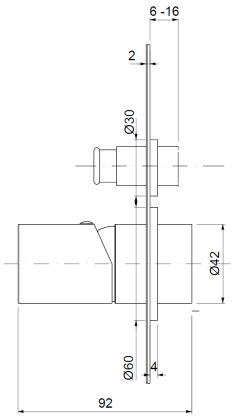

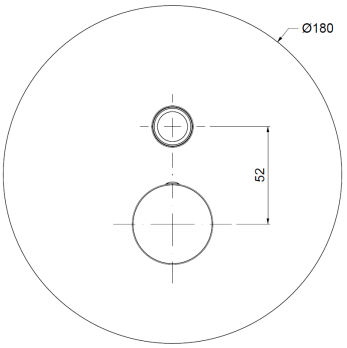

Ricambi



CR00003V
Ø35

Descrizioni e caratteristiche tecniche non sono impegnative e possono variare senza preavviso

TMET020ROC00

Parti esterne per monocomando incasso doccia **termostatico 1 via**



CROMO

CODICE	FINITURA
TMET020ROC02	ORO
TMET020ROC04	NICKEL SPAZZOLATO LUCIDO
TMET020ROC08	NERO OPACO
TMET020ROC38	GRAFITE
TMET020ROC40	CROMO SPAZZOLATO
TMET020ROC54	NICKEL SPAZZOLATO N/P

+ OIPITD20020B

Parte incasso



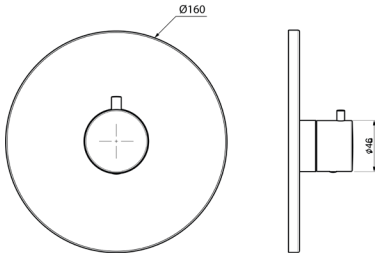

Ricambi



CR00032V

TMET022ROC00

Parti esterne per monocomando incasso doccia **termostatico** con deviatore a **2 via**



CROMO

CODICE	FINITURA
TMET022ROC02	ORO
TMET022ROC04	NICKEL SPAZZOLATO LUCIDO
TMET022ROC08	NERO OPACO
TMET022ROC38	GRAFITE
TMET022ROC40	CROMO SPAZZOLATO
TMET022ROC54	NICKEL SPAZZOLATO N/P

+ OIPITD20022B

Parte incasso



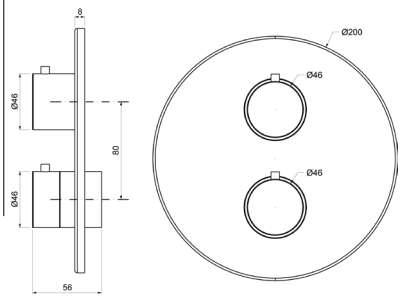

Ricambi



CR00032V



CR00033V
DEVIATORE

TMET023ROC00

Parti esterne per monocomando incasso doccia **termostatico** con deviatore a **3 via**



CROMO

CODICE	FINITURA
TMET023ROC02	ORO
TMET023ROC04	NICKEL SPAZZOLATO LUCIDO
TMET023ROC08	NERO OPACO
TMET023ROC38	GRAFITE
TMET023ROC40	CROMO SPAZZOLATO
TMET023ROC54	NICKEL SPAZZOLATO N/P

+ OIPITD20023B

Parte incasso



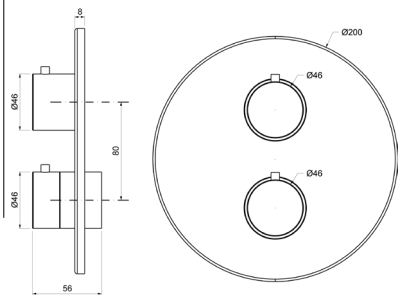

Ricambi



CR00032V



CR00034V
DEV. C/STOP

MIER085ROC00

Parti esterne per rubinetto ad incasso da 1/2”



CROMO

CODICE	FINITURA
MIER085ROC02	ORO
MIER085ROC04	NICKEL SPAZZOLATO LUCIDO
MIER085ROC08	NERO OPACO
MIER085ROC38	GRAFITE
MIER085ROC40	CROMO SPAZZOLATO
MIER085ROC54	NICKEL SPAZZOLATO N/P

+ OIPIRA20001E

Parte incasso



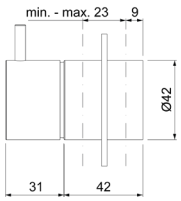

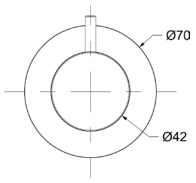

Ricambi



VN00002V
8×20 DX

MIED087ROC00

Parti esterne per deviatore ceramico a **1 entrata e 2 uscite**



CROMO

CODICE	FINITURA
MIED087ROC02	ORO
MIED087ROC04	NICKEL SPAZZOLATO LUCIDO
MIED087ROC08	NERO OPACO
MIED087ROC38	GRAFITE
MIED087ROC40	CROMO SPAZZOLATO
MIED087ROC54	NICKEL SPAZZOLATO N/P

+ OIPIDD20001E

Parte incasso

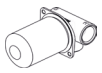

+ OIPIDD35001B

Parte incasso



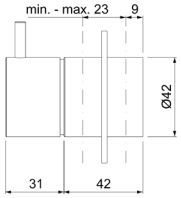

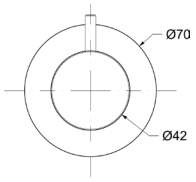

Ricambi



CR00029V
Ø35 2V

MIED088ROC00

Parti esterne per deviatore ceramico a **1 entrata e 3 uscite**



CROMO

CODICE	FINITURA
MIED088ROC02	ORO
MIED088ROC04	NICKEL SPAZZOLATO LUCIDO
MIED088ROC08	NERO OPACO
MIED088ROC38	GRAFITE
MIED088ROC40	CROMO SPAZZOLATO
MIED088ROC54	NICKEL SPAZZOLATO N/P

+ OIPIDD35003B

Parte incasso



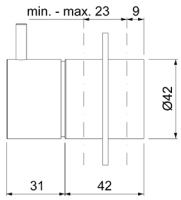

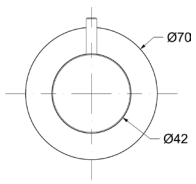

Ricambi



CR00022V
Ø35 3V

Descrizioni e caratteristiche tecniche non sono impegnative e possono variare senza preavviso

MRBD001ROC00

Kit doccia composto da:
atrt. MRDE621ROC00 - art. WESD005ROC00 -
art. WESB020ROC00

CROMO



CODICE	FINITURA
MRBD001ROC02	ORO
MRBD001ROC04	NICKEL SPAZZOLATO LUCIDO
MRBD001ROC08	NERO OPACO
MRBD001ROC38	GRAFITE
MRBD001ROC40	CROMO SPAZZOLATO
MRBD001ROC54	NICKEL SPAZZOLATO N/P



Ricambi



CR00003V
Ø35

MRCD029ROC00

Monocomando esterno **doccia** con colonna doccia in ottone telescopica e orientabile, centrale scorrevole in ottone, soffione tondo in **Ø300**, doccia anticalcare monogetto tonda e flessibile cm.150

CROMO



CODICE	FINITURA
MRCD029ROC02	ORO
MRCD029ROC04	NICKEL SPAZZOLATO LUCIDO
MRCD029ROC08	NERO OPACO
MRCD029ROC38	GRAFITE
MRCD029ROC40	CROMO SPAZZOLATO
MRCD029ROC54	NICKEL SPAZZOLATO N/P

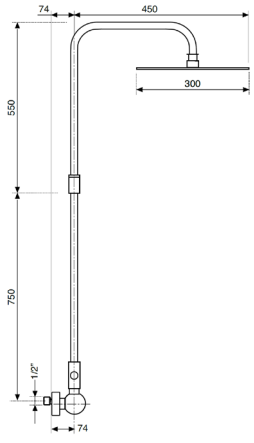

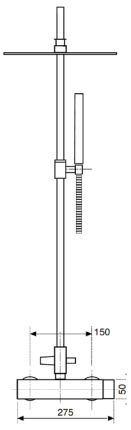

Ricambi



CR00003V
Ø35

WESI301ROC00

Soffione anticalcare ad incasso rettangolare **inox** con getto a pioggia e cascata



CROMO

CODICE	FINITURA
WESI301ROC02	ORO
WESI301ROC04	NICKEL SPAZZOLATO LUCIDO
WESI301ROC08	NERO OPACO
WESI301ROC38	GRAFITE
WESI301ROC40	CROMO SPAZZOLATO
WESI301ROC54	NICKEL SPAZZOLATO N/P

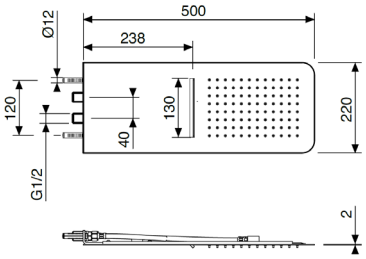

Utilizzare miscelatore ad incasso **2 vie**

WESI302ROC00

Soffione ad incasso arrotondato **inox** con getto a cascata



CROMO

CODICE	FINITURA
WESI302ROC02	ORO
WESI302ROC04	NICKEL SPAZZOLATO LUCIDO
WESI302ROC08	NERO OPACO
WESI302ROC38	GRAFITE
WESI302ROC40	CROMO SPAZZOLATO
WESI302ROC54	NICKEL SPAZZOLATO N/P

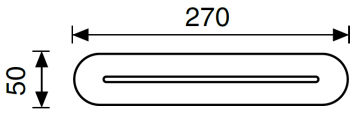

WESB020ROC00

Braccio doccia tondo in **ottone cm.35** con soffione anticalcare monogetto tondo in **ottone Ø300**



CROMO

CODICE	FINITURA
WESB020ROC02	ORO
WESB020ROC04	NICKEL SPAZZOLATO LUCIDO
WESB020ROC08	NERO OPACO
WESB020ROC38	GRAFITE
WESB020ROC40	CROMO SPAZZOLATO
WESB020ROC54	NICKEL SPAZZOLATO N/P

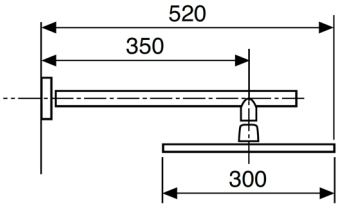

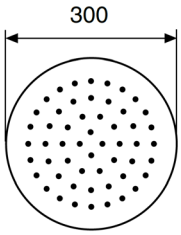

Descrizioni e caratteristiche tecniche non sono impegnative e possono variare senza preavviso

WESB018ROC00

Braccio doccia tondo a soffitto in **ottone cm.20** con soffione anticalcare monogetto tondo in **ottone Ø300**



CROMO

CODICE	FINITURA
WESB018ROC02	ORO
WESB018ROC04	NICKEL SPAZZOLATO LUCIDO
WESB018ROC08	NERO OPACO
WESB018ROC38	GRAFITE
WESB018ROC40	CROMO SPAZZOLATO
WESB018ROC54	NICKEL SPAZZOLATO N/P

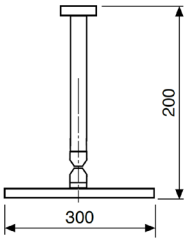

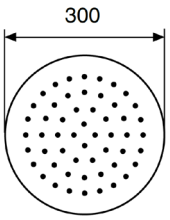

WESD004ROC00

Kit doccia **esterno** con doccia anticalcare monogetto tonda in **ottone** e flessibile cm.150



CROMO

CODICE	FINITURA
WESD004ROC02	ORO
WESD004ROC04	NICKEL SPAZZOLATO LUCIDO
WESD004ROC08	NERO OPACO
WESD004ROC38	GRAFITE
WESD004ROC40	CROMO SPAZZOLATO
WESD004ROC54	NICKEL SPAZZOLATO N/P

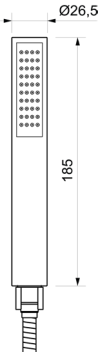

WESD005ROC00

Kit doccia **incasso** con doccia anticalcare monogetto tonda in **ottone** e flessibile cm.150



CROMO

CODICE	FINITURA
WESD005ROC02	ORO
WESD005ROC04	NICKEL SPAZZOLATO LUCIDO
WESD005ROC08	NERO OPACO
WESD005ROC38	GRAFITE
WESD005ROC40	CROMO SPAZZOLATO
WESD005ROC54	NICKEL SPAZZOLATO N/P

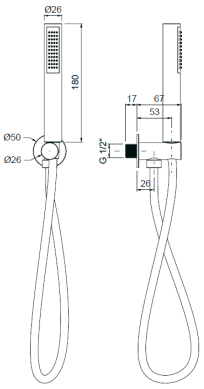

WEBR006ROC00

Braccio doccia tondo in **ottone cm.35**



CROMO

CODICE	FINITURA
WEBR006ROC02	ORO
WEBR006ROC04	NICKEL SPAZZOLATO LUCIDO
WEBR006ROC08	NERO OPACO
WEBR006ROC38	GRAFITE
WEBR006ROC40	CROMO SPAZZOLATO
WEBR006ROC54	NICKEL SPAZZOLATO N/P

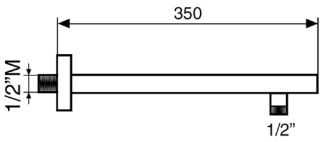

MISE042ROC00

Soffione monogetto anticalcare tondo **inox Ø200**



CROMO

CODICE	FINITURA
MISE042ROC02	ORO
MISE042ROC04	NICKEL SPAZZOLATO LUCIDO
MISE042ROC08	NERO OPACO
MISE042ROC38	GRAFITE
MISE042ROC40	CROMO SPAZZOLATO
MISE042ROC54	NICKEL SPAZZOLATO N/P

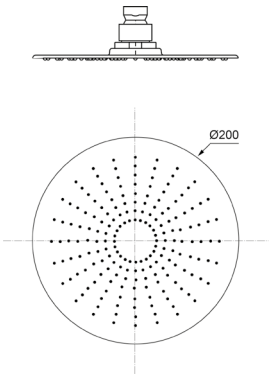

MISE142ROC00

Soffione monogetto anticalcare tondo **inox Ø250**



CROMO

CODICE	FINITURA
MISE142ROC02	ORO
MISE142ROC04	NICKEL SPAZZOLATO LUCIDO
MISE142ROC08	NERO OPACO
MISE142ROC38	GRAFITE
MISE142ROC40	CROMO SPAZZOLATO
MISE142ROC54	NICKEL SPAZZOLATO N/P

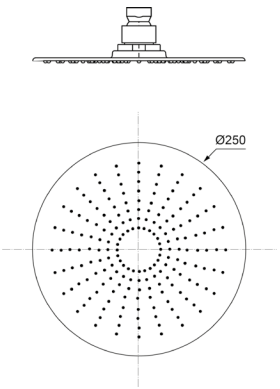

MISE242ROC00

Soffione monogetto anticalcare tondo **inox Ø300**



CROMO

CODICE	FINITURA
MISE242ROC02	ORO
MISE242ROC04	NICKEL SPAZZOLATO LUCIDO
MISE242ROC08	NERO OPACO
MISE242ROC38	GRAFITE
MISE242ROC40	CROMO SPAZZOLATO
MISE242ROC54	NICKEL SPAZZOLATO N/P

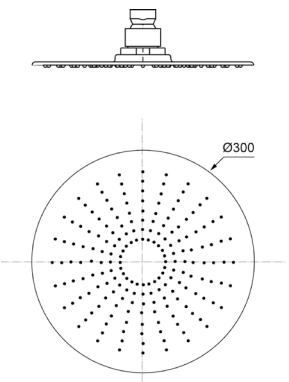

Descrizioni e caratteristiche tecniche non sono impegnative e possono variare senza preavviso

ACSF001ROC00

Sifone **lavabo** minimalista 1”1/4 senza piletta



CROMO

CODICE	FINITURA
ACSF001ROC02	ORO
ACSF001ROC04	NICKEL SPAZZOLATO LUCIDO
ACSF001ROC08	NERO OPACO
ACSF001ROC38	GRAFITE
ACSF001ROC40	CROMO SPAZZOLATO
ACSF001ROC54	NICKEL SPAZZOLATO N/P

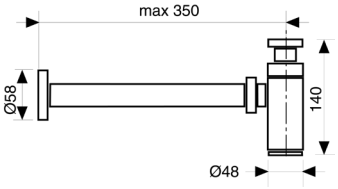

ACSF003ROC00

Sifone **bidet** minimalista 1”1/4 senza piletta



CROMO

CODICE	FINITURA
ACSF003ROC02	ORO
ACSF003ROC04	NICKEL SPAZZOLATO LUCIDO
ACSF003ROC08	NERO OPACO
ACSF003ROC38	GRAFITE
ACSF003ROC40	CROMO SPAZZOLATO
ACSF003ROC54	NICKEL SPAZZOLATO N/P

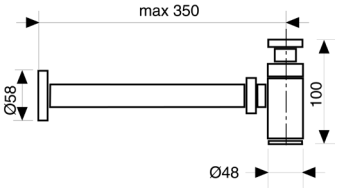

ACRS001ROC00

Rubinetto sottolavabo 1/2” con rosone



CROMO

CODICE	FINITURA
ACRS001ROC02	ORO
ACRS001ROC04	NICKEL SPAZZOLATO LUCIDO
ACRS001ROC08	NERO OPACO
ACRS001ROC38	GRAFITE
ACRS001ROC40	CROMO SPAZZOLATO
ACRS001ROC54	NICKEL SPAZZOLATO N/P

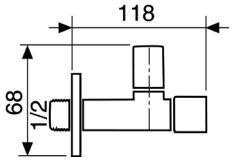

ACPT001ROC00

Piletta click-clack universale 1”1/4 con tappo Ø63



CROMO

CODICE	FINITURA
ACPT001ROC02	ORO
ACPT001ROC04	NICKEL SPAZZOLATO LUCIDO
ACPT001ROC08	NERO OPACO
ACPT001ROC38	GRAFITE
ACPT001ROC40	CROMO SPAZZOLATO
ACPT001ROC54	NICKEL SPAZZOLATO N/P

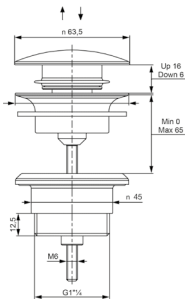

LIFE

ACCIAIO INOX 316L

Design by Oioli Lab RD









LILT001ROBSS

Monocomando lavabo **inox** testa cieca



ACCIAIO INOX SPAZZOLATO

CODICE	FINITURA
LILT001ROP05	PVD COPPER
LILT001ROP51	PVD GUN METAL
LILT001ROP88	PVD CHAMPAGNE

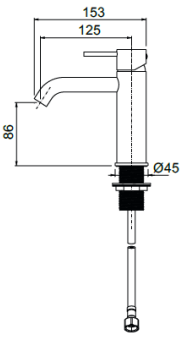

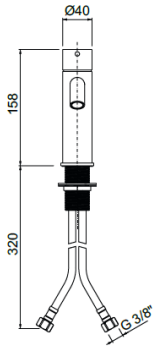

Ricambi

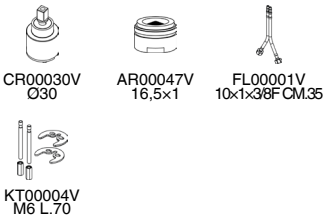

LILT101ROBSS

Monocomando lavabo **inox** testa cieca, **BOCCA LUNGA**



ACCIAIO INOX SPAZZOLATO

CODICE	FINITURA
LILT101ROP05	PVD COPPER
LILT101ROP51	PVD GUN METAL
LILT101ROP88	PVD CHAMPAGNE

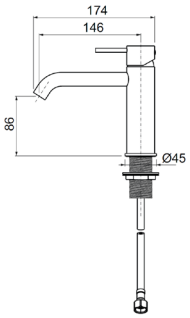

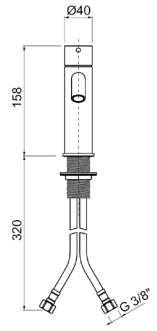

Ricambi

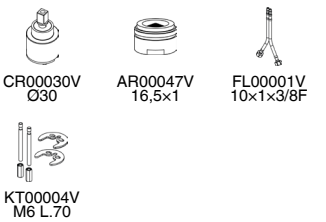

LILT004ROBSS

Monocomando lavabo alto **inox** testa cieca



ACCIAIO INOX SPAZZOLATO

CODICE	FINITURA
LILT004ROP05	PVD COPPER
LILT004ROP51	PVD GUN METAL
LILT004ROP88	PVD CHAMPAGNE

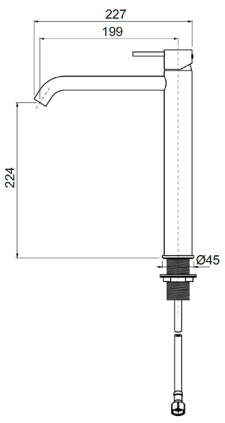

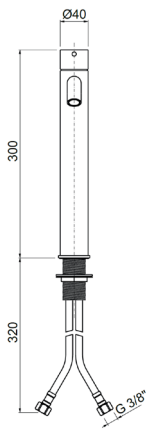

Ricambi

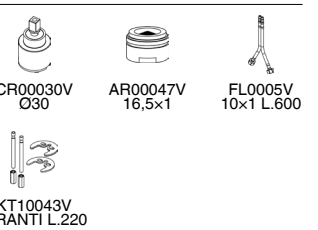

LIBT005ROBSS

Monocomando bidet **inox** testa cieca



ACCIAIO INOX SPAZZOLATO

CODICE	FINITURA
LILT101ROP05	PVD COPPER
LILT101ROP51	PVD GUN METAL
LILT101ROP88	PVD CHAMPAGNE

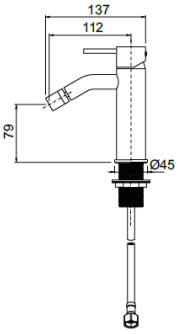

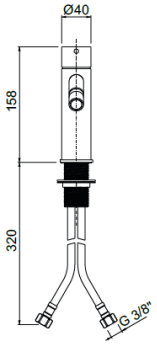

Ricambi

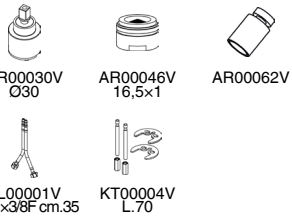

LIEL002ROBSS

Parti esterne per monocomando lavabo **inox** a parete

+ OIPILA35001B

Parte incasso

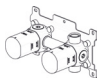

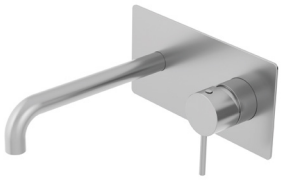

ACCIAIO INOX SPAZZOLATO

CODICE	FINITURA
LIEL002ROP05	PVD COPPER
LIEL002ROP51	PVD GUN METAL
LIEL002ROP88	PVD CHAMPAGNE

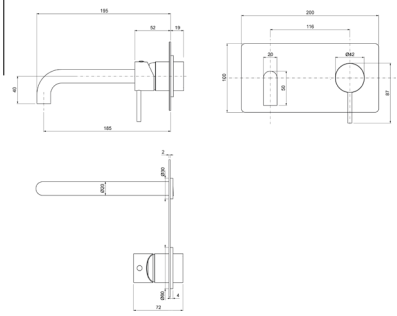

Ricambi

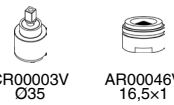

LIEL102ROBSS

Parti esterne per monocomando lavabo **inox** a parete in 2 parti, piastre tonde

+ OIPILA35001B

Parte incasso



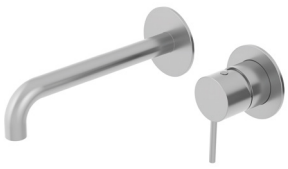

ACCIAIO INOX SPAZZOLATO

CODICE	FINITURA
LIEL102ROP05	PVD COPPER
LIEL102ROP51	PVD GUN METAL
LIEL102ROP88	PVD CHAMPAGNE

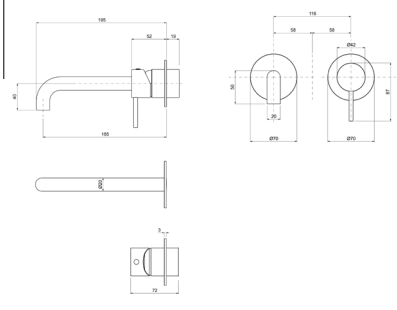

Ricambi

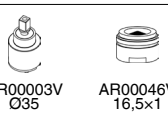

Descrizioni e caratteristiche tecniche non sono impegnative e possono variare senza preavviso

LIEP003ROBSS

Parti esterne per monocomando lavabo a pavimento **inox**



ACCIAIO INOX SPAZZOLATO

CODICE	FINITURA
LIEP003ROP05	PVD COPPER
LIEP003ROP51	PVD GUN METAL
LIEP003ROP88	PVD CHAMPAGNE

+ OIPIVP35001E

Parte incasso

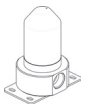

Ricambi



CR00003V
Ø35

LIEP008ROBSS

Parti esterne per monocomando bordo vasca a pavimento **inox** con doccia



ACCIAIO INOX SPAZZOLATO

CODICE	FINITURA
LIEP008ROP05	PVD COPPER
LIEP008ROP51	PVD GUN METAL
LIEP008ROP88	PVD CHAMPAGNE

+ OIPIVP35001E

Parte incasso



Ricambi



CR00003V
Ø35

LIVE010ROBSS

Monocomando esterno per vasca **inox** con kit doccia



ACCIAIO INOX SPAZZOLATO

CODICE	FINITURA
LIVE010ROP05	PVD COPPER
LIVE010ROP51	PVD GUN METAL
LIVE010ROP88	PVD CHAMPAGNE

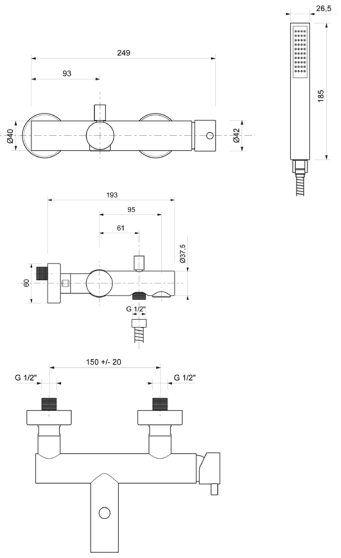

Ricambi



CR00003V
Ø35

LIDE025ROBSS

Monocomando esterno doccia **inox**, attacco flessibile 1/2”



ACCIAIO INOX SPAZZOLATO

CODICE	FINITURA
LIDE025ROP05	PVD COPPER
LIDE025ROP51	PVD GUN METAL
LIDE025ROP88	PVD CHAMPAGNE

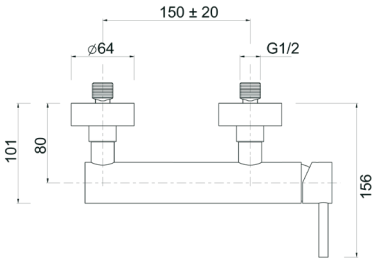

Ricambi



CR00003V
Ø35

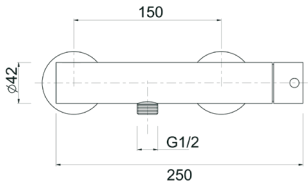

LIDE125ROBSS

Monocomando esterno doccia **inox** a **2 uscite**



ACCIAIO INOX SPAZZOLATO

CODICE	FINITURA
LIDE125ROP05	PVD COPPER
LIDE125ROP51	PVD GUN METAL
LIDE125ROP88	PVD CHAMPAGNE

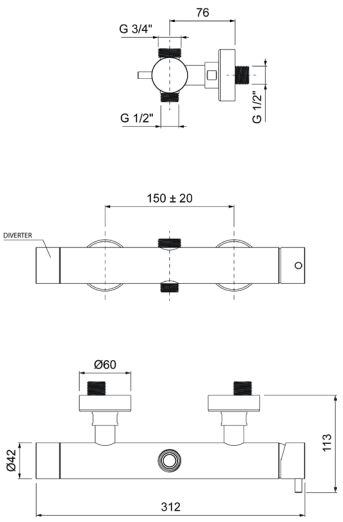

Ricambi



CR00003V
Ø35



CR00029V
Ø35 2V

Descrizioni e caratteristiche tecniche non sono impegnative e possono variare senza preavviso

LIDE026ROBSS

Monocomando esterno doccia **inox** con attacco **superiore 3/4”**



ACCIAIO INOX SPAZZOLATO

CODICE	FINITURA
LIDE026ROP05	PVD COPPER
LIDE026ROP51	PVD GUN METAL
LIDE026ROP88	PVD CHAMPAGNE

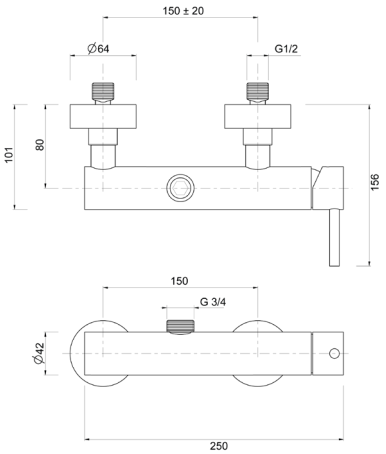

Ricambi



CR00003V
Ø35

LIEV109ROBSS

Parti esterne per monocomando incasso vasca **inox** con doccia, piastre tonde



ACCIAIO INOX SPAZZOLATO

CODICE	FINITURA
LIEV109ROP05	PVD COPPER
LIEV109ROP51	PVD GUN METAL
LIEV109ROP88	PVD CHAMPAGNE

+ OIPIVA35022B

Parte incasso

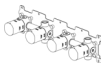

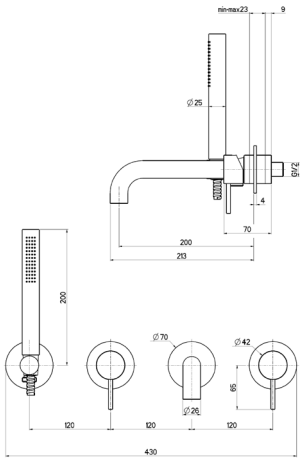

Ricambi



CR00003V
Ø35

LIEV129ROBSS

Parti esterne per monocomando incasso vasca **inox** con doccia, senza bocca, piastre tonde



ACCIAIO INOX SPAZZOLATO

CODICE	FINITURA
LIEV129ROP05	PVD COPPER
LIEV129ROP51	PVD GUN METAL
LIEV129ROP88	PVD CHAMPAGNE

+ OIPIVA35006B

Parte incasso

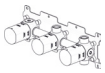

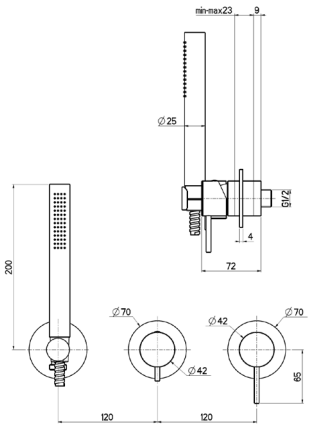

Ricambi



CR00003V
Ø35



CR00029V
Ø35 2V

LIED120ROBSS

Parti esterne per monocomando incasso doccia **inox**



ACCIAIO INOX SPAZZOLATO

CODICE	FINITURA
LIED120ROP05	PVD COPPER
LIED120ROP51	PVD GUN METAL
LIED120ROP88	PVD CHAMPAGNE

+ OIPIDC35002B

Parte incasso



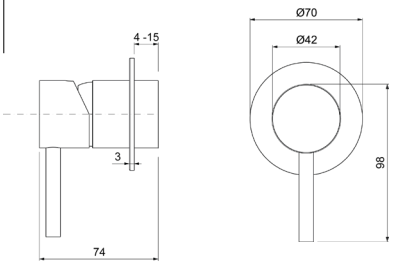

Ricambi



CR00003V
Ø35

LIED622ROBSS

Parti esterne per monocomando incasso doccia/vasca **inox** con deviatore a **2 vie**, interasse mm.100

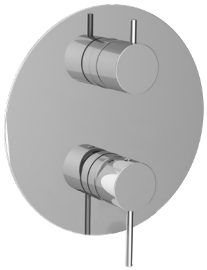

ACCIAIO INOX SPAZZOLATO

CODICE	FINITURA
LIED622ROP05	PVD COPPER
LIED622ROP51	PVD GUN METAL
LIED622ROP88	PVD CHAMPAGNE

+ OIPIVA35008B

Parte incasso



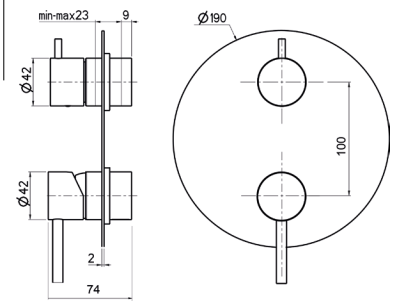

Ricambi



CR00003V
Ø35



CR00029V
Ø35 2V

LIED122ROBSS

Parti esterne per monocomando incasso doccia/vasca **inox** con deviatore a **2 vie**, piastre tonde, interasse mm.120





ACCIAIO INOX SPAZZOLATO

CODICE	FINITURA
LIED122ROP05	PVD COPPER
LIED122ROP51	PVD GUN METAL
LIED122ROP88	PVD CHAMPAGNE

+ OIPIVA35007B

Parte incasso

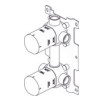

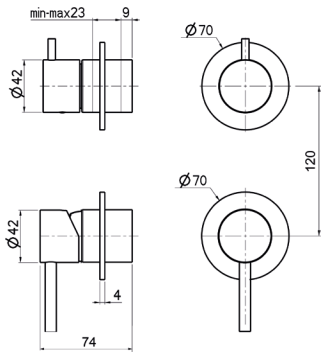

Ricambi



CR00003V
Ø35



CR00029V
Ø35 2V

Descrizioni e caratteristiche tecniche non sono impegnative e possono variare senza preavviso

LIED623ROBSS

Parti esterne per monocomando incasso doccia/vasca **inox** con deviatore a **3 vie**, interasse mm.100

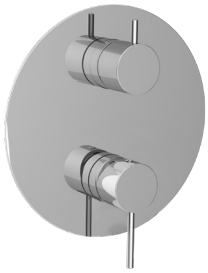

ACCIAIO INOX SPAZZOLATO

CODICE	FINITURA
LIED623ROP05	PVD COPPER
LIED623ROP51	PVD GUN METAL
LIED623ROP88	PVD CHAMPAGNE

+ OIPIVA35012B

Parte incasso

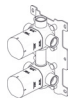

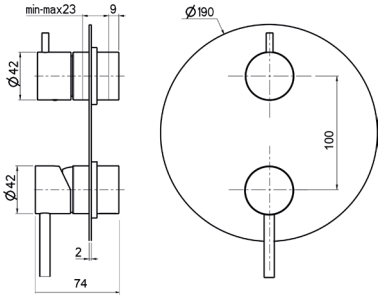

Ricambi


CR00003V Ø35


CR00022V Ø35 3V

LIED123ROBSS

Parti esterne per monocomando incasso doccia/vasca **inox** con deviatore a **3 vie**, piastre tonde, interasse mm.120



ACCIAIO INOX SPAZZOLATO

CODICE	FINITURA
LIED123ROP05	PVD COPPER
LIED123ROP51	PVD GUN METAL
LIED123ROP88	PVD CHAMPAGNE

+ OIPIVA35011B

Parte incasso



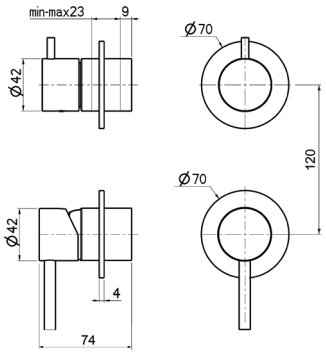

Ricambi


CR00003V Ø35


CR00022V Ø35 3V

LIED124ROBSS

Parti esterne per monocomando incasso doccia/vasca **inox** con deviatore a **4 vie**, piastre tonde



ACCIAIO INOX SPAZZOLATO

CODICE	FINITURA
LIED124ROP05	PVD COPPER
LIED124ROP51	PVD GUN METAL
LIED124ROP88	PVD CHAMPAGNE

+ OIPIVA35014B

Parte incasso

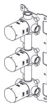

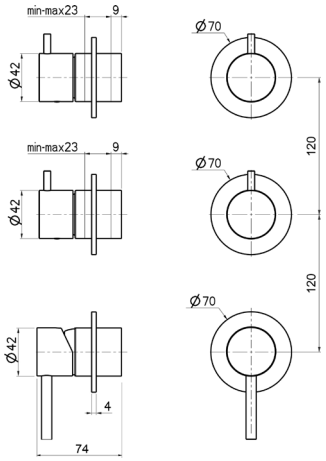

Ricambi


CR00003V Ø35


CR00029V Ø35 2V

LIET020ROBSS

Parti esterne per monocomando incasso doccia **termostatico 1 via**



ACCIAIO INOX SPAZZOLATO

CODICE	FINITURA
LIET020ROP05	PVD COPPER
LIET020ROP51	PVD GUN METAL
LIET020ROP88	PVD CHAMPAGNE

+ OIPIDC35002B

Parte incasso



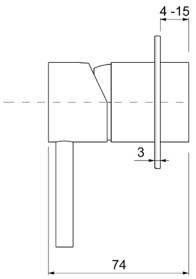

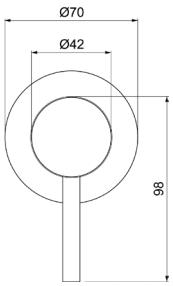

Ricambi



CR00032V

LIET122ROBSS

Parti esterne per monocomando incasso doccia/vasca **termostatico** con deviatore a **2 vie**





ACCIAIO INOX SPAZZOLATO

CODICE	FINITURA
LIET122ROP05	PVD COPPER
LIET122ROP51	PVD GUN METAL
LIET122ROP88	PVD CHAMPAGNE

+ OIPIVA35007B

Parte incasso

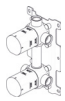

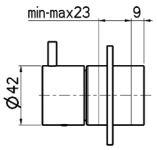

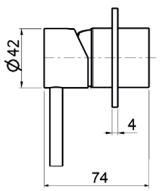

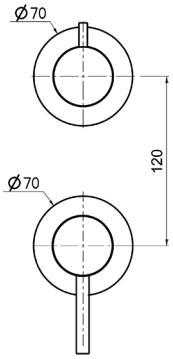

Ricambi



CR00032V



CR00033V
DEVIATORE

Descrizioni e caratteristiche tecniche non sono impegnative e possono variare senza preavviso

LIET123ROBSS

Parti esterne per monocomando incasso doccia/vasca **termostatico** con deviatore a **3 vie**





ACCIAIO INOX SPAZZOLATO

CODICE	FINITURA
LIET123ROP05	PVD COPPER
LIET123ROP51	PVD GUN METAL
LIET123ROP88	PVD CHAMPAGNE

+ OIPIVA35011B

Parte incasso

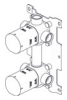

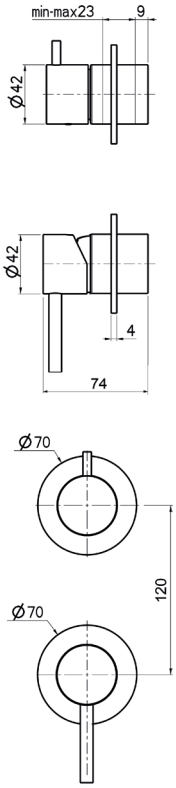

Ricambi



CR00032V



CR00034V
DEV. C/STOP

LIET024ROBSS

Parti esterne per monocomando incasso doccia/vasca **termostatico** con deviatore a **4 vie**







ACCIAIO INOX SPAZZOLATO

CODICE	FINITURA
LIET124ROP05	PVD COPPER
LIET124ROP51	PVD GUN METAL
LIET124ROP88	PVD CHAMPAGNE

+ OIPIVA35014B

Parte incasso



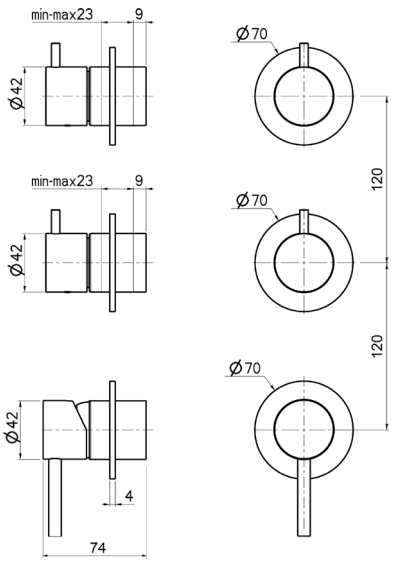

Ricambi



CR00032V



CR00033V
DEVIATORE

LIER085ROBSS

Parti esterne per rubinetto ad incasso **inox** da 1/2”



ACCIAIO INOX SPAZZOLATO

CODICE	FINITURA
LIEP085ROP05	PVD COPPER
LIEP085ROP51	PVD GUN METAL
LIEP085ROP88	PVD CHAMPAGNE

+ OIPIRA20001E

Parte incasso



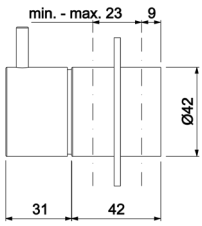

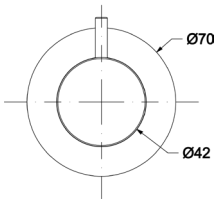

Ricambi



VN00002V
8×20 DX

LIED087ROBSS

Parti esterne per deviatore ceramico **inox** a **1 entrata e 2 uscite**

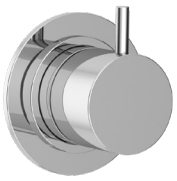

ACCIAIO INOX SPAZZOLATO

CODICE	FINITURA
LIED087ROP05	PVD COPPER
LIED087ROP51	PVD GUN METAL
LIED087ROP88	PVD CHAMPAGNE

+ OIPIDD35001B

Parte incasso



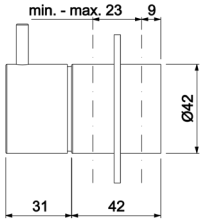

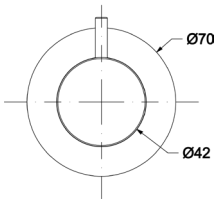

Ricambi



CR00029V
Ø35 2V

LIED088ROBSS

Parti esterne per deviatore ceramico **inox** a **1 entrata e 3 uscite**



ACCIAIO INOX SPAZZOLATO

CODICE	FINITURA
LIED088ROP05	PVD COPPER
LIED088ROP51	PVD GUN METAL
LIED088ROP88	PVD CHAMPAGNE

+ OIPIDD35003B

Parte incasso



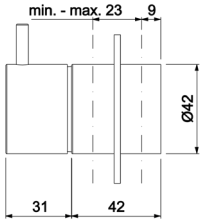

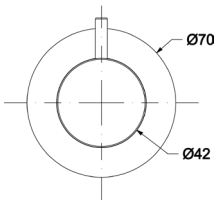

Ricambi



CR00022V
Ø35 3V

Descrizioni e caratteristiche tecniche non sono impegnative e possono variare senza preavviso

LISL620ROBSS

Saliscendi **inox** con doccia e flessibile cm.150



ACCIAIO INOX SPAZZOLATO

CODICE	FINITURA
LISL620ROP05	PVD COPPER
LISL620ROP51	PVD GUN METAL
LISL620ROP88	PVD CHAMPAGNE

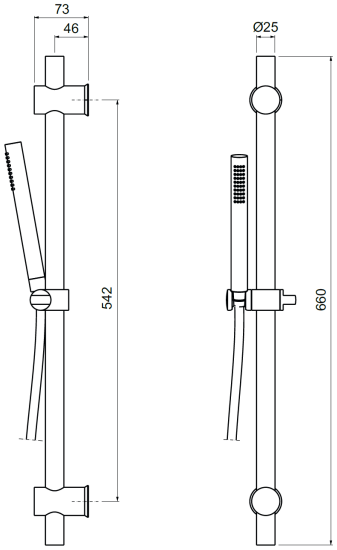

LICD129ROBSS

Monocomando esterno **doccia a 2 uscite** con colonna doccia iinox telescopica e orientabile, centrale scorrevole inox, soffione tondo in **inox Ø200**, doccia anticalcare monogetto tonda e flessibile cm.150



ACCIAIO INOX SPAZZOLATO

CODICE	FINITURA
LICD129ROP05	PVD COPPER
LICD129ROP51	PVD GUN METAL
LICD129ROP88	PVD CHAMPAGNE

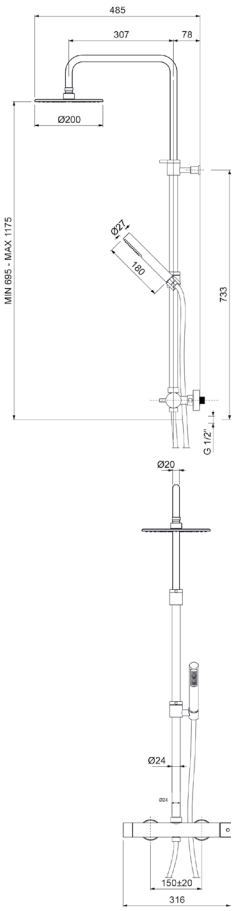

Ricambi

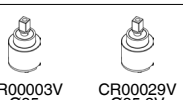

LIBD001ROBSS



Kit doccia composto da:
art. WESI402ROBSS - art. WESD401ROBSS -
art. LIED122ROBSS

ACCIAIO INOX SPAZZOLATO

CODICE	FINITURA
LIBD001ROP05	PVD COPPER
LIBD001ROP51	PVD GUN METAL
LIBD001ROP88	PVD CHAMPAGNE

+ OIPIVA35007B

Parte incasso

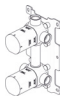



Ricambi



CR00003V
Ø35



CR00029V
Ø35 2V

LIBD002ROBSS



Kit doccia composto da:
art. WESI401ROBSS - art. WESD401ROBSS -
art. LIED123ROBSS

ACCIAIO INOX SPAZZOLATO

CODICE	FINITURA
LIBD002ROP05	PVD COPPER
LIBD002ROP51	PVD GUN METAL
LIBD002ROP88	PVD CHAMPAGNE

+ OIPIVA35011B

Parte incasso





Ricambi



CR00003V
Ø35



CR00022V
Ø35 3V

Descrizioni e caratteristiche tecniche non sono impegnative e possono variare senza preavviso

WESI401ROBSS

Soffione anticalcare a parete **inox 500×220** con getto a pioggia e a cascata



ACCIAIO INOX SPAZZOLATO

CODICE	FINITURA
WESI401ROP05	PVD COPPER
WESI401ROP51	PVD GUN METAL
WESI401ROP88	PVD CHAMPAGNE

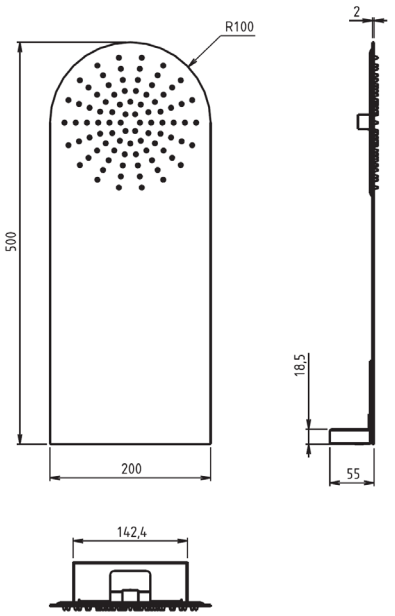

Utilizzare miscelatore ad incasso **2 vie**

WESI402ROBSS

Soffione anticalcare a parete **inox 500×200** con getto a pioggia



ACCIAIO INOX SPAZZOLATO

CODICE	FINITURA
WESI402ROP05	PVD COPPER
WESI402ROP51	PVD GUN METAL
WESI402ROP88	PVD CHAMPAGNE

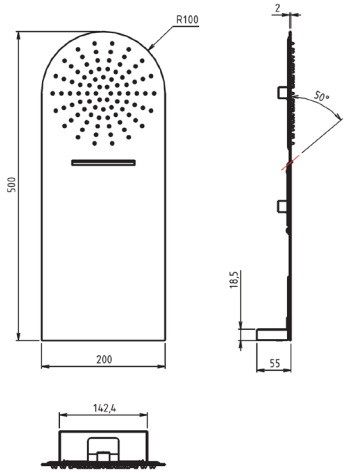

WESI001ROBSS

Soffione anticalcare monogetto **incasso inox a soffitto Ø300**



ACCIAIO INOX SPAZZOLATO

CODICE	FINITURA
WESI001ROP05	PVD COPPER
WESI001ROP51	PVD GUN METAL
WESI001ROP88	PVD CHAMPAGNE

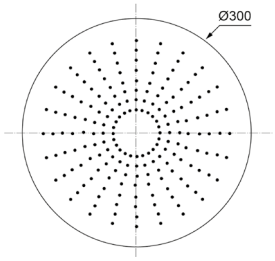

WESI002ROBSS

Soffione anticalcare monogetto **incasso inox a soffitto Ø400**



ACCIAIO INOX SPAZZOLATO

CODICE	FINITURA
WESI002ROP05	PVD COPPER
WESI002ROP51	PVD GUN METAL
WESI002ROP88	PVD CHAMPAGNE

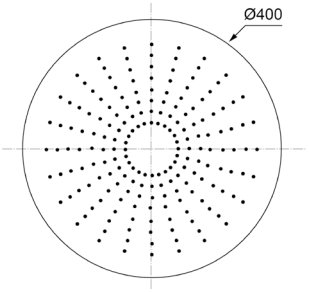

WESI003ROBSS

Soffione anticalcare monogetto **incasso inox a soffitto Ø500**



ACCIAIO INOX SPAZZOLATO

CODICE	FINITURA
WESI003ROP05	PVD COPPER
WESI003ROP51	PVD GUN METAL
WESI003ROP88	PVD CHAMPAGNE

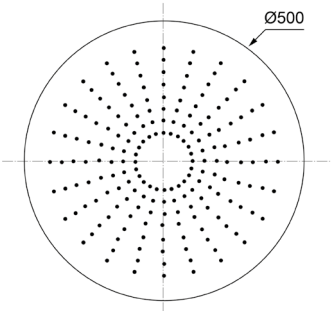

Descrizioni e caratteristiche tecniche non sono impegnative e possono variare senza preavviso

WESB401ROBSS

Braccio doccia tondo **inox cm.35** con soffione anticalcare
monogetto tondo **inox Ø200**



ACCIAIO INOX SPAZZOLATO

CODICE	FINITURA
WESB401ROP05	PVD COPPER
WESB401ROP51	PVD GUN METAL
WESB401ROP88	PVD CHAMPAGNE

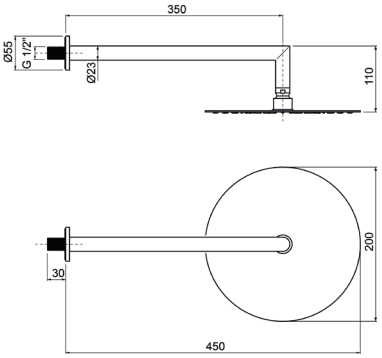

WESB402ROBSS

Braccio doccia tondo **inox cm.35** con soffione anticalcare
monogetto tondo **inox Ø250**



ACCIAIO INOX SPAZZOLATO

CODICE	FINITURA
WESB402ROP05	PVD COPPER
WESB402ROP51	PVD GUN METAL
WESB402ROP88	PVD CHAMPAGNE

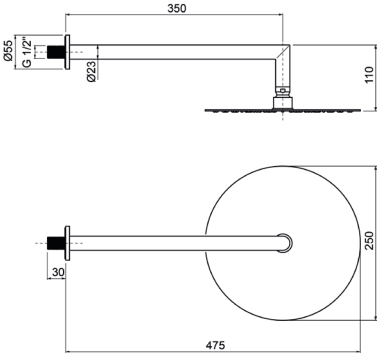

WESB403ROBSS

Braccio doccia tondo **inox cm.35** con soffione anticalcare
monogetto tondo **inox Ø300**



ACCIAIO INOX SPAZZOLATO

CODICE	FINITURA
WESB403ROP05	PVD COPPER
WESB403ROP51	PVD GUN METAL
WESB403ROP88	PVD CHAMPAGNE

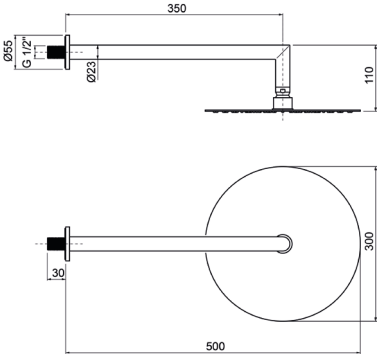

WESB405ROBSS

Braccio doccia tondo a soffitto **inox cm.20** con soffione anticalcare monogetto tondo **inox Ø200**



ACCIAIO INOX SPAZZOLATO

CODICE	FINITURA
WESB405ROP05	PVD COPPER
WESB405ROP51	PVD GUN METAL
WESB405ROP88	PVD CHAMPAGNE

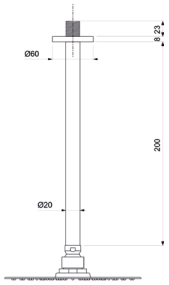

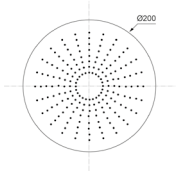

WESB406ROBSS

Braccio doccia tondo a soffitto **inox cm.20** con soffione anticalcare monogetto tondo **inox Ø250**



ACCIAIO INOX SPAZZOLATO

CODICE	FINITURA
WESB406ROP05	PVD COPPER
WESB406ROP51	PVD GUN METAL
WESB406ROP88	PVD CHAMPAGNE

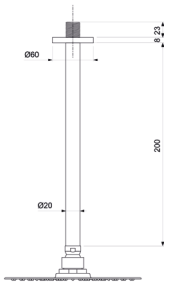

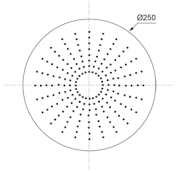

WESB407ROBSS

Braccio doccia tondo a soffitto **inox cm.20** con soffione anticalcare monogetto tondo **inox Ø300**



ACCIAIO INOX SPAZZOLATO

CODICE	FINITURA
WESB407ROP05	PVD COPPER
WESB407ROP51	PVD GUN METAL
WESB407ROP88	PVD CHAMPAGNE



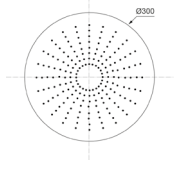

Descrizioni e caratteristiche tecniche non sono impegnative e possono variare senza preavviso

WESE401ROBSS

Soffione anticalcare monogetto tondo **inox Ø200**



ACCIAIO INOX SPAZZOLATO

CODICE	FINITURA
WESE401ROP05	PVD COPPER
WESE401ROP51	PVD GUN METAL
WESE401ROP88	PVD CHAMPAGNE

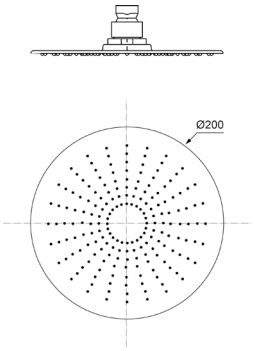

WESE402ROBSS

Soffione anticalcare monogetto tondo **inox Ø250**



ACCIAIO INOX SPAZZOLATO

CODICE	FINITURA
WESE402ROP05	PVD COPPER
WESE402ROP51	PVD GUN METAL
WESE402ROP88	PVD CHAMPAGNE

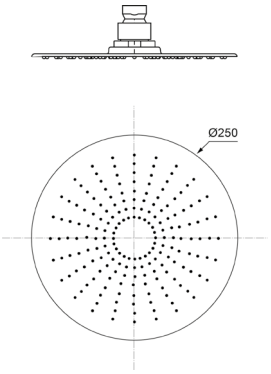

WESE403ROBSS

Soffione anticalcare monogetto tondo **inox Ø300**



ACCIAIO INOX SPAZZOLATO

CODICE	FINITURA
WESE403ROP05	PVD COPPER
WESE403ROP51	PVD GUN METAL
WESE403ROP88	PVD CHAMPAGNE

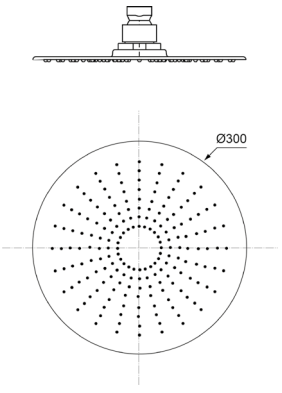

WEBR404ROBSS

Braccio doccia tondo **a soffitto inox cm.10** con rosone



ACCIAIO INOX SPAZZOLATO

CODICE	FINITURA
WEBR404ROP05	PVD COPPER
WEBR404ROP51	PVD GUN METAL
WEBR404ROP88	PVD CHAMPAGNE

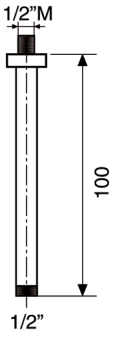

WEBR405ROBSS

Braccio doccia tondo **a soffitto inox cm.20** con rosone



ACCIAIO INOX SPAZZOLATO

CODICE	FINITURA
WEBR405ROP05	PVD COPPER
WEBR405ROP51	PVD GUN METAL
WEBR405ROP88	PVD CHAMPAGNE

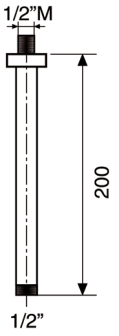

WEBR407ROBSS

Braccio doccia tondo **a soffitto inox cm.30** con rosone



ACCIAIO INOX SPAZZOLATO

CODICE	FINITURA
WEBR407ROP05	PVD COPPER
WEBR407ROP51	PVD GUN METAL
WEBR407ROP88	PVD CHAMPAGNE

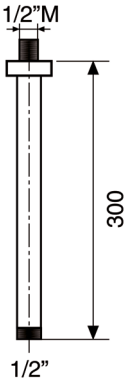

Descrizioni e caratteristiche tecniche non sono impegnative e possono variare senza preavviso

WEBR402ROBSS

Braccio doccia tondo **inox cm.35** con rosone



ACCIAIO INOX SPAZZOLATO

CODICE	FINITURA
WEBR402ROP05	PVD COPPER
WEBR402ROP51	PVD GUN METAL
WEBR402ROP88	PVD CHAMPAGNE

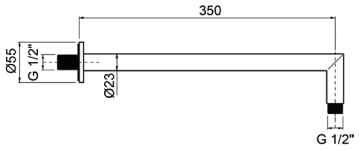

WEBR403ROBSS

Braccio doccia tondo **inox cm.40** con rosone



ACCIAIO INOX SPAZZOLATO

CODICE	FINITURA
WEBR403ROP05	PVD COPPER
WEBR403ROP51	PVD GUN METAL
WEBR403ROP88	PVD CHAMPAGNE

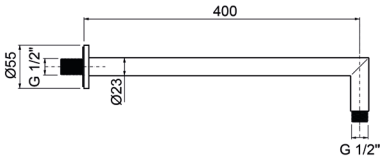

WESD401ROBSS

Kit doccia **incasso inox** con doccia anticalcare monogetto tonda e flessibile cm.150



ACCIAIO INOX SPAZZOLATO

CODICE	FINITURA
WESD401ROP05	PVD COPPER
WESD401ROP51	PVD GUN METAL
WESD401ROP88	PVD CHAMPAGNE

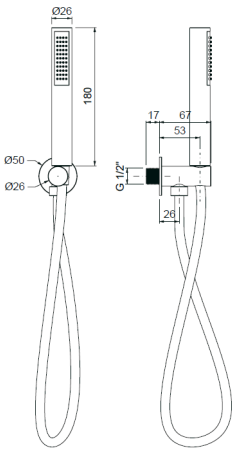

WEEI401ROBSS

Parti esterne per kit idroscopino **inox** con miscelatore, doccia a pulsante e flessibile cm.120

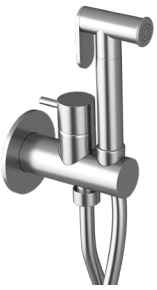

ACCIAIO INOX SPAZZOLATO

CODICE	FINITURA
WEEI401ROP05	PVD COPPER
WEEI401ROP51	PVD GUN METAL
WEEI401ROP88	PVD CHAMPAGNE

+ OIPIMI25001B

Parte incasso



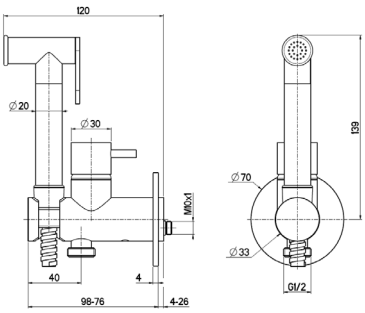

LIBO456ROBSS

Bocca a parete per lavabo **inox**, attacco 1/2" - **Ø20 cm.20**

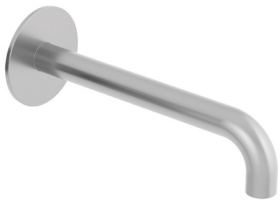

ACCIAIO INOX SPAZZOLATO

CODICE	FINITURA
LIBO456ROP05	PVD COPPER
LIBO456ROP51	PVD GUN METAL
LIBO456ROP88	PVD CHAMPAGNE

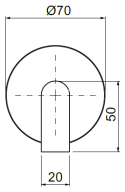

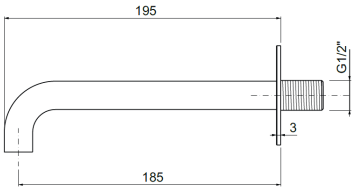

LIBO656ROBSS

Bocca a parete per vasca **inox**, attacco 1/2" - **Ø26 cm.20**

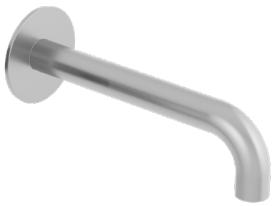

ACCIAIO INOX SPAZZOLATO

CODICE	FINITURA
LIBO656ROP05	PVD COPPER
LIBO656ROP51	PVD GUN METAL
LIBO656ROP88	PVD CHAMPAGNE

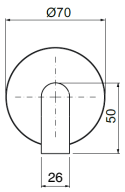

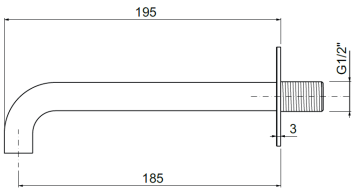

Descrizioni e caratteristiche tecniche non sono impegnative e possono variare senza preavviso

WEPA506ROBSS

Presa acqua ad incasso tonda **inox**



ACCIAIO INOX SPAZZOLATO

CODICE	FINITURA
WEPA506ROP05	PVD COPPER
WEPA506ROP51	PVD GUN METAL
WEPA506ROP88	PVD CHAMPAGNE

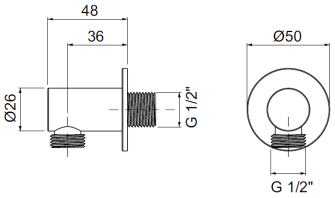

ACSF401ROBSS

Sifone lavabo minimalista 1”1/4 senza piletta in acciaio **inox**

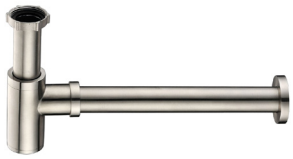

ACCIAIO INOX SPAZZOLATO

CODICE	FINITURA
ACSF401ROP05	PVD COPPER
ACSF401ROP51	PVD GUN METAL
ACSF401ROP88	PVD CHAMPAGNE

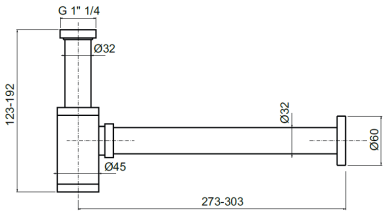

ACRS401ROBSS

Rubinetto sottolavabo **inox** 1/2” con rosone



ACCIAIO INOX SPAZZOLATO

CODICE	FINITURA
ACRS401ROP05	PVD COPPER
ACRS401ROP51	PVD GUN METAL
ACRS401ROP88	PVD CHAMPAGNE

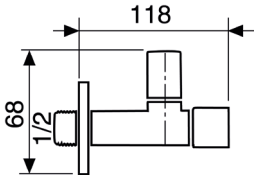

ACPT401ROBSS

Piletta click-clack universale 1”1/4 con tappo Ø63 **inox**



ACCIAIO INOX SPAZZOLATO

CODICE	FINITURA
ACPT401ROP05	PVD COPPER
ACPT401ROP51	PVD GUN METAL
ACPT401ROP88	PVD CHAMPAGNE

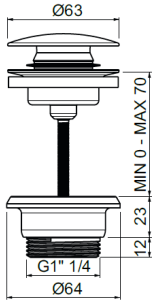

LILC945ROBSS

Monocomando lavello laterale **inox**, canna a ponte



ACCIAIO INOX SPAZZOLATO

CODICE	FINITURA
LILC945ROP05	PVD COPPER
LILC945ROP51	PVD GUN METAL
LILC945ROP88	PVD CHAMPAGNE

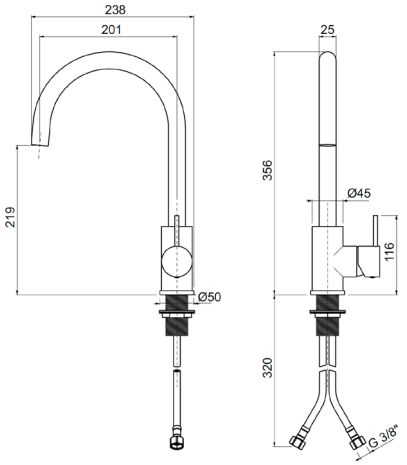

Ricambi



CR00003V
Ø35

LILC946ROBSS

Monocomando lavello laterale **inox**, canna alta



ACCIAIO INOX SPAZZOLATO

CODICE	FINITURA
LILC946ROP05	PVD COPPER
LILC946ROP51	PVD GUN METAL
LILC946ROP88	PVD CHAMPAGNE

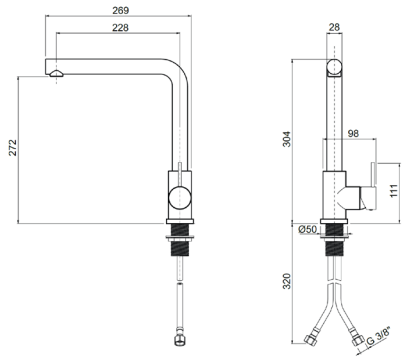

Ricambi



CR00003V
Ø35

Descrizioni e caratteristiche tecniche non sono impegnative e possono variare senza preavviso

LILC940ROBSS

Monocomando lavello laterale **inox**, canna alta con **doccia estraibile** 2 getti



ACCIAIO INOX SPAZZOLATO

CODICE	FINITURA
LILC940ROP05	PVD COPPER
LILC940ROP51	PVD GUN METAL
LILC940ROP88	PVD CHAMPAGNE

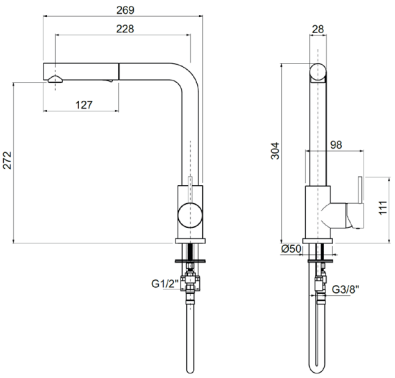

Ricambi



CR00003V
Ø35

LILC947ROBSS

Monocomando lavello laterale **inox**, canna ponte con **doccia estraibile** 2 getti



ACCIAIO INOX SPAZZOLATO

CODICE	FINITURA
LILC947ROP05	PVD COPPER
LILC947ROP51	PVD GUN METAL
LILC947ROP88	PVD CHAMPAGNE

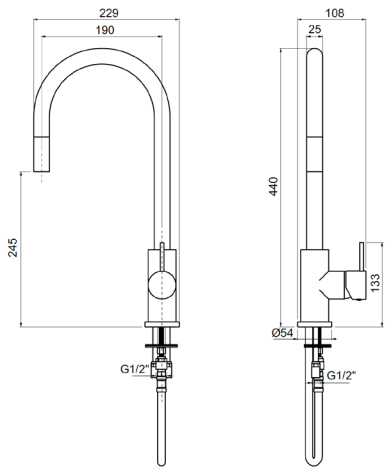

Ricambi



CR00003V
Ø35

KREŐ

Design by Oioli Lab RD









KRLS000ROC00

Monocomando lavabo con scarico automatico 1”1/4



CROMO

CODICE	FINITURA
KRLT001ROC01	BRONZO LUCIDO
KRLT001ROC05	RAME SPAZZOLATO LUCIDO
KRLT001ROC08	NERO OPACO
KRLT001ROC18	BRONZO OPACO
KRLT001ROC20	BIANCO OPACO
KRLT001ROC54	NICKEL SPAZZOLATO N/P
KRLT001ROC63	NERO OPACO GALVANICO
KRLT001ROC88	OTTONE SPAZZOLATO
KRLT001ROC95	OTTONE INVECCHIATO
KRLT001ROC97	FERRO INVECCHIATO

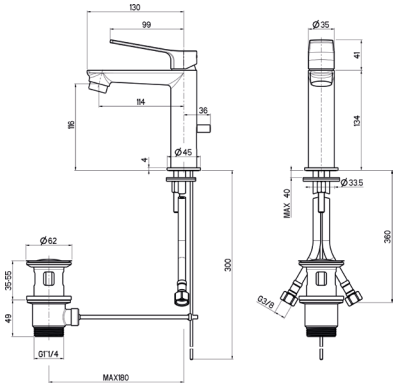

Ricambi



CR00006V Ø25 — AR00035V 24×1 — FL00029V 8×1 L.450



KT00001V L.70

KRLT001ROC00

Monocomando lavabo testa cieca



CROMO

CODICE	FINITURA
KRLT001ROC01	BRONZO LUCIDO
KRLT001ROC05	RAME SPAZZOLATO LUCIDO
KRLT001ROC08	NERO OPACO
KRLT001ROC18	BRONZO OPACO
KRLT001ROC20	BIANCO OPACO
KRLT001ROC54	NICKEL SPAZZOLATO N/P
KRLT001ROC63	NERO OPACO GALVANICO
KRLT001ROC88	OTTONE SPAZZOLATO
KRLT001ROC95	OTTONE INVECCHIATO
KRLT001ROC97	FERRO INVECCHIATO

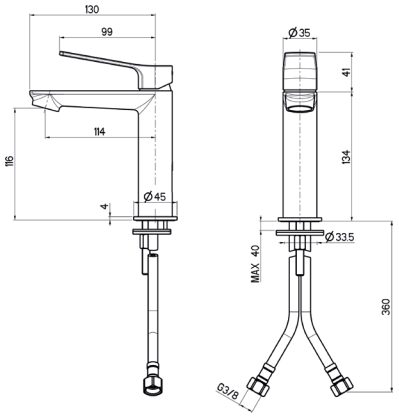

Ricambi



CR00006V Ø25 — AR00035V 24×1 — FL00029V 8×1 L.450



KT00001V L.70

KRLT004ROC00

Monocomando lavabo alto testa cieca



CROMO

CODICE	FINITURA
KRLT004ROC01	BRONZO LUCIDO
KRLT004ROC05	RAME SPAZZOLATO LUCIDO
KRLT004ROC08	NERO OPACO
KRLT004ROC18	BRONZO OPACO
KRLT004ROC20	BIANCO OPACO
KRLT004ROC54	NICKEL SPAZZOLATO N/P
KRLT004ROC63	NERO OPACO GALVANICO
KRLT004ROC88	OTTONE SPAZZOLATO
KRLT004ROC95	OTTONE INVECCHIATO
KRLT004ROC97	FERRO INVECCHIATO

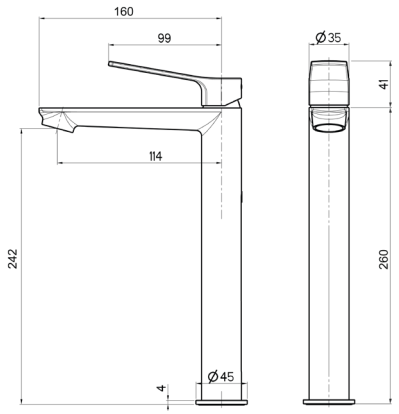

Ricambi



CR00006V Ø25 — AR00035V 24×1 — FL00032V 8×1 L.600



KT00001V L.70

KRBS005ROC00

Monocomando bidet con scarico automatico 1”1/4



Ricambi



CR00006V Ø25 | AR00057V 16×1M | AR00056V 12×1M

FL00029V 8×1 L.450 | KT00001V L.70

CROMO

CODICE	FINITURA
KRBS005ROC01	BRONZO LUCIDO
KRBS005ROC05	RAME SPAZZOLATO LUCIDO
KRBS005ROC08	NERO OPACO
KRBS005ROC18	BRONZO OPACO
KRBS005ROC20	BIANCO OPACO
KRBS005ROC54	NICKEL SPAZZOLATO N/P
KRBS005ROC63	NERO OPACO GALVANICO
KRBS005ROC88	OTTONE SPAZZOLATO
KRBS005ROC95	OTTONE INVECCHIATO
KRBS005ROC97	FERRO INVECCHIATO

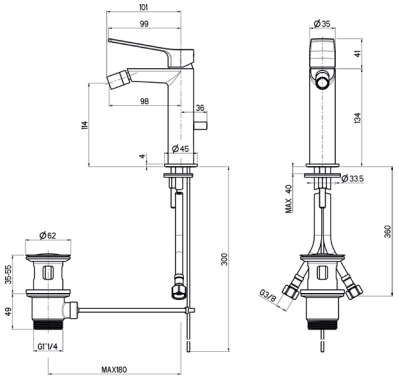

KRBT005ROC00

Monocomando bidet testa cieca



Ricambi



CR00006V Ø25 | AR00057V 16×1M | AR00056V 12×1M

FL00029V 8×1 L.450 | KT00001V L.70

CROMO

CODICE	FINITURA
KRBT005ROC01	BRONZO LUCIDO
KRBT005ROC05	RAME SPAZZOLATO LUCIDO
KRBT005ROC08	NERO OPACO
KRBT005ROC18	BRONZO OPACO
KRBT005ROC20	BIANCO OPACO
KRBT005ROC54	NICKEL SPAZZOLATO N/P
KRBT005ROC63	NERO OPACO GALVANICO
KRBT005ROC88	OTTONE SPAZZOLATO
KRBT005ROC95	OTTONE INVECCHIATO
KRBT005ROC97	FERRO INVECCHIATO

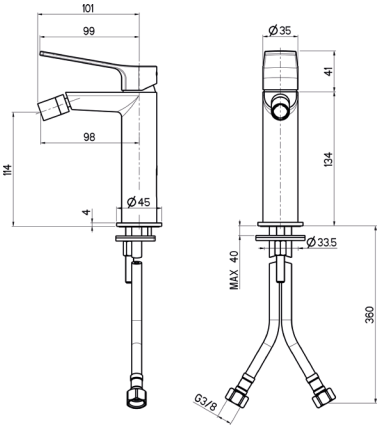

KREL002ROC00

Parti esterne per monocomando lavabo a parete

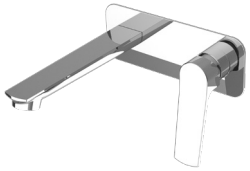

Ricambi



CR00003V Ø35 | AR00035V 24×1

CROMO

CODICE	FINITURA
KREL002ROC01	BRONZO LUCIDO
KREL002ROC05	RAME SPAZZOLATO LUCIDO
KREL002ROC08	NERO OPACO
KREL002ROC18	BRONZO OPACO
KREL002ROC20	BIANCO OPACO
KREL002ROC54	NICKEL SPAZZOLATO N/P
KREL002ROC63	NERO OPACO GALVANICO
KREL002ROC88	OTTONE SPAZZOLATO
KREL002ROC95	OTTONE INVECCHIATO
KREL002ROC97	FERRO INVECCHIATO

+ OIPILA35000E

Parte incasso

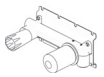

+ OIPILA35001B

Parte incasso

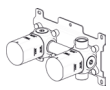

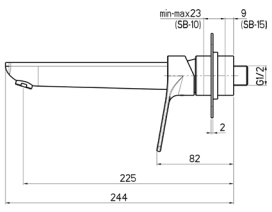

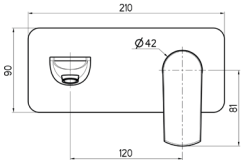

Descrizioni e caratteristiche tecniche non sono impegnative e possono variare senza preavviso

KREL202ROC00

Parti esterne per monocomando lavabo a parete con 2 piastre

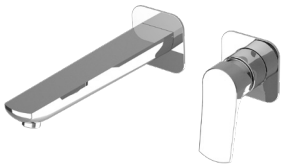

CROMO

CODICE	FINITURA
KREL202ROC01	BRONZO LUCIDO
KREL202ROC05	RAME SPAZZOLATO LUCIDO
KREL202ROC08	NERO OPACO
KREL202ROC18	BRONZO OPACO
KREL202ROC20	BIANCO OPACO
KREL202ROC54	NICKEL SPAZZOLATO N/P
KREL202ROC63	NERO OPACO GALVANICO
KREL202ROC88	OTTONE SPAZZOLATO
KREL202ROC95	OTTONE INVECCHIATO
KREL202ROC97	FERRO INVECCHIATO

Ricambi


CR00003V
Ø35


AR00035V
24×1

+ OIPILA35000E

Parte incasso

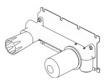

+ OIPILA35001B

Parte incasso

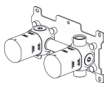

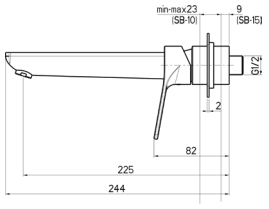

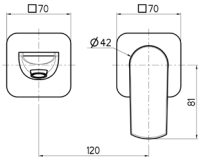

KRLT072ROC00

Monocomando lavabo 2 fori, testa cieca



CROMO

CODICE	FINITURA
KRLT072ROC01	BRONZO LUCIDO
KRLT072ROC05	RAME SPAZZOLATO LUCIDO
KRLT072ROC08	NERO OPACO
KRLT072ROC18	BRONZO OPACO
KRLT072ROC20	BIANCO OPACO
KRLT072ROC54	NICKEL SPAZZOLATO N/P
KRLT072ROC63	NERO OPACO GALVANICO
KRLT072ROC88	OTTONE SPAZZOLATO
KRLT072ROC95	OTTONE INVECCHIATO
KRLT072ROC97	FERRO INVECCHIATO

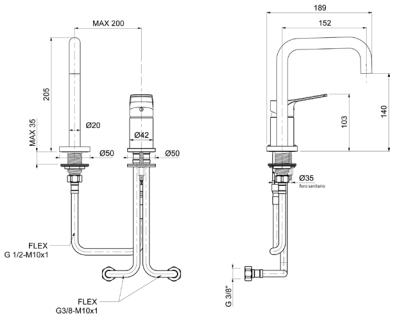

Ricambi


CR00003V
Ø35


AR00050V
1,5×1M


FL00002V
10×1×1/2F cm.30


FL00001V
10×1×3/8 cm.35


KT00001V
8×70

KRLT073ROC00

Monocomando lavabo 2 fori, testa cieca



CROMO

CODICE	FINITURA
KRLT073ROC01	BRONZO LUCIDO
KRLT073ROC05	RAME SPAZZOLATO LUCIDO
KRLT073ROC08	NERO OPACO
KRLT073ROC18	BRONZO OPACO
KRLT073ROC20	BIANCO OPACO
KRLT073ROC54	NICKEL SPAZZOLATO N/P
KRLT073ROC63	NERO OPACO GALVANICO
KRLT073ROC88	OTTONE SPAZZOLATO
KRLT073ROC95	OTTONE INVECCHIATO
KRLT073ROC97	FERRO INVECCHIATO

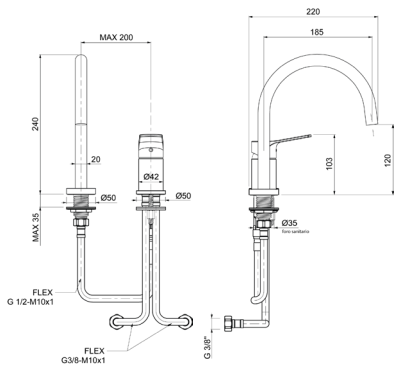

Ricambi


CR00003V
Ø35


AR00050V
1,5×1M


FL00002V
10×1×1/2F cm.30


FL00001V
10×1×3/8 cm.35


KT00001V
8×70

Descrizioni e caratteristiche tecniche non sono impegnative e possono variare senza preavviso

KRVE010ROC00

Monocomando esterno per vasca con kit doccia



Ricambi


CR00003V
Ø35


AR
28×1


AQ00025V


FL00037V
CM.150

CROMO

CODICE	FINITURA
KRVE010ROC01	BRONZO LUCIDO
KRVE010ROC05	RAME SPAZZOLATO LUCIDO
KRVE010ROC08	NERO OPACO
KRVE010ROC18	BRONZO OPACO
KRVE010ROC20	BIANCO OPACO
KRVE010ROC54	NICKEL SPAZZOLATO N/P
KRVE010ROC63	NERO OPACO GALVANICO
KRVE010ROC88	OTTONE SPAZZOLATO
KRVE010ROC95	OTTONE INVECCHIATO
KRVE010ROC97	FERRO INVECCHIATO

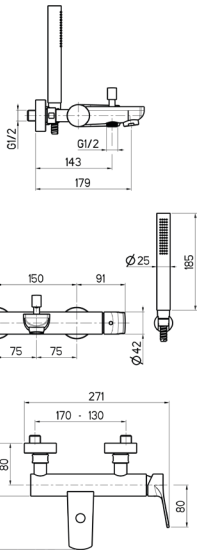

KRDE025ROC00

Monocomando esterno doccia attacco flessibile 1/2”



Ricambi


CR00003V
Ø35

CROMO

CODICE	FINITURA
KRDE025ROC01	BRONZO LUCIDO
KRDE025ROC05	RAME SPAZZOLATO LUCIDO
KRDE025ROC08	NERO OPACO
KRDE025ROC18	BRONZO OPACO
KRDE025ROC20	BIANCO OPACO
KRDE025ROC54	NICKEL SPAZZOLATO N/P
KRDE025ROC63	NERO OPACO GALVANICO
KRDE025ROC88	OTTONE SPAZZOLATO
KRDE025ROC95	OTTONE INVECCHIATO
KRDE025ROC97	FERRO INVECCHIATO

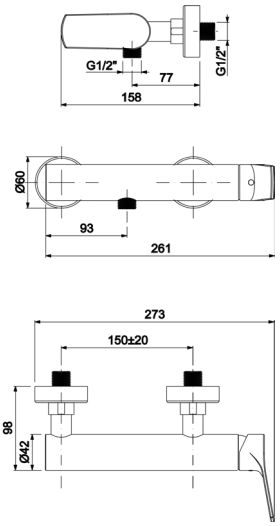

KRDE026ROC00

Monocomando esterno doccia con attacco **superiore 3/4”**



Ricambi


CR00003V
Ø35

CROMO

CODICE	FINITURA
KRDE026ROC01	BRONZO LUCIDO
KRDE026ROC05	RAME SPAZZOLATO LUCIDO
KRDE026ROC08	NERO OPACO
KRDE026ROC18	BRONZO OPACO
KRDE026ROC20	BIANCO OPACO
KRDE026ROC54	NICKEL SPAZZOLATO N/P
KRDE026ROC63	NERO OPACO GALVANICO
KRDE026ROC88	OTTONE SPAZZOLATO
KRDE026ROC95	OTTONE INVECCHIATO
KRDE026ROC97	FERRO INVECCHIATO

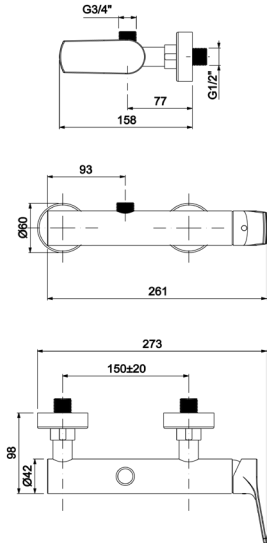

KREP008ROC00

Parti esterne per monocomando bordo vasca a pavimento con doccia



CROMO

CODICE	FINITURA
KREP008ROC01	BRONZO LUCIDO
KREP008ROC05	RAME SPAZZOLATO LUCIDO
KREP008ROC08	NERO OPACO
KREP008ROC18	BRONZO OPACO
KREP008ROC20	BIANCO OPACO
KREP008ROC54	NICKEL SPAZZOLATO N/P
KREP008ROC63	NERO OPACO GALVANICO
KREP008ROC88	OTTONE SPAZZOLATO
KREP008ROC95	OTTONE INVECCHIATO
KREP008ROC97	FERRO INVECCHIATO

+ OIPIVP350001E

Parte incasso

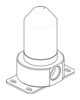

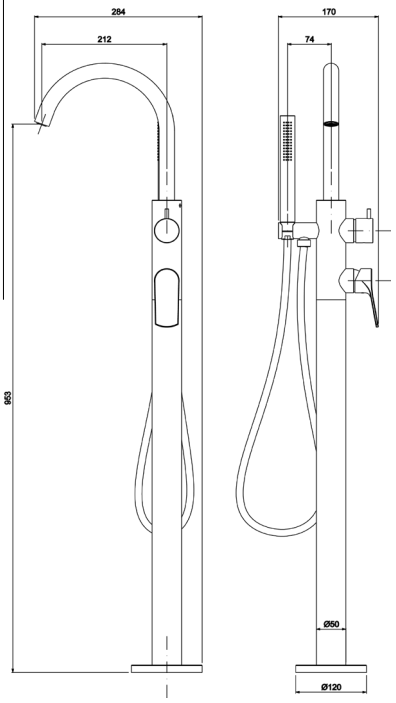

Ricambi


CR00028V Ø35


CR00029V Ø35 2V


AERATORE 28×1


FL00031V 10×1MM L.665


AQ00025V


FL00037V CM.150

KREV009ROC00

Parti esterne per monocomando incasso vasca con doccia



CROMO

CODICE	FINITURA
KREV009ROC01	BRONZO LUCIDO
KREV009ROC05	RAME SPAZZOLATO LUCIDO
KREV009ROC08	NERO OPACO
KREV009ROC18	BRONZO OPACO
KREV009ROC20	BIANCO OPACO
KREV009ROC54	NICKEL SPAZZOLATO N/P
KREV009ROC63	NERO OPACO GALVANICO
KREV009ROC88	OTTONE SPAZZOLATO
KREV009ROC95	OTTONE INVECCHIATO
KREV009ROC97	FERRO INVECCHIATO

+ OIPIVA35002E

Parte incasso

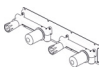

+ OIPIVA35022B

Parte incasso

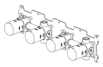

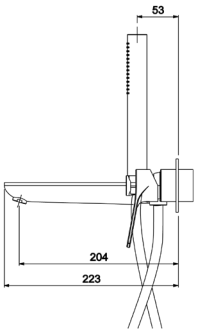

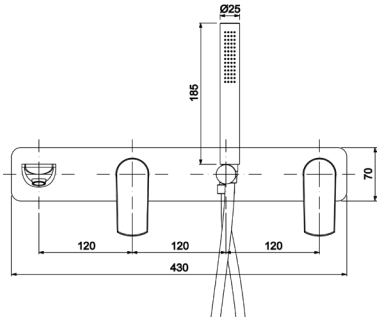

Ricambi


CR00003V Ø35


AR00035V 24×1

AQ00025V


FL00037V CM.150

Descrizioni e caratteristiche tecniche non sono impegnative e possono variare senza preavviso

KREV209ROC00

Parti esterne per monocomando incasso vasca con doccia, piastre separate



CROMO

CODICE	FINITURA
KREV209ROC01	BRONZO LUCIDO
KREV209ROC05	RAME SPAZZOLATO LUCIDO
KREV209ROC08	NERO OPACO
KREV209ROC18	BRONZO OPACO
KREV209ROC20	BIANCO OPACO
KREV209ROC54	NICKEL SPAZZOLATO N/P
KREV209ROC63	NERO OPACO GALVANICO
KREV209ROC88	OTTONE SPAZZOLATO
KREV209ROC95	OTTONE INVECCHIATO
KREV209ROC97	FERRO INVECCHIATO

+ OIPIVA35002E

Parte incasso



+ OIPIVA35022B

Parte incasso

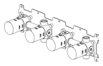

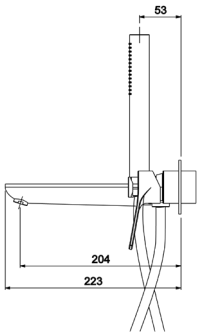

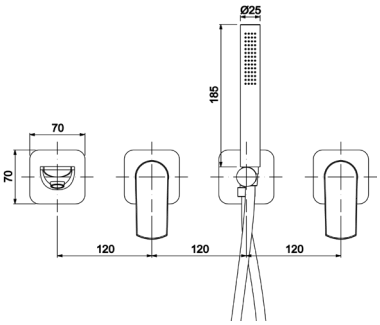

Ricambi

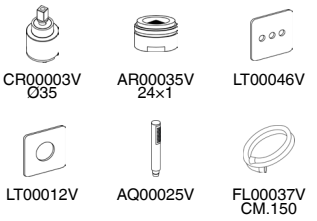

KREV129ROC00

Parti esterne per monocomando incasso vasca con doccia, senza bocca, piastre separate



CROMO

CODICE	FINITURA
KREV129ROC01	BRONZO LUCIDO
KREV129ROC05	RAME SPAZZOLATO LUCIDO
KREV129ROC08	NERO OPACO
KREV129ROC18	BRONZO OPACO
KREV129ROC20	BIANCO OPACO
KREV129ROC54	NICKEL SPAZZOLATO N/P
KREV129ROC63	NERO OPACO GALVANICO
KREV129ROC88	OTTONE SPAZZOLATO
KREV129ROC95	OTTONE INVECCHIATO
KREV129ROC97	FERRO INVECCHIATO

+ OIPIVA35006B

Parte incasso



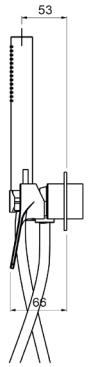

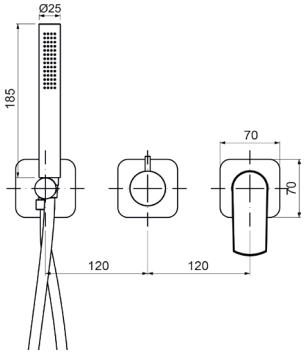

Ricambi

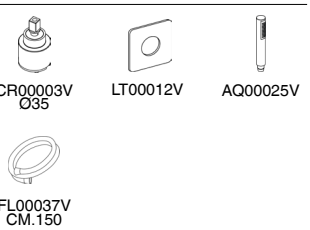

KRED020ROC00

Parti esterne per monocomando incasso doccia



CROMO

CODICE	FINITURA
KRED020ROC01	BRONZO LUCIDO
KRED020ROC05	RAME SPAZZOLATO LUCIDO
KRED020ROC08	NERO OPACO
KRED020ROC18	BRONZO OPACO
KRED020ROC20	BIANCO OPACO
KRED020ROC54	NICKEL SPAZZOLATO N/P
KRED020ROC63	NERO OPACO GALVANICO
KRED020ROC88	OTTONE SPAZZOLATO
KRED020ROC95	OTTONE INVECCHIATO
KRED020ROC97	FERRO INVECCHIATO

+ OIPIDC35001E

Parte incasso



+ OIPIDC35002B

Parte incasso



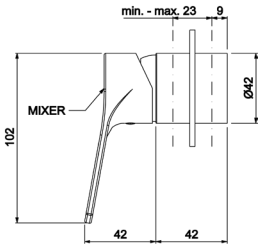

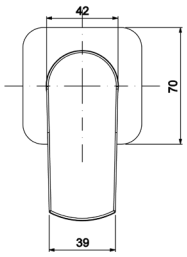

Ricambi



CR00003V
Ø35



LT00012V

KRED222ROC00

Parti esterne monocomando incasso doccia/vasca con deviatore a **2 vie**, piastre separate, interasse mm.120





CROMO

CODICE	FINITURA
KRED222ROC01	BRONZO LUCIDO
KRED222ROC05	RAME SPAZZOLATO LUCIDO
KRED222ROC08	NERO OPACO
KRED222ROC18	BRONZO OPACO
KRED222ROC20	BIANCO OPACO
KRED222ROC54	NICKEL SPAZZOLATO N/P
KRED222ROC63	NERO OPACO GALVANICO
KRED222ROC88	OTTONE SPAZZOLATO
KRED222ROC95	OTTONE INVECCHIATO
KRED222ROC97	FERRO INVECCHIATO

+ OIPIVA35007B

Parte incasso

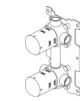

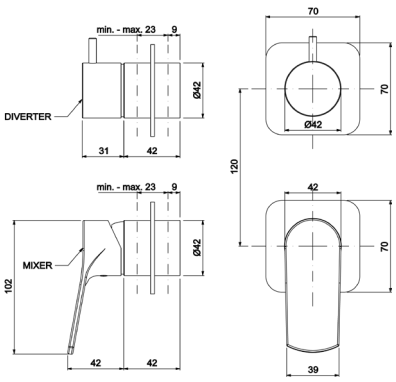

Ricambi



CR00003V
Ø35



CR00029V
Ø35 2V



LT00012V

Descrizioni e caratteristiche tecniche non sono impegnative e possono variare senza preavviso

KRED223ROC00

Parti esterne monocomando incasso doccia/vasca con deviatore a **3 vie**, piastre separate, interasse mm.120



CROMO

CODICE	FINITURA
KRED223ROC01	BRONZO LUCIDO
KRED223ROC05	RAME SPAZZOLATO LUCIDO
KRED223ROC08	NERO OPACO
KRED223ROC18	BRONZO OPACO
KRED223ROC20	BIANCO OPACO
KRED223ROC54	NICKEL SPAZZOLATO N/P
KRED223ROC63	NERO OPACO GALVANICO
KRED223ROC88	OTTONE SPAZZOLATO
KRED223ROC95	OTTONE INVECCHIATO
KRED223ROC97	FERRO INVECCHIATO

+ OIPIVA35011B

Parte incasso

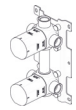

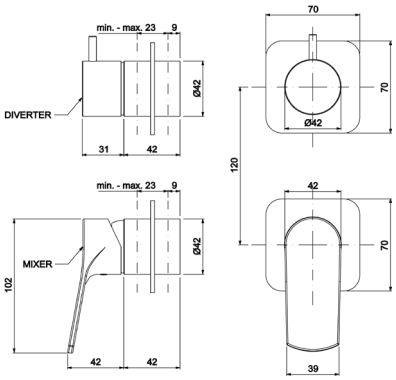

Ricambi



CR00003V Ø35 | CR00022V Ø35 3V | LT00012V

KRED224ROC00

Parti esterne monocomando incasso doccia/vasca con deviatore a **4 vie**, piastre separate

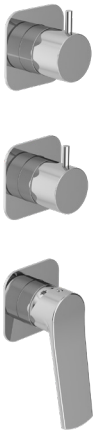

CROMO

CODICE	FINITURA
KRED224ROC01	BRONZO LUCIDO
KRED224ROC05	RAME SPAZZOLATO LUCIDO
KRED224ROC08	NERO OPACO
KRED224ROC18	BRONZO OPACO
KRED224ROC20	BIANCO OPACO
KRED224ROC54	NICKEL SPAZZOLATO N/P
KRED224ROC63	NERO OPACO GALVANICO
KRED224ROC88	OTTONE SPAZZOLATO
KRED224ROC95	OTTONE INVECCHIATO
KRED224ROC97	FERRO INVECCHIATO

+ OIPIVA35014B

Parte incasso

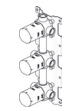

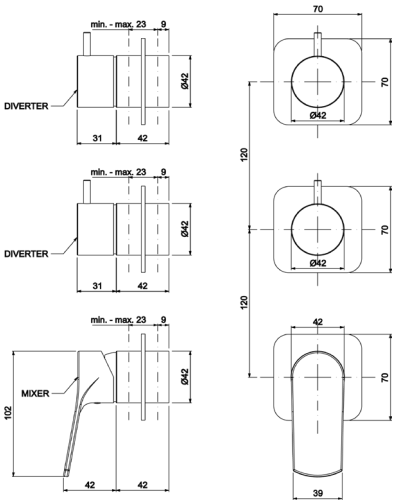

Ricambi

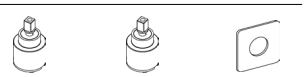

CR00003V Ø35 | CR00029V Ø35 2V | LT00012V

Descrizioni e caratteristiche tecniche non sono impegnative e possono variare senza preavviso

MIER385ROC00

Parti esterne per rubinetto ad incasso da 1/2”

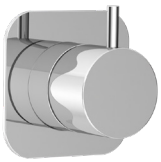

CROMO

CODICE	FINITURA
MIER385ROC01	BRONZO LUCIDO
MIER385ROC05	RAME SPAZZOLATO LUCIDO
MIER385ROC08	NERO OPACO
MIER385ROC18	BRONZO OPACO
MIER385ROC20	BIANCO OPACO
MIER385ROC54	NICKEL SPAZZOLATO N/P
MIER385ROC63	NERO OPACO GALVANICO
MIER385ROC88	OTTONE SPAZZOLATO
MIER385ROC95	OTTONE INVECCHIATO
MIER385ROC97	FERRO INVECCHIATO

+ OIPIRA20001E

Parte incasso



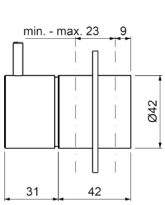

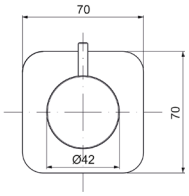

Ricambi



VN00002V
8×20 DX

MIED387ROC00

Parti esterne per deviatore ceramico a **1 entrata e 2 uscite**

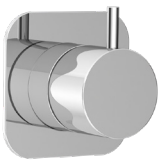

CROMO

CODICE	FINITURA
MIED387ROC01	BRONZO LUCIDO
MIED387ROC05	RAME SPAZZOLATO LUCIDO
MIED387ROC08	NERO OPACO
MIED387ROC18	BRONZO OPACO
MIED387ROC20	BIANCO OPACO
MIED387ROC54	NICKEL SPAZZOLATO N/P
MIED387ROC63	NERO OPACO GALVANICO
MIED387ROC88	OTTONE SPAZZOLATO
MIED387ROC95	OTTONE INVECCHIATO
MIED387ROC97	FERRO INVECCHIATO

+ OIPIDD20001E

Parte incasso



+ OIPUDD35001B

Parte incasso



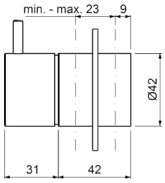

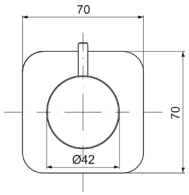

Ricambi



CR00029V
Ø35 2V

MIED388ROC00

Parti esterne per deviatore ceramico a **1 entrata e 3 uscite**

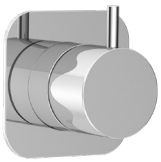

CROMO

CODICE	FINITURA
MIED388ROC01	BRONZO LUCIDO
MIED388ROC05	RAME SPAZZOLATO LUCIDO
MIED388ROC08	NERO OPACO
MIED388ROC18	BRONZO OPACO
MIED388ROC20	BIANCO OPACO
MIED388ROC54	NICKEL SPAZZOLATO N/P
MIED388ROC63	NERO OPACO GALVANICO
MIED388ROC88	OTTONE SPAZZOLATO
MIED388ROC95	OTTONE INVECCHIATO
MIED388ROC97	FERRO INVECCHIATO

+ OIPIDD35003B

Parte incasso



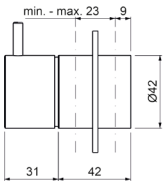

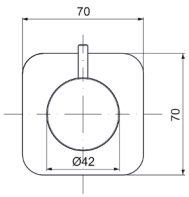

Ricambi



CR00022V
Ø35 3V

Descrizioni e caratteristiche tecniche non sono impegnative e possono variare senza preavviso

WECD660ROC00

Colonna doccia **a parete inox**, comando con deviatore a **2 uscite** completa di soffione anticalcare monogetto e doccia anticalcare monogetto tonda



CROMO

CODICE	FINITURA
WECD660ROC08	NERO OPACO
WECD660ROC38	GRAFITE
WECD660ROC40	CROMO SPAZZOLATO
WECD660ROC54	NICKEL SPAZZOLATO N/P
WECD660ROC88	OTTONE SPAZZOLATO

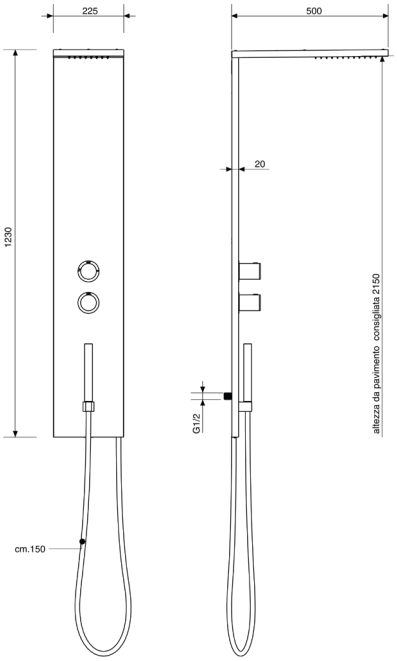

WESI105ROC00

Soffione anticalcare quadrato **inox a soffitto 570×570** con getto a pioggia e cromoterapia con comando ad incasso

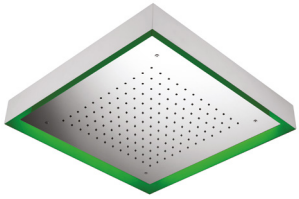

CROMO

CODICE	FINITURA
WESI105ROC08	NERO OPACO
WESI105ROC40	CROMO SPAZZOLATO
WESI105ROC54	NICKEL SPAZZOLATO N/P

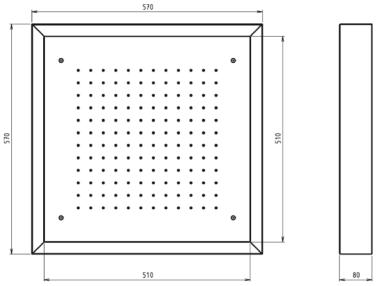

Descrizioni e caratteristiche tecniche non sono impegnative e possono variare senza preavviso

WESI101ROC00

Soffione anticalcare monogetto quadrato **incasso a soffitto inox 340×340**



CROMO

CODICE	FINITURA
WESI101ROC08	NERO OPACO

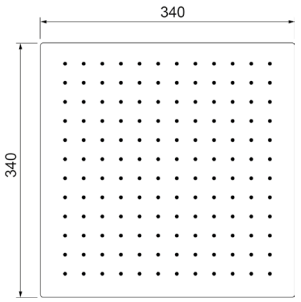

WESI102ROC00

Soffione anticalcare monogetto quadrato **incasso a soffitto inox 440×440**



CROMO

CODICE	FINITURA
WESI102ROC08	NERO OPACO

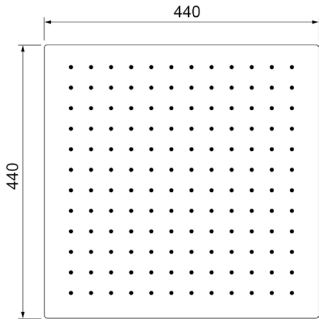

WESI103ROC00

Soffione anticalcare monogetto quadrato **incasso a soffitto inox 500×500**



CROMO

CODICE	FINITURA
WESI103ROC08	NERO OPACO
WESI103ROC32	ORO ROSA
WESI103ROC38	GRAFITE
WESI103ROC40	CROMO SPAZZOLATO
WESI103ROC54	NICKEL SPAZZOLATO N/P
WESI103ROC88	OTTONE SPAZZOLATO

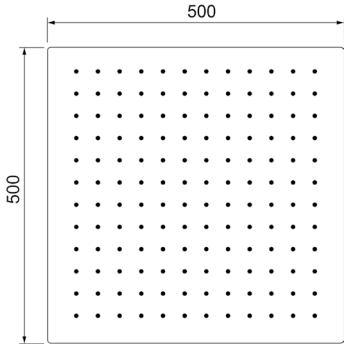

Descrizioni e caratteristiche tecniche non sono impegnative e possono variare senza preavviso

WESI106ROC00

Soffione anticalcare a soffitto quadrato **inox 430×430** con getto a pioggia e cascata



CROMO

CODICE	FINITURA
WESI106ROC08	NERO OPACO

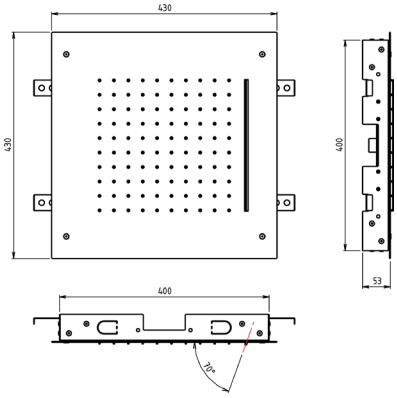

Utilizzare miscelatore ad incasso **2 vie**

WESI107ROC00

Soffione anticalcare a soffitto quadrato **inox 430×430** con getto a pioggia e 2 cascate



CROMO

CODICE	FINITURA
WESI107ROC08	NERO OPACO

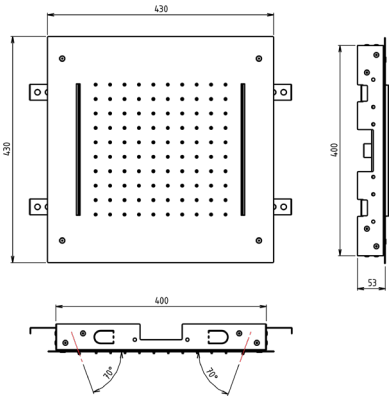

Utilizzare miscelatore ad incasso **2 vie**

WESI108ROC00

Soffione anticalcare a soffitto quadrato **inox 430×430** con getto a pioggia,cascata e nebulizzazione



CROMO

CODICE	FINITURA
WESI108ROC08	NERO OPACO

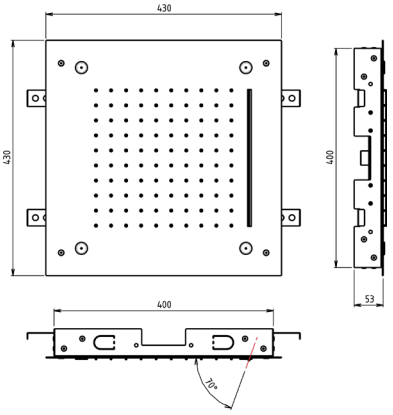

Utilizzare miscelatore ad incasso **3 vie**

Descrizioni e caratteristiche tecniche non sono impegnative e possono variare senza preavviso

WESI109ROC00

Soffione anticalcare a soffitto quadrato **inox 800×800** con 4 getti a pioggia



CROMO

CODICE	FINITURA
WESI109ROC08	NERO OPACO

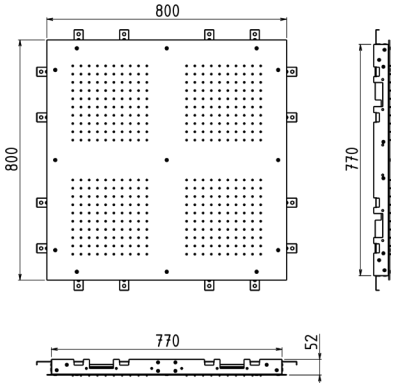

Utilizzare miscelatore ad incasso **2 vie**

WESI110ROC00

Soffione anticalcare a soffitto quadrato **inox 800×800** con 4 getti a pioggia e 2 cascate



CROMO

CODICE	FINITURA
WESI110ROC08	NERO OPACO

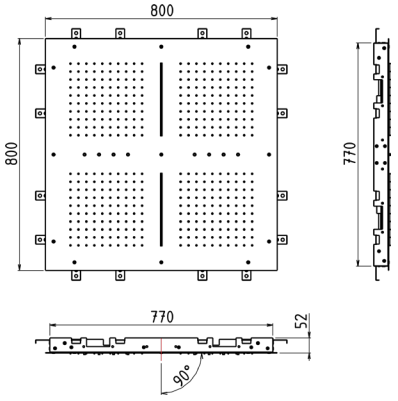

Utilizzare miscelatore ad incasso **3 vie**

WESI111ROC00

Soffione anticalcare a soffitto rettangolare **inox 950×400** con 2 getti a pioggia, cascata e nebulizzazione



CROMO

CODICE	FINITURA
WESI111ROC08	NERO OPACO

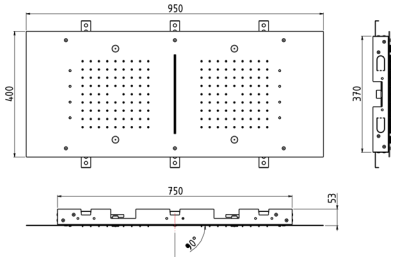

Utilizzare miscelatore ad incasso **3 vie**

Descrizioni e caratteristiche tecniche non sono impegnative e possono variare senza preavviso

WESI112ROC00

Soffione anticalcare rettangolare **inox 500×200** con getto a pioggia e cascata, completo di kit di fissaggio



CROMO

CODICE	FINITURA
WESI112ROC08	NERO OPACO
WESI112ROC32	ORO ROSA
WESI112ROC38	GRAFITE
WESI112ROC40	CROMO SPAZZOLATO
WESI112ROC54	NICKEL SPAZZOLATO N/P
WESI112ROC88	OTTONE SPAZZOLATO

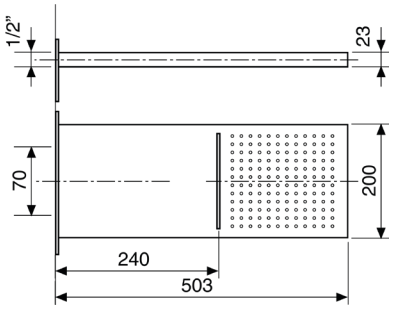

Utilizzare miscelatore ad incasso **2 vie**

WESI113ROC00

Soffione anticalcare rettangolare **inox 500×200** con getto a pioggia, completo di kit di fissaggio



CROMO

CODICE	FINITURA
WESI113ROC08	NERO OPACO
WESI113ROC32	ORO ROSA
WESI113ROC38	GRAFITE
WESI113ROC40	CROMO SPAZZOLATO
WESI113ROC54	NICKEL SPAZZOLATO N/P
WESI113ROC88	OTTONE SPAZZOLATO

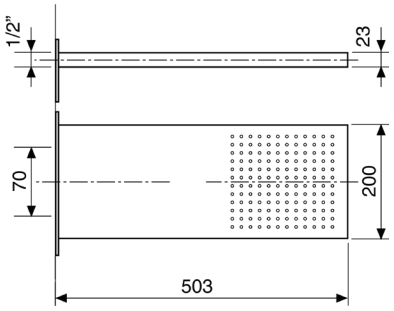

WESI114ROC00

Soffione anticalcare rettangolare **inox 500×220** con **getto a pioggia e cascata**, completo di kit di fissaggio



CROMO

CODICE	FINITURA
WESI114ROC08	NERO OPACO
WESI114ROC32	ORO ROSA
WESI114ROC38	GRAFITE
WESI114ROC40	CROMO SPAZZOLATO
WESI114ROC54	NICKEL SPAZZOLATO N/P
WESI114ROC88	OTTONE SPAZZOLATO

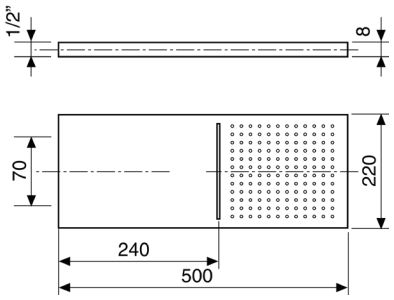

Utilizzare miscelatore ad incasso **2 vie**

WESI115ROC00

Soffione anticalcare rettangolare **inox 500×220** con getto a pioggia, completo di kit di fissaggio



CROMO

CODICE	FINITURA
WESI115ROC08	NERO OPACO
WESI115ROC32	ORO ROSA
WESI115ROC38	GRAFITE
WESI115ROC40	CROMO SPAZZOLATO
WESI115ROC54	NICKEL SPAZZOLATO N/P
WESI115ROC88	OTTONE SPAZZOLATO

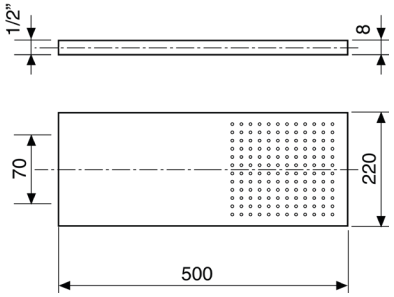

Descrizioni e caratteristiche tecniche non sono impegnative e possono variare senza preavviso

WESE112ROC00

Soffione laterale a parete quadrato **esterno**, attacco 1/2”M



CROMO

CODICE	FINITURA
WESE112ROC01	BRONZO LUCIDO
WESE112ROC05	RAME SPAZZOLATO LUCIDO
WESE112ROC08	NERO OPACO
WESE112ROC18	BRONZO OPACO
WESE112ROC20	BIANCO OPACO
WESE112ROC54	NICKEL SPAZZOLATO N/P
WESE112ROC63	NERO OPACO GALVANICA
WESE112ROC88	OTTONE SPAZZOLATO

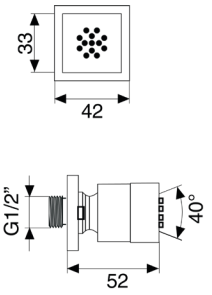

WESI104ROC00

Soffione laterale a parete quadrato ad **incasso 125×125**



CROMO

CODICE	FINITURA
WESI104ROC01	BRONZO LUCIDO
WESI104ROC05	RAME SPAZZOLATO LUCIDO
WESI104ROC08	NERO OPACO
WESI104ROC18	BRONZO OPACO
WESI104ROC20	BIANCO OPACO
WESI104ROC54	NICKEL SPAZZOLATO N/P
WESI104ROC63	NERO OPACO GALVANICA
WESI104ROC88	OTTONE SPAZZOLATO

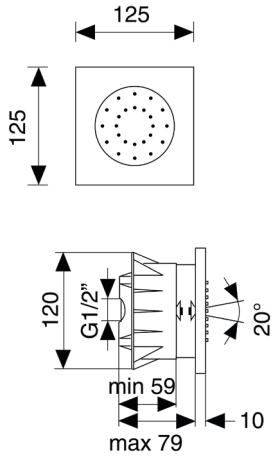

WESI116ROC00

Soffione rettangolare a parete **inox 270×50** con getto a cascata



CROMO

CODICE	FINITURA
WESI116ROC01	BRONZO LUCIDO
WESI116ROC05	RAME SPAZZOLATO LUCIDO
WESI116ROC08	NERO OPACO
WESI116ROC18	BRONZO OPACO
WESI116ROC20	BIANCO OPACO
WESI116ROC54	NICKEL SPAZZOLATO N/P
WESI116ROC63	NERO OPACO GALVANICA
WESI116ROC88	OTTONE SPAZZOLATO

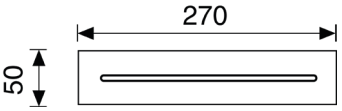

Descrizioni e caratteristiche tecniche non sono impegnative e possono variare senza preavviso

WESB003ROC00

Braccio doccia tondo in **ottone cm.35** con soffione anticalcare monogetto tondo in **ottone Ø200**



CROMO

CODICE	FINITURA
WESB003ROC01	BRONZO LUCIDO
WESB003ROC05	RAME SPAZZOLATO LUCIDO
WESB003ROC08	NERO OPACO
WESB003ROC18	BRONZO OPACO
WESB003ROC20	BIANCO OPACO
WESB003ROC54	NICKEL SPAZZOLATO N/P
WESB003ROC63	NERO OPACO GALVANICO
WESB003ROC88	OTTONE SPAZZOLATO
WESB003ROC95	OTTONE INVECCHIATO
WESB003ROC97	FERRO INVECCHIATO

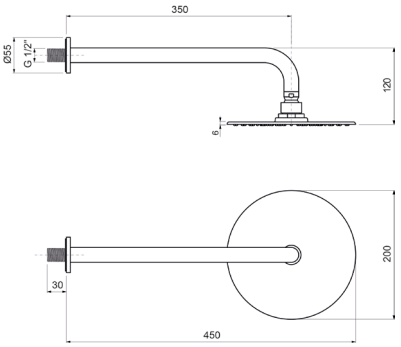

WESD005ROC00

Kit doccia **incasso** con doccia anticalcare monogetto tonda in **ottone** e flessibile cm.150



CROMO

CODICE	FINITURA
WESD005ROC01	BRONZO LUCIDO
WESD005ROC05	RAME SPAZZOLATO LUCIDO
WESD005ROC08	NERO OPACO
WESD005ROC18	BRONZO OPACO
WESD005ROC20	BIANCO OPACO
WESD005ROC54	NICKEL SPAZZOLATO N/P
WESD005ROC63	NERO OPACO GALVANICO
WESD005ROC88	OTTONE SPAZZOLATO
WESD005ROC95	OTTONE INVECCHIATO
WESD005ROC97	FERRO INVECCHIATO

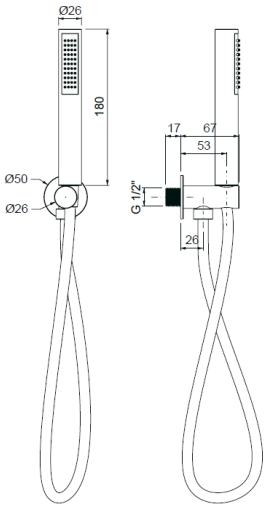

Ricambi



AQ00025V



FL00037V
CM.150

ACSF001ROC00

Sifone **lavabo** minimalista 1”1/4 senza piletta



CROMO

CODICE	FINITURA
ACSF001ROC01	BRONZO LUCIDO
ACSF001ROC05	RAME SPAZZOLATO LUCIDO
ACSF001ROC08	NERO OPACO
ACSF001ROC18	BRONZO OPACO
ACSF001ROC20	BIANCO OPACO
ACSF001ROC54	NICKEL SPAZZOLATO N/P
ACSF001ROC63	NERO OPACO GALVANICA
ACSF001ROC88	OTTONE SPAZZOLATO
ACSF001ROC95	OTTONE INVECCHIATO
ACSF001ROC97	FERRO INVECCHIATO

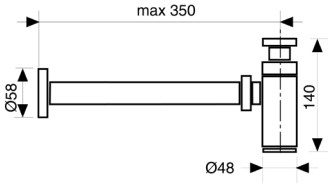

ACSF003ROC00

Sifone **bidet** minimalista 1”1/4 senza piletta



CROMO

CODICE	FINITURA
ACSF003ROC01	BRONZO LUCIDO
ACSF003ROC05	RAME SPAZZOLATO LUCIDO
ACSF003ROC08	NERO OPACO
ACSF003ROC18	BRONZO OPACO
ACSF003ROC20	BIANCO OPACO
ACSF003ROC54	NICKEL SPAZZOLATO N/P
ACSF003ROC63	NERO OPACO GALVANICA
ACSF003ROC88	OTTONE SPAZZOLATO
ACSF003ROC95	OTTONE INVECCHIATO
ACSF003ROC97	FERRO INVECCHIATO

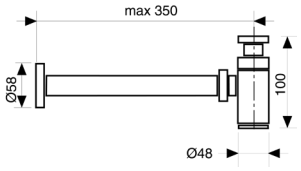

ACRS001ROC00

Rubinetto sottolavabo 1/2” con rosone



CROMO

CODICE	FINITURA
ACRS001ROC01	BRONZO LUCIDO
ACRS001ROC05	RAME SPAZZOLATO LUCIDO
ACRS001ROC08	NERO OPACO
ACRS001ROC18	BRONZO OPACO
ACRS001ROC20	BIANCO OPACO
ACRS001ROC54	NICKEL SPAZZOLATO N/P
ACRS001ROC63	NERO OPACO GALVANICA
ACRS001ROC88	OTTONE SPAZZOLATO
ACRS001ROC95	OTTONE INVECCHIATO
ACRS001ROC97	FERRO INVECCHIATO

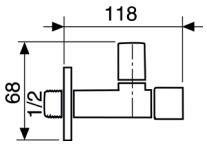

ACPT001ROC00

Piletta click-clack universale 1”1/4 con tappo Ø63



CROMO

CODICE	FINITURA
ACPT001ROC01	BRONZO LUCIDO
ACPT001ROC05	RAME SPAZZOLATO LUCIDO
ACPT001ROC08	NERO OPACO
ACPT001ROC18	BRONZO OPACO
ACPT001ROC20	BIANCO OPACO
ACPT001ROC54	NICKEL SPAZZOLATO N/P
ACPT001ROC63	NERO OPACO GALVANICA
ACPT001ROC88	OTTONE SPAZZOLATO
ACPT001ROC95	OTTONE INVECCHIATO
ACPT001ROC97	FERRO INVECCHIATO

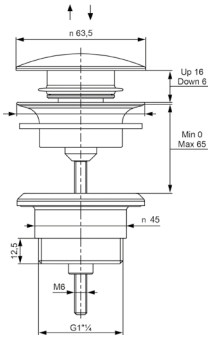

Descrizioni e caratteristiche tecniche non sono impegnative e possono variare senza preavviso

JAZZ

Design by Oioli Lab RD



JALS000ROC00

Monocomando lavabo con scarico automatico 1”1/4



CROMO

CODICE	FINITURA
JALS000ROC01	BRONZO LUCIDO
JALS000ROC08	NERO OPACO
JALS000ROC20	BIANCO OPACO
JALS000ROC54	NICKEL SPAZZOLATO N/P
JALS000ROC88	OTTONE SPAZZOLATO

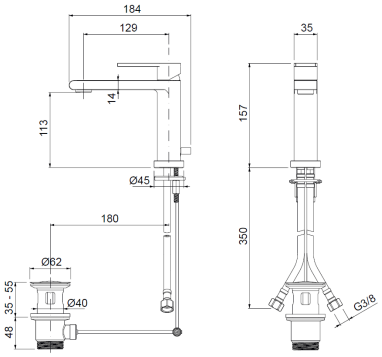

Ricambi

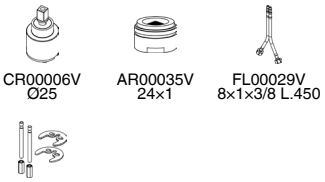

JALT001ROC00

Monocomando lavabo testa cieca



CROMO

CODICE	FINITURA
JALT001ROC01	BRONZO LUCIDO
JALT001ROC08	NERO OPACO
JALT001ROC20	BIANCO OPACO
JALT001ROC54	NICKEL SPAZZOLATO N/P
JALT001ROC88	OTTONE SPAZZOLATO

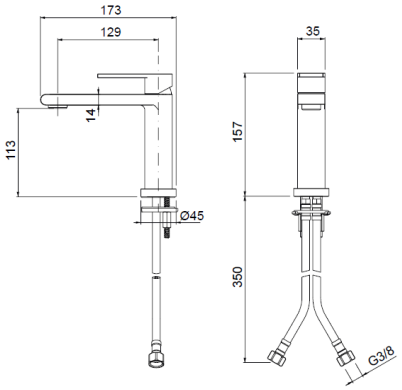

Ricambi

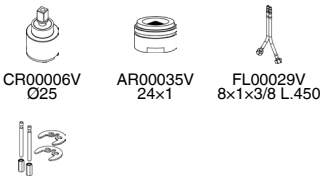

JALS003ROC00

Monocomando lavabo medio con scarico automatico 1”1/4



CROMO

CODICE	FINITURA
JALS003ROC01	BRONZO LUCIDO
JALS003ROC08	NERO OPACO
JALS003ROC20	BIANCO OPACO
JALS003ROC54	NICKEL SPAZZOLATO N/P
JALS003ROC88	OTTONE SPAZZOLATO

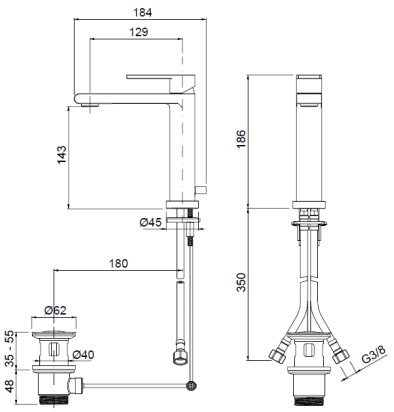

Ricambi

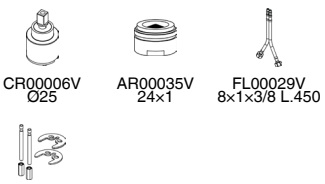

Descrizioni e caratteristiche tecniche non sono impegnative e possono variare senza preavviso

JALT003ROC00

Monocomando lavabo medio testa cieca



CROMO

CODICE	FINITURA
JALT003ROC01	BRONZO LUCIDO
JALT003ROC08	NERO OPACO
JALT003ROC20	BIANCO OPACO
JALT003ROC54	NICKEL SPAZZOLATO N/P
JALT003ROC88	OTTONE SPAZZOLATO

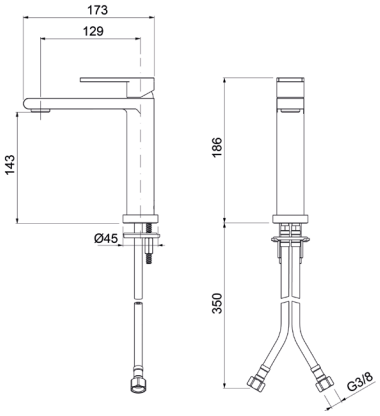

Ricambi

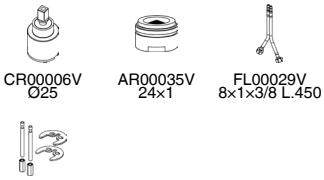

JALT004ROC00

Monocomando lavabo alto testa cieca



CROMO

CODICE	FINITURA
JALT004ROC01	BRONZO LUCIDO
JALT004ROC08	NERO OPACO
JALT004ROC20	BIANCO OPACO
JALT004ROC54	NICKEL SPAZZOLATO N/P
JALT004ROC88	OTTONE SPAZZOLATO

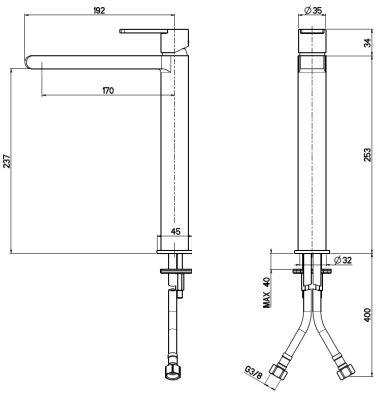

Ricambi

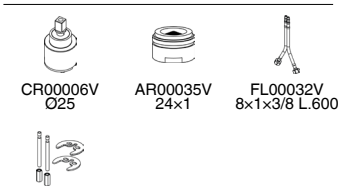

JABS005ROC00

Monocomando bidet con scarico automatico 1”1/4



CROMO

CODICE	FINITURA
JABS005ROC01	BRONZO LUCIDO
JABS005ROC08	NERO OPACO
JABS005ROC20	BIANCO OPACO
JABS005ROC54	NICKEL SPAZZOLATO N/P
JABS005ROC88	OTTONE SPAZZOLATO

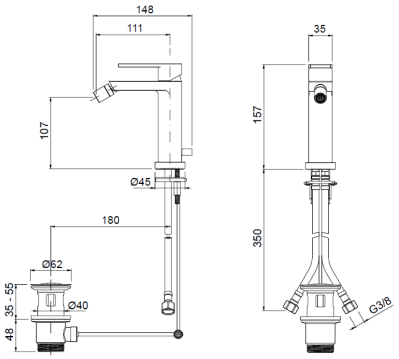

Ricambi

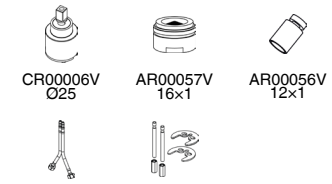

JABT005ROC00

Monocomando bidet testa cieca



CROMO

CODICE	FINITURA
JABT005ROC01	BRONZO LUCIDO
JABT005ROC08	NERO OPACO
JABT005ROC20	BIANCO OPACO
JABT005ROC54	NICKEL SPAZZOLATO N/P
JABT005ROC88	OTTONE SPAZZOLATO

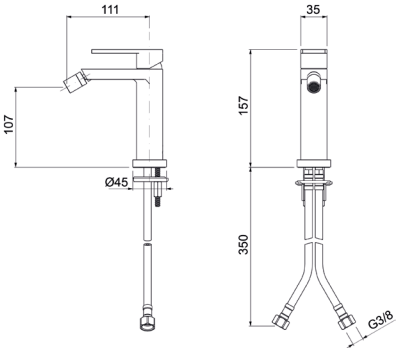

Ricambi

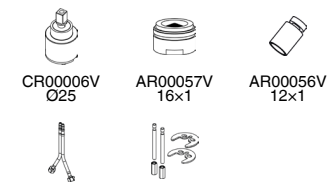

JALT062ROC00

Monocomando lavabo testa cieca con bocca fissa



CROMO

CODICE	FINITURA
JALT062ROC01	BRONZO LUCIDO
JALT062ROC08	NERO OPACO
JALT062ROC20	BIANCO OPACO
JALT062ROC54	NICKEL SPAZZOLATO N/P
JALT062ROC88	OTTONE SPAZZOLATO

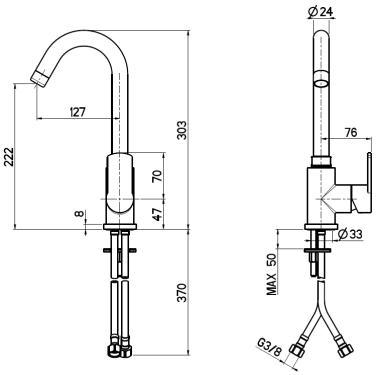

Ricambi

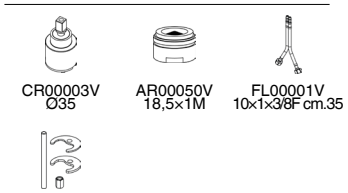

Descrizioni e caratteristiche tecniche non sono impegnative e possono variare senza preavviso

JABT065ROC00

Monocomando bidet testa cieca con bocca fissa



CROMO

CODICE	FINITURA
JABT065ROC01	BRONZO LUCIDO
JABT065ROC08	NERO OPACO
JABT065ROC20	BIANCO OPACO
JABT065ROC54	NICKEL SPAZZOLATO N/P
JABT065ROC88	OTTONE SPAZZOLATO

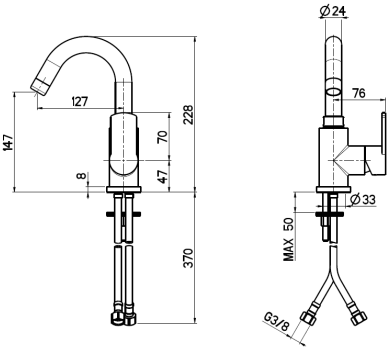

Ricambi



CR00003V Ø35 — FL00001V 10×1×3/8F cm.35 — KT00001V L.70

JAEL002ROC00

Parti esterne per monocomando lavabo a parete

+ OIPILA35000E

Parte incasso

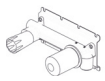



CROMO

CODICE	FINITURA
JAEL002ROC01	BRONZO LUCIDO
JAEL002ROC08	NERO OPACO
JAEL002ROC20	BIANCO OPACO
JAEL002ROC54	NICKEL SPAZZOLATO N/P
JAEL002ROC88	OTTONE SPAZZOLATO

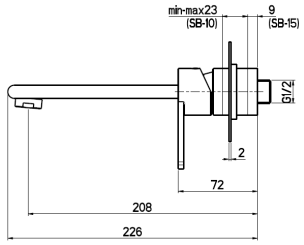

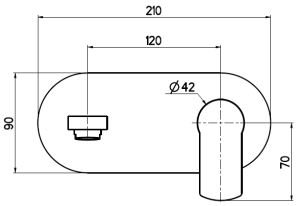

Ricambi



CR0003V Ø35 — AR00035V 24×1

JAEL102ROC00

Parti esterne per monocomando lavabo a parete in 2 parti, piastre tonde

+ OIPILA35000E

Parte incasso



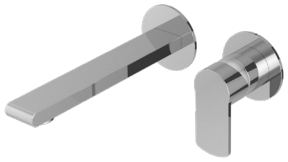

CROMO

CODICE	FINITURA
JAEL102ROC01	BRONZO LUCIDO
JAEL102ROC08	NERO OPACO
JAEL102ROC20	BIANCO OPACO
JAEL102ROC54	NICKEL SPAZZOLATO N/P
JAEL102ROC88	OTTONE SPAZZOLATO

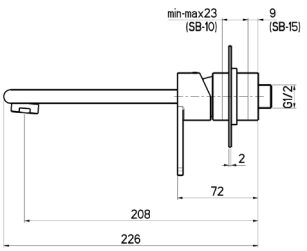

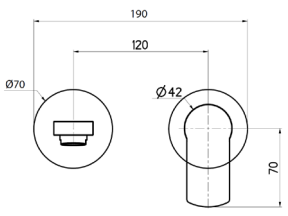

Ricambi



CR00003V Ø35 — AR00035V 24×1

JALT072ROC00

Monocomando lavabo a 2 fori, testa cieca



CROMO

CODICE	FINITURA
JALT072ROC01	BRONZO LUCIDO
JALT072ROC08	NERO OPACO
JALT072ROC20	BIANCO OPACO
JALT072ROC54	NICKEL SPAZZOLATO N/P
JALT072ROC88	OTTONE SPAZZOLATO

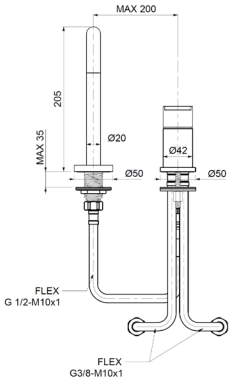

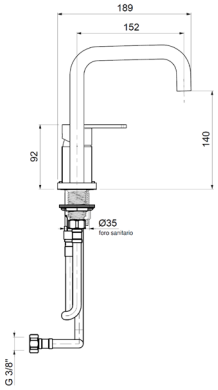

Ricambi

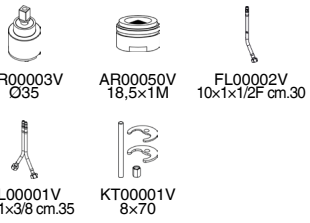

JALT073ROC00

Monocomando lavabo a 2 fori, testa cieca



CROMO

CODICE	FINITURA
JALT073ROC01	BRONZO LUCIDO
JALT073ROC08	NERO OPACO
JALT073ROC20	BIANCO OPACO
JALT073ROC54	NICKEL SPAZZOLATO N/P
JALT073ROC88	OTTONE SPAZZOLATO

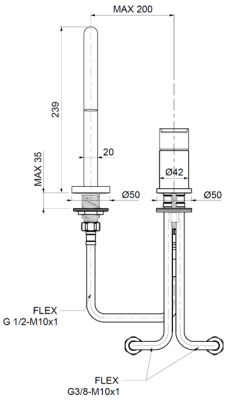

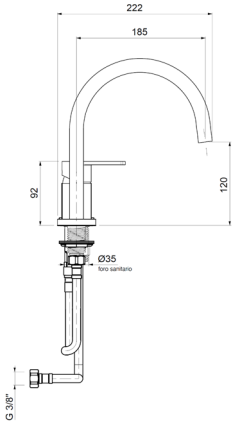

Ricambi

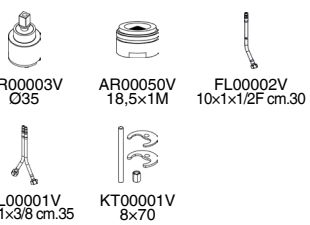

Descrizioni e caratteristiche tecniche non sono impegnative e possono variare senza preavviso

JAVE010ROC00

Monocomando esterno per vasca con kit doccia



CROMO

CODICE	FINITURA
JAVE010ROC01	BRONZO LUCIDO
JAVE010ROC08	NERO OPACO
JAVE010ROC20	BIANCO OPACO
JAVE010ROC54	NICKEL SPAZZOLATO N/P
JAVE010ROC88	OTTONE SPAZZOLATO

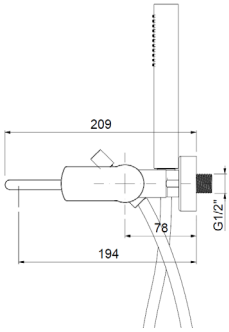

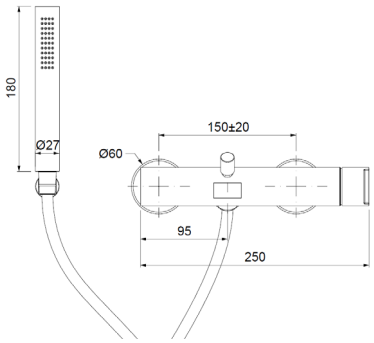

Ricambi

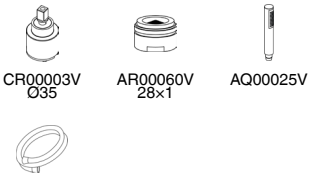

JAVE110ROC00

Monocomando esterno per vasca con kit doccia



CROMO

CODICE	FINITURA
JAVE110ROC01	BRONZO LUCIDO
JAVE110ROC08	NERO OPACO
JAVE110ROC20	BIANCO OPACO
JAVE110ROC54	NICKEL SPAZZOLATO N/P

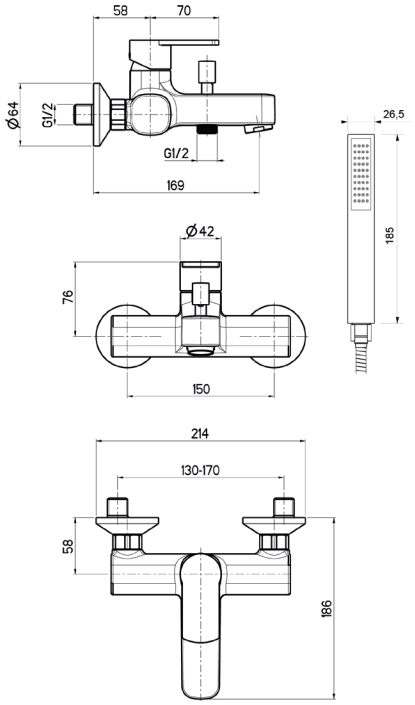

Ricambi

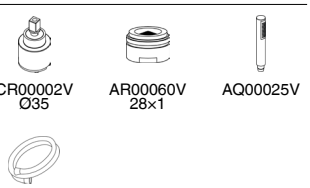

JADE025ROC00

Monocomando esterno doccia attacco flessibile 1/2”



CROMO

CODICE	FINITURA
JADE025ROC01	BRONZO LUCIDO
JADE025ROC08	NERO OPACO
JADE025ROC20	BIANCO OPACO
JADE025ROC54	NICKEL SPAZZOLATO N/P
JADE025ROC88	OTTONE SPAZZOLATO

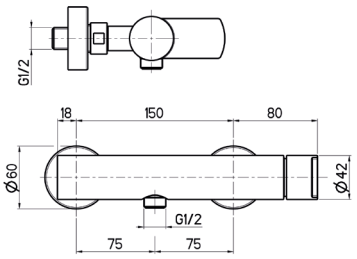

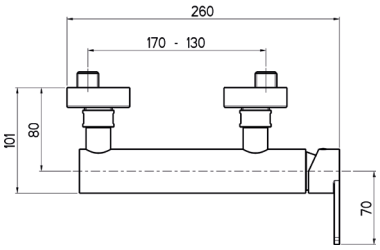

Ricambi



CR00003V
Ø35

JADE125ROC00

Monocomando esterno doccia a **due uscite**



CROMO

CODICE	FINITURA
JADE125ROC01	BRONZO LUCIDO
JADE125ROC08	NERO OPACO
JADE125ROC20	BIANCO OPACO
JADE125ROC54	NICKEL SPAZZOLATO N/P
JADE125ROC88	OTTONE SPAZZOLATO

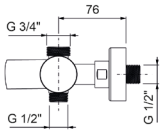

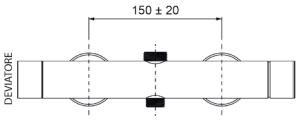

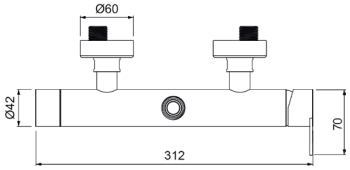

Ricambi



CR00003V
Ø35



CR00029V
Ø35 2V

JADE026ROC00

Monocomando esterno doccia con attacco **superiore 3/4”**



CROMO

CODICE	FINITURA
JADE026ROC01	BRONZO LUCIDO
JADE026ROC08	NERO OPACO
JADE026ROC20	BIANCO OPACO
JADE026ROC54	NICKEL SPAZZOLATO N/P
JADE026ROC88	OTTONE SPAZZOLATO

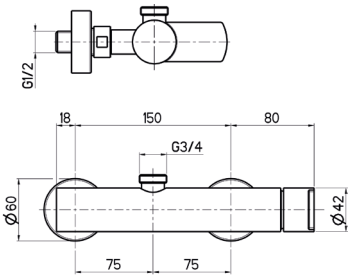

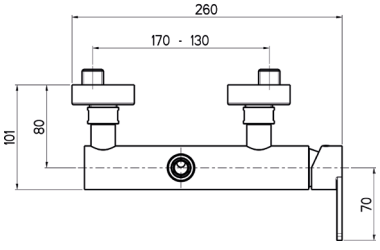

Ricambi



CR00003V
Ø35

Descrizioni e caratteristiche tecniche non sono impegnative e possono variare senza preavviso

JAEV009ROC00

Parti esterne per monocomando incasso vasca con doccia



CROMO

CODICE	FINITURA
JAEV009ROC01	BRONZO LUCIDO
JAEV009ROC08	NERO OPACO
JAEV009ROC20	BIANCO OPACO
JAEV009ROC54	NICKEL SPAZZOLATO N/P
JAEV009ROC88	OTTONE SPAZZOLATO

Ricambi

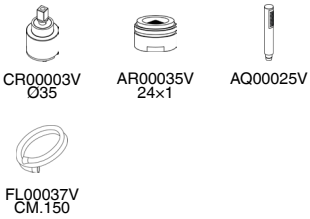

+ OIPIVA35002E

Parte incasso

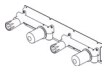

+ OIPIVA35022B

Parte incasso



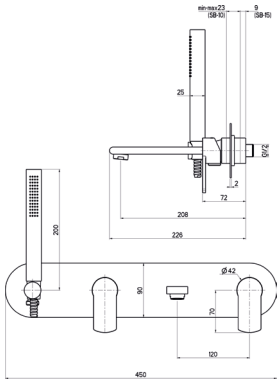

JAEV109ROC00

Parti esterne per monocomando incasso vasca con doccia, piastre tonde



CROMO

CODICE	FINITURA
JAEV109ROC01	BRONZO LUCIDO
JAEV109ROC08	NERO OPACO
JAEV109ROC20	BIANCO OPACO
JAEV109ROC54	NICKEL SPAZZOLATO N/P
JAEV109ROC88	OTTONE SPAZZOLATO

Ricambi

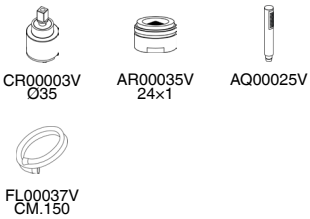

+ OIPIVA35002E

Parte incasso

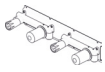

+ OIPIVA35022B

Parte incasso



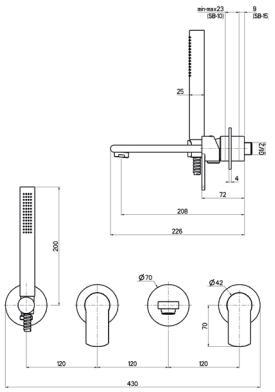

JAEV129ROC00

Parti esterne per monocomando incasso vasca con doccia, senza bocca, piastre tonde



CROMO

CODICE	FINITURA
JAEV129ROC01	BRONZO LUCIDO
JAEV129ROC08	NERO OPACO
JAEV129ROC20	BIANCO OPACO
JAEV129ROC54	NICKEL SPAZZOLATO N/P
JAEV129ROC88	OTTONE SPAZZOLATO

Ricambi

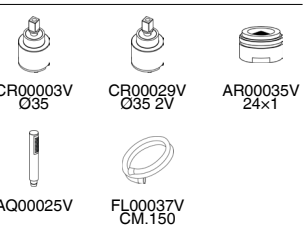

+ OIPIVA35006B

Parte incasso

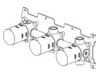

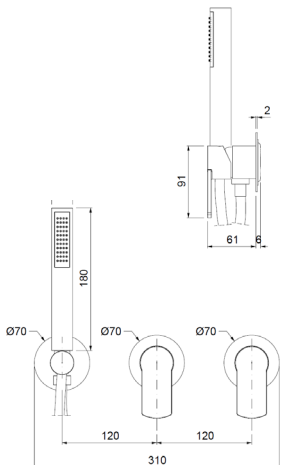

JAEP103ROC00

Parti esterne per monocomando **lavabo** a pavimento



CROMO

CODICE	FINITURA
JAEP103ROC01	BRONZO LUCIDO
JAEP103ROC08	NERO OPACO
JAEP103ROC20	BIANCO OPACO
JAEP103ROC54	NICKEL SPAZZOLATO N/P
JAEP103ROC88	OTTONE SPAZZOLATO

+ OIPIVP35001E

Parte incasso



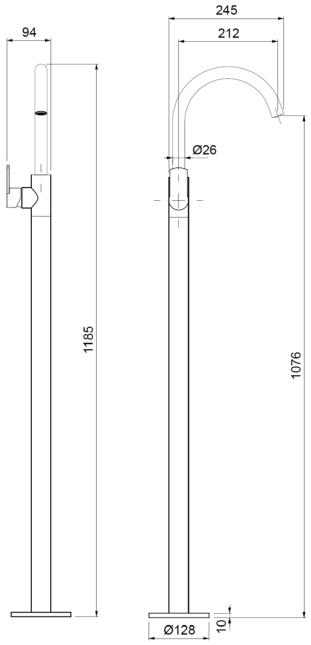

Ricambi


CR00003V
Ø35


AR0058V
24×1


FL00044V
10×1MM L.1015

JAEP008ROC00

Parti esterne per monocomando **bordo vasca** a pavimento con doccia



CROMO

CODICE	FINITURA
JAEP008ROC01	BRONZO LUCIDO
JAEP008ROC08	NERO OPACO
JAEP008ROC20	BIANCO OPACO
JAEP008ROC54	NICKEL SPAZZOLATO N/P
JAEP008ROC88	OTTONE SPAZZOLATO

+ OIPIVP35001E

Parte incasso



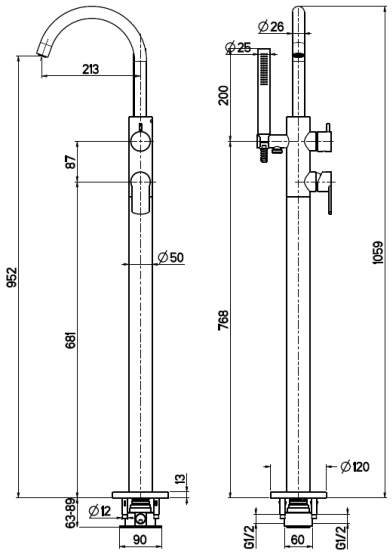

Ricambi


CR00028V
Ø35


CR00029V
Ø35 2V


AR0058V
24×1


FL00031V
10×1MM L.665


AQ00025V


FL00037V
CM.150

Descrizioni e caratteristiche tecniche non sono impegnative e possono variare senza preavviso

JAED120ROC00

Parti esterne per monocomando incasso doccia



CROMO

CODICE	FINITURA
JAED120ROC01	BRONZO LUCIDO
JAED120ROC08	NERO OPACO
JAED120ROC20	BIANCO OPACO
JAED120ROC54	NICKEL SPAZZOLATO N/P
JAED120ROC88	OTTONE SPAZZOLATO

+ OIPIDC35001E

Parte incasso

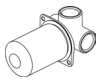

+ OIPIDC35002B

Parte incasso



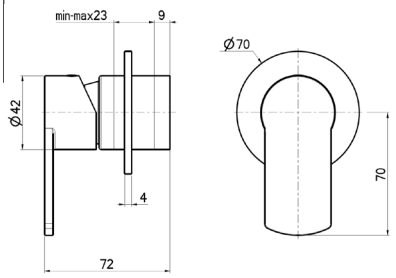

Ricambi



CR00003V Ø35 — BR00242V Ø70

JAED720ROC00

Parti esterne per monocomando incasso doccia, piastra ovale



CROMO

CODICE	FINITURA
JAED720ROC01	BRONZO LUCIDO
JAED720ROC08	NERO OPACO
JAED720ROC20	BIANCO OPACO
JAED720ROC54	NICKEL SPAZZOLATO N/P
JAED720ROC88	OTTONE SPAZZOLATO

+ OIPIDC35001E

Parte incasso

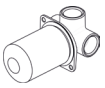

+ OIPIDC35002B

Parte incasso



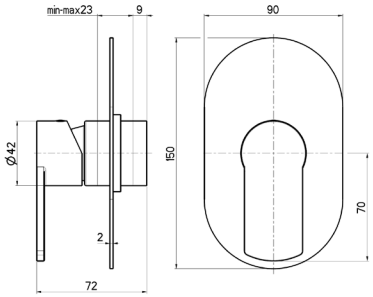

Ricambi



CR00003V Ø35

JAED621ROC00

Parti esterne per monocomando incasso doccia/vasca con deviatore



CROMO

CODICE	FINITURA
JAED621ROC01	BRONZO LUCIDO
JAED621ROC08	NERO OPACO
JAED621ROC20	BIANCO OPACO
JAED621ROC54	NICKEL SPAZZOLATO N/P
JAED621ROC88	OTTONE SPAZZOLATO

+ OIPIVA35005E

Parte incasso



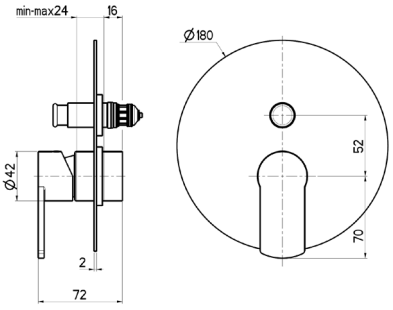

Ricambi



CR00003V Ø35 — AQ00023V

JAED721ROC00

Parti esterne per monocomando incasso doccia/vasca con deviatore, piastra ovale



CROMO

CODICE	FINITURA
JAED721ROC01	BRONZO LUCIDO
JAED721ROC08	NERO OPACO
JAED721ROC20	BIANCO OPACO
JAED721ROC54	NICKEL SPAZZOLATO N/P
JAED721ROC88	OTTONE SPAZZOLATO

Ricambi



CR00003V Ø35



AQ00023V

+ OIPIVA35005E

Parte incasso



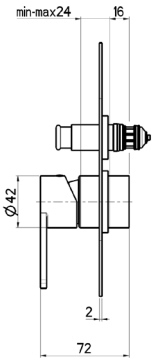

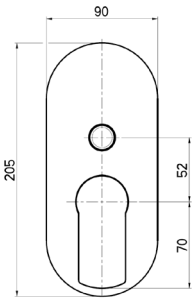

JAED622ROC00

Parti esterne per monocomando incasso doccia/vasca con deviatore a **2 vie**, interasse mm.100



CROMO

CODICE	FINITURA
JAED622ROC01	BRONZO LUCIDO
JAED622ROC08	NERO OPACO
JAED622ROC20	BIANCO OPACO
JAED622ROC54	NICKEL SPAZZOLATO N/P
JAED622ROC88	OTTONE SPAZZOLATO

Ricambi



CR00003V Ø35



CR00029V Ø35 2V

+ OIPIVA35008B

Parte incasso



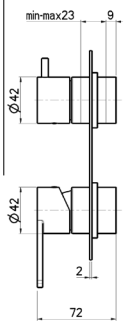

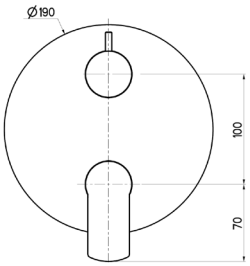

JAED623ROC00

Parti esterne per monocomando incasso doccia/vasca con deviatore a **3 vie**, interasse mm.100

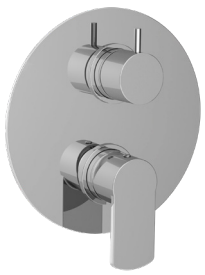

CROMO

CODICE	FINITURA
JAED623ROC01	BRONZO LUCIDO
JAED623ROC08	NERO OPACO
JAED623ROC20	BIANCO OPACO
JAED623ROC54	NICKEL SPAZZOLATO N/P
JAED623ROC88	OTTONE SPAZZOLATO

Ricambi



CR00003V Ø35



CR00022V Ø35 3V

+ OIPIVA35012B

Parte incasso

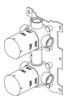

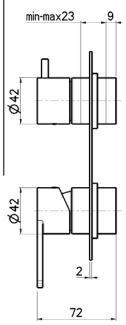

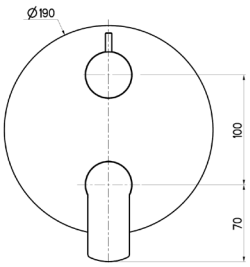

Descrizioni e caratteristiche tecniche non sono impegnative e possono variare senza preavviso

WESL806ROC00

Saliscendi con doccia Mia anticalcare monogetto e flessibile conico cm.150



CROMO

CODICE	FINITURA
WESL806ROC01	BRONZO LUCIDO
WESL806ROC08	NERO OPACO
WESL806ROC20	BIANCO OPACO
WESL806ROC54	NICKEL SPAZZOLATO N/P
WESL806ROC88	OTTONE SPAZZOLATO

Ricambi



AQ00025V FL00037V CM.150

Nelle versioni colorate viene inserita la doccia anticalcare monogetto tonda

JACD029ROC00

Monocomando esterno **doccia** con colonna doccia in ottone telescopica e orientabile, centrale scorrevole in ABS soffione tondo in **ottone Ø200**, doccia Mia e flessibile cm. 150



CROMO

CODICE	FINITURA
JACD029ROC01	BRONZO LUCIDO
JACD029ROC08	NERO OPACO
JACD029ROC20	BIANCO OPACO
JACD029ROC54	NICKEL SPAZZOLATO N/P
JACD029ROC88	OTTONE SPAZZOLATO

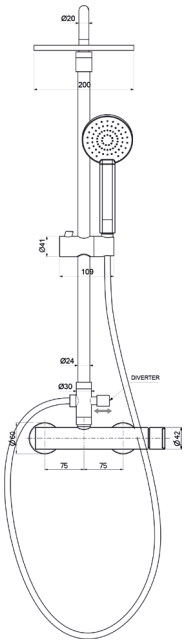

Ricambi

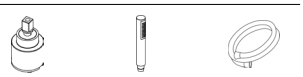

CR00003V Ø35 AQ00025V FL00037V CM.150

Nelle versioni colorate viene inserita la doccia anticalcare monogetto tonda

WEEI001ROC00

Kit idrogetto ad incasso con miscelatore, doccia a pulsante in ottone e flessibile cm.120

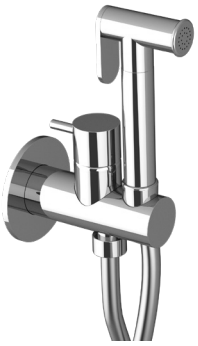

CROMO

CODICE	FINITURA
WEEI001ROC01	BRONZO LUCIDO
WEEI001ROC08	NERO OPACO
WEEI001ROC20	BIANCO OPACO
WEEI001ROC54	NICKEL SPAZZOLATO N/P
WEEI001ROC88	OTTONE SPAZZOLATO

+ OIPIMI25001B

Parte incasso



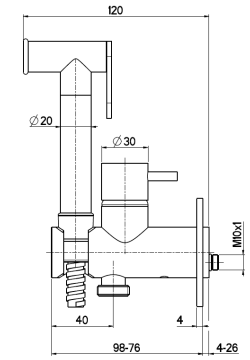

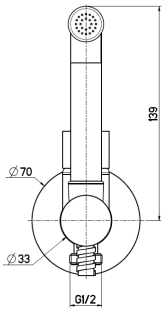

WEDO533ROC00

Doccia a pulsante ottone, per idrogetto



CROMO

CODICE	FINITURA
WEDO533ROC01	BRONZO LUCIDO
WEDO533ROC08	NERO OPACO
WEDO533ROC20	BIANCO OPACO
WEDO533ROC54	NICKEL SPAZZOLATO N/P
WEDO533ROC88	OTTONE SPAZZOLATO

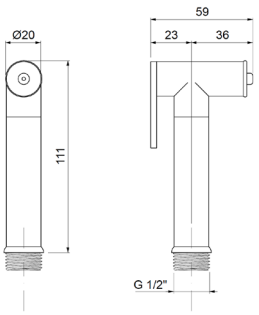

Descrizioni e caratteristiche tecniche non sono impegnative e possono variare senza preavviso

JAZZ20

Design by Oioli Lab RD



J2LS000ROC00

Monocomando lavabo con scarico automatico 1”1/4



CROMO

CODICE	FINITURA
J2LS000ROC01	BRONZO LUCIDO
J2LS000ROC08	NERO OPACO
J2LS000ROC20	BIANCO OPACO
J2LS000ROC54	NICKEL SPAZZOLATO N/P
J2LS000ROC88	OTTONE SPAZZOLATO

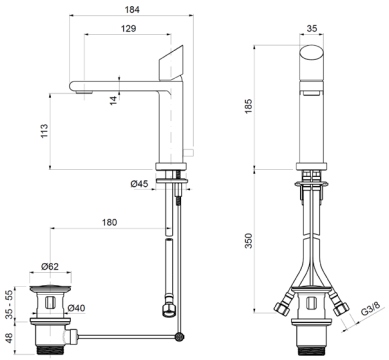

Ricambi


CR00006V
Ø25


AR00035V
24×1


FL00029V
8×1×3/8 L.450


KT00016V
L.115

J2LT001ROC00

Monocomando lavabo testa cieca



CROMO

CODICE	FINITURA
J2LT001ROC01	BRONZO LUCIDO
J2LT001ROC08	NERO OPACO
J2LT001ROC20	BIANCO OPACO
J2LT001ROC54	NICKEL SPAZZOLATO N/P
J2LT001ROC88	OTTONE SPAZZOLATO

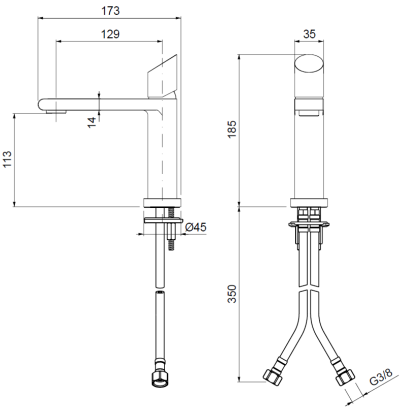

Ricambi


CR00006V
Ø25


AR00035V
24×1


FL00029V
8×1×3/8 L.450


KT00016V
L.115

J2LT003ROC00

Monocomando lavabo medio testa cieca



CROMO

CODICE	FINITURA
J2LT003ROC01	BRONZO LUCIDO
J2LT003ROC08	NERO OPACO
J2LT003ROC20	BIANCO OPACO
J2LT003ROC54	NICKEL SPAZZOLATO N/P
J2LT003ROC88	OTTONE SPAZZOLATO

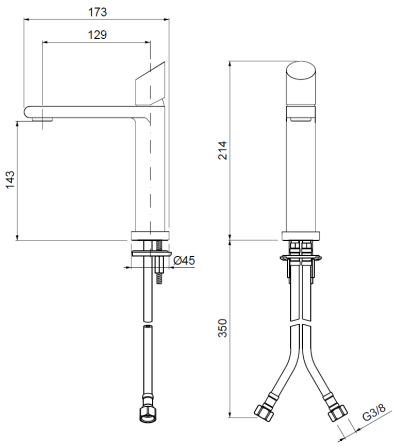

Ricambi


CR00006V
Ø25


AR00035V
24×1


FL00029V
8×1×3/8 L.450


KT00016V
L.115

J2LT004ROC00

Monocomando lavabo alto testa cieca



CROMO

CODICE	FINITURA
J2LT004ROC01	BRONZO LUCIDO
J2LT004ROC08	NERO OPACO
J2LT004ROC20	BIANCO OPACO
J2LT004ROC54	NICKEL SPAZZOLATO N/P
J2LT004ROC88	OTTONE SPAZZOLATO

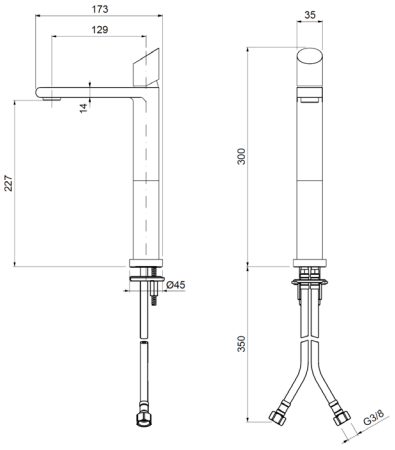

Ricambi

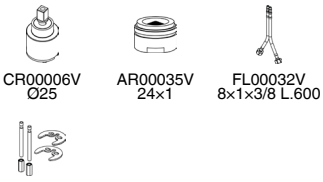

J2BS005ROC00

Monocomando bidet con scarico automatico 1”1/4



CROMO

CODICE	FINITURA
J2BS005ROC01	BRONZO LUCIDO
J2BS005ROC08	NERO OPACO
J2BS005ROC20	BIANCO OPACO
J2BS005ROC54	NICKEL SPAZZOLATO N/P
J2BS005ROC88	OTTONE SPAZZOLATO

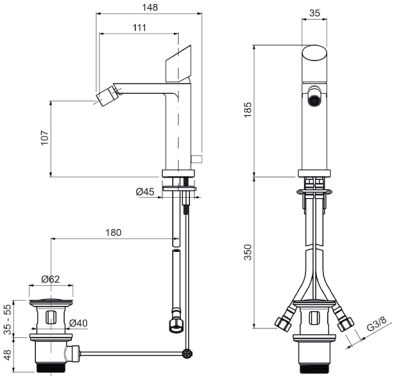

Ricambi

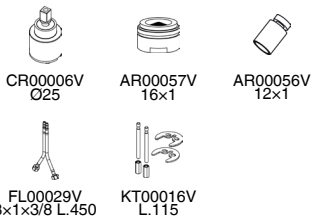

J2BT005ROC00

Monocomando bidet testa cieca



CROMO

CODICE	FINITURA
J2BT005ROC01	BRONZO LUCIDO
J2BT005ROC08	NERO OPACO
J2BT005ROC20	BIANCO OPACO
J2BT005ROC54	NICKEL SPAZZOLATO N/P
J2BT005ROC88	OTTONE SPAZZOLATO

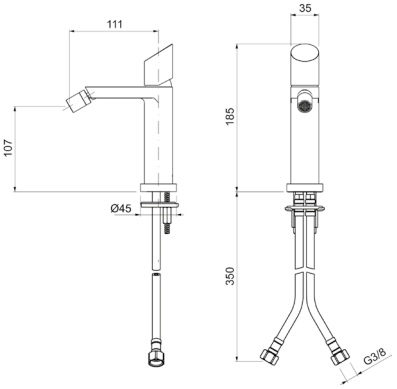

Ricambi

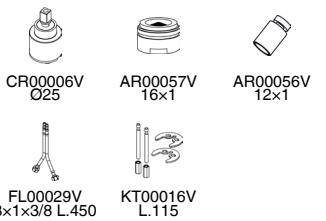

Descrizioni e caratteristiche tecniche non sono impegnative e possono variare senza preavviso

J2EL102ROC00

Parti esterne per monocomando lavabo a parete in 2 parti, piastre tonde

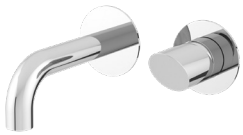

CROMO

CODICE	FINITURA
J2EL102ROC01	BRONZO LUCIDO
J2EL102ROC08	NERO OPACO
J2EL102ROC20	BIANCO OPACO
J2EL102ROC54	NICKEL SPAZZOLATO N/P
J2EL102ROC88	OTTONE SPAZZOLATO

Ricambi


CR00003V
Ø35


AR00046V
16×1

+ OIPILA35000E

Parte incasso

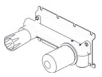

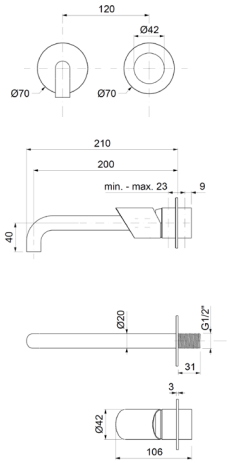

J2EL063ROC00

Parti esterne per batteria lavabo a parete 3 fori

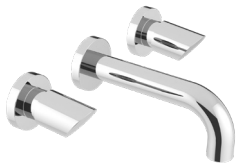

CROMO

CODICE	FINITURA
J2EL063ROC01	BRONZO LUCIDO
J2EL063ROC08	NERO OPACO
J2EL063ROC20	BIANCO OPACO
J2EL063ROC54	NICKEL SPAZZOLATO N/P
J2EL063ROC88	OTTONE SPAZZOLATO

Ricambi


VN00002V
8×20 DX


VN00003V
8×20 SX


AR00058V
24×1

+ OIPILA20001E

Parte incasso

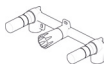

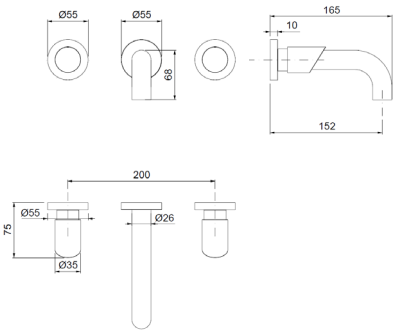

J2EL064ROC00

Parti esterne per batteria lavabo a parete 3 fori

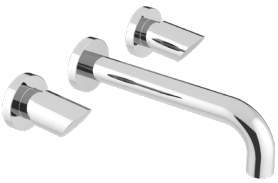

CROMO

CODICE	FINITURA
J2EL064ROC01	BRONZO LUCIDO
J2EL064ROC08	NERO OPACO
J2EL064ROC20	BIANCO OPACO
J2EL064ROC54	NICKEL SPAZZOLATO N/P
J2EL064ROC88	OTTONE SPAZZOLATO

Ricambi


VN00002V
8×20 DX


VN00003V
8×20 SX


AR00058V
24×1

+ OIPILA20001E

Parte incasso

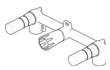

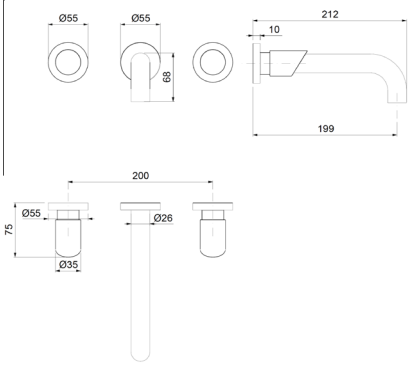

J2LT066ROC00

Batteria lavabo a 3 fori, testa cieca



CROMO

CODICE	FINITURA
J2LT066ROC01	BRONZO LUCIDO
J2LT066ROC08	NERO OPACO
J2LT066ROC20	BIANCO OPACO
J2LT066ROC54	NICKEL SPAZZOLATO N/P
J2LT066ROC88	OTTONE SPAZZOLATO

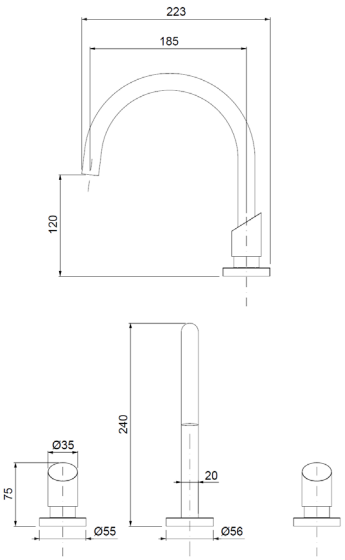

Ricambi

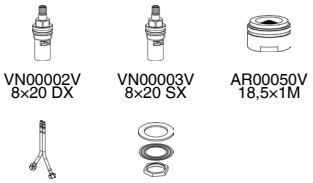

J2LT067ROC00

Batteria lavabo a 3 fori, testa cieca



CROMO

CODICE	FINITURA
J2LT067ROC01	BRONZO LUCIDO
J2LT067ROC08	NERO OPACO
J2LT067ROC20	BIANCO OPACO
J2LT067ROC54	NICKEL SPAZZOLATO N/P
J2LT067ROC88	OTTONE SPAZZOLATO

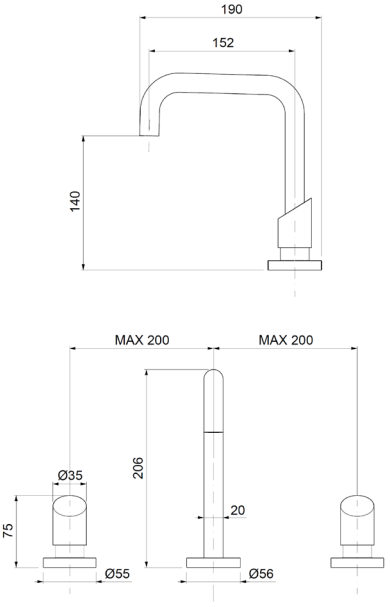

Ricambi

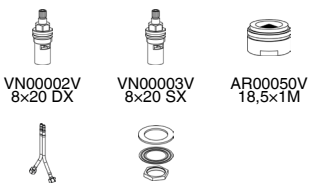

Descrizioni e caratteristiche tecniche non sono impegnative e possono variare senza preavviso

J2LT072ROC00

Monocomando lavabo 2 fori, testa cieca



CROMO

CODICE	FINITURA
J2LT072ROC01	BRONZO LUCIDO
J2LT072ROC08	NERO OPACO
J2LT072ROC20	BIANCO OPACO
J2LT072ROC54	NICKEL SPAZZOLATO N/P
J2LT072ROC88	OTTONE SPAZZOLATO

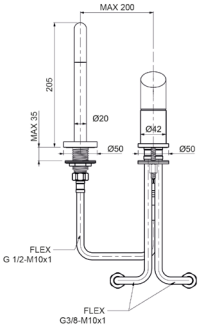

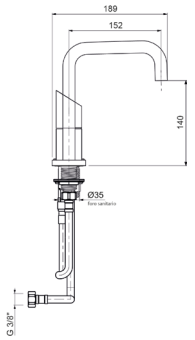

Ricambi

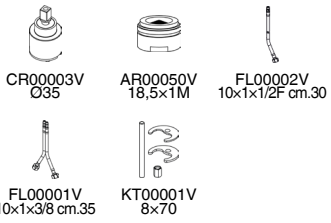

J2LT073ROC00

Monocomando lavabo 2 fori, testa cieca



CROMO

CODICE	FINITURA
J2LT073ROC01	BRONZO LUCIDO
J2LT073ROC08	NERO OPACO
J2LT073ROC20	BIANCO OPACO
J2LT073ROC54	NICKEL SPAZZOLATO N/P
J2LT073ROC88	OTTONE SPAZZOLATO

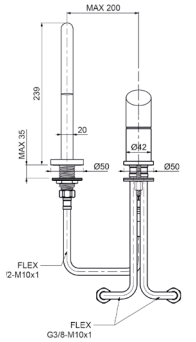

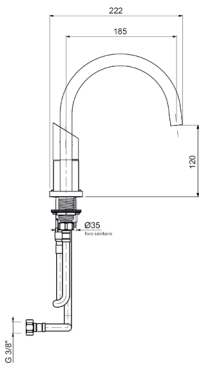

Ricambi

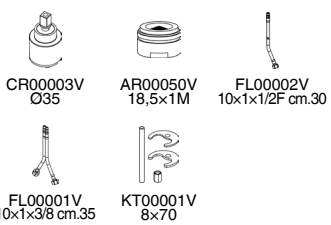

J2VE010ROC00

Monocomando esterno per vasca con kit doccia



CROMO

CODICE	FINITURA
J2VE010ROC01	BRONZO LUCIDO
J2VE010ROC08	NERO OPACO
J2VE010ROC20	BIANCO OPACO
J2VE010ROC54	NICKEL SPAZZOLATO N/P
J2VE010ROC88	OTTONE SPAZZOLATO

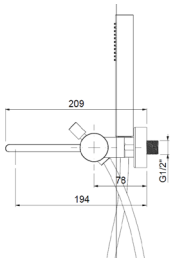

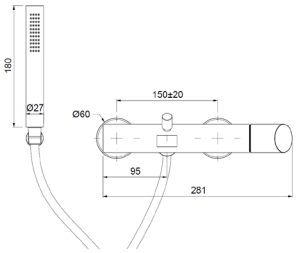

Ricambi

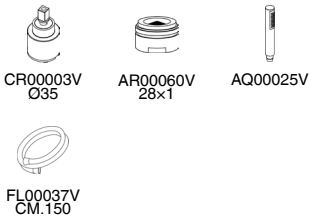

CR00003V Ø35 — AR00060V 28×1 — AQ00025V

FL00037V CM.150

J2DE025ROC00

Monocomando esterno doccia attacco flessibile 1/2”

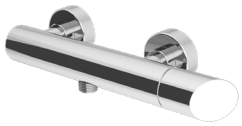

CROMO

CODICE	FINITURA
J2DE025ROC01	BRONZO LUCIDO
J2DE025ROC08	NERO OPACO
J2DE025ROC20	BIANCO OPACO
J2DE025ROC54	NICKEL SPAZZOLATO N/P
J2DE025ROC88	OTTONE SPAZZOLATO

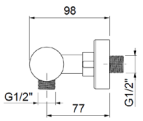

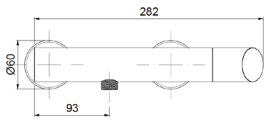

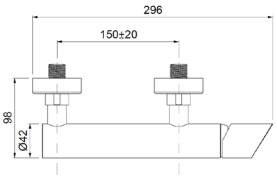

Ricambi



CR00003V Ø35

J2DE026ROC00

Monocomando esterno doccia con attacco **superiore 3/4”**

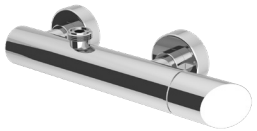

CROMO

CODICE	FINITURA
J2DE026ROC01	BRONZO LUCIDO
J2DE026ROC08	NERO OPACO
J2DE026ROC20	BIANCO OPACO
J2DE026ROC54	NICKEL SPAZZOLATO N/P
J2DE026ROC88	OTTONE SPAZZOLATO

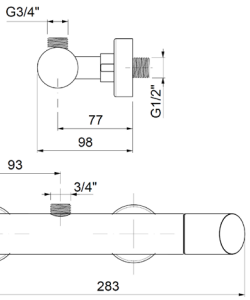

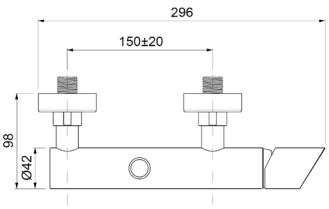

Ricambi



CR00003V Ø35

Descrizioni e caratteristiche tecniche non sono impegnative e possono variare senza preavviso

J2EV009ROC00

Parti esterne per monocomando incasso vasca con doccia



CROMO

CODICE	FINITURA
J2EV009ROC01	BRONZO LUCIDO
J2EV009ROC08	NERO OPACO
J2EV009ROC20	BIANCO OPACO
J2EV009ROC54	NICKEL SPAZZOLATO N/P
J2EV009ROC88	OTTONE SPAZZOLATO

Ricambi

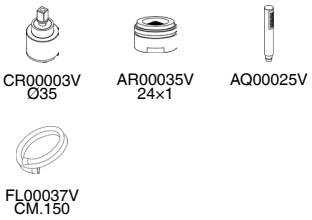

+ OIPIVA350002E

Parte incasso

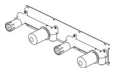

+ OIPIVA35022B

Parte incasso

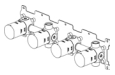

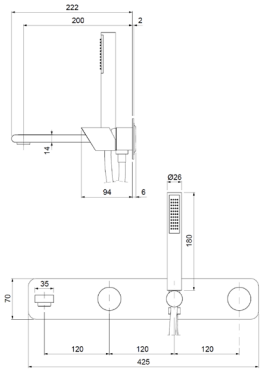

J2EV109ROC00

Parti esterne per monocomando incasso vasca con doccia, piastre tonde



CROMO

CODICE	FINITURA
J2EV109ROC01	BRONZO LUCIDO
J2EV109ROC08	NERO OPACO
J2EV109ROC20	BIANCO OPACO
J2EV109ROC54	NICKEL SPAZZOLATO N/P
J2EV109ROC88	OTTONE SPAZZOLATO

Ricambi

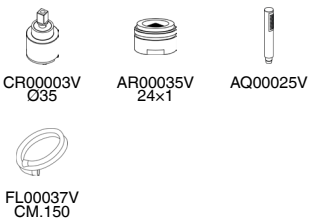

+ OIPIVA350002E

Parte incasso

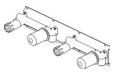

+ OIPIVA35022B

Parte incasso

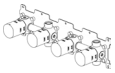

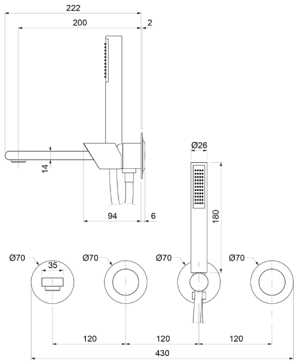

J2EV129ROC00

Parti esterne per monocomando incasso vasca con doccia, senza bocca, piastre tonde



CROMO

CODICE	FINITURA
J2EV129ROC01	BRONZO LUCIDO
J2EV129ROC08	NERO OPACO
J2EV129ROC20	BIANCO OPACO
J2EV129ROC54	NICKEL SPAZZOLATO N/P
J2EV129ROC88	OTTONE SPAZZOLATO

Ricambi

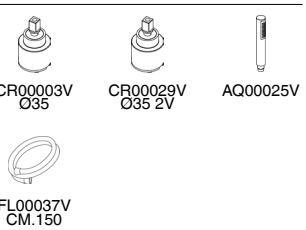

+ OIPIVA35006B

Parte incasso

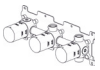

€ 292,00

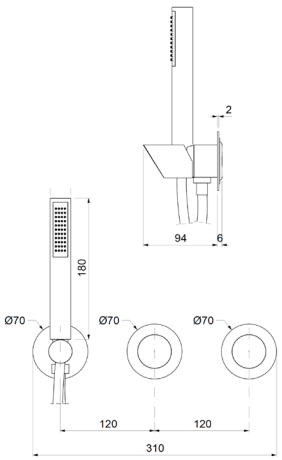

J2ED120ROC00

Parti esterne per monocomando incasso doccia

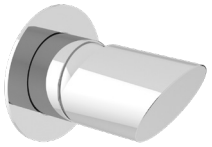

CROMO

CODICE	FINITURA
J2ED120ROC01	BRONZO LUCIDO
J2ED120ROC08	NERO OPACO
J2ED120ROC20	BIANCO OPACO
J2ED120ROC54	NICKEL SPAZZOLATO N/P
J2ED120ROC88	OTTONE SPAZZOLATO

+ OIPIDC35001E

Parte incasso

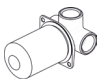

+ OIPIDC35002B

Parte incasso



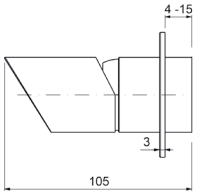

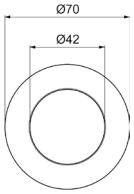

Ricambi



CR00003V
Ø35



BR00242V
Ø70

J2ED621ROC00

Parti esterne per monocomando incasso doccia/vasca con deviatore

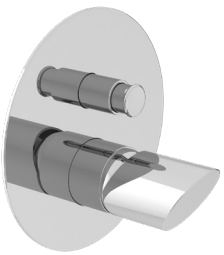

CROMO

CODICE	FINITURA
J2ED621ROC01	BRONZO LUCIDO
J2ED621ROC08	NERO OPACO
J2ED621ROC20	BIANCO OPACO
J2ED621ROC54	NICKEL SPAZZOLATO N/P
J2ED621ROC88	OTTONE SPAZZOLATO

+ OIPIVA35005E

Parte incasso



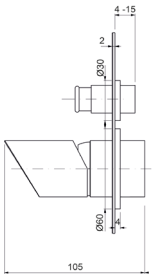

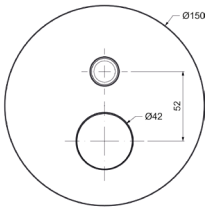

Ricambi



CR00003V
Ø35



LT00033V
Ø180



AQ00023V

Descrizioni e caratteristiche tecniche non sono impegnative e possono variare senza preavviso

J2ED122ROC00

Parti esterne per monocomando incasso doccia/vasca con deviatore a **2 vie**, piastre tonde, interasse mm.120





CROMO

CODICE	FINITURA
J2ED122ROC01	BRONZO LUCIDO
J2ED122ROC08	NERO OPACO
J2ED122ROC20	BIANCO OPACO
J2ED122ROC54	NICKEL SPAZZOLATO N/P
J2ED122ROC88	OTTONE SPAZZOLATO

+ OIPIVA35007B

Parte incasso

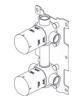

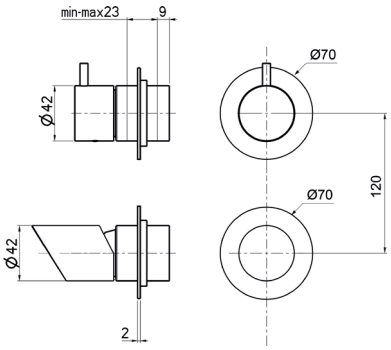

Ricambi



CR00003V Ø35 — CR00029V Ø35 2V — BR00242V Ø70

J2ED123ROC00

Parti esterne per monocomando incasso doccia/vasca con deviatore a **3 vie**, piastre tonde, interasse mm.120





CROMO

CODICE	FINITURA
J2ED123ROC01	BRONZO LUCIDO
J2ED123ROC08	NERO OPACO
J2ED123ROC20	BIANCO OPACO
J2ED123ROC54	NICKEL SPAZZOLATO N/P
J2ED123ROC88	OTTONE SPAZZOLATO

+ OIPIVA35011B

Parte incasso



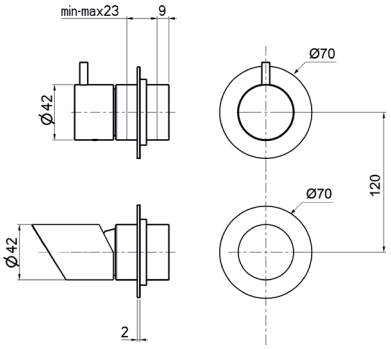

Ricambi



CR00003V Ø35 — CR00022V Ø35 3V — LT00029V Ø190

J2ED124ROC00

Parti esterne per monocomando incasso doccia/vasca con deviatore a **4 vie**, piastre tonde







CROMO

CODICE	FINITURA
J2ED124ROC01	BRONZO LUCIDO
J2ED124ROC08	NERO OPACO
J2ED124ROC20	BIANCO OPACO
J2ED124ROC54	NICKEL SPAZZOLATO N/P
J2ED124ROC88	OTTONE SPAZZOLATO

+ OIPIVA35014B

Parte incasso



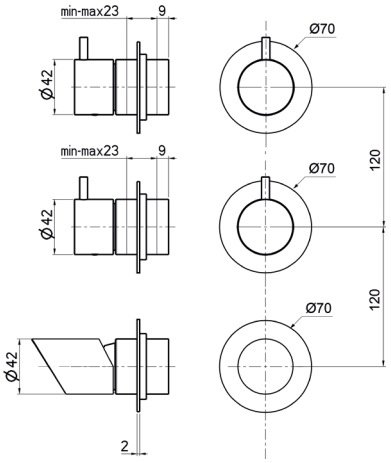

Ricambi



CR00003V Ø35 — CR00029V Ø35 2V — BR00242V Ø70

J2EP008ROC00

Parti esterne per monocomando bordo vasca a pavimento con doccia



CROMO

CODICE	FINITURA
J2EP008ROC01	BRONZO LUCIDO
J2EP008ROC08	NERO OPACO
J2EP008ROC20	BIANCO OPACO
J2EP008ROC54	NICKEL SPAZZOLATO N/P
J2EP008ROC88	OTTONE SPAZZOLATO

+ OIPIVP35001E

Parte incasso

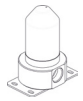

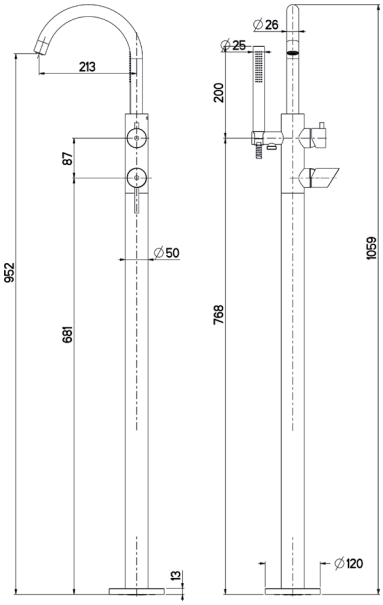

Ricambi



J2CD029ROC00

Monocomando esterno **doccia** con colonna doccia in ottone telescopica e orientabile, centrale scorrevole in ottone soffione tondo in **ottone Ø200**, doccia anticalcare monogetto tonda e flessibile cm.150



CROMO

CODICE	FINITURA
J2DC029ROC01	BRONZO LUCIDO
J2DC029ROC08	NERO OPACO
J2DC029ROC20	BIANCO OPACO
J2DC029ROC54	NICKEL SPAZZOLATO N/P
J2DC029ROC88	OTTONE SPAZZOLATO

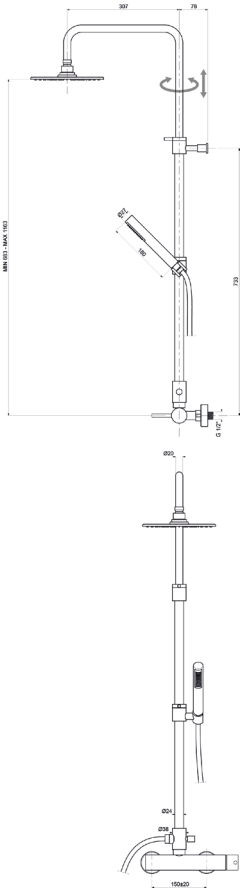

Ricambi

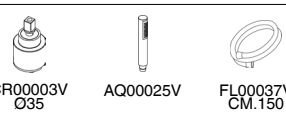

Descrizioni e caratteristiche tecniche non sono impegnative e possono variare senza preavviso

TMET020ROC00

Parti esterne per monocomando incasso doccia **termostatico 1 via**



CROMO

CODICE	FINITURA
TMET020ROC01	BRONZO LUCIDO
TMET020ROC08	NERO OPACO
TMET020ROC20	BIANCO OPACO
TMET020ROC54	NICKEL SPAZZOLATO N/P
TMET020ROC88	OTTONE SPAZZOLATO

Ricambi


CR00032V


LT00041V

+ OIPITD20020B

Parte incasso



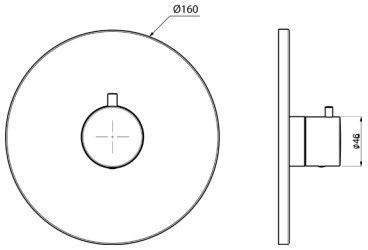

TMET022ROC00

Parti esterne per monocomando incasso doccia/vasca **termostatico** con deviatore a **2 vie**



CROMO

CODICE	FINITURA
TMET022ROC01	BRONZO LUCIDO
TMET022ROC08	NERO OPACO
TMET022ROC20	BIANCO OPACO
TMET022ROC54	NICKEL SPAZZOLATO N/P
TMET022ROC88	OTTONE SPAZZOLATO

Ricambi


CR00032V


CR00033V
DEVIATORE


LT00042V

+ OIPITD20022B

Parte incasso



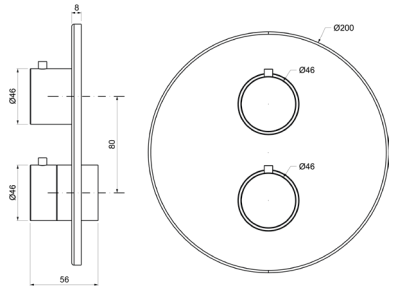

TMET023ROC00

Parti esterne per monocomando incasso doccia/vasca **termostatico** con deviatore a **3 vie**



CROMO

CODICE	FINITURA
TMET023ROC01	BRONZO LUCIDO
TMET023ROC08	NERO OPACO
TMET023ROC20	BIANCO OPACO
TMET023ROC54	NICKEL SPAZZOLATO N/P
TMET023ROC88	OTTONE SPAZZOLATO

Ricambi


CR00032V


CR00034V
DEV. C/STOP


LT00042V

+ OIPITD20023B

Parte incasso



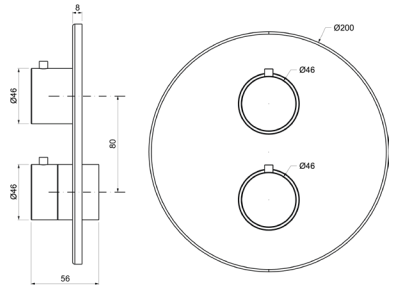

MIER085ROC00

Parti esterne per rubinetto ad incasso da 1/2”



CROMO

CODICE	FINITURA
MIER085ROC01	BRONZO LUCIDO
MIER085ROC08	NERO OPACO
MIER085ROC20	BIANCO OPACO
MIER085ROC54	NICKEL SPAZZOLATO N/P
MIER085ROC88	OTTONE SPAZZOLATO

+ OIPIRA20001E

Parte incasso



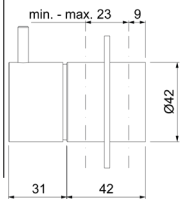

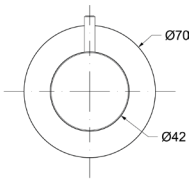

Ricambi



VN00002V
8x20 DX



BR00242V
Ø70

MIED087ROC00

Parti esterne per deviatore ceramico a **1 entrata e 2 uscite**



CROMO

CODICE	FINITURA
MIED087ROC01	BRONZO LUCIDO
MIED087ROC08	NERO OPACO
MIED087ROC20	BIANCO OPACO
MIED087ROC54	NICKEL SPAZZOLATO N/P
MIED087ROC88	OTTONE SPAZZOLATO

+ OIPIDD20001E

Parte incasso



+ OIPIDD35001B

Parte incasso



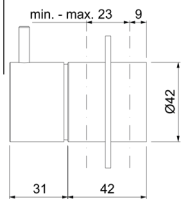

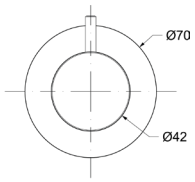

Ricambi



CR00029V
Ø35 2V



BR00242V
Ø70

MIED088ROC00

Parti esterne per deviatore ceramico a **1 entrata e 3 uscite**



CROMO

CODICE	FINITURA
MIED088ROC01	BRONZO LUCIDO
MIED088ROC08	NERO OPACO
MIED088ROC20	BIANCO OPACO
MIED088ROC54	NICKEL SPAZZOLATO N/P
MIED088ROC88	OTTONE SPAZZOLATO

+ OIPIDD35003B

Parte incasso



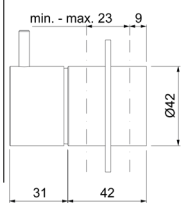

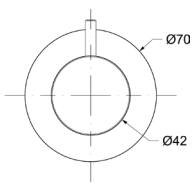

Ricambi



CR00022V
Ø35 3V



BR00242V
Ø70

Descrizioni e caratteristiche tecniche non sono impegnative e possono variare senza preavviso

WESB003ROC00

Braccio doccia tondo in **ottone cm.35** con soffione anticalcare monogetto tondo in **ottone Ø200**



CROMO

CODICE	FINITURA
WESB003ROC01	BRONZO LUCIDO
WESB003ROC08	NERO OPACO
WESB003ROC20	BIANCO OPACO
WESB003ROC54	NICKEL SPAZZOLATO N/P
WESB003ROC88	OTTONE SPAZZOLATO

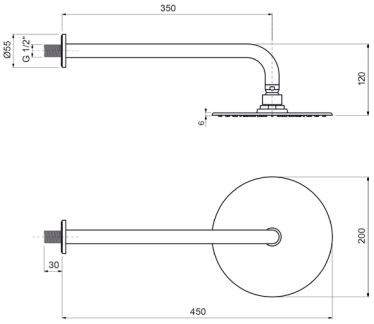

WESB006ROC00

Braccio doccia tondo in **ottone cm.35** con soffione anticalcare monogetto tondo in **ottone Ø250**



CROMO

CODICE	FINITURA
WESB006ROC01	BRONZO LUCIDO
WESB006ROC08	NERO OPACO
WESB006ROC20	BIANCO OPACO
WESB006ROC54	NICKEL SPAZZOLATO N/P
WESB006ROC88	OTTONE SPAZZOLATO

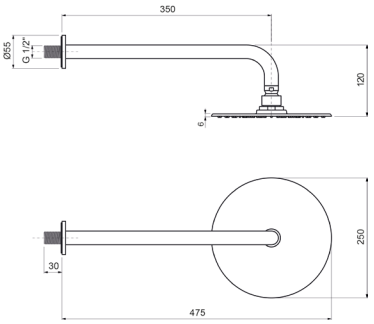

WESB009ROC00

Braccio doccia tondo in **ottone cm.35** con soffione anticalcare monogetto tondo in **ottone Ø300**



CROMO

CODICE	FINITURA
WESB009ROC01	BRONZO LUCIDO
WESB009ROC08	NERO OPACO
WESB009ROC20	BIANCO OPACO
WESB009ROC54	NICKEL SPAZZOLATO N/P
WESB009ROC88	OTTONE SPAZZOLATO

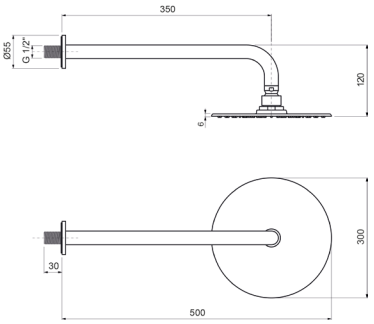

WESB012ROC00

Braccio doccia a soffitto tondo in **ottone cm.20** con soffione anticalcare monogetto tondo **ottone Ø200**



CROMO

CODICE	FINITURA
WESB012ROC01	BRONZO LUCIDO
WESB012ROC08	NERO OPACO
WESB012ROC20	BIANCO OPACO
WESB012ROC54	NICKEL SPAZZOLATO N/P
WESB012ROC88	OTTONE SPAZZOLATO

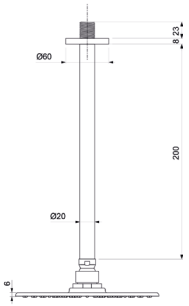

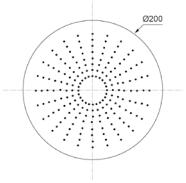

WESB015ROC00

Braccio doccia a soffitto tondo in **ottone cm.20** con soffione anticalcare monogetto tondo **ottone Ø250**



CROMO

CODICE	FINITURA
WESB015ROC01	BRONZO LUCIDO
WESB015ROC08	NERO OPACO
WESB015ROC20	BIANCO OPACO
WESB015ROC54	NICKEL SPAZZOLATO N/P
WESB015ROC88	OTTONE SPAZZOLATO

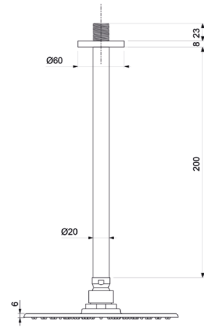

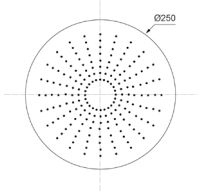

WESB018ROC00

Braccio doccia a soffitto tondo in **ottone cm.20** con soffione anticalcare monogetto tondo **ottone Ø300**



CROMO

CODICE	FINITURA
WESB018ROC01	BRONZO LUCIDO
WESB018ROC08	NERO OPACO
WESB018ROC20	BIANCO OPACO
WESB018ROC54	NICKEL SPAZZOLATO N/P
WESB018ROC88	OTTONE SPAZZOLATO

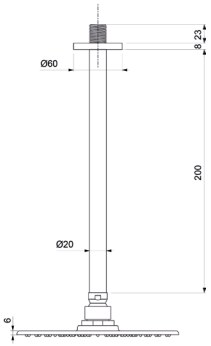

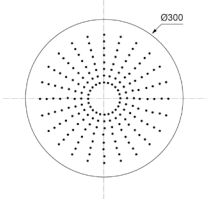

Descrizioni e caratteristiche tecniche non sono impegnative e possono variare senza preavviso

WESD001ROC00

Kit doccia **esterno** con doccia anticalcare monogetto tonda in **ABS**, flessibile cm.150 e supporto tondo



Ricambi



AQ00025V FL00037V CM.150

CROMO

CODICE	FINITURA
WESD001ROC01	BRONZO LUCIDO
WESD001ROC08	NERO OPACO
WESD001ROC20	BIANCO OPACO

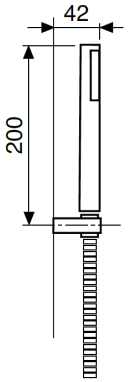

WESD005ROC00

Kit doccia **incasso** con doccia anticalcare monogetto tonda in **ottone**, flessibile cm.150



Ricambi



AQ00025V FL00037V CM.150

CROMO

CODICE	FINITURA
WESD005ROC01	BRONZO LUCIDO
WESD005ROC08	NERO OPACO
WESD005ROC20	BIANCO OPACO
WESD005ROC54	NICKEL SPAZZOLATO N/P
WESD005ROC88	OTTONE SPAZZOLATO

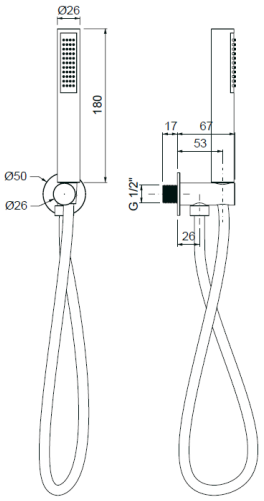

WESD010ROC00

Kit idrogetto **incasso** con vitone di chiusura, doccia a pulsante in ottone



CROMO

CODICE	FINITURA
WESD010ROC01	BRONZO LUCIDO
WESD010ROC08	NERO OPACO
WESD010ROC20	BIANCO OPACO
WESD010ROC54	NICKEL SPAZZOLATO N/P
WESD010ROC88	OTTONE SPAZZOLATO

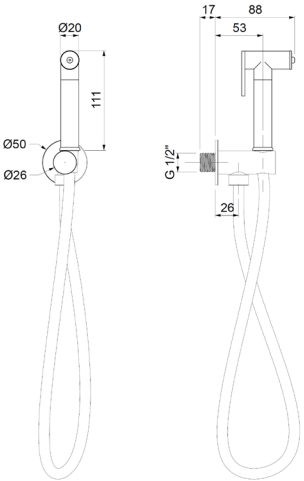

JABO456ROC00

Bocca a parete, attacco 1/2" - **cm.20**

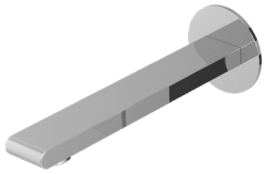

CROMO

CODICE	FINITURA
JABO456ROC01	BRONZO LUCIDO
JABO456ROC08	NERO OPACO
JABO456ROC20	BIANCO OPACO
JABO456ROC54	NICKEL SPAZZOLATO N/P
JABO456ROC88	OTTONE SPAZZOLATO

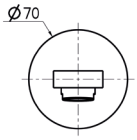

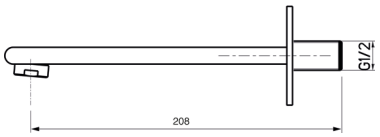

Ricambi



AR00035V
24×1

WEPA506ROC00

Presa acqua ad incasso **in ottone**



CROMO

CODICE	FINITURA
WEPA506ROC01	BRONZO LUCIDO
WEPA506ROC08	NERO OPACO
WEPA506ROC20	BIANCO OPACO
WEPA506ROC54	NICKEL SPAZZOLATO N/P
WEPA506ROC88	OTTONE SPAZZOLATO

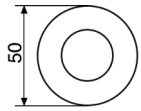

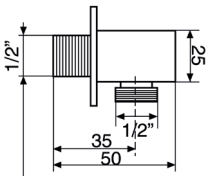

ACPG001ROC00

Piastra per cassetta tipo Geberit



CROMO

CODICE	FINITURA
ACPG001ROC01	BRONZO LUCIDO
ACPG001ROC08	NERO OPACO
ACPG001ROC20	BIANCO OPACO
ACPG001ROC54	NICKEL SPAZZOLATO N/P
ACPG001ROC88	OTTONE SPAZZOLATO

Descrizioni e caratteristiche tecniche non sono impegnative e possono variare senza preavviso

ACSF001ROC00

Sifone **lavabo** minimalista 1”1/4 senza piletta



CROMO

CODICE	FINITURA
ACSF001ROC01	BRONZO LUCIDO
ACSF001ROC08	NERO OPACO
ACSF001ROC20	BIANCO OPACO
ACSF001ROC54	NICKEL SPAZZOLATO N/P
ACSF001ROC88	OTTONE SPAZZOLATO

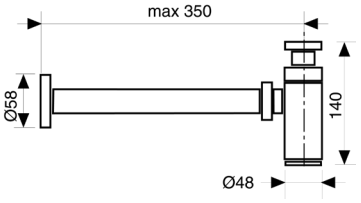

ACSF003ROC00

Sifone **bidet** minimalista 1”1/4 senza piletta



CROMO

CODICE	FINITURA
ACSF003ROC01	BRONZO LUCIDO
ACSF003ROC08	NERO OPACO
ACSF003ROC20	BIANCO OPACO
ACSF003ROC54	NICKEL SPAZZOLATO N/P
ACSF003ROC88	OTTONE SPAZZOLATO

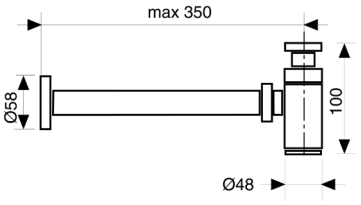

ACRS001ROC00

Rubinetto sottolavabo 1/2” con rosone



CROMO

CODICE	FINITURA
ACRS001ROC01	BRONZO LUCIDO
ACRS001ROC08	NERO OPACO
ACRS001ROC20	BIANCO OPACO
ACRS001ROC54	NICKEL SPAZZOLATO N/P
ACRS001ROC88	OTTONE SPAZZOLATO

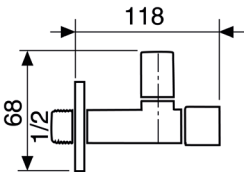

ACPT001ROC00

Piletta click-clack universale 1”1/4 con tappo Ø63



CROMO

CODICE	FINITURA
ACPT001ROC01	BRONZO LUCIDO
ACPT001ROC08	NERO OPACO
ACPT001ROC20	BIANCO OPACO
ACPT001ROC54	NICKEL SPAZZOLATO N/P
ACPT001ROC88	OTTONE SPAZZOLATO

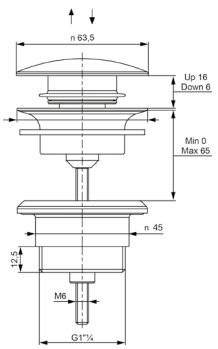

SPRITZ80

Design by Oioli Lab RD





S8LS000ROC00

Monocomando lavabo con scarico automatico 1”1/4



CROMO

CODICE	FINITURA
S8LS000ROC08	NERO OPACO
S8LS000ROC38	GRAFITE
S8LS000ROC40	CROMO SPAZZOLATO
S8LS000ROC54	NICKEL SPAZZOLATO N/P
S8LS000ROC88	OTTONE SPAZZOLATO

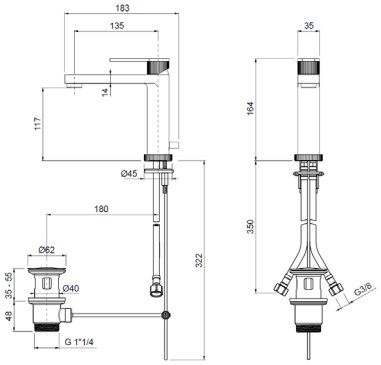

Ricambi

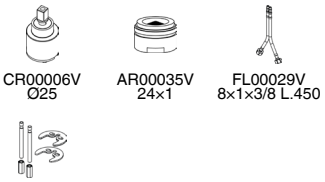

S8LT001ROC00

Monocomando lavabo testa cieca



CROMO

CODICE	FINITURA
S8LT001ROC08	NERO OPACO
S8LT001ROC38	GRAFITE
S8LT001ROC40	CROMO SPAZZOLATO
S8LT001ROC54	NICKEL SPAZZOLATO N/P
S8LT001ROC88	OTTONE SPAZZOLATO

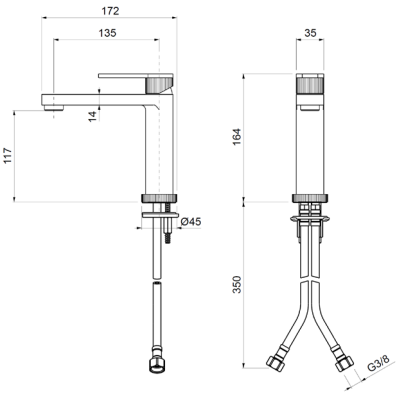

Ricambi

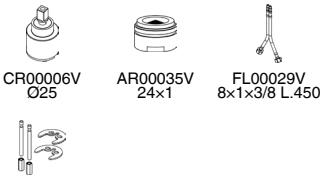

S8LS003ROC00

Monocomando lavabo medio con scarico automatico 1”1/4



CROMO

CODICE	FINITURA
S8LS003ROC08	NERO OPACO
S8LS003ROC38	GRAFITE
S8LS003ROC40	CROMO SPAZZOLATO
S8LS003ROC54	NICKEL SPAZZOLATO N/P
S8LS003ROC88	OTTONE SPAZZOLATO

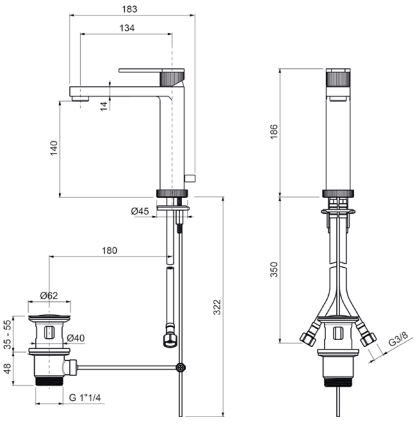

Ricambi

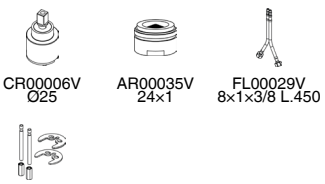

S8LT003ROC00

Monocomando lavabo medio testa cieca



CROMO

CODICE	FINITURA
S8LT003ROC08	NERO OPACO
S8LT003ROC38	GRAFITE
S8LT003ROC40	CROMO SPAZZOLATO
S8LT003ROC54	NICKEL SPAZZOLATO N/P
S8LT003ROC88	OTTONE SPAZZOLATO

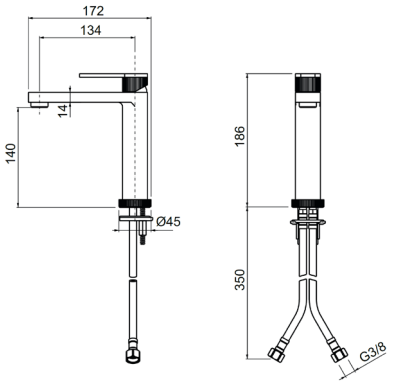

Ricambi

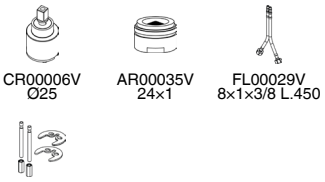

S8LT004ROC00

Monocomando lavabo alto testa cieca



CROMO

CODICE	FINITURA
S8LT004ROC08	NERO OPACO
S8LT004ROC38	GRAFITE
S8LT004ROC40	CROMO SPAZZOLATO
S8LT004ROC54	NICKEL SPAZZOLATO N/P
S8LT004ROC88	OTTONE SPAZZOLATO

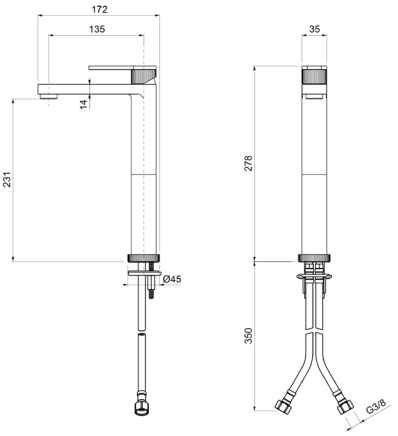

Ricambi

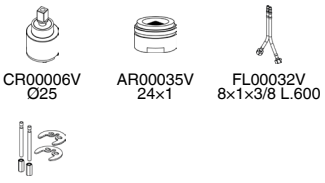

S8BS005ROC00

Monocomando bidet con scarico automatico 1”1/4



CROMO

CODICE	FINITURA
S8BS005ROC08	NERO OPACO
S8BS005ROC38	GRAFITE
S8BS005ROC40	CROMO SPAZZOLATO
S8BS005ROC54	NICKEL SPAZZOLATO N/P
S8BS005ROC88	OTTONE SPAZZOLATO

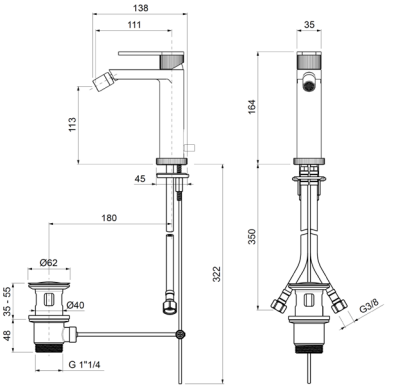

Ricambi

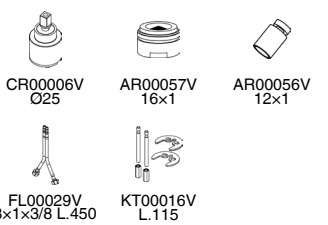

Descrizioni e caratteristiche tecniche non sono impegnative e possono variare senza preavviso

S8BT005ROC00

Monocomando bidet testa cieca



CROMO

CODICE	FINITURA
S8BT005ROC08	NERO OPACO
S8BT005ROC38	GRAFITE
S8BT005ROC40	CROMO SPAZZOLATO
S8BT005ROC54	NICKEL SPAZZOLATO N/P
S8BT005ROC88	OTTONE SPAZZOLATO

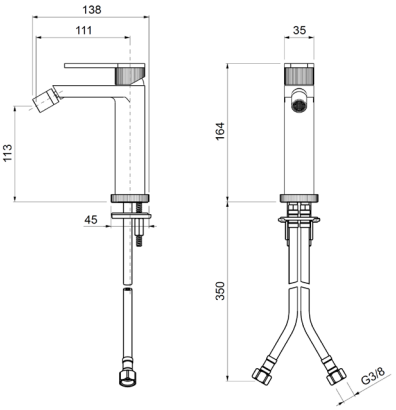

Ricambi

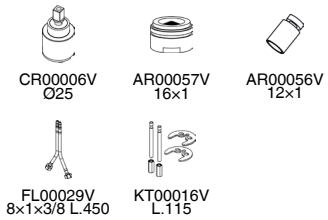

S8EL002ROC00

Parti esterne per monocomando lavabo a parete

CROMO

CODICE	FINITURA
S8EL002ROC08	NERO OPACO
S8EL002ROC38	GRAFITE
S8EL002ROC40	CROMO SPAZZOLATO
S8EL002ROC54	NICKEL SPAZZOLATO N/P
S8EL002ROC88	OTTONE SPAZZOLATO

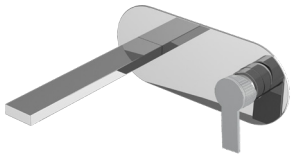

+ OIPILA35000E

Parte incasso



+ OIPILA35001B

Parte incasso

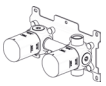

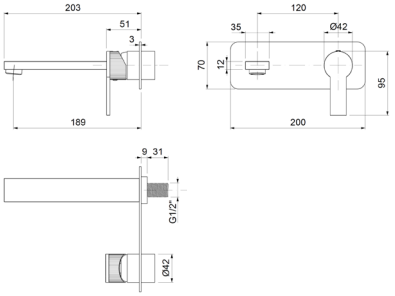

Ricambi



S8EL102ROC00

Parti esterne per monocomando lavabo a parete in 2 parti, piastre tonde

CROMO

CODICE	FINITURA
S8EL102ROC08	NERO OPACO
S8EL102ROC40	GRAFITE
S8EL102ROC54	CROMO SPAZZOLATO
S8EL102ROC88	NICKEL SPAZZOLATO N/P
	OTTONE SPAZZOLATO

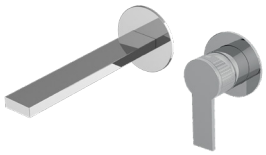

+ OIPILA35000E

Parte incasso



+ OIPILA35001B

Parte incasso

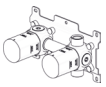

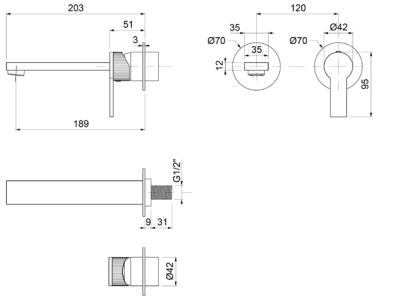

Ricambi



S8EL064ROC00

Parti esterne per batteria lavabo a parete 3 fori



CROMO

CODICE	FINITURA
S8EL064ROC08	NERO OPACO
S8EL064ROC38	GRAFITE
S8EL064ROC40	CROMO SPAZZOLATO
S8EL064ROC54	NICKEL SPAZZOLATO N/P
S8EL064ROC88	OTTONE SPAZZOLATO

Ricambi



VN00002V 8x20 DX | VN00003V 8x20 SX

+ OIPILA20001E

Parte incasso



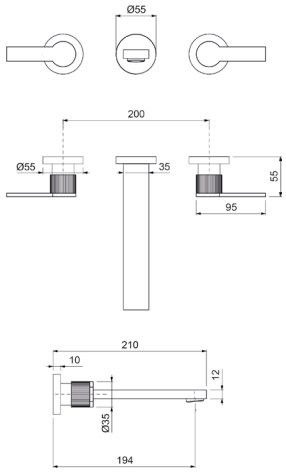

S8EL964ROC00

Parti esterne per batteria lavabo a parete 3 fori

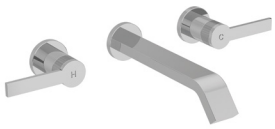

CROMO

CODICE	FINITURA
S8EL964ROC08	NERO OPACO
S8EL964ROC38	GRAFITE
S8EL964ROC40	CROMO SPAZZOLATO
S8EL964ROC54	NICKEL SPAZZOLATO N/P
S8EL964ROC88	OTTONE SPAZZOLATO

Ricambi



VN00002V 8x20 DX | VN00003V 8x20 SX | AR00021V 32x8

+ OIPILA20001E

Parte incasso



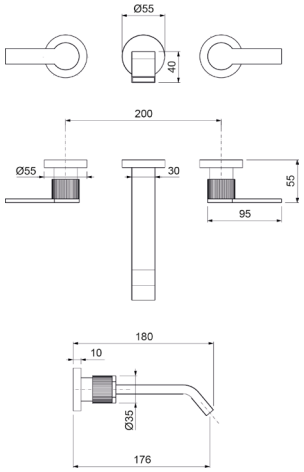

S8LT066ROC00

Batteria lavabo a 3 fori, testa cieca



CROMO

CODICE	FINITURA
S8LT066ROC08	NERO OPACO
S8LT066ROC38	GRAFITE
S8LT066ROC40	CROMO SPAZZOLATO
S8LT066ROC54	NICKEL SPAZZOLATO N/P
S8LT066ROC88	OTTONE SPAZZOLATO

Ricambi



VN00002V 8x20 DX | VN00003V 8x20 SX | AR00021V 32x8

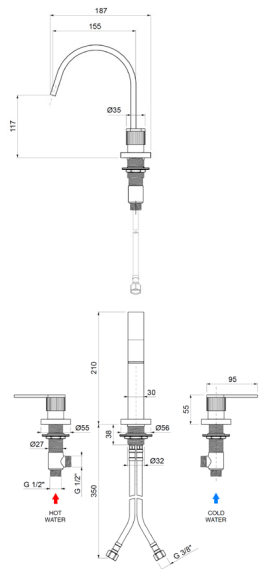

Descrizioni e caratteristiche tecniche non sono impegnative e possono variare senza preavviso

S8LT072ROC00

Monocomando lavabo a 2 fori, testa cieca



CROMO

CODICE	FINITURA
S8LT072ROC08	NERO OPACO
S8LT072ROC38	GRAFITE
S8LT072ROC40	CROMO SPAZZOLATO
S8LT072ROC54	NICKEL SPAZZOLATO N/P
S8LT072ROC88	OTTONE SPAZZOLATO

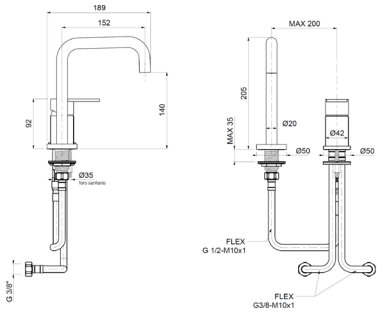

Ricambi

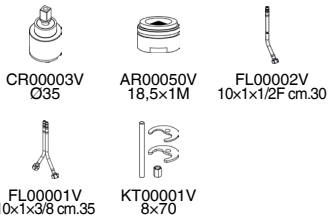

S8LT073ROC00

Monocomando lavabo a 2 fori, testa cieca



CROMO

CODICE	FINITURA
S8LT073ROC08	NERO OPACO
S8LT073ROC38	GRAFITE
S8LT073ROC40	CROMO SPAZZOLATO
S8LT073ROC54	NICKEL SPAZZOLATO N/P
S8LT073ROC88	OTTONE SPAZZOLATO

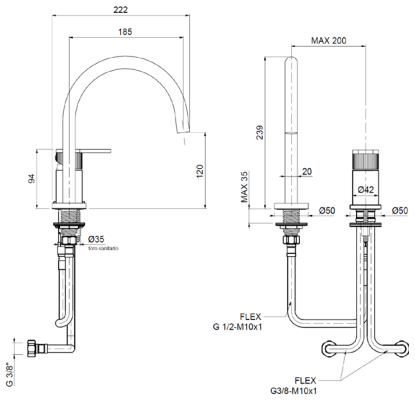

Ricambi

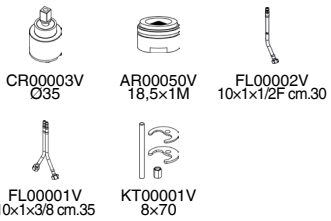

S8BV006ROC00

Monocomando 4 fori per bordo vasca con doccia



CROMO

CODICE	FINITURA
S8BV006ROC08	NERO OPACO
S8BV006ROC38	GRAFITE
S8BV006ROC40	CROMO SPAZZOLATO
S8BV006ROC54	NICKEL SPAZZOLATO N/P
S8BV006ROC88	OTTONE SPAZZOLATO

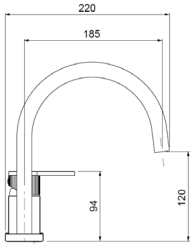

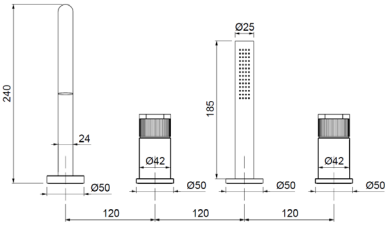

Ricambi

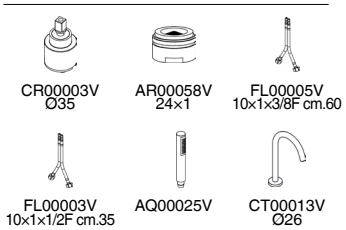

S8VE010ROC00

Monocomando esterno per vasca con kit doccia



CROMO

CODICE	FINITURA
S8VE010ROC08	NERO OPACO
S8VE010ROC38	GRAFITE
S8VE010ROC40	CROMO SPAZZOLATO
S8VE010ROC54	NICKEL SPAZZOLATO N/P
S8VE010ROC88	OTTONE SPAZZOLATO

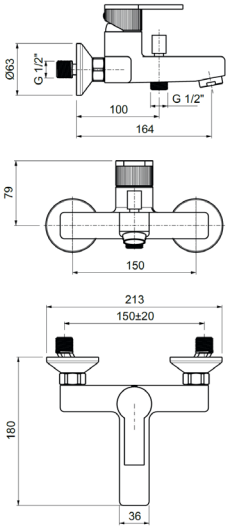

Ricambi



CR00002V Ø35 | AR00060V 28×1 | AQ00025V



FL00037V CM.150

S8DE025ROC00

Monocomando esterno doccia attacco flessibile 1/2”

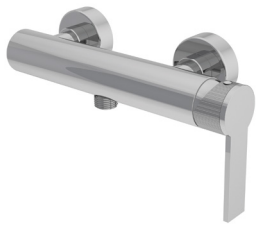

CROMO

CODICE	FINITURA
S8DE025ROC08	NERO OPACO
S8DE025ROC38	GRAFITE
S8DE025ROC40	CROMO SPAZZOLATO
S8DE025ROC54	NICKEL SPAZZOLATO N/P
S8DE025ROC88	OTTONE SPAZZOLATO

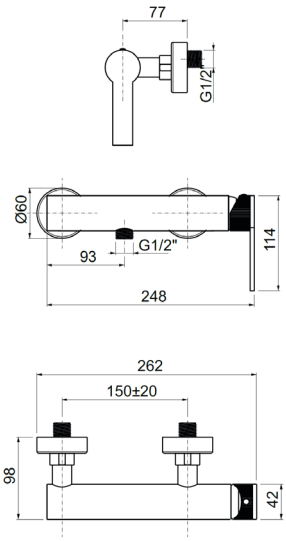

Ricambi



CR00003V Ø35

S8DE026ROC00

Monocomando esterno doccia con attacco **superiore 3/4”**

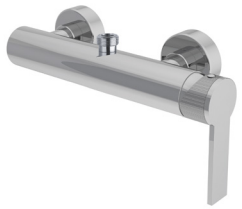

CROMO

CODICE	FINITURA
S8DE026ROC08	NERO OPACO
S8DE026ROC38	GRAFITE
S8DE026ROC40	CROMO SPAZZOLATO
S8DE026ROC54	NICKEL SPAZZOLATO N/P
S8DE026ROC88	OTTONE SPAZZOLATO

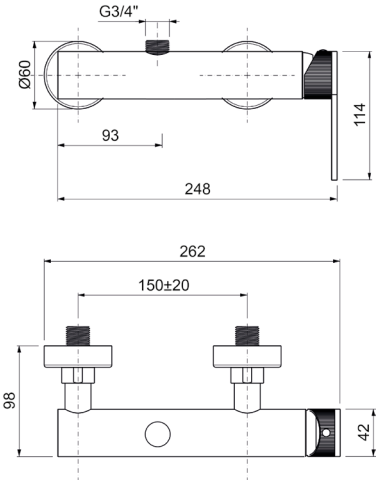

Ricambi



CR00003V Ø35

Descrizioni e caratteristiche tecniche non sono impegnative e possono variare senza preavviso

S8EV009ROC00

Parti esterne per monocomando incasso vasca con doccia



CROMO

CODICE	FINITURA
S8EV009ROC08	NERO OPACO
S8EV009ROC38	GRAFITE
S8EV009ROC40	CROMO SPAZZOLATO
S8EV009ROC54	NICKEL SPAZZOLATO N/P
S8EV009ROC88	OTTONE SPAZZOLATO

+ OIPIVA35002E

Parte incasso

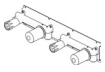

+ OIPIVA35022B

Parte incasso

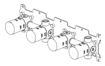

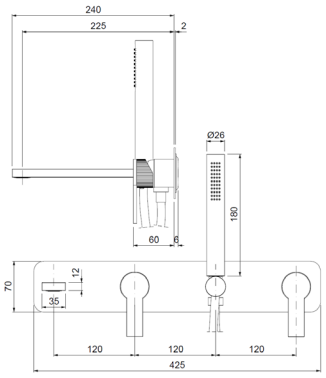

Ricambi



CR00003V Ø35 — AR00035V 24×1 — AQ00025V



FL00037V CM.150

S8EV109ROC00

Parti esterne per monocomando incasso vasca con doccia, piastre tonde



CROMO

CODICE	FINITURA
S8EV109ROC08	NERO OPACO
S8EV109ROC38	GRAFITE
S8EV109ROC40	CROMO SPAZZOLATO
S8EV109ROC54	NICKEL SPAZZOLATO N/P
S8EV109ROC88	OTTONE SPAZZOLATO

+ OIPIVA35002E

Parte incasso

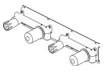

+ OIPIVA35022B

Parte incasso

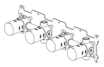

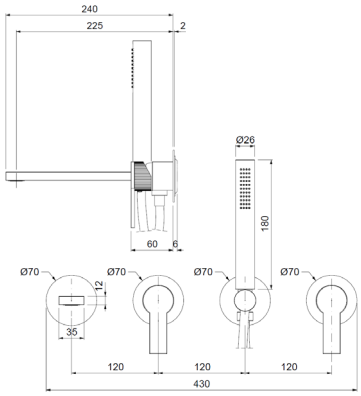

Ricambi



CR00003V Ø35 — AR00035V 24×1 — AQ00025V



FL00037V CM.150

S8EV129ROC00

Parti esterne per monocomando incasso vasca con doccia, senza bocca, piastre tonde



CROMO

CODICE	FINITURA
S8EV129ROC08	NERO OPACO
S8EV129ROC38	GRAFITE
S8EV129ROC40	CROMO SPAZZOLATO
S8EV129ROC54	NICKEL SPAZZOLATO N/P
S8EV129ROC88	OTTONE SPAZZOLATO

+ OIPIVA35006B

Parte incasso



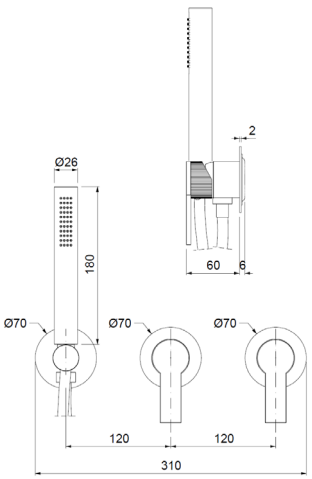

Ricambi

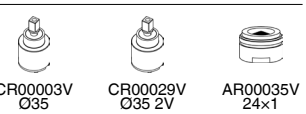

CR00003V Ø35 — CR00029V Ø35 2V — AR00035V 24×1



AQ00025V — FL00037V CM.150

S8ED020ROC00

Parti esterne per monocomando incasso doccia

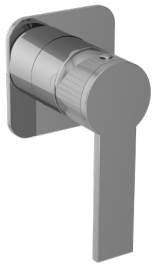

CROMO

CODICE	FINITURA
S8ED020ROC08	NERO OPACO
S8ED020ROC38	GRAFITE
S8ED020ROC40	CROMO SPAZZOLATO
S8ED020ROC54	NICKEL SPAZZOLATO N/P
S8ED020ROC88	OTTONE SPAZZOLATO

+ OIPIDC35001E

Parte incasso



+ OIPIDC35002B

Parte incasso



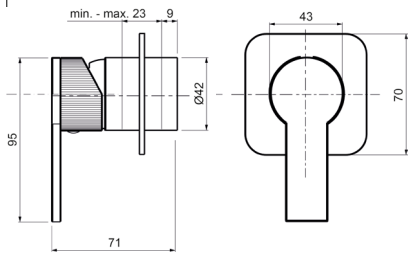

Ricambi



CR00003V Ø35 — LT00012V

S8ED120ROC00

Parti esterne per monocomando incasso doccia, piastra tonda

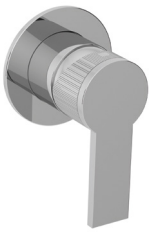

CROMO

CODICE	FINITURA
S8ED120ROC08	NERO OPACO
S8ED120ROC38	GRAFITE
S8ED120ROC40	CROMO SPAZZOLATO
S8ED120ROC54	NICKEL SPAZZOLATO N/P
S8ED120ROC88	OTTONE SPAZZOLATO

+ OIPIDC35001E

Parte incasso



+ OIPIDC35002B

Parte incasso



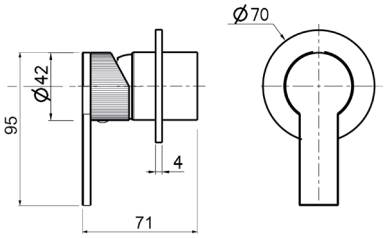

Ricambi



CR00003V Ø35 — BR00242V Ø70

S8ED021ROC00

Parti esterne per monocomando incasso doccia/vasca con deviatore, piastra rettangolare

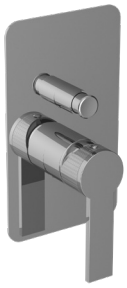

CROMO

CODICE	FINITURA
S8ED021ROC08	NERO OPACO
S8ED021ROC38	GRAFITE
S8ED021ROC40	CROMO SPAZZOLATO
S8ED021ROC54	NICKEL SPAZZOLATO N/P
S8ED021ROC88	OTTONE SPAZZOLATO

+ OIPIVA35005E

Parte incasso

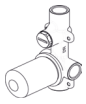

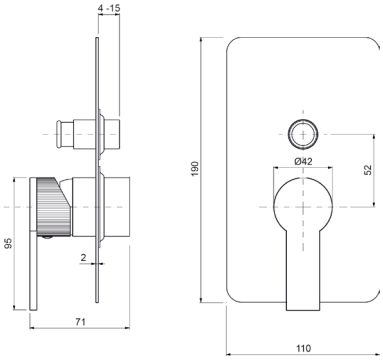

Ricambi



CR00003V Ø35 — AQ00023V

Descrizioni e caratteristiche tecniche non sono impegnative e possono variare senza preavviso

S8ED622ROC00

Parti esterne per monocomando incasso doccia/vasca con deviatore a **2 vie**, interasse mm.100

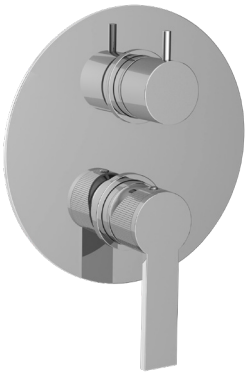

CROMO

CODICE	FINITURA
S8ED622ROC08	NERO OPACO
S8ED622ROC38	GRAFITE
S8ED622ROC40	CROMO SPAZZOLATO
S8ED622ROC54	NICKEL SPAZZOLATO N/P
S8ED622ROC88	OTTONE SPAZZOLATO

+ OIPIVA35008B

Parte incasso



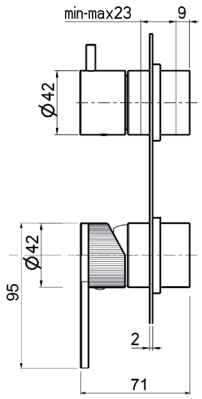

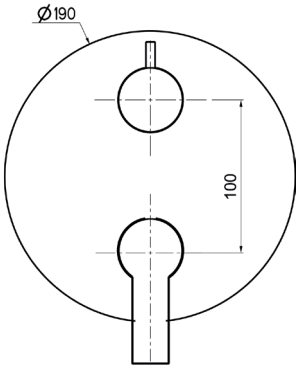

Ricambi


CR00003V Ø35


CR00029V Ø35 2V


LT00029V Ø190

S8ED122ROC00

Parti esterne per monocomando incasso doccia/vasca con deviatore a **2 vie**, piastre tonde, interasse mm.120





CROMO

CODICE	FINITURA
S8ED122ROC08	NERO OPACO
S8ED122ROC38	GRAFITE
S8ED122ROC40	CROMO SPAZZOLATO
S8ED122ROC54	NICKEL SPAZZOLATO N/P
S8ED122ROC88	OTTONE SPAZZOLATO

+ OIPIVA35008B

Parte incasso



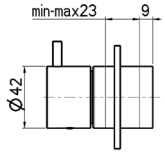

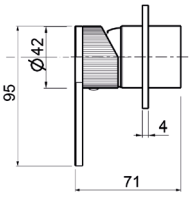

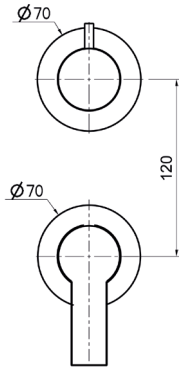

Ricambi


CR00003V Ø35


CR00029V Ø35 2V


BR00242V Ø70

S8ED623ROC00

Parti esterne per monocomando incasso doccia/vasca con deviatore a **3 vie**, interasse mm.100

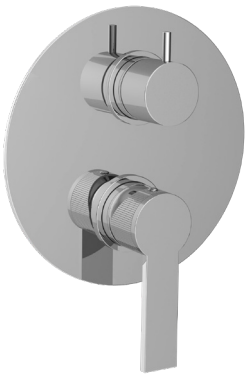

CROMO

CODICE	FINITURA
S8ED623ROC08	NERO OPACO
S8ED623ROC38	GRAFITE
S8ED623ROC40	CROMO SPAZZOLATO
S8ED623ROC54	NICKEL SPAZZOLATO N/P
S8ED623ROC88	OTTONE SPAZZOLATO

+ OIPIVA35012B

Parte incasso



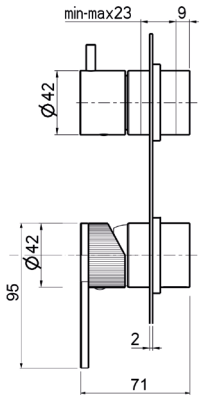

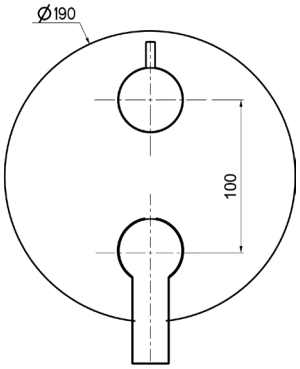

Ricambi


CR00003V
Ø35


CR00022V
Ø35 3V


LT00029V
Ø190

S8ED123ROC00

Parti esterne per monocomando incasso doccia/vasca con deviatore a **3 vie**, piastre tonde, interasse mm.120





CROMO

CODICE	FINITURA
S8ED123ROC08	NERO OPACO
S8ED123ROC38	GRAFITE
S8ED123ROC40	CROMO SPAZZOLATO
S8ED123ROC54	NICKEL SPAZZOLATO N/P
S8ED123ROC88	OTTONE SPAZZOLATO

+ OIPIVA35012B

Parte incasso

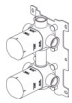

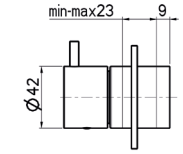

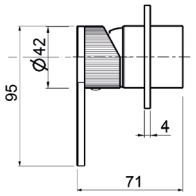

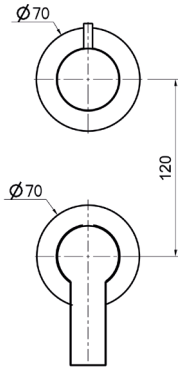

Ricambi


CR00003V
Ø35


CR00022V
Ø35 3V


BR00242V
Ø70

Descrizioni e caratteristiche tecniche non sono impegnative e possono variare senza preavviso

S8BD001ROC00



Kit doccia composto da:
art. S8ED021ROC00 - art. WESB307ROC00 -
art. WESD302ROC00

CROMO

CODICE	FINITURA
S8BD001ROC08	NERO OPACO
S8BD001ROC38	GRAFITE
S8BD001ROC40	CROMO SPAZZOLATO
S8BD001ROC54	NICKEL SPAZZOLATO N/P
S8BD001ROC88	OTTONE SPAZZOLATO

+ OIPIVA35008B

Parte incasso



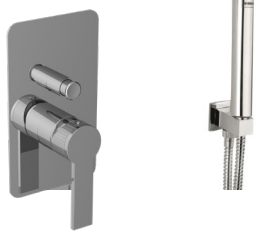

Ricambi


CR00003V Ø35


AQ00023V


AQ00025V


FL00037V CM.150

S8BD002ROC00



Kit doccia composto da:
art. MIET022ROC00 - art. WESB307ROC00 -
art. WESD302ROC00

CROMO

CODICE	FINITURA
S8BD002ROC08	NERO OPACO
S8BD002ROC38	GRAFITE
S8BD002ROC40	CROMO SPAZZOLATO
S8BD002ROC54	NICKEL SPAZZOLATO N/P
S8BD002ROC88	OTTONE SPAZZOLATO

+ OIT225-2V

Parte incasso





Ricambi


CR00032V


CR00033V DEVIATORE


AQ00025V


FL00037V CM.150

WESL605ROC00

Saliscendi Ø20 H.90 con doccia anticalcare monogetto in ABS Vanity e flessibile conico cm.150



CROMO

CODICE	FINITURA
WESL605ROC08	NERO OPACO
WESL605ROC54	NICKEL SPAZZOLATO N/P

Ricambi



AQ00025V — FL00037V CM.150

Nelle versioni colorate viene inserita la doccia anticalcare monogetto tonda

S8CD029ROC00

Monocomando esterno **doccia** con colonna doccia in ottone telescopica e orientabile, centrale scorrevole in ottone, soffione quadrato **200×200**, doccia anticalcare monogetto tonda e flessibile cm.150



CROMO

CODICE	FINITURA
S8CD029ROC08	NERO OPACO
S8CD029ROC38	GRAFITE
S8CD029ROC40	CROMO SPAZZOLATO
S8CD029ROC54	NICKEL SPAZZOLATO N/P
S8CD029ROC88	OTTONE SPAZZOLATO

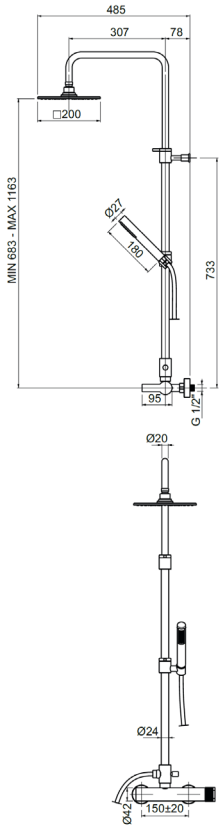

Ricambi

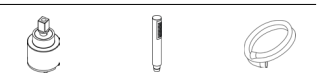

CR00003V Ø35 — AQ00025V — FL00037V CM.150

Descrizioni e caratteristiche tecniche non sono impegnative e possono variare senza preavviso

SPRITZ

Design by Oioli Lab RD



SZLS000ROC00

Monocomando lavabo con scarico automatico 1”1/4,
LEVA LISCIA



CROMO

CODICE	FINITURA
SZLS000ROC08	NERO OPACO
SZLS000ROC38	GRAFITE
SZLS000ROC40	CROMO SPAZZOLATO
SZLS000ROC54	NICKEL SPAZZOLATO N/P
SZLS000ROC88	OTTONE SPAZZOLATO

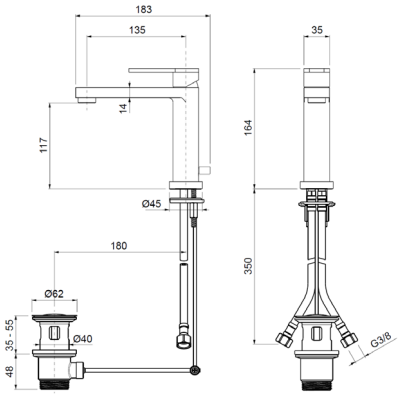

Ricambi

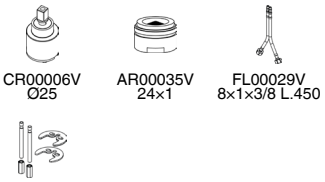

SZLT001ROC00

Monocomando lavabo testa cieca, **LEVA LISCIA**



CROMO

CODICE	FINITURA
SZLT001ROC08	NERO OPACO
SZLT001ROC38	GRAFITE
SZLT001ROC40	CROMO SPAZZOLATO
SZLT001ROC54	NICKEL SPAZZOLATO N/P
SZLT001ROC88	OTTONE SPAZZOLATO

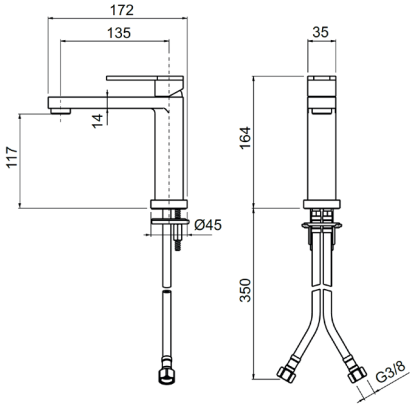

Ricambi

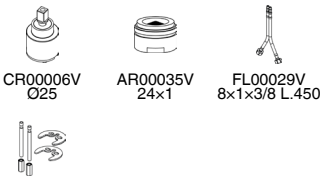

SZLS003ROC00

Monocomando lavabo medio con scarico automatico 1”1/4
LEVA LISCIA



CROMO

CODICE	FINITURA
SZLS003ROC08	NERO OPACO
SZLS003ROC38	GRAFITE
SZLS003ROC40	CROMO SPAZZOLATO
SZLS003ROC54	NICKEL SPAZZOLATO N/P
SZLS003ROC88	OTTONE SPAZZOLATO

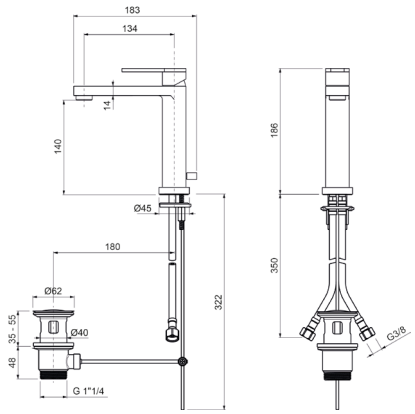

Ricambi

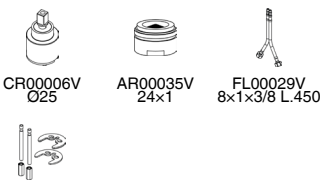

SZLT003ROC00

Monocomando lavabo medio testa cieca **LEVA LISCIA**



CROMO

CODICE	FINITURA
SZLT003ROC08	NERO OPACO
SZLT003ROC38	GRAFITE
SZLT003ROC40	CROMO SPAZZOLATO
SZLT003ROC54	NICKEL SPAZZOLATO N/P
SZLT003ROC88	OTTONE SPAZZOLATO

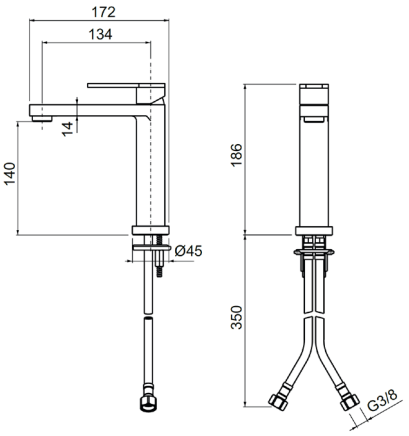

Ricambi

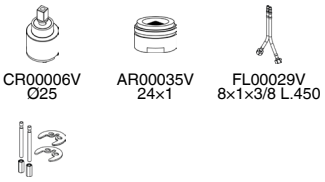

SZLT004ROC00

Monocomando lavabo alto testa cieca **LEVA LISCIA**



CROMO

CODICE	FINITURA
SZLT004ROC08	NERO OPACO
SZLT004ROC38	GRAFITE
SZLT004ROC40	CROMO SPAZZOLATO
SZLT004ROC54	NICKEL SPAZZOLATO N/P
SZLT004ROC88	OTTONE SPAZZOLATO

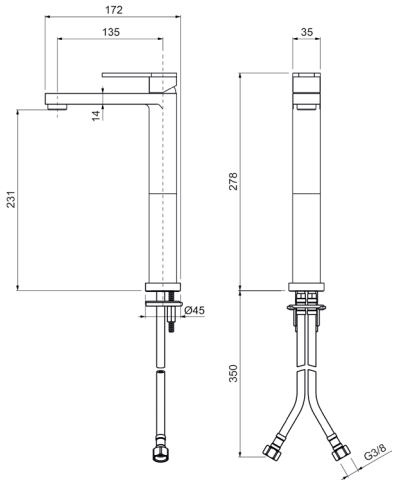

Ricambi

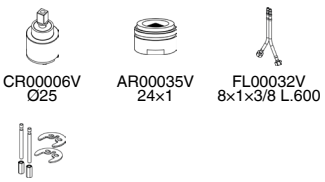

SZBS005ROC00

Monocomando bidet con scarico automatico 1”1/4
LEVA LISCIA



CROMO

CODICE	FINITURA
SZBS005ROC08	NERO OPACO
SZBS005ROC38	GRAFITE
SZBS005ROC40	CROMO SPAZZOLATO
SZBS005ROC54	NICKEL SPAZZOLATO N/P
SZBS005ROC88	OTTONE SPAZZOLATO

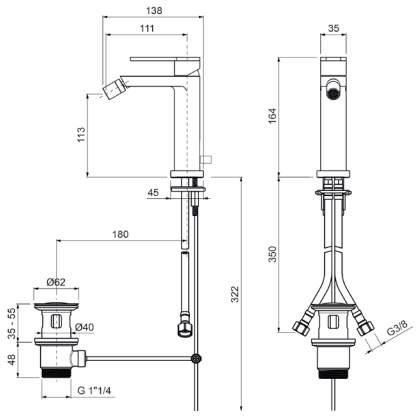

Ricambi

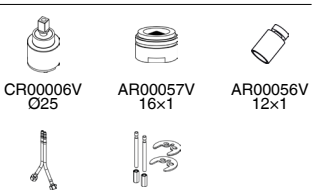

Descrizioni e caratteristiche tecniche non sono impegnative e possono variare senza preavviso

SZBT005ROC00

Monocomando bidet testa cieca **LEVA LISCIA**



CROMO

CODICE	FINITURA
SZBT005ROC08	NERO OPACO
SZBT005ROC38	GRAFITE
SZBT005ROC40	CROMO SPAZZOLATO
SZBT005ROC54	NICKEL SPAZZOLATO N/P
SZBT005ROC88	OTTONE SPAZZOLATO

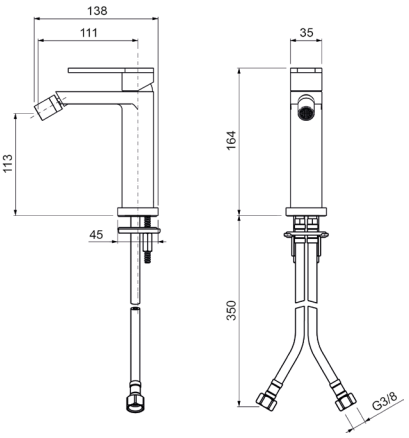

Ricambi

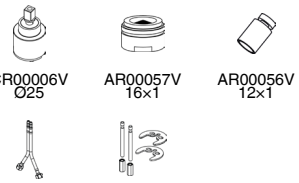

SZLT072ROC00

Monocomando lavabo a 2 fori, testa cieca **LEVA LISCIA**



CROMO

CODICE	FINITURA
SZLT072ROC08	NERO OPACO
SZLT072ROC38	GRAFITE
SZLT072ROC40	CROMO SPAZZOLATO
SZLT072ROC54	NICKEL SPAZZOLATO N/P
SZLT072ROC88	OTTONE SPAZZOLATO

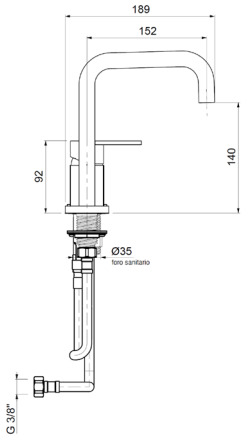

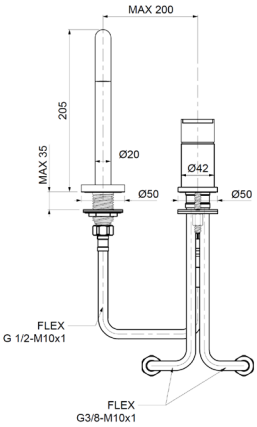

Ricambi

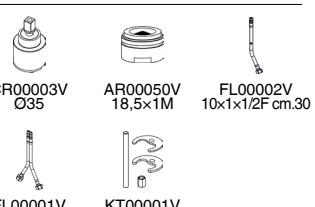

SZLT073ROC00

Monocomando lavabo a 2 fori, testa cieca **LEVA LISCIA**



CROMO

CODICE	FINITURA
SZLT073ROC08	NERO OPACO
SZLT073ROC38	GRAFITE
SZLT073ROC40	CROMO SPAZZOLATO
SZLT073ROC54	NICKEL SPAZZOLATO N/P
SZLT073ROC88	OTTONE SPAZZOLATO

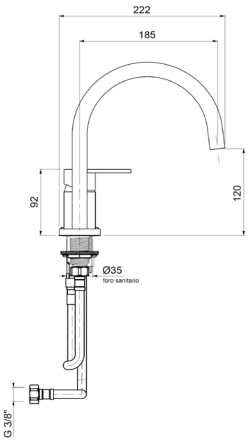

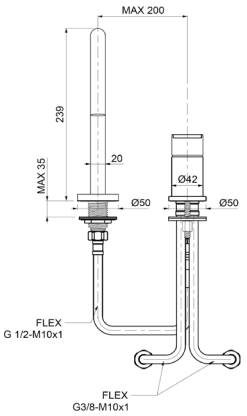

Ricambi


CR00003V
Ø35


AR00050V
18,5×1M


FL00002V
10×1×1/2F cm.30


FL00001V
10×1×3/8 cm.35


KT00001V
8×70

SZBV006ROC00

Batteria lavabo a 4 fori, testa cieca **LEVA LISCIA**



CROMO

CODICE	FINITURA
SZBV006ROC08	NERO OPACO
SZBV006ROC38	GRAFITE
SZBV006ROC40	CROMO SPAZZOLATO
SZBV006ROC54	NICKEL SPAZZOLATO N/P
SZBV006ROC88	OTTONE SPAZZOLATO

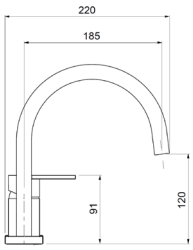

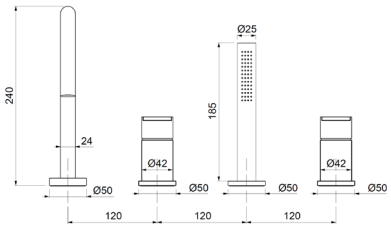

Ricambi


CR00003V
Ø35


AR00058V
24×1


FL00005V
10×1×3/8F cm.60


FL00003V
10×1×1/2F cm.35


AQ00025V


CT00013V
Ø26

Descrizioni e caratteristiche tecniche non sono impegnative e possono variare senza preavviso

SZVE010ROC00

Monocomando esterno per vasca con kit doccia **LEVA LISCIA**



CROMO

CODICE	FINITURA
SZVE010ROC08	NERO OPACO
SZVE010ROC38	GRAFITE
SZVE010ROC40	CROMO SPAZZOLATO
SZVE010ROC54	NICKEL SPAZZOLATO N/P
SZVE010ROC88	OTTONE SPAZZOLATO

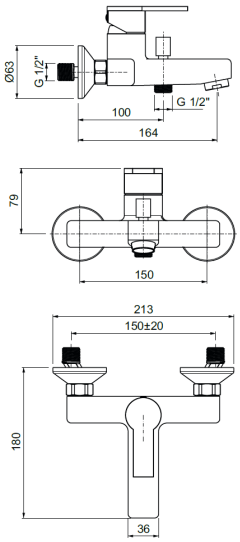

Ricambi



CR00002V Ø35 — AR00060V 28×1 — AQ00025V



FL00037V CM.150

SZDE025ROC00

Monocomando esterno doccia attacco flessibile 1/2”
LEVA LISCIA

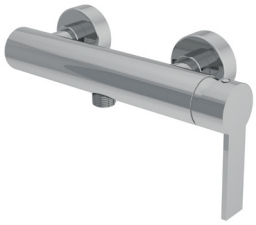

CROMO

CODICE	FINITURA
SZDE025ROC08	NERO OPACO
SZDE025ROC38	GRAFITE
SZDE025ROC40	CROMO SPAZZOLATO
SZDE025ROC54	NICKEL SPAZZOLATO N/P
SZDE025ROC88	OTTONE SPAZZOLATO

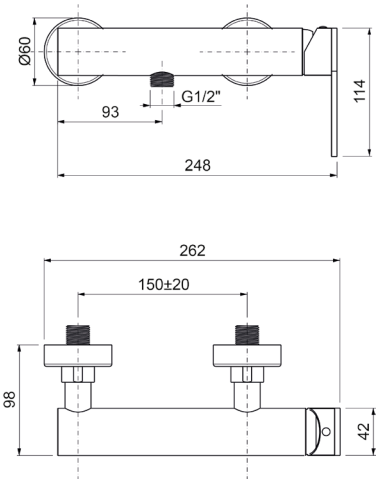

Ricambi



CR00003V Ø35

SZDE026ROC00

Monocomando esterno doccia con attacco **superiore 3/4”**
LEVA LISCIA

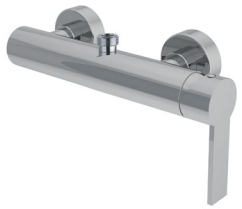

CROMO

CODICE	FINITURA
SZDE026ROC08	NERO OPACO
SZDE026ROC38	GRAFITE
SZDE026ROC40	CROMO SPAZZOLATO
SZDE026ROC54	NICKEL SPAZZOLATO N/P
SZDE026ROC88	OTTONE SPAZZOLATO

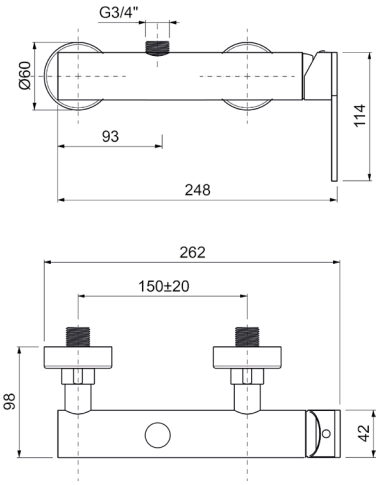

Ricambi



CR00003V Ø35

SZEV009ROC00

Parti esterne per monocomando incasso vasca con doccia **LEVA LISCIA**



CROMO

CODICE	FINITURA
SZEV009ROC08	NERO OPACO
SZEV009ROC38	GRAFITE
SZEV009ROC40	CROMO SPAZZOLATO
SZEV009ROC54	NICKEL SPAZZOLATO N/P
SZEV009ROC88	OTTONE SPAZZOLATO

+ OIPIVA35002E

Parte incasso

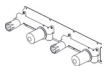

+ OIPIVA35022B

Parte incasso

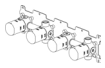

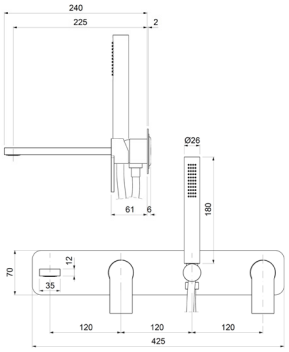

Ricambi

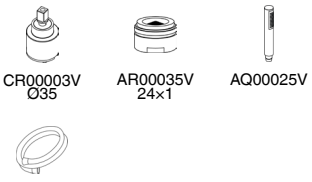

CR00003V Ø35 — AR00035V 24×1 — AQ00025V

FL00037V CM.150

SZEV109ROC00

Parti esterne per monocomando incasso vasca con doccia, piastre tonde **LEVA LISCIA**



CROMO

CODICE	FINITURA
SZEV109ROC08	NERO OPACO
SZEV109ROC38	GRAFITE
SZEV109ROC40	CROMO SPAZZOLATO
SZEV109ROC54	NICKEL SPAZZOLATO N/P
SZEV109ROC88	OTTONE SPAZZOLATO

+ OIPIVA35002E

Parte incasso

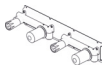

+ OIPIVA35022B

Parte incasso

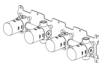

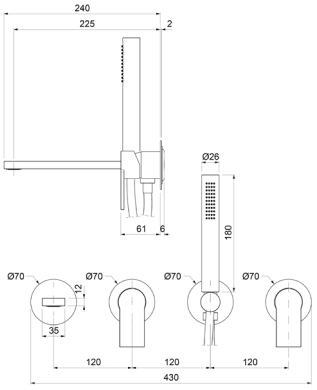

Ricambi

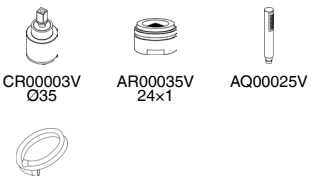

CR00003V Ø35 — AR00035V 24×1 — AQ00025V

FL00037V CM.150

SZEV129ROC00

Parti esterne per monocomando incasso vasca con doccia, senza bocca, piastre tonde, **LEVA LISCIA**



CROMO

CODICE	FINITURA
SZEV129ROC08	NERO OPACO
SZEV129ROC38	GRAFITE
SZEV129ROC40	CROMO SPAZZOLATO
SZEV129ROC54	NICKEL SPAZZOLATO N/P
SZEV129ROC88	OTTONE SPAZZOLATO

+ OIPIVA35006B

Parte incasso

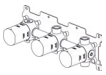

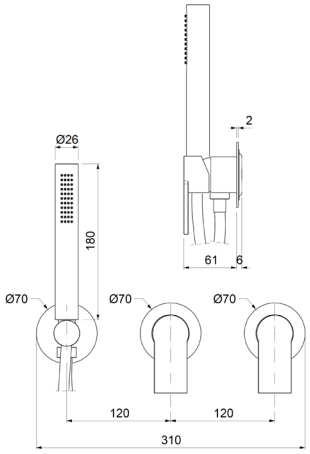

Ricambi

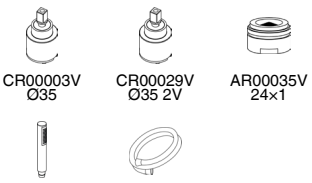

CR00003V Ø35 — CR00029V Ø35 2V — AR00035V 24×1

AQ00025V — FL00037V CM.150

Descrizioni e caratteristiche tecniche non sono impegnative e possono variare senza preavviso

SZED020ROC00

Parti esterne per monocomando incasso doccia **LEVA LISCIA**

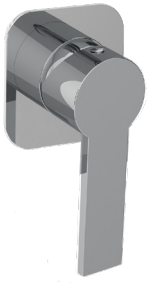

CROMO

CODICE	FINITURA
SZED020ROC08	NERO OPACO
SZED020ROC38	GRAFITE
SZED020ROC40	CROMO SPAZZOLATO
SZED020ROC54	NICKEL SPAZZOLATO N/P
SZED020ROC88	OTTONE SPAZZOLATO

+ OIPIDC35001E

Parte incasso



+ OIPIDC35002B

Parte incasso



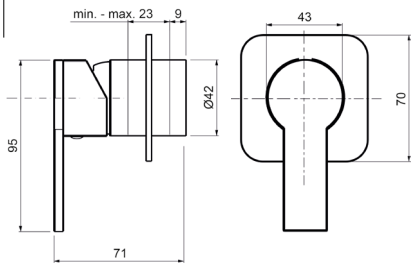

Ricambi

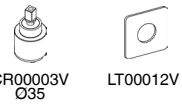

CR00003V Ø35 — LT00012V

SZED120ROC00

Parti esterne per monocomando incasso doccia, piastra tonda **LEVA LISCIA**



CROMO

CODICE	FINITURA
SZED120ROC08	NERO OPACO
SZED120ROC38	GRAFITE
SZED120ROC40	CROMO SPAZZOLATO
SZED120ROC54	NICKEL SPAZZOLATO N/P
SZED120ROC88	OTTONE SPAZZOLATO

+ OIPIDC35001E

Parte incasso



+ OIPIDC35002B

Parte incasso



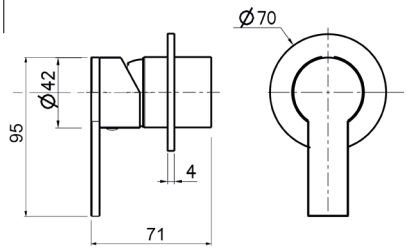

Ricambi



CR00003V Ø35 — BR00242V Ø70

SZED021ROC00

Parti esterne per monocomando incasso doccia/vasca con deviatore, piastra rettangolare, **LEVA LISCIA**

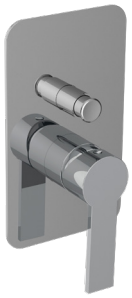

CROMO

CODICE	FINITURA
SZED021ROC08	NERO OPACO
SZED021ROC38	GRAFITE
SZED021ROC40	CROMO SPAZZOLATO
SZED021ROC54	NICKEL SPAZZOLATO N/P
SZED021ROC88	OTTONE SPAZZOLATO

+ OIPIVA35005E

Parte incasso



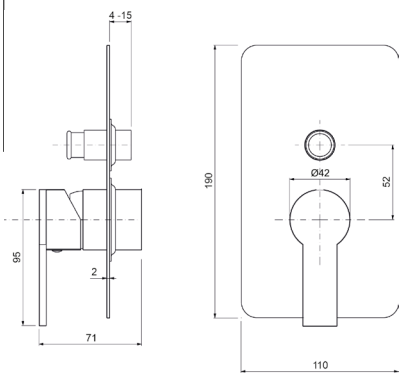

Ricambi

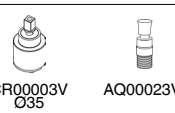

CR00003V Ø35 — AQ00023V

TMET020ROC00

Parti esterne per monocomando incasso doccia **termostatico 1 via**



CROMO

CODICE	FINITURA
TMET020ROC08	NERO OPACO
TMET020ROC38	GRAFITE
TMET020ROC40	CROMO SPAZZOLATO
TMET020ROC54	NICKEL SPAZZOLATO N/P
TMET020ROC88	OTTONE SPAZZOLATO

Ricambi


CR00032V


LT00041V

+ OIPITD20020B

Parte incasso



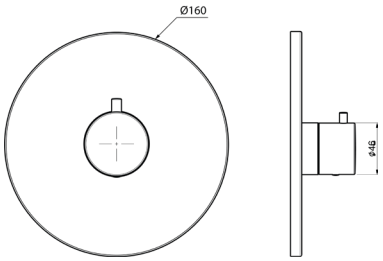

TMET022ROC00

Parti esterne per monocomando incasso doccia/vasca **termostatico** con deviatore a **2 vie**



CROMO

CODICE	FINITURA
TMET022ROC08	NERO OPACO
TMET022ROC38	GRAFITE
TMET022ROC40	CROMO SPAZZOLATO
TMET022ROC54	NICKEL SPAZZOLATO N/P
TMET022ROC88	OTTONE SPAZZOLATO

Ricambi


CR00032V


CR00033V
DEVIATORE


LT00042V

+ OIPITD20022B

Parte incasso



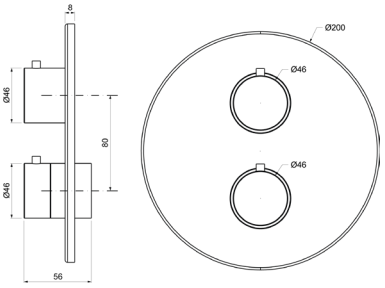

TMET023ROC00

Parti esterne per monocomando incasso doccia/vasca **termostatico** con deviatore a **3 vie**



CROMO

CODICE	FINITURA
TMET023ROC08	NERO OPACO
TMET023ROC38	GRAFITE
TMET023ROC40	CROMO SPAZZOLATO
TMET023ROC54	NICKEL SPAZZOLATO N/P
TMET023ROC88	OTTONE SPAZZOLATO

Ricambi


CR00032V


CR00034V
DEV. C/STOP


LT00042V

+ OITD20023B

Parte incasso



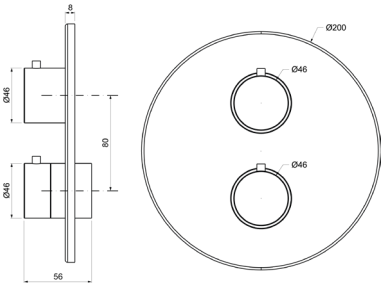

Descrizioni e caratteristiche tecniche non sono impegnative e possono variare senza preavviso

MIER385ROC00

Parti esterne per rubinetto ad incasso da 1/2”

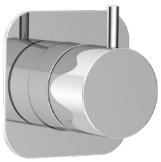

CROMO

CODICE	FINITURA
MIER385ROC08	NERO OPACO
MIER385ROC38	GRAFITE
MIER385ROC40	CROMO SPAZZOLATO
MIER385ROC54	NICKEL SPAZZOLATO N/P
MIER385ROC88	OTTONE SPAZZOLATO

+ OIPIRA20001E

Parte incasso



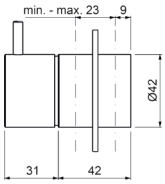

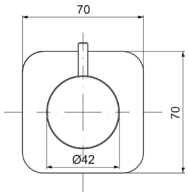

Ricambi



VN00002V
8x20 DX



LT00012V

MIED387ROC00

Parti esterne per deviatore ceramico a **1 entrata e 2 uscite**

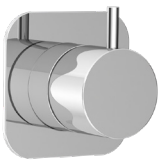

CROMO

CODICE	FINITURA
MIED387ROC08	NERO OPACO
MIED387ROC38	GRAFITE
MIED387ROC40	CROMO SPAZZOLATO
MIED387ROC54	NICKEL SPAZZOLATO N/P
MIED387ROC88	OTTONE SPAZZOLATO

+ OIPIDD20001E

Parte incasso

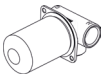

+ OIPIDD35001B

Parte incasso



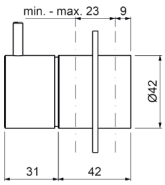

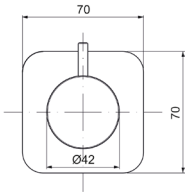

Ricambi



CR00029V
Ø35 2V



LT00012V

MIED388ROC00

Parti esterne per deviatore ceramico a **1 entrata e 2 uscite**

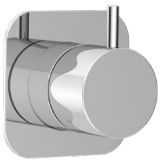

CROMO

CODICE	FINITURA
MIED388ROC08	NERO OPACO
MIED388ROC38	GRAFITE
MIED388ROC40	CROMO SPAZZOLATO
MIED388ROC54	NICKEL SPAZZOLATO N/P
MIED388ROC88	OTTONE SPAZZOLATO

+ OIPIDD35003B

Parte incasso



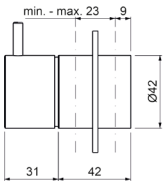

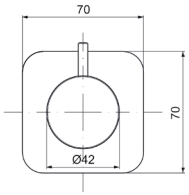

Ricambi



CR00022V
Ø35 3V



LT00012V

MIER085ROC00

Parti esterne per rubinetto ad incasso da 1/2", piastra tonda

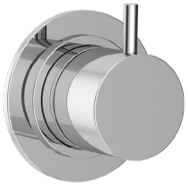

CROMO

CODICE	FINITURA
MIER085ROC08	NERO OPACO
MIER085ROC38	GRAFITE
MIER085ROC40	CROMO SPAZZOLATO
MIER085ROC54	NICKEL SPAZZOLATO N/P
MIER085ROC88	OTTONE SPAZZOLATO

+ OIPIRA20001E

Parte incasso



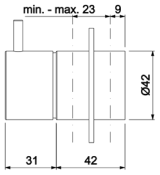

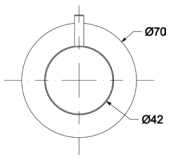

Ricambi



VN00002V
8x20 DX



BR00242V
Ø70

MIED087ROC00

Parti esterne per deviatore ceramico a **1 entrata e 2 uscite,** piastra tonda

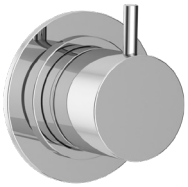

CROMO

CODICE	FINITURA
MIED087ROC08	NERO OPACO
MIED087ROC38	GRAFITE
MIED087ROC40	CROMO SPAZZOLATO
MIED087ROC54	NICKEL SPAZZOLATO N/P
MIED087ROC88	OTTONE SPAZZOLATO

+ OIPIDD20001E

Parte incasso

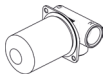

+ OIPIDD35001B

Parte incasso



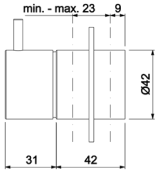

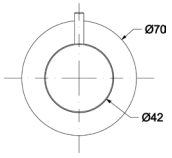

Ricambi



CR00029V
Ø35 2V



BR00242V
Ø70

MIED088ROC00

Parti esterne per deviatore ceramico a **1 entrata e 3 uscite,** piastra tonda

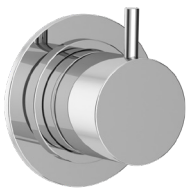

CROMO

CODICE	FINITURA
MIED088ROC08	NERO OPACO
MIED088ROC38	GRAFITE
MIED088ROC40	CROMO SPAZZOLATO
MIED088ROC54	NICKEL SPAZZOLATO N/P
MIED088ROC88	OTTONE SPAZZOLATO

+ OIPIDD35003B

Parte incasso



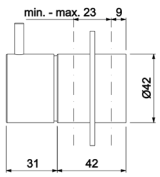

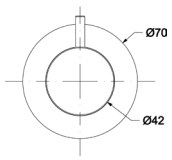

Ricambi



CR00022V
Ø35 3V



BR00242V
Ø70

Descrizioni e caratteristiche tecniche non sono impegnative e possono variare senza preavviso

WESB307ROC00

Braccio doccia in **ottone cm.35** con soffione anticalcare monogetto quadrato **inox 250×250**



CROMO

CODICE	FINITURA
WESB307ROC08	NERO OPACO
WESB307ROC38	GRAFITE
WESB307ROC40	CROMO SPAZZOLATO
WESB307ROC54	NICKEL SPAZZOLATO N/P
WESB307ROC88	OTTONE SPAZZOLATO

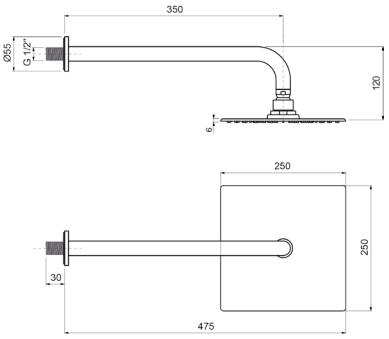

WESB317ROC00

Braccio doccia a soffitto in **ottone cm.20** con soffione anticalcare monogetto quadrato **inox 250×250**



CROMO

CODICE	FINITURA
WESB317ROC08	NERO OPACO
WESB317ROC38	GRAFITE
WESB317ROC40	CROMO SPAZZOLATO
WESB317ROC54	NICKEL SPAZZOLATO N/P
WESB317ROC88	OTTONE SPAZZOLATO

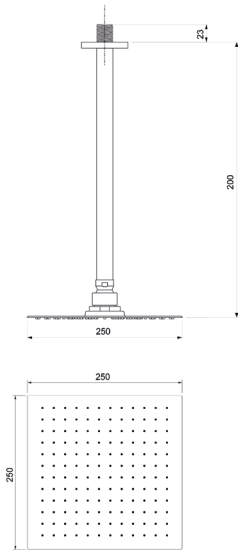

WESI104ROC00

Soffione laterale a parete quadrato ad **incasso 125×125**



CROMO

CODICE	FINITURA
WESI104ROC08	NERO OPACO
WESI104ROC38	GRAFITE
WESI104ROC40	CROMO SPAZZOLATO
WESI104ROC54	NICKEL SPAZZOLATO N/P
WESI104ROC88	OTTONE SPAZZOLATO

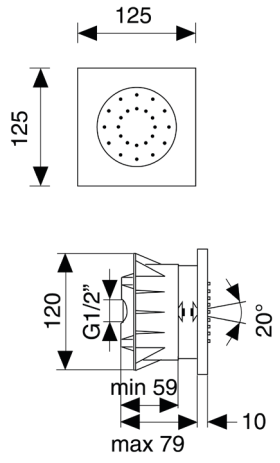

WESE104ROC00

Soffione anticalcare monogetto quadrato **inox 200×200**



CROMO

CODICE	FINITURA
WESE104ROC08	NERO OPACO
WESE104ROC38	GRAFITE
WESE104ROC40	CROMO SPAZZOLATO
WESE104ROC54	NICKEL SPAZZOLATO N/P
WESE104ROC88	OTTONE SPAZZOLATO

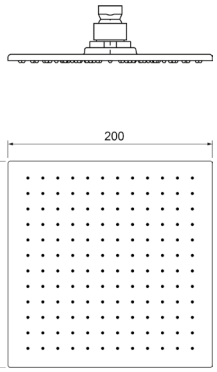

WESE105ROC00

Soffione anticalcare monogetto quadrato **inox 250×250**



CROMO

CODICE	FINITURA
WESE105ROC08	NERO OPACO
WESE105ROC38	GRAFITE
WESE105ROC40	CROMO SPAZZOLATO
WESE105ROC54	NICKEL SPAZZOLATO N/P
WESE105ROC88	OTTONE SPAZZOLATO

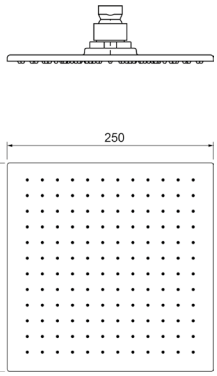

WESE106ROC00

Soffione anticalcare monogetto quadrato **inox 300×300**



CROMO

CODICE	FINITURA
WESE106ROC08	NERO OPACO
WESE106ROC38	GRAFITE
WESE106ROC40	CROMO SPAZZOLATO
WESE106ROC54	NICKEL SPAZZOLATO N/P
WESE106ROC88	OTTONE SPAZZOLATO

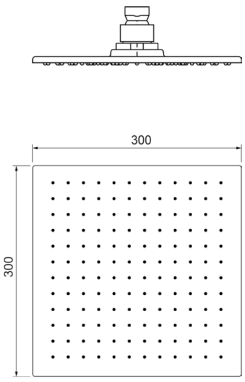

WESE107ROC00

Soffione anticalcare monogetto quadrato **inox 400×400**



CROMO

CODICE	FINITURA
WESE107ROC08	NERO OPACO

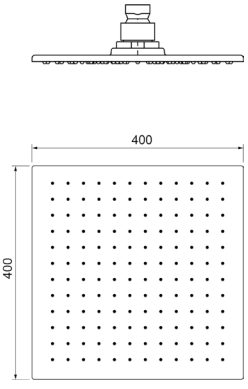

Descrizioni e caratteristiche tecniche non sono impegnative e possono variare senza preavviso

WEBR103ROC00

Braccio doccia quadrato in **ottone cm.35** con rosone



CROMO

CODICE	FINITURA
WEBR103ROC08	NERO OPACO
WEBR103ROC38	GRAFITE
WEBR103ROC40	CROMO SPAZZOLATO
WEBR103ROC54	NICKEL SPAZZOLATO N/P
WEBR103ROC88	OTTONE SPAZZOLATO

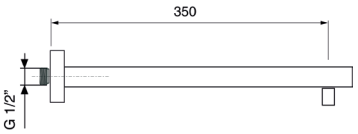

WEBR104ROC00

Braccio doccia quadrato in **ottone cm.40** con rosone



CROMO

CODICE	FINITURA
WEBR104ROC08	NERO OPACO
WEBR104ROC38	GRAFITE
WEBR104ROC40	CROMO SPAZZOLATO
WEBR104ROC54	NICKEL SPAZZOLATO N/P
WEBR104ROC88	OTTONE SPAZZOLATO

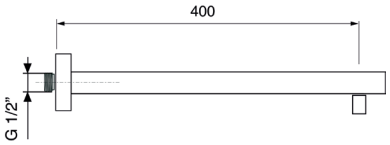

WEBR002ROC00

Braccio doccia tondo in **ottone cm.35** con rosone



CROMO

CODICE	FINITURA
WEBR002ROC08	NERO OPACO
WEBR002ROC38	GRAFITE
WEBR002ROC40	CROMO SPAZZOLATO
WEBR002ROC54	NICKEL SPAZZOLATO N/P
WEBR002ROC88	OTTONE SPAZZOLATO

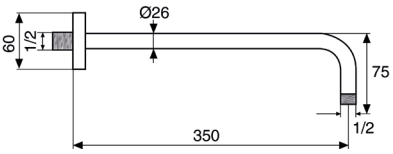

WEBR003ROC00

Braccio doccia tondo in **ottone cm.40** con rosone



CROMO

CODICE	FINITURA
WEBR003ROC08	NERO OPACO
WEBR003ROC38	GRAFITE
WEBR003ROC40	CROMO SPAZZOLATO
WEBR003ROC54	NICKEL SPAZZOLATO N/P
WEBR003ROC88	OTTONE SPAZZOLATO

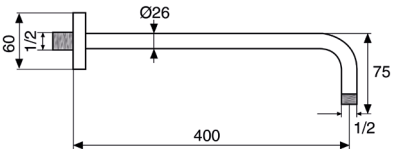

WESD302ROC00

Kit doccia **incasso** con doccia anticalcare monogetto tonda in **ottone** e flessibile cm.150



Ricambi



AQ00025V



FL00037V
CM.150

CROMO

CODICE	FINITURA
WESD302ROC08	NERO OPACO
WESD302ROC38	GRAFITE
WESD302ROC40	CROMO SPAZZOLATO
WESD302ROC54	NICKEL SPAZZOLATO N/P
WESD302ROC88	OTTONE SPAZZOLATO

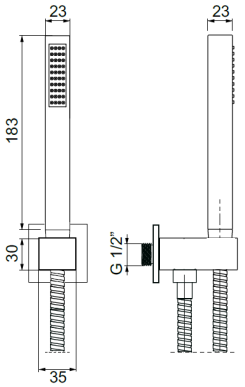

WEPA506ROC00

Presa acqua ad incasso tonda in **ottone**



CROMO

CODICE	FINITURA
WEPA506ROC08	NERO OPACO
WEPA506ROC38	GRAFITE
WEPA506ROC40	CROMO SPAZZOLATO
WEPA506ROC54	NICKEL SPAZZOLATO N/P
WEPA506ROC88	OTTONE SPAZZOLATO

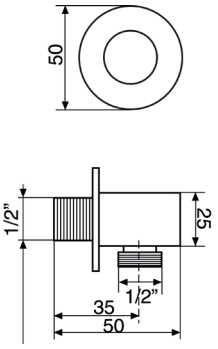

WEPA508ROC00

Presa acqua ad incasso quadrata in **ottone**



CROMO

CODICE	FINITURA
WEPA508ROC08	NERO OPACO
WEPA508ROC38	GRAFITE
WEPA508ROC40	CROMO SPAZZOLATO
WEPA508ROC54	NICKEL SPAZZOLATO N/P
WEPA508ROC88	OTTONE SPAZZOLATO

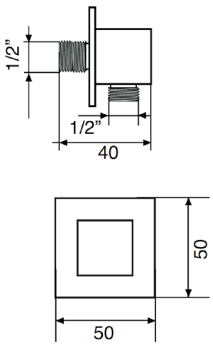

Descrizioni e caratteristiche tecniche non sono impegnative e possono variare senza preavviso

ACSF001ROC00

Sifone **lavabo** minimalista 1”1/4 senza piletta



CROMO

CODICE	FINITURA
ACSF001ROC08	NERO OPACO
ACSF001ROC38	GRAFITE
ACSF001ROC40	CROMO SPAZZOLATO
ACSF001ROC54	NICKEL SPAZZOLATO N/P
ACSF001ROC88	OTTONE SPAZZOLATO

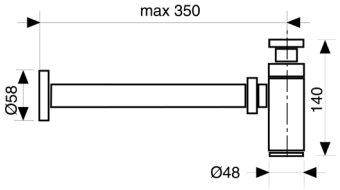

ACSF003ROC00

Sifone **bidet** minimalista 1”1/4 senza piletta



CROMO

CODICE	FINITURA
ACSF003ROC08	NERO OPACO
ACSF003ROC38	GRAFITE
ACSF003ROC40	CROMO SPAZZOLATO
ACSF003ROC54	NICKEL SPAZZOLATO N/P
ACSF003ROC88	OTTONE SPAZZOLATO

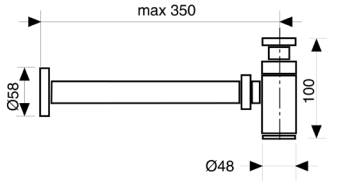

ACRS001ROC00

Rubinetto sottolavabo 1/2” con rosone



CROMO

CODICE	FINITURA
ACRS001ROC08	NERO OPACO
ACRS001ROC38	GRAFITE
ACRS001ROC40	CROMO SPAZZOLATO
ACRS001ROC54	NICKEL SPAZZOLATO N/P
ACRS001ROC88	OTTONE SPAZZOLATO

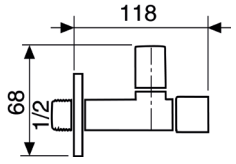

ACPT001ROC00

Piletta click-clack universale 1”1/4 con tappo Ø63



CROMO

CODICE	FINITURA
ACPT001ROC08	NERO OPACO
ACPT001ROC38	GRAFITE
ACPT001ROC40	CROMO SPAZZOLATO
ACPT001ROC54	NICKEL SPAZZOLATO N/P
ACPT001ROC88	OTTONE SPAZZOLATO

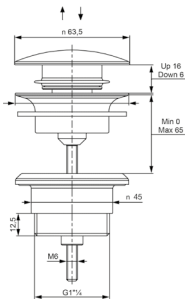

VIDA

Design by Oioli Lab RD





VILS000ROC00

Monocomando lavabo con scarico automatico 1”1/4



CROMO

CODICE	FINITURA
VILS000ROC02	ORO
VILS000ROC08	NERO OPACO
VILS000ROC20	BIANCO OPACO
VILS000ROC40	CROMO SPAZZOLATO
VILS000ROC54	NICKEL SPAZZOLATO N/P
VILS000ROC88	OTTONE SPAZZOLATO

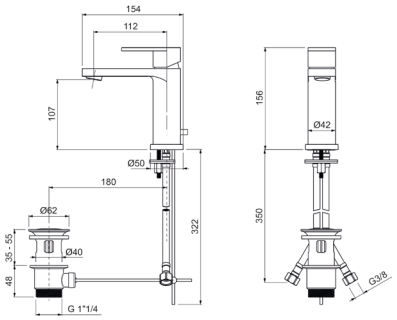

Ricambi

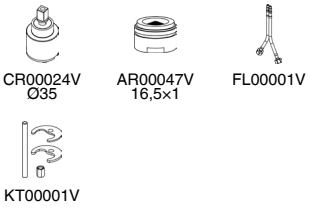

VILT001ROC00

Monocomando lavabo testa cieca



CROMO

CODICE	FINITURA
VILT001ROC02	ORO
VILT001ROC08	NERO OPACO
VILT001ROC20	BIANCO OPACO
VILT001ROC40	CROMO SPAZZOLATO
VILT001ROC54	NICKEL SPAZZOLATO N/P
VILT001ROC88	OTTONE SPAZZOLATO

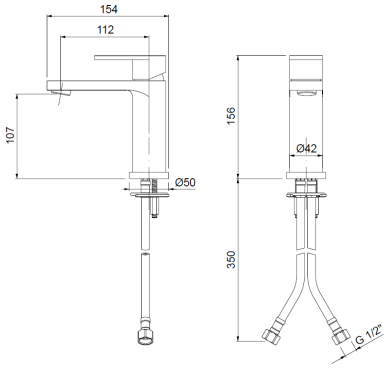

Ricambi

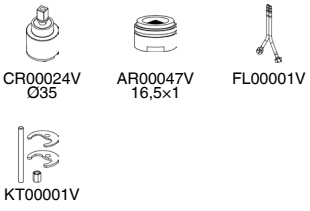

VILT004ROC00

Monocomando lavabo alto testa cieca



CROMO

CODICE	FINITURA
VILT004ROC02	ORO
VILT004ROC08	NERO OPACO
VILT004ROC20	BIANCO OPACO
VILT004ROC40	CROMO SPAZZOLATO
VILT004ROC54	NICKEL SPAZZOLATO N/P
VILT004ROC88	OTTONE SPAZZOLATO

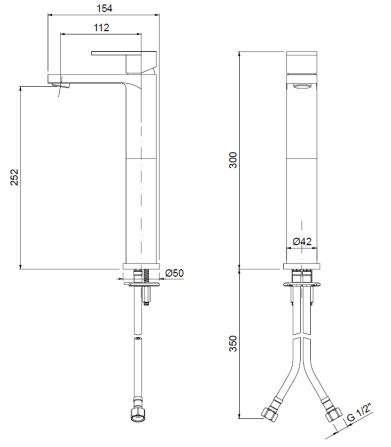

Ricambi



VIBS005ROC00

Monocomando bidet con scarico automatico 1”1/4



CROMO

CODICE	FINITURA
VIBS005ROC02	ORO
VIBS005ROC08	NERO OPACO
VIBS005ROC20	BIANCO OPACO
VIBS005ROC40	CROMO SPAZZOLATO
VIBS005ROC54	NICKEL SPAZZOLATO N/P
VIBS005ROC88	OTTONE SPAZZOLATO

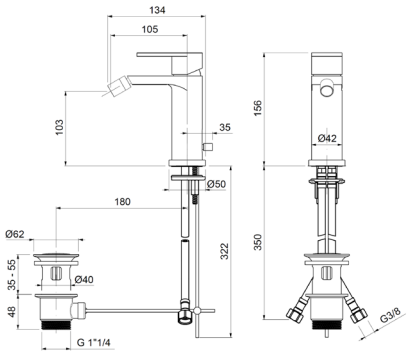

Ricambi



VIBT005ROC00

Monocomando bidet testa cieca



CROMO

CODICE	FINITURA
VIBT005ROC02	ORO
VIBT005ROC08	NERO OPACO
VIBT005ROC20	BIANCO OPACO
VIBT005ROC40	CROMO SPAZZOLATO
VIBT005ROC54	NICKEL SPAZZOLATO N/P
VIBT005ROC88	OTTONE SPAZZOLATO

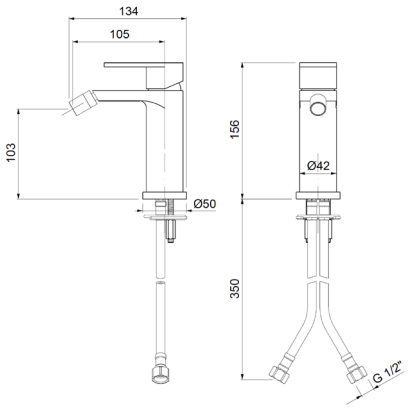

Ricambi

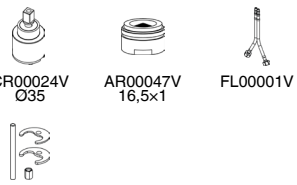

VIEL002ROC00

Parti esterne per monocomando lavabo a parete

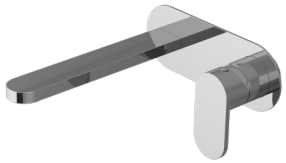

CROMO

CODICE	FINITURA
VIEL002ROC02	ORO
VIEL002ROC08	NERO OPACO
VIEL002ROC20	BIANCO OPACO
VIEL002ROC40	CROMO SPAZZOLATO
VIEL002ROC54	NICKEL SPAZZOLATO N/P
VIEL002ROC88	OTTONE SPAZZOLATO

+ OIPILA35000E

Parte incasso

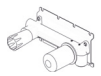

+ OIPILA35001B

Parte incasso

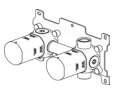

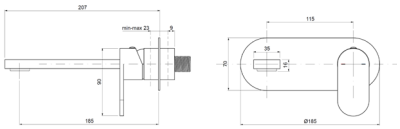

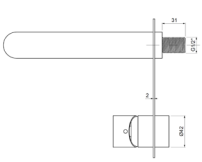

Ricambi



Descrizioni e caratteristiche tecniche non sono impegnative e possono variare senza preavviso

VIEL102ROC00

Parti esterne per monocomando lavabo a parete in 2 parti, piastre tonde

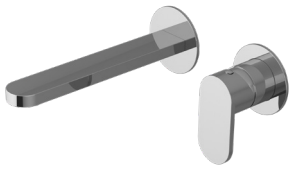

CROMO

CODICE	FINITURA
VIEL102ROC02	ORO
VIEL102ROC08	NERO OPACO
VIEL102ROC20	BIANCO OPACO
VIEL102ROC40	CROMO SPAZZOLATO
VIEL102ROC54	NICKEL SPAZZOLATO N/P
VIEL102ROC88	OTTONE SPAZZOLATO

+ OIPILA35000E

Parte incasso



+ OIPILA35001B

Parte incasso

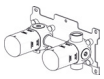

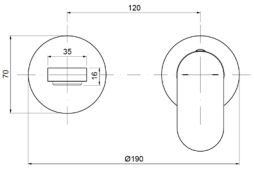

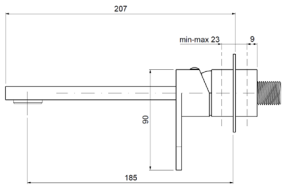

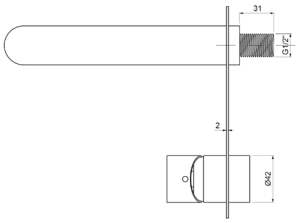

Ricambi



CR00003V
Ø35



AR00035V
24×1

VILT072ROC00

Monocomanfo lavabo a 2 fori, testa cieca



CROMO

CODICE	FINITURA
VILT072ROC02	ORO
VILT072ROC08	NERO OPACO
VILT072ROC20	BIANCO OPACO
VILT072ROC40	CROMO SPAZZOLATO
VILT072ROC54	NICKEL SPAZZOLATO N/P
VILT072ROC88	OTTONE SPAZZOLATO

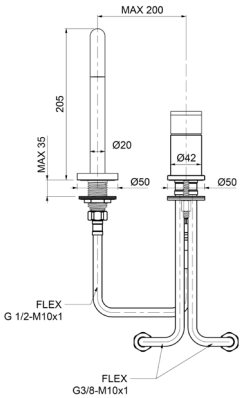

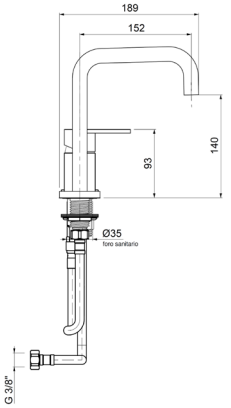

Ricambi



CR00003V
Ø35



AR00050V
18,5×1M



FL00002V
10×1×1/2F cm.30



FL00001V
10×1×3/8 cm.35



KT00001V
8×70

VILT073ROC00

Monocomanfo lavabo a 2 fori, testa cieca



CROMO

CODICE	FINITURA
VILT073ROC02	ORO
VILT073ROC08	NERO OPACO
VILT073ROC20	BIANCO OPACO
VILT073ROC40	CROMO SPAZZOLATO
VILT073ROC54	NICKEL SPAZZOLATO N/P
VILT073ROC88	OTTONE SPAZZOLATO

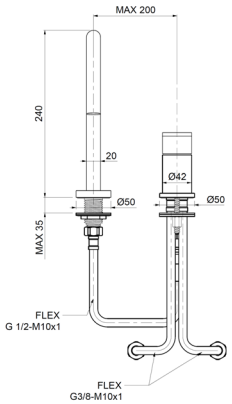

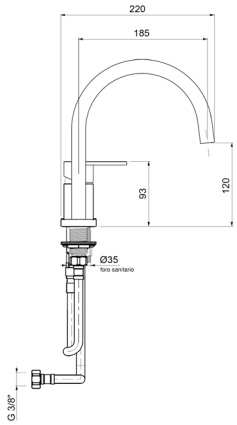

Ricambi

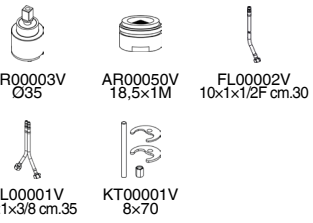

VIBV006ROC00

Monocomando 4 fori per bordo vasca con doccia



CROMO

CODICE	FINITURA
VIBV006ROC02	ORO
VIBV006ROC08	NERO OPACO
VIBV006ROC20	BIANCO OPACO
VIBV006ROC40	CROMO SPAZZOLATO
VIBV006ROC54	NICKEL SPAZZOLATO N/P
VIBV006ROC88	OTTONE SPAZZOLATO

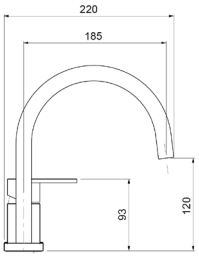

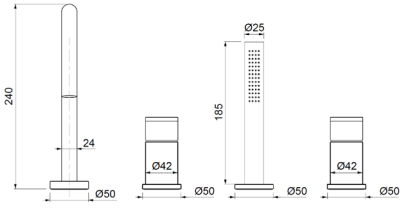

Ricambi

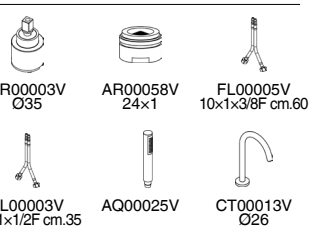

Descrizioni e caratteristiche tecniche non sono impegnative e possono variare senza preavviso

VIVE010ROC00

Monocomando esterno per vasca con kit doccia



CROMO

CODICE	FINITURA
VIVE010ROC02	ORO
VIVE010ROC08	NERO OPACO
VIVE010ROC20	BIANCO OPACO
VIVE010ROC40	CROMO SPAZZOLATO
VIVE010ROC54	NICKEL SPAZZOLATO N/P
VIVE010ROC88	OTTONE SPAZZOLATO

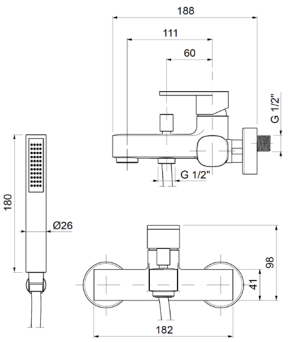

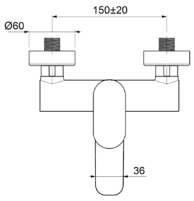

Ricambi

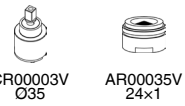

CR00003V Ø35

AR00035V 24×1

VIDE025ROC00

Monocomando esterno doccia attacco flessibile 1/2”

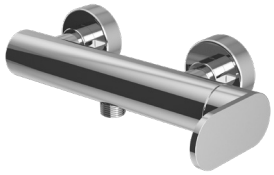

CROMO

CODICE	FINITURA
VIDE025ROC02	ORO
VIDE025ROC08	NERO OPACO
VIDE025ROC20	BIANCO OPACO
VIDE025ROC40	CROMO SPAZZOLATO
VIDE025ROC54	NICKEL SPAZZOLATO N/P
VIDE025ROC88	OTTONE SPAZZOLATO

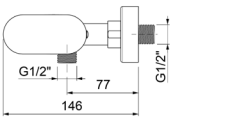

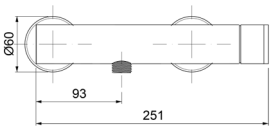

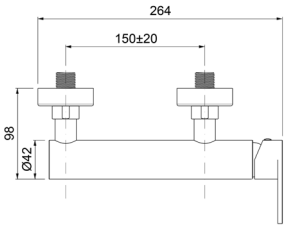

Ricambi



CR00003V Ø35

VIDE026ROC00

Monocomando esterno doccia con attacco **superiore 3/4”**

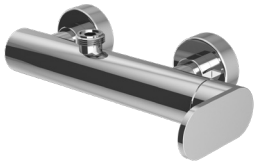

CROMO

CODICE	FINITURA
VIDE026ROC02	ORO
VIDE026ROC08	NERO OPACO
VIDE026ROC20	BIANCO OPACO
VIDE026ROC40	CROMO SPAZZOLATO
VIDE026ROC54	NICKEL SPAZZOLATO N/P
VIDE026ROC88	OTTONE SPAZZOLATO

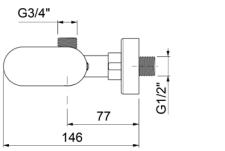

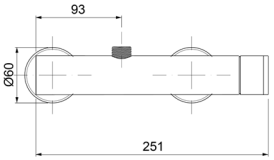

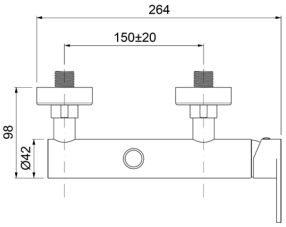

Ricambi



CR00003V Ø35

VIED130ROC00

Parti esterne per monocomando incasso doccia con kit doccia, piastre tonde



CROMO

CODICE	FINITURA
VIED130ROC02	ORO
VIED130ROC08	NERO OPACO
VIED130ROC20	BIANCO OPACO
VIED130ROC40	CROMO SPAZZOLATO
VIED130ROC54	NICKEL SPAZZOLATO N/P
VIED130ROC88	OTTONE SPAZZOLATO

+ OIPILA35000E

Parte incasso



+ OIPILA35001B

Parte incasso



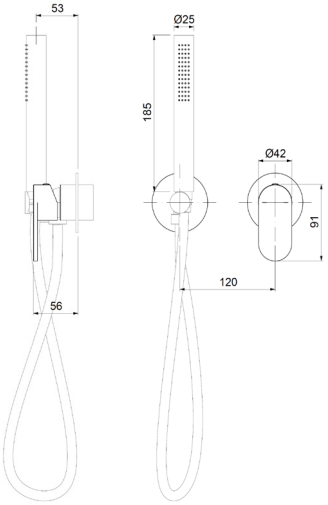

Ricambi



CR00003V
Ø35

VIED105ROC00

Parti esterne per monocomando incasso bidet, piastre tonde



CROMO

CODICE	FINITURA
VIED105ROC02	ORO
VIED105ROC08	NERO OPACO
VIED105ROC20	BIANCO OPACO
VIED105ROC40	CROMO SPAZZOLATO
VIED105ROC54	NICKEL SPAZZOLATO N/P
VIED105ROC88	OTTONE SPAZZOLATO

+ OIPILA35000E

Parte incasso



+ OIPILA35001B

Parte incasso



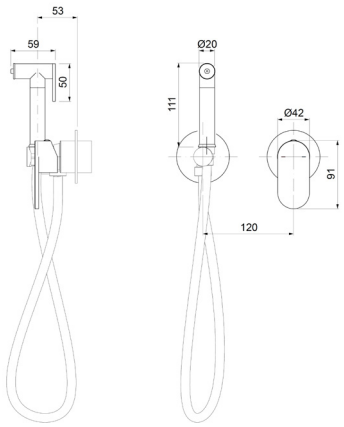

Ricambi



CR00003V
Ø35

Descrizioni e caratteristiche tecniche non sono impegnative e possono variare senza preavviso

VIED120ROC00

Parti esterne per monocomando incasso doccia



CROMO

CODICE	FINITURA
VIED120ROC02	ORO
VIED120ROC08	NERO OPACO
VIED120ROC20	BIANCO OPACO
VIED120ROC40	CROMO SPAZZOLATO
VIED120ROC54	NICKEL SPAZZOLATO N/P
VIED120ROC88	OTTONE SPAZZOLATO

+ OIPIDC35001E

Parte incasso



+ OIPIDC35002B

Parte incasso



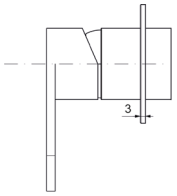

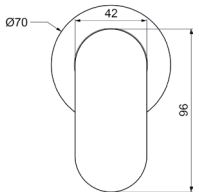

Ricambi



CR00003
Ø35

VIED621ROC00

Parti esterne per monocomando incasso doccia/vasca con deviatore

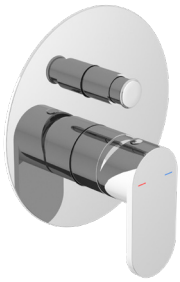

CROMO

CODICE	FINITURA
VIED621ROC02	ORO
VIED621ROC08	NERO OPACO
VIED621ROC20	BIANCO OPACO
VIED621ROC40	CROMO SPAZZOLATO
VIED621ROC54	NICKEL SPAZZOLATO N/P
VIED621ROC88	OTTONE SPAZZOLATO

+ OIPIVA35005E

Parte incasso



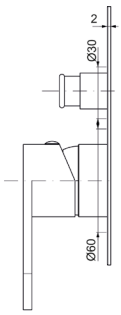

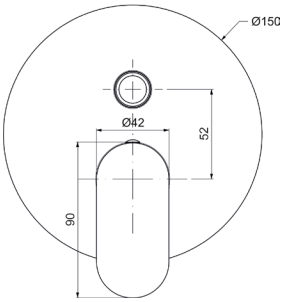

Ricambi



CR00003
Ø35

VIED622ROC00

Parti esterne per monocomando incasso doccia/vasca con deviatore a **2 vie**, interasse mm.100

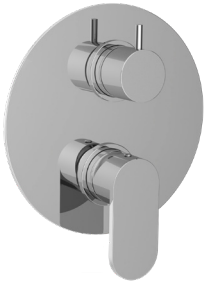

CROMO

CODICE	FINITURA
VIED622ROC02	ORO
VIED622ROC08	NERO OPACO
VIED622ROC20	BIANCO OPACO
VIED622ROC40	CROMO SPAZZOLATO
VIED622ROC54	NICKEL SPAZZOLATO N/P
VIED622ROC88	OTTONE SPAZZOLATO

+ OIPIVA35008B

Parte incasso

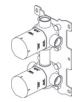

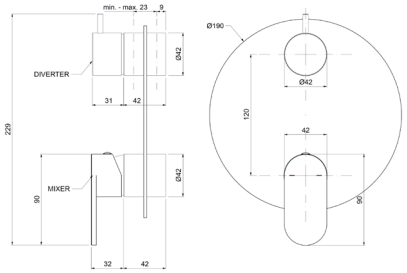

Ricambi


CR00003V
Ø35


CR00029V
Ø35 2V

VIED122ROC00

Parti esterne per monocomando incasso doccia/vasca con deviatore a **2 vie**, piastre tonde, interasse mm.120



CROMO

CODICE	FINITURA
VIED122ROC02	ORO
VIED122ROC08	NERO OPACO
VIED122ROC20	BIANCO OPACO
VIED122ROC40	CROMO SPAZZOLATO
VIED122ROC54	NICKEL SPAZZOLATO N/P
VIED122ROC88	OTTONE SPAZZOLATO

+ OIPIVA35007B

Parte incasso

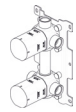

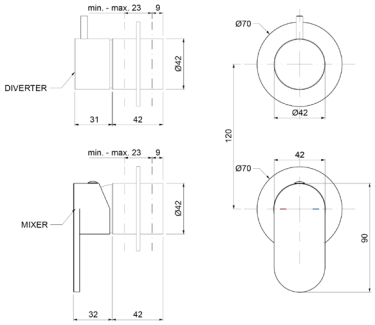

Ricambi


CR00003V
Ø35


CR00029V
Ø35 2V

VIED623ROC00

Parti esterne per monocomando incasso doccia/vasca con deviatore a **3 vie**, interasse mm.100

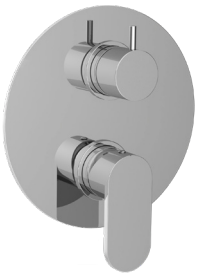

CROMO

CODICE	FINITURA
VIED623ROC02	ORO
VIED623ROC08	NERO OPACO
VIED623ROC20	BIANCO OPACO
VIED623ROC40	CROMO SPAZZOLATO
VIED623ROC54	NICKEL SPAZZOLATO N/P
VIED623ROC88	OTTONE SPAZZOLATO

+ OIPIVA35012B

Parte incasso

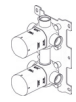

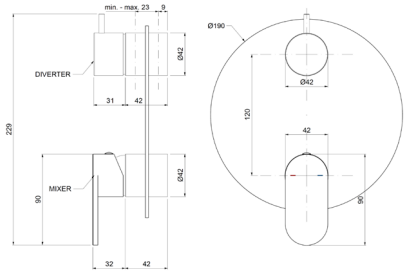

Ricambi


CR00003V
Ø35


CR00022V
Ø35 3V

Descrizioni e caratteristiche tecniche non sono impegnative e possono variare senza preavviso

VIED123ROC00





Parti esterne per monocomando incasso doccia/vasca con deviatore a **3 vie**, piastre tonde, interasse mm.120

CROMO

CODICE	FINITURA
VIED123ROC02	ORO
VIED123ROC08	NERO OPACO
VIED123ROC20	BIANCO OPACO
VIED123ROC40	CROMO SPAZZOLATO
VIED123ROC54	NICKEL SPAZZOLATO N/P
VIED123ROC88	OTTONE SPAZZOLATO

+ OIPIVA35011B

Parte incasso

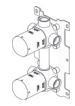

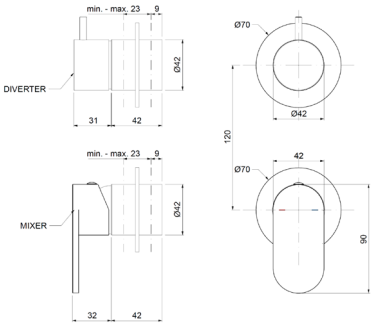

Ricambi



CR00003V
Ø35



CR00022V
Ø35 3V

VIED124ROC00







Parti esterne per monocomando incasso doccia/vasca con deviatore a **4 vie**, piastre tonde

CROMO

CODICE	FINITURA
VIED124ROC02	ORO
VIED124ROC08	NERO OPACO
VIED124ROC20	BIANCO OPACO
VIED124ROC40	CROMO SPAZZOLATO
VIED124ROC54	NICKEL SPAZZOLATO N/P
VIED124ROC88	OTTONE SPAZZOLATO

+ OIPIVA35014B

Parte incasso

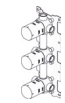

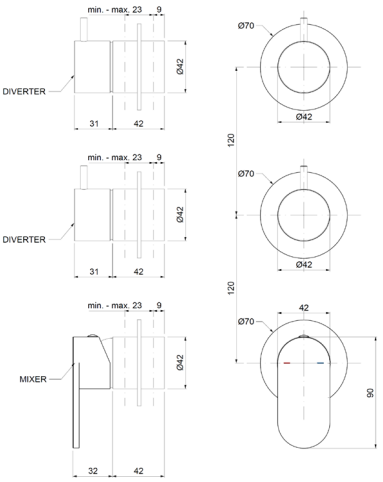

Ricambi



CR00003V
Ø35



CR00029V
Ø35 2V

TMET020ROC00

Parti esterne per monocomando incasso doccia/vasca **termostatico** a **1 via**



CROMO

CODICE	FINITURA
TMET020ROC02	ORO
TMET020ROC08	NERO OPACO
TMET020ROC20	BIANCO OPACO
TMET020ROC40	CROMO SPAZZOLATO
TMET020ROC54	NICKEL SPAZZOLATO N/P
TMET020ROC88	OTTONE SPAZZOLATO

+ OIPITD20020B

Parte incasso



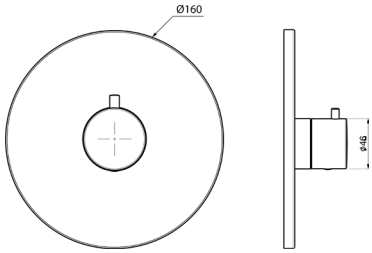

Ricambi



CR00032V

TMET022ROC00

Parti esterne per monocomando incasso doccia/vasca **termostatico** con deviatore a **2 vie**



CROMO

CODICE	FINITURA
TMET022ROC02	ORO
TMET022ROC08	NERO OPACO
TMET022ROC20	BIANCO OPACO
TMET022ROC40	CROMO SPAZZOLATO
TMET022ROC54	NICKEL SPAZZOLATO N/P
TMET022ROC88	OTTONE SPAZZOLATO

+ OIPITD20022B

Parte incasso



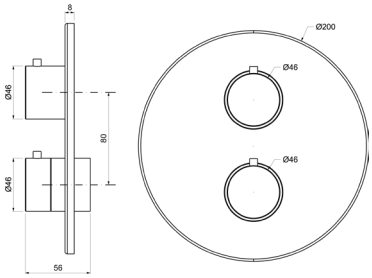

Ricambi



CR00032V



CR00033V
DEVIATORE

TMET023ROC00

Parti esterne per monocomando incasso doccia/vasca **termostatico** con deviatore a **3 vie**



CROMO

CODICE	FINITURA
MIET023ROC02	ORO
MIET023ROC08	NERO OPACO
MIET023ROC20	BIANCO OPACO
MIET023ROC40	CROMO SPAZZOLATO
MIET023ROC54	NICKEL SPAZZOLATO N/P
MIET023ROC88	OTTONE SPAZZOLATO

+ OIPITD20023B

Parte incasso

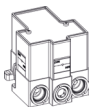

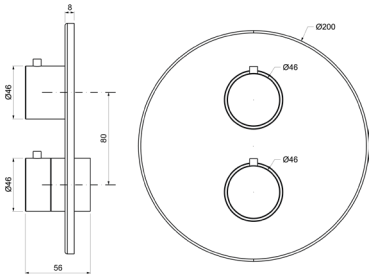

Ricambi



CR00032V



CR00034V
DEV. C/STOP

Descrizioni e caratteristiche tecniche non sono impegnative e possono variare senza preavviso

MIER085ROC00

Parti esterne per rubinetto ad incasso da 1/2”



CROMO

CODICE	FINITURA
MIER085ROC02	ORO
MIER085ROC08	NERO OPACO
MIER085ROC20	BIANCO OPACO
MIER085ROC40	CROMO SPAZZOLATO
MIER085ROC54	NICKEL SPAZZOLATO N/P
MIER085ROC88	OTTONE SPAZZOLATO

+ OIPIRA20001E

Parte incasso



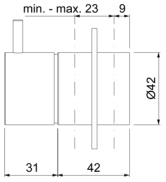

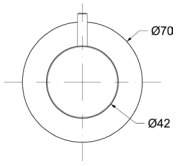

Ricambi



VN00002V
8x20 DX

MIED087ROC00

Parti esterne per deviatore ceramico a **1 entrata e 2 uscite**



CROMO

CODICE	FINITURA
MIED087ROC02	ORO
MIED087ROC08	NERO OPACO
MIED087ROC20	BIANCO OPACO
MIED087ROC40	CROMO SPAZZOLATO
MIED087ROC54	NICKEL SPAZZOLATO N/P
MIED087ROC88	OTTONE SPAZZOLATO

+ OIPIDD20001E

Parte incasso



+ OIPIDD35001B

Parte incasso



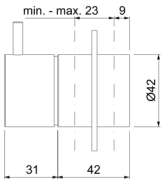

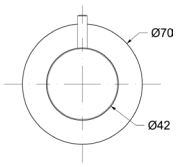

Ricambi



CR00029V
Ø35 2V

MIED088ROC00

Parti esterne per deviatore ceramico a **1 entrata e 3 uscite**



CROMO

CODICE	FINITURA
MIED088ROC02	ORO
MIED088ROC08	NERO OPACO
MIED088ROC20	BIANCO OPACO
MIED088ROC40	CROMO SPAZZOLATO
MIED088ROC54	NICKEL SPAZZOLATO N/P
MIED088ROC88	OTTONE SPAZZOLATO

+ OIPIDD35003B

Parte incasso



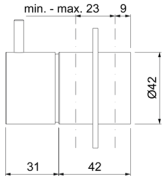

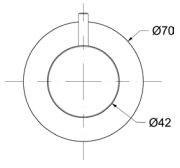

Ricambi



CR00022V
Ø35 3V

VICD029ROC00

Monocomando esterno **doccia** con colonna doccia in ottone telescopica e orientabile, centrale scorrevole in ottone, soffione tondo in **inox Ø200**, doccia anticalcare monogetto tonda e flessibile cm.150

CROMO



CODICE	FINITURA
VICD029ROC02	ORO
VICD029ROC08	NERO OPACO
VICD029ROC20	BIANCO OPACO
VICD029ROC40	CROMO SPAZZOLATO
VICD029ROC54	NICKEL SPAZZOLATO N/P
VICD029ROC88	OTTONE SPAZZOLATO

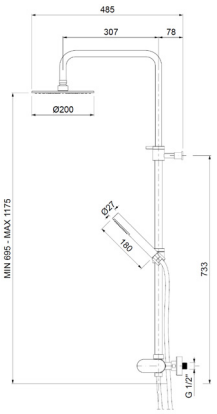



Ricambi



CR00003V
Ø35

VICD129ROC00

Monocomando esterno **doccia a 2 vie** con colonna doccia in ottone telescopica e orientabile, centrale scorrevole in ottone, soffione tondo in **inox Ø200**, doccia anticalcare monogetto tonda e flessibile cm.150

CROMO



CODICE	FINITURA
VICD129ROC02	ORO
VICD129ROC08	NERO OPACO
VICD129ROC20	BIANCO OPACO
VICD129ROC40	CROMO SPAZZOLATO
VICD129ROC54	NICKEL SPAZZOLATO N/P
VICD129ROC88	OTTONE SPAZZOLATO

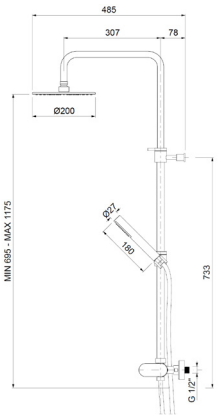

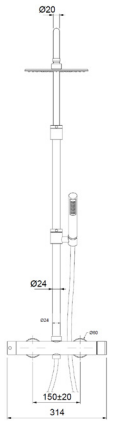

Ricambi



CR00003V
Ø35



CR00029V
Ø35 2V

Descrizioni e caratteristiche tecniche non sono impegnative e possono variare senza preavviso

VIBD001ROC00



Kit doccia composto da:
art. VIED122ROC00, art. WESB005ROC00,
art. WESD002ROC00

CROMO

CODICE	FINITURA
VIBD001ROC08	NERO OPACO

+ OIPIVA35007B

Parte incasso

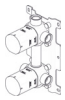



Ricambi


CR00003V
Ø35


CR00029V
Ø35 2V


BR00242V
Ø70


AQ00025V

VIBD002ROC00



Kit doccia composto da:
art. TMET022ROC00 - art. WESB005ROC00 -
art. WESD002ROC00

CROMO

CODICE	FINITURA
VIBD002ROC08	NERO OPACO

+ OIPITD20022B

Parte incasso





Ricambi


CR00032V


CR00033V
DEVIATORE

WESL806ROC00

Saliscendi con doccia anticalcare monogetto Mia e flessibile cm.150



CROMO

CODICE	FINITURA
WESL806ROC02	ORO
WESL806ROC08	NERO OPACO
WESL806ROC20	BIANCO OPACO
WESL806ROC40	CROMO SPAZZOLATO
WESL806ROC54	NICKEL SPAZZOLATO N/P
WESL806ROC88	OTTONE SPAZZOLATO

Nelle versioni colorate viene inserita la doccia anticalcare monogetto tonda

WESB012ROC00

Braccio doccia **a soffitto** in **ottone cm.20** con soffione anticalcare monogetto tondo **inox Ø200**



CROMO

CODICE	FINITURA
WESB012ROC08	NERO OPACO

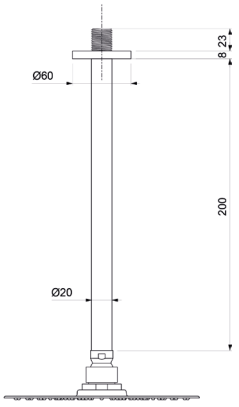

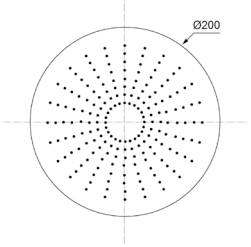

Descrizioni e caratteristiche tecniche non sono impegnative e possono variare senza preavviso

WESB002ROC00

Braccio doccia in **ottone cm.35** con soffione tondo **inox Ø200**



CROMO

CODICE	FINITURA
WESB002ROC08	NERO OPACO

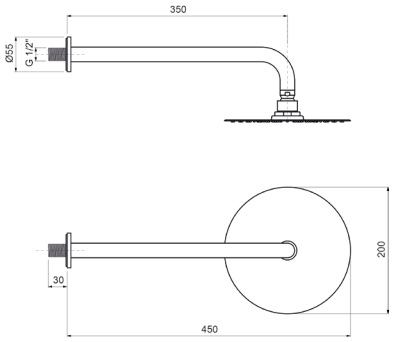

WESB005ROC00

Braccio doccia in **ottone cm.35** con soffione tondo **inox Ø250**



CROMO

CODICE	FINITURA
WESB005ROC08	NERO OPACO

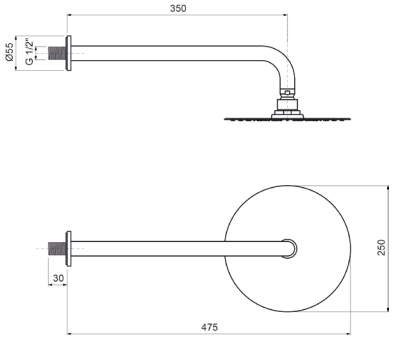

WESB008ROC00

Braccio doccia in **ottone cm.35** con soffione tondo **inox Ø300**



CROMO

CODICE	FINITURA
WESB008ROC08	NERO OPACO

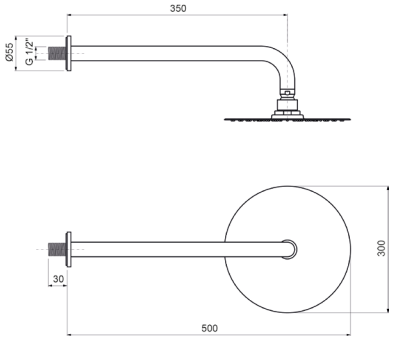

WESD001ROC00

Kit doccia **esterno** con doccia anticalcare monogetto tonda e flessibile cm.150



CROMO

CODICE	FINITURA
WESD001ROC02	ORO
WESD001ROC08	NERO OPACO
WESD001ROC20	BIANCO OPACO
WESD001ROC40	CROMO SPAZZOLATO
WESD001ROC54	NICKEL SPAZZOLATO N/P
WESD001ROC88	OTTONE SPAZZOLATO

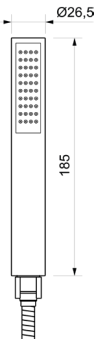

WESD002ROC00

Kit doccia **incasso** con doccia anticalcare monogetto tonda e flessibile cm.150



CROMO

CODICE	FINITURA
WESD002ROC02	ORO
WESD002ROC08	NERO OPACO
WESD002ROC20	BIANCO OPACO
WESD002ROC40	CROMO SPAZZOLATO
WESD002ROC54	NICKEL SPAZZOLATO N/P
WESD002ROC88	OTTONE SPAZZOLATO

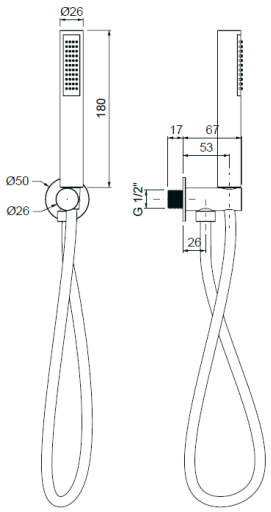

WESD010ROC00

Kit idrogetto **incasso** con vitone di chiusura, doccia a pulsante in ottone



CROMO

CODICE	FINITURA
WESD010ROC02	ORO
WESD010ROC08	NERO OPACO
WESD010ROC20	BIANCO OPACO
WESD010ROC40	CROMO SPAZZOLATO
WESD010ROC54	NICKEL SPAZZOLATO N/P
WESD010ROC88	OTTONE SPAZZOLATO

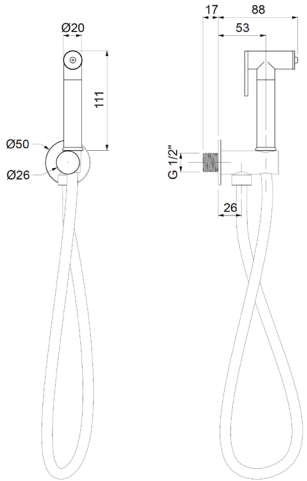

Descrizioni e caratteristiche tecniche non sono impegnative e possono variare senza preavviso

WEEI001ROC00

Parti esterne per kit idroscopino con miscelatore, doccia a pulsante in **ottone** e flessibile cm.120

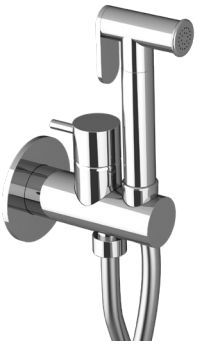

CROMO

CODICE	FINITURA
WEEI001ROC02	ORO
WEEI001ROC08	NERO OPACO
WEEI001ROC20	BIANCO OPACO
WEEI001ROC40	CROMO SPAZZOLATO
WEEI001ROC54	NICKEL SPAZZOLATO N/P
WEEI001ROC88	OTTONE SPAZZOLATO

+ OIPIMI25001B

Parte incasso



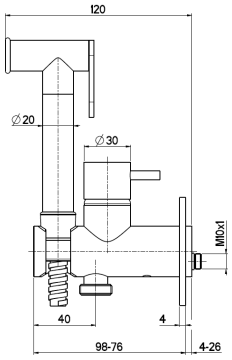

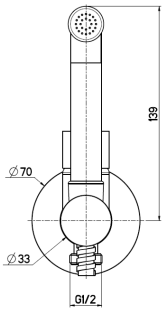

WEDO533ROC00

Doccia a pulsante in ottone, per idrogetto



CROMO

CODICE	FINITURA
WEDO533ROC02	ORO
WEDO533ROC08	NERO OPACO
WEDO533ROC20	BIANCO OPACO
WEDO533ROC40	CROMO SPAZZOLATO
WEDO533ROC54	NICKEL SPAZZOLATO N/P
WEDO533ROC88	OTTONE SPAZZOLATO

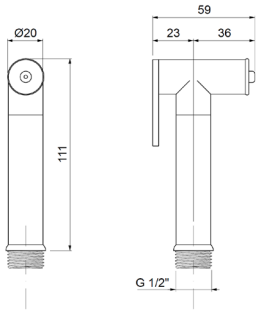

WEPA506ROC00

Presa acqua **ad incasso** in ottone, attacco 1/2M



CROMO

CODICE	FINITURA
WEAC506ROC02	ORO
WEAC506ROC08	NERO OPACO
WEAC506ROC20	BIANCO OPACO
WEAC506ROC40	CROMO SPAZZOLATO
WEAC506ROC54	NICKEL SPAZZOLATO N/P
WEAC506ROC88	OTTONE SPAZZOLATO

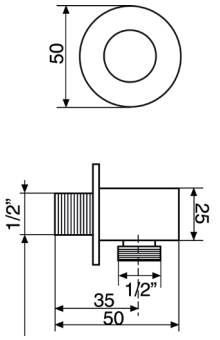

ACPG001ROC00

Piastra per cassetta tipo Geberit

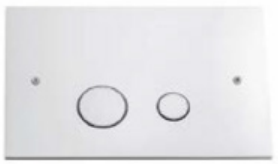

CROMO

CODICE	FINITURA
ACPG001ROC02	ORO
ACPG001ROC08	NERO OPACO
ACPG001ROC20	BIANCO OPACO
ACPG001ROC40	CROMO SPAZZOLATO
ACPG001ROC54	NICKEL SPAZZOLATO N/P
ACPG001ROC88	OTTONE SPAZZOLATO

ACSF001ROC00

Sifone **lavabo** minimalista 1”1/4 senza piletta



CROMO

CODICE	FINITURA
ACSF001ROC02	ORO
ACSF001ROC08	NERO OPACO
ACSF001ROC20	BIANCO OPACO
ACSF001ROC40	CROMO SPAZZOLATO
ACSF001ROC54	NICKEL SPAZZOLATO N/P
ACSF001ROC88	OTTONE SPAZZOLATO

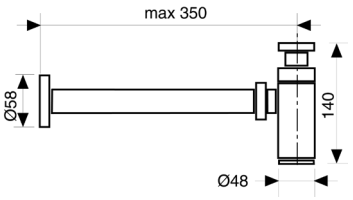

Descrizioni e caratteristiche tecniche non sono impegnative e possono variare senza preavviso

ACSF003ROC00

Sifone **bidet** minimalista 1”1/4 senza piletta



CROMO

CODICE	FINITURA
ACSF003ROC02	ORO
ACSF003ROC08	NERO OPACO
ACSF003ROC20	BIANCO OPACO
ACSF003ROC40	CROMO SPAZZOLATO
ACSF003ROC54	NICKEL SPAZZOLATO N/P
ACSF003ROC88	OTTONE SPAZZOLATO

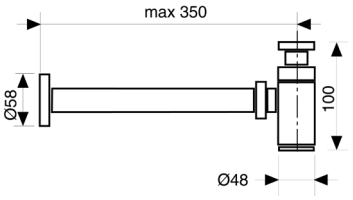

ACRS001ROC00

Rubinetto sottolavabo 1/2” con rosone



CROMO

CODICE	FINITURA
ACRS001ROC02	ORO
ACRS001ROC08	NERO OPACO
ACRS001ROC20	BIANCO OPACO
ACRS001ROC40	CROMO SPAZZOLATO
ACRS001ROC54	NICKEL SPAZZOLATO N/P
ACRS001ROC88	OTTONE SPAZZOLATO

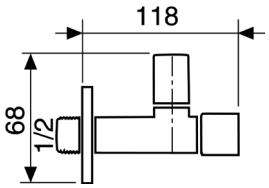

ACPT001ROC00

Piletta click-clack universale 1”1/4 con tappo Ø63



CROMO

CODICE	FINITURA
ACPT001ROC02	ORO
ACPT001ROC08	NERO OPACO
ACPT001ROC20	BIANCO OPACO
ACPT001ROC40	CROMO SPAZZOLATO
ACPT001ROC54	NICKEL SPAZZOLATO N/P
ACPT001ROC88	OTTONE SPAZZOLATO

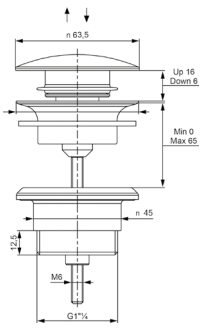

MIAMI | MIAMI80

Design by Oioli Lab RD









MM LEVA DI SERIE



MZ LEVA ZIGRINATA

Per ordinare un miscelatore con **impugnatura zigrinata modificare** il codice come segue

Versione di serie:

MM LT 001 RO C00 Lavabo testa cieca con leva **liscia**

Con codice impugnatura:

MZ LT 001 RO C00 Lavabo testa cieca con leva **zigrinata**

MMLS000ROC00

Monocomando lavabo con scarico automatico 1”1/4



CROMO

CODICE	FINITURA
MMLS000ROC02	ORO
MMLS000ROC08	NERO OPACO
MMLS000ROC20	BIANCO OPACO
MMLS000ROC40	CROMO SPAZZOLATO
MMLS000ROC88	OTTONE SPAZZOLATO

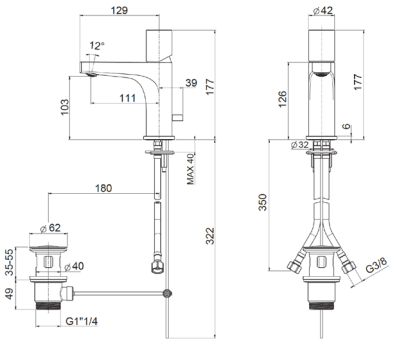

Ricambi

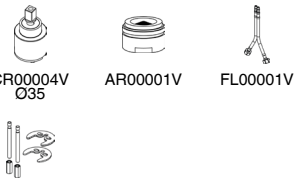

MMLS100ROC00

Monocomando lavabo con scarico automatico 1”1/4, **BOCCA LUNGA**



CROMO

CODICE	FINITURA
MMLS100ROC02	ORO
MMLS100ROC08	NERO OPACO
MMLS100ROC20	BIANCO OPACO
MMLS100ROC40	CROMO SPAZZOLATO
MMLS100ROC88	OTTONE SPAZZOLATO

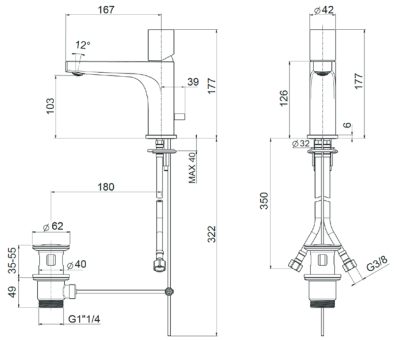

Ricambi

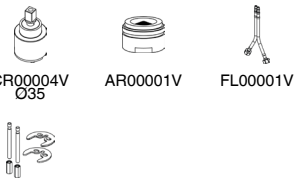

MMLT001ROC00

Monocomando lavabo testa cieca



CROMO

CODICE	FINITURA
MMLT001ROC02	ORO
MMLT001ROC08	NERO OPACO
MMLT001ROC20	BIANCO OPACO
MMLT001ROC40	CROMO SPAZZOLATO
MMLT001ROC88	OTTONE SPAZZOLATO

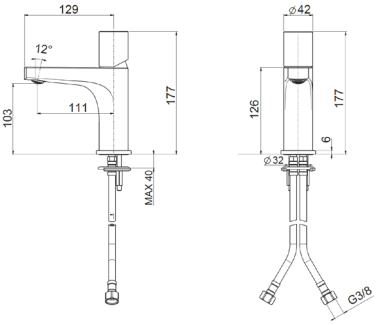

Ricambi

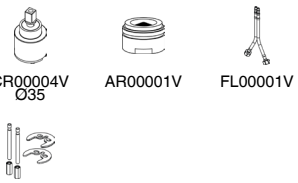

MMLT101ROC00

Monocomando lavabo testa cieca, **BOCCA LUNGA**



CROMO

CODICE	FINITURA
MMLT101ROC02	ORO
MMLT101ROC08	NERO OPACO
MMLT101ROC20	BIANCO OPACO
MMLT101ROC40	CROMO SPAZZOLATO
MMLT101ROC88	OTTONE SPAZZOLATO

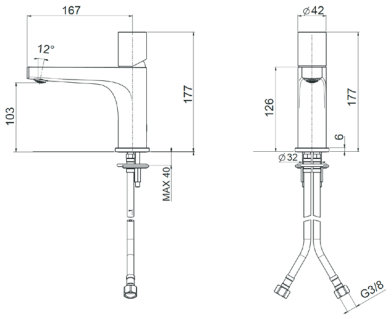

Ricambi

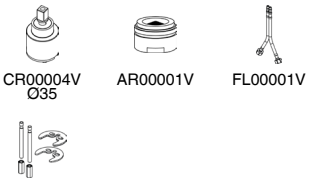

CR00004V Ø35 AR00001V FL00001V

KT00004V

MMLS004ROC00

Monocomando lavabo alto con scarico automatico 1”1/4



CROMO

CODICE	FINITURA
MMLS004ROC02	ORO
MMLS004ROC08	NERO OPACO
MMLS004ROC20	BIANCO OPACO
MMLS004ROC40	CROMO SPAZZOLATO
MMLS004ROC88	OTTONE SPAZZOLATO

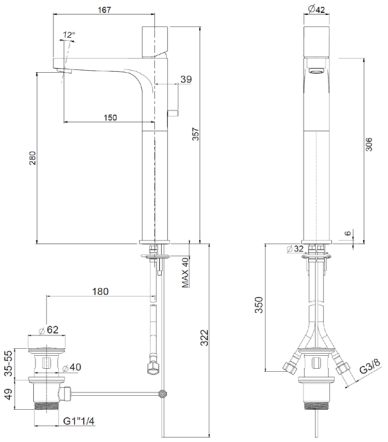

Ricambi



CR00004V Ø35 AR00001V FL00004V

MMLT004ROC00

Monocomando lavabo alto testa cieca



CROMO

CODICE	FINITURA
MMLT004ROC02	ORO
MMLT004ROC08	NERO OPACO
MMLT004ROC20	BIANCO OPACO
MMLT004ROC40	CROMO SPAZZOLATO
MMLT004ROC88	OTTONE SPAZZOLATO

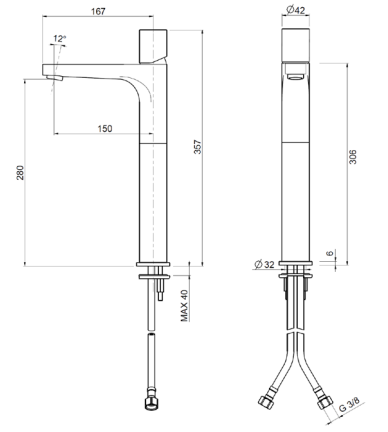

Ricambi



CR00004V Ø35 AR00001V FL00004V

Descrizioni e caratteristiche tecniche non sono impegnative e possono variare senza preavviso

MMBS005ROC00

Monocomando bidet con scarico automatico 1”1/4



CROMO

CODICE	FINITURA
MMBS005ROC02	ORO
MMBS005ROC08	NERO OPACO
MMBS005ROC20	BIANCO OPACO
MMBS005ROC40	CROMO SPAZZOLATO
MMBS005ROC88	OTTONE SPAZZOLATO

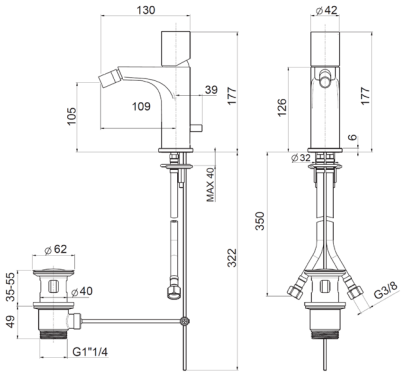

Ricambi


CR00004V Ø35


AR00023V


FL00001V


KT00004V

MMBT005ROC00

Monocomando bidet testa cieca



CROMO

CODICE	FINITURA
MMBT005ROC02	ORO
MMBT005ROC08	NERO OPACO
MMBT005ROC20	BIANCO OPACO
MMBT005ROC40	CROMO SPAZZOLATO
MMBT005ROC88	OTTONE SPAZZOLATO

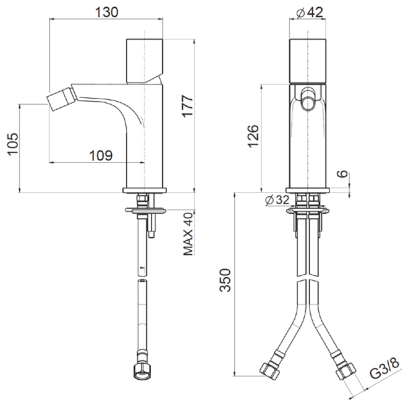

Ricambi


CR00004V Ø35


AR00023V


FL00001V


KT00004V

MMEL002ROC00

Parti esterne per monocomando lavabo a parete



CROMO

CODICE	FINITURA
MMEL002ROC02	ORO
MMEL002ROC08	NERO OPACO
MMEL002ROC20	BIANCO OPACO
MMEL002ROC40	CROMO SPAZZOLATO
MMEL002ROC88	OTTONE SPAZZOLATO

+ OIPILA35000E

Parte incasso



+ OIPILA35001B

Parte incasso

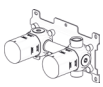

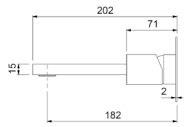

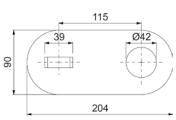

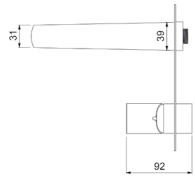

Ricambi


CR00003V Ø35


AR00001V

MMEL102ROC00

Parti esterne per monocomando lavabo a parete in 2 parti, piastre tonde

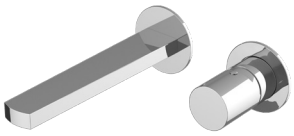

CROMO

CODICE	FINITURA
MMEL102ROC02	ORO
MMEL102ROC08	NERO OPACO
MMEL102ROC20	BIANCO OPACO
MMEL102ROC40	CROMO SPAZZOLATO
MMEL102ROC88	OTTONE SPAZZOLATO

+ OIPILA35000E

Parte incasso



+ OIPILA35001B

Parte incasso

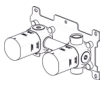

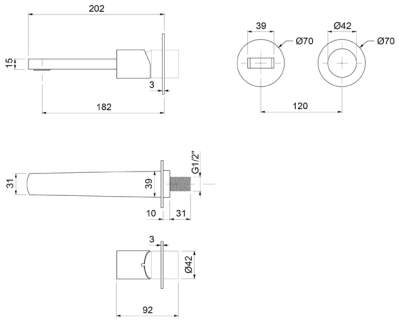

Ricambi



CR00003V Ø35 — AR00001V

MMEL064ROC00

Parti esterne per batteria lavabo a parete 3 fori



CROMO

CODICE	FINITURA
MMEL064ROC02	ORO
MMEL064ROC08	NERO OPACO
MMEL064ROC20	BIANCO OPACO
MMEL064ROC40	CROMO SPAZZOLATO
MMEL064ROC88	OTTONE SPAZZOLATO

+ OIPILA20001E

Parte incasso

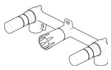

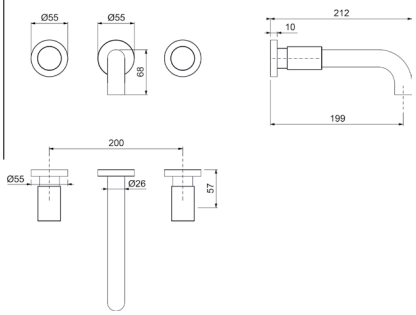

Ricambi



VN00002V 8×20 DX — VN00003V 8×20 SX — AR00058V

MMLT066ROC00

Batteria lavabo a 3 fori, testa cieca



CROMO

CODICE	FINITURA
MMLT066ROC02	ORO
MMLT066ROC08	NERO OPACO
MMLT066ROC20	BIANCO OPACO
MMLT066ROC40	CROMO SPAZZOLATO
MMLT066ROC88	OTTONE SPAZZOLATO

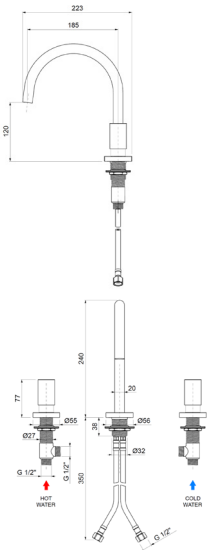

Ricambi

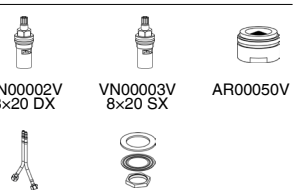

VN00002V 8×20 DX — VN00003V 8×20 SX — AR00050V

FL00003V 10x1x1/2F cm.35 — KT00022V 26×19

Descrizioni e caratteristiche tecniche non sono impegnative e possono variare senza preavviso

MMLT070ROC00

Monoforo lavabo testa cieca, **BOCCA FISSA**



CROMO

CODICE	FINITURA
MMLT070ROC02	ORO
MMLT070ROC08	NERO OPACO
MMLT070ROC20	BIANCO OPACO
MMLT070ROC40	CROMO SPAZZOLATO
MMLT070ROC88	OTTONE SPAZZOLATO

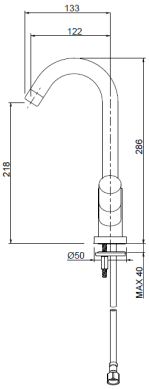

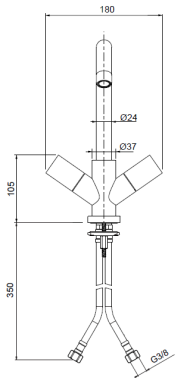

Ricambi

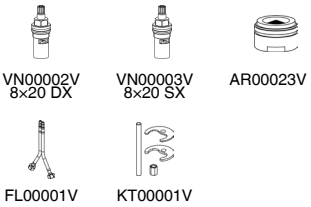

MMBT075ROC00

Monoforo bidet testa cieca, **BOCCA FISSA**



CROMO

CODICE	FINITURA
MMBT075ROC02	ORO
MMBT075ROC08	NERO OPACO
MMBT075ROC20	BIANCO OPACO
MMBT075ROC40	CROMO SPAZZOLATO
MMBT075ROC88	OTTONE SPAZZOLATO

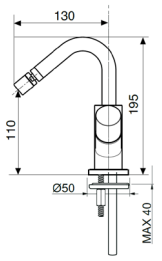

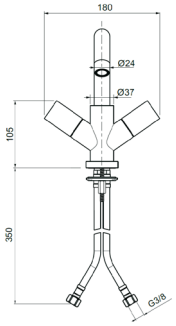

Ricambi

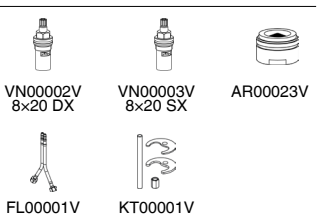

MMVE010ROC00

Monocomando esterno per vasca con kit doccia



CROMO

CODICE	FINITURA
MMVE010ROC02	ORO
MMVE010ROC08	NERO OPACO
MMVE010ROC20	BIANCO OPACO
MMVE010ROC40	CROMO SPAZZOLATO
MMVE010ROC88	OTTONE SPAZZOLATO

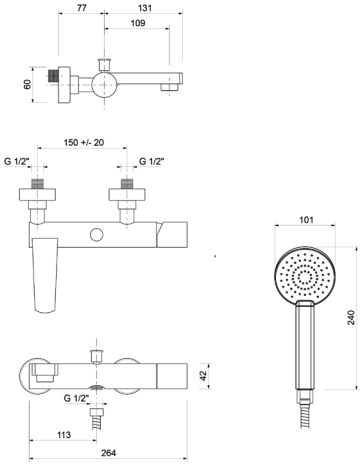

Ricambi



CR00003V Ø35 AR00001V

Nelle versioni colorate viene inserita la doccia anticalcare monogetto tonda

MMDE025ROC00

Monocomando esterno doccia attacco flessibile 1/2”



CROMO

CODICE	FINITURA
MMDE025ROC02	ORO
MMDE025ROC08	NERO OPACO
MMDE025ROC20	BIANCO OPACO
MMDE025ROC40	CROMO SPAZZOLATO
MMDE025ROC88	OTTONE SPAZZOLATO

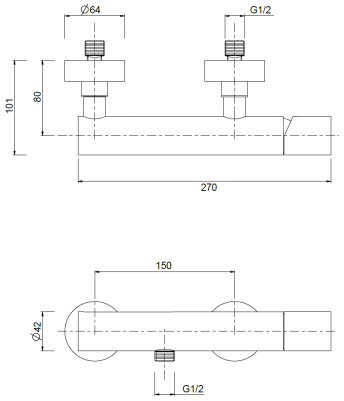

Ricambi



CR00003V Ø35

MMDE026ROC00

Monocomando esterno doccia attacco **superiore 3/4”**



CROMO

CODICE	FINITURA
MMDE026ROC02	ORO
MMDE026ROC08	NERO OPACO
MMDE026ROC20	BIANCO OPACO
MMDE026ROC40	CROMO SPAZZOLATO
MMDE026ROC88	OTTONE SPAZZOLATO

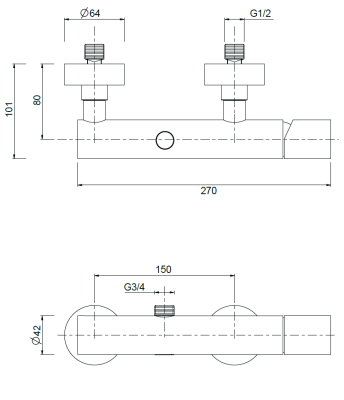

Ricambi



CR00003V Ø35

Descrizioni e caratteristiche tecniche non sono impegnative e possono variare senza preavviso

MMEV009ROC00

Parti esterne per monocomando incasso vasca con doccia



CROMO

CODICE	FINITURA
MMEV009ROC02	ORO
MMEV009ROC08	NERO OPACO
MMEV009ROC20	BIANCO OPACO
MMEV009ROC40	CROMO SPAZZOLATO
MMEV009ROC88	OTTONE SPAZZOLATO

Ricambi


CR00003V Ø35


AR00058V 24×1

+ OIPIVA35002E

Parte incasso

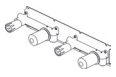

+ OIPIVA35022B

Parte incasso

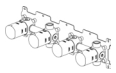

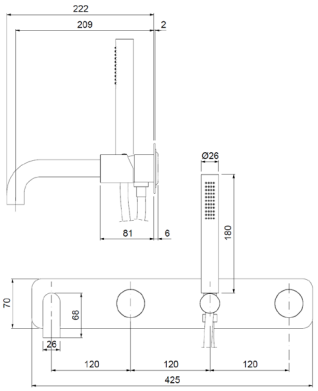

MMEV109ROC00

Parti esterne per monocomando incasso vasca con doccia, piastre tonde



CROMO

CODICE	FINITURA
MMEV109ROC02	ORO
MMEV109ROC08	NERO OPACO
MMEV109ROC20	BIANCO OPACO
MMEV109ROC40	CROMO SPAZZOLATO
MMEV109ROC88	OTTONE SPAZZOLATO

Ricambi


CR00003V Ø35


AR00058V 24×1

+ OIPIVA35002E

Parte incasso

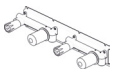

+ OIPIVA35022B

Parte incasso

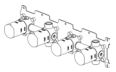

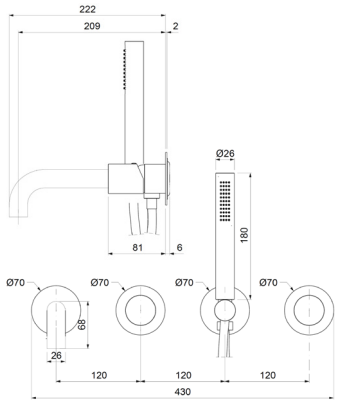

MMEV129ROC00

Parti esterne per monocomando incasso vasca con doccia, senza bocca, piastre tonde



CROMO

CODICE	FINITURA
MMEV129ROC02	ORO
MMEV129ROC08	NERO OPACO
MMEV129ROC20	BIANCO OPACO
MMEV129ROC40	CROMO SPAZZOLATO
MMEV129ROC88	OTTONE SPAZZOLATO

Ricambi


CR00003V Ø35


CR00029V Ø35 2V

+ OIPIVA35006B

Parte incasso

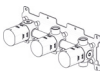

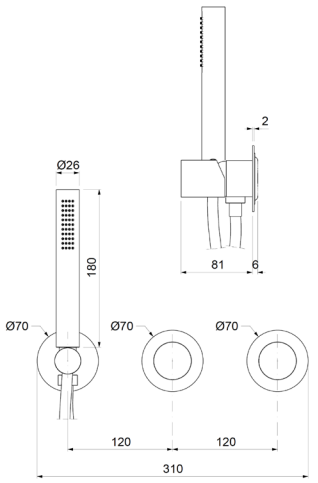

MMED120ROC00

Parti esterne per monocomando incasso doccia

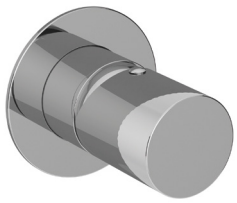

CROMO

CODICE	FINITURA
MMED120ROC02	ORO
MMED120ROC08	NERO OPACO
MMED120ROC20	BIANCO OPACO
MMED120ROC40	CROMO SPAZZOLATO
MMED120ROC88	OTTONE SPAZZOLATO

+ OIPIDC3500001E

Parte incasso

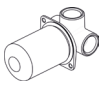

+ OIPIDC35002B

Parte incasso



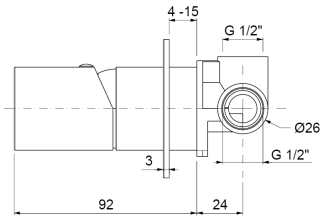

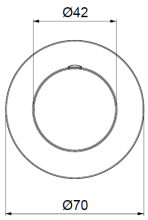

Ricambi



CR00003V
Ø35

MMED621ROC00

Parti esterne per monocomando incasso doccia/vasca con deviatore



CROMO

CODICE	FINITURA
MMED621ROC02	ORO
MMED621ROC08	NERO OPACO
MMED621ROC20	BIANCO OPACO
MMED621ROC40	CROMO SPAZZOLATO
MMED621ROC88	OTTONE SPAZZOLATO

+ OIPIVA35005E

Parte incasso



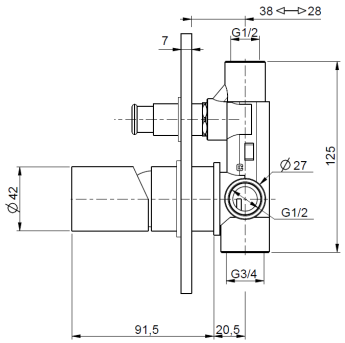

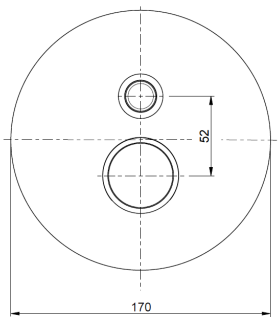

Ricambi



CR00003V
Ø35

Descrizioni e caratteristiche tecniche non sono impegnative e possono variare senza preavviso

MMED622ROC00

Parti esterne per monocomando incasso doccia/vasca con deviatore a **2 vie**, interasse mm.100



CROMO

CODICE	FINITURA
MMED622ROC02	ORO
MMED622ROC08	NERO OPACO
MMED622ROC20	BIANCO OPACO
MMED622ROC40	CROMO SPAZZOLATO
MMED622ROC88	OTTONE SPAZZOLATO

+ OIPIVA35008B

Parte incasso

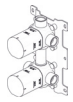

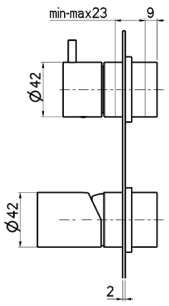

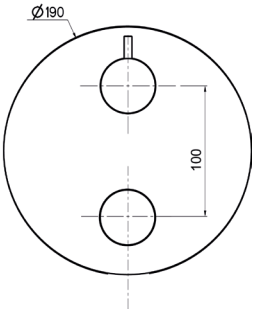

Ricambi



CR00003V
Ø35



CR00029V
Ø35 2V

MMED623ROC00

Parti esterne per monocomando incasso doccia/vasca con deviatore a **3 vie**, interasse mm.100



CROMO

CODICE	FINITURA
MMED623ROC02	ORO
MMED623ROC08	NERO OPACO
MMED623ROC20	BIANCO OPACO
MMED623ROC40	CROMO SPAZZOLATO
MMED623ROC88	OTTONE SPAZZOLATO

+ OIPIVA35012B

Parte incasso



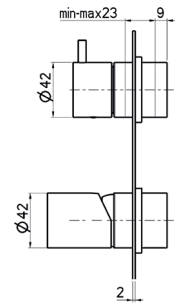

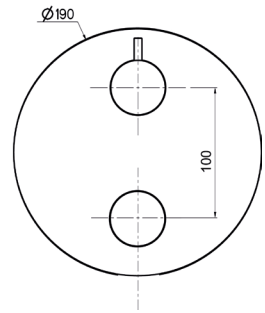

Ricambi



CR00003V
Ø35



CR00022V
Ø35 3V

TMET020ROC00

Parti esterne per monocomando incasso doccia **termostatico 1 via**



CROMO

CODICE	FINITURA
TMET020ROC02	ORO
TMET020ROC08	NERO OPACO
TMET020ROC20	BIANCO OPACO
TMET020ROC40	CROMO SPAZZOLATO
TMET020ROC88	OTTONE SPAZZOLATO

+ OIPITD20020B

Parte incasso



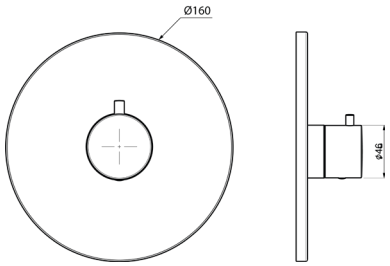

Ricambi


CR00032V


LT00041V

TMET022ROC00

Parti esterne per monocomando incasso doccia/vasca **termostatico** con deviatore a **2 vie**



CROMO

CODICE	FINITURA
TMET022ROC02	ORO
TMET022ROC08	NERO OPACO
TMET022ROC20	BIANCO OPACO
TMET022ROC40	CROMO SPAZZOLATO
TMET022ROC88	OTTONE SPAZZOLATO

+ OIPITD20022B

Parte incasso



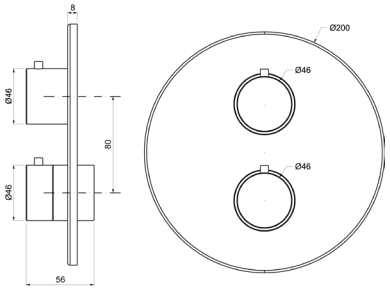

Ricambi


CR00032V


CR00033V
DEVIATORE


LT00042V

TMET023ROC00

Parti esterne per monocomando incasso doccia/vasca **termostatico** con deviatore a **3 vie**



CROMO

CODICE	FINITURA
TMET023ROC02	ORO
TMET023ROC08	NERO OPACO
TMET023ROC20	BIANCO OPACO
TMET023ROC40	CROMO SPAZZOLATO
TMET023ROC88	OTTONE SPAZZOLATO

+ OIPITD20023B

Parte incasso



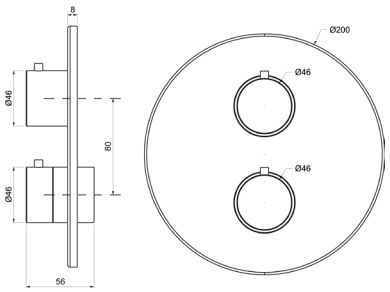

Ricambi


CR00032V


CR00034V
DEV. C/STOP


LT00042V

Descrizioni e caratteristiche tecniche non sono impegnative e possono variare senza preavviso

MIER085ROC00

Parti esterne per rubinetto ad incasso da 1/2”

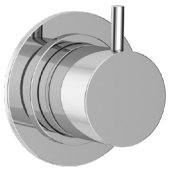

CROMO

CODICE	FINITURA
MIER085ROC02	ORO
MIER085ROC08	NERO OPACO
MIER085ROC20	BIANCO OPACO
MIER085ROC40	CROMO SPAZZOLATO
MIER085ROC88	OTTONE SPAZZOLATO

+ OIPIRA20001E

Parte incasso



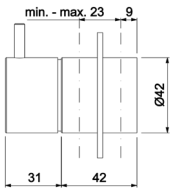

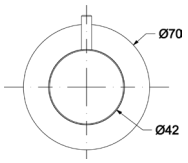

Ricambi



VN00002V
8x20 DX



BR00242V
Ø70

MIED087ROC00

Parti esterne per deviatore ceramico a **1 entrata e 2 uscite**



CROMO

CODICE	FINITURA
MIED087ROC02	ORO
MIED087ROC08	NERO OPACO
MIED087ROC20	BIANCO OPACO
MIED087ROC40	CROMO SPAZZOLATO
MIED087ROC88	OTTONE SPAZZOLATO

+ OIPIDD20001E

Parte incasso



+ OIPIDD35001BE

Parte incasso



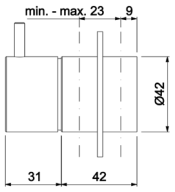

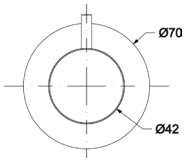

Ricambi



CR00029V
Ø35 2V



BR00242V
Ø70

MIED088ROC00

Parti esterne per deviatore ceramico a **1 entrata e 3 uscite**



CROMO

CODICE	FINITURA
MIED088ROC02	ORO
MIED088ROC08	NERO OPACO
MIED088ROC20	BIANCO OPACO
MIED088ROC40	CROMO SPAZZOLATO
MIED088ROC88	OTTONE SPAZZOLATO

+ OIPIDD35003B

Parte incasso



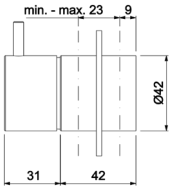

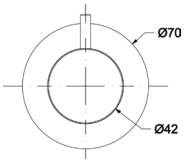

Ricambi



CR00022V
Ø35 3V



BR00242V
Ø70

MMEP008ROC00

Parti esterne per monocomando bordo vasca a pavimento con doccia



CROMO

CODICE	FINITURA
MMEP008ROC02	ORO
MMEP008ROC08	NERO OPACO
MMEP008ROC20	BIANCO OPACO
MMEP008ROC40	CROMO SPAZZOLATO
MMEP008ROC88	OTTONE SPAZZOLATO

+ OIPIVP35001E

Parte incasso

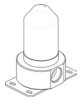

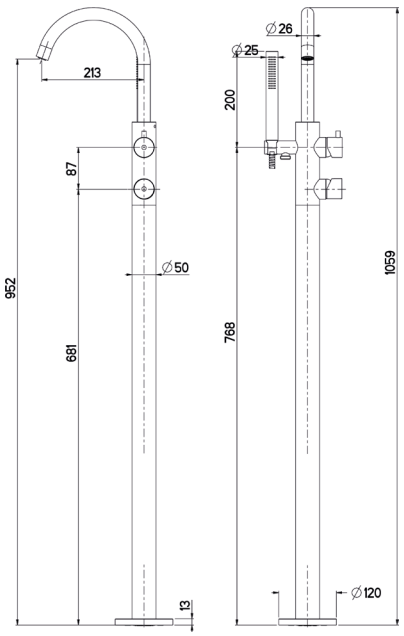

Ricambi



CR00028V
Ø35



CR00029V
Ø35 2V



AR00058V
24×1



FL00031V
10×1MM L.665

WECT658ROC00

Colonna doccia telescopica con miscelatore esterno **termostatico**, soffione **ottone** tondo **Ø250** e doccia anticalcare monogetto tonda



CROMO

CODICE	FINITURA
WECT658ROC02	ORO
WECT658ROC08	NERO OPACO
WECT658ROC20	BIANCO OPACO
WECT658ROC40	CROMO SPAZZOLATO
WECT658ROC88	OTTONE SPAZZOLATO

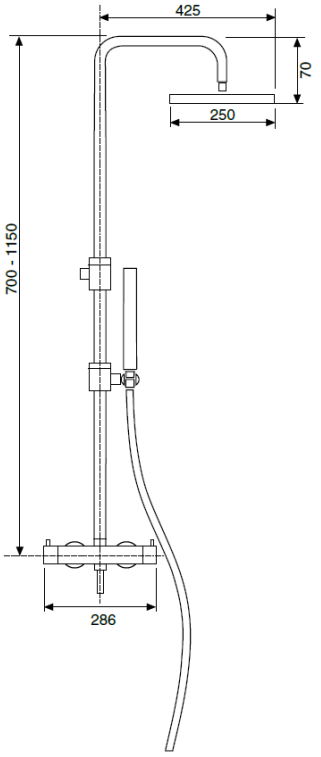

Ricambi



CR00032V



CR00033V
DEVIATORE

Descrizioni e caratteristiche tecniche non sono impegnative e possono variare senza preavviso

WESL620ROC00

Saliscendi Ø18 H.90 con doccia anticalcare monogetto tonda e flessibile cm.150



CROMO

CODICE	FINITURA
WESL620ROC02	ORO
WESL620ROC08	NERO OPACO
WESL620ROC20	BIANCO OPACO
WESL620ROC40	CROMO SPAZZOLATO
WESL620ROC88	OTTONE SPAZZOLATO

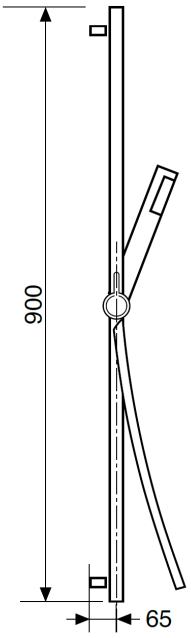

WEPA506ROC00

Presa acqua ad **incasso** in ottone, attacco 1/2”M



CROMO

CODICE	FINITURA
WEPA506ROC02	ORO
WEPA506ROC08	NERO OPACO
WEPA506ROC20	BIANCO OPACO
WEPA506ROC40	CROMO SPAZZOLATO
WEPA506ROC88	OTTONE SPAZZOLATO

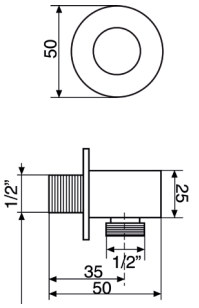

WESI302ROC00

Soffione ad incasso arrotondato **inox** con getto a cascata



CROMO

CODICE	FINITURA
WESI302ROC02	ORO
WESI302ROC08	NERO OPACO
WESI302ROC20	BIANCO OPACO
WESI302ROC40	CROMO SPAZZOLATO
WESI302ROC88	OTTONE SPAZZOLATO

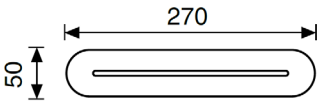

WESI114ROC00

Soffione anticalcare rettangolare **inox 500×220** con **getto a pioggia e cascata**, completo di kit di fissaggio

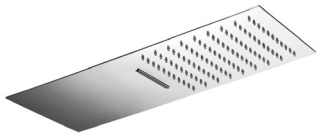

CROMO

CODICE	FINITURA
WESI114ROC02	ORO
WESI114ROC08	NERO OPACO
WESI114ROC20	BIANCO OPACO
WESI114ROC40	CROMO SPAZZOLATO
WESI114ROC88	OTTONE SPAZZOLATO

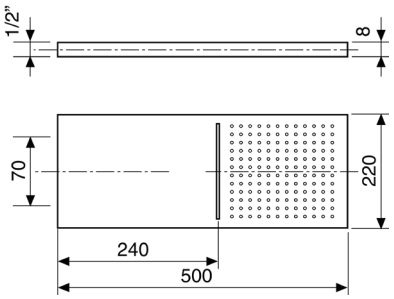

Utilizzare miscelatore ad incasso **2 vie**

WESI115ROC00

Soffione anticalcare rettangolare **inox 500×220** con **getto a pioggia**, completo di kit di fissaggio



CROMO

CODICE	FINITURA
WESI115ROC02	ORO
WESI115ROC08	NERO OPACO
WESI115ROC20	BIANCO OPACO
WESI115ROC40	CROMO SPAZZOLATO
WESI115ROC88	OTTONE SPAZZOLATO

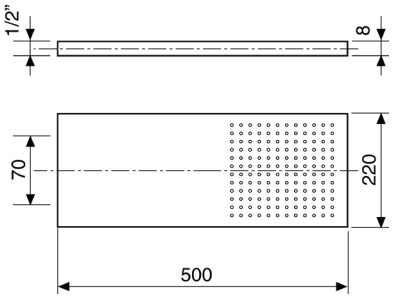

WESI005ROC00

Soffione tondo a muro inclinato inox monogetto e anticalcare



CROMO

CODICE	FINITURA
WESI005ROC02	ORO
WESI005ROC08	NERO OPACO
WESI005ROC20	BIANCO OPACO
WESI005ROC40	CROMO SPAZZOLATO
WESI005ROC88	OTTONE SPAZZOLATO

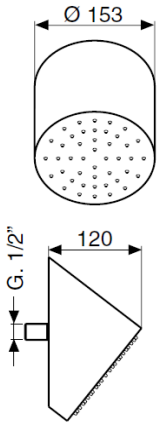

Descrizioni e caratteristiche tecniche non sono impegnative e possono variare senza preavviso

WESB003ROC00

Braccio doccia tondo in **ottone cm.35** con soffione anticalcare monogetto tondo in **ottone Ø200**



CROMO

CODICE	FINITURA
WESB003ROC02	ORO
WESB003ROC08	NERO OPACO
WESB003ROC20	BIANCO OPACO
WESB003ROC40	CROMO SPAZZOLATO
WESB003ROC88	OTTONE SPAZZOLATO

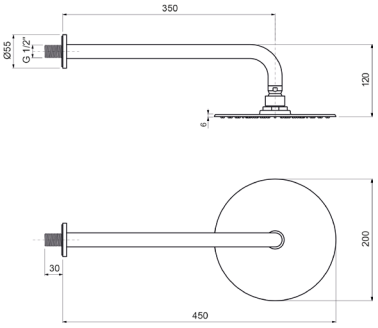

WESB012ROC00

Braccio doccia tondo **a soffitto** in **ottone cm.20** con soffione anticalcare monogetto tondo in **ottone Ø200**



CROMO

CODICE	FINITURA
WESB012ROC02	ORO
WESB012ROC08	NERO OPACO
WESB012ROC20	BIANCO OPACO
WESB012ROC40	CROMO SPAZZOLATO
WESB012ROC88	OTTONE SPAZZOLATO

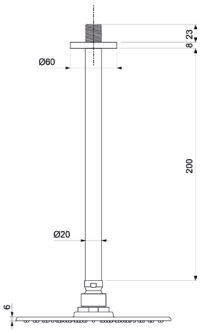

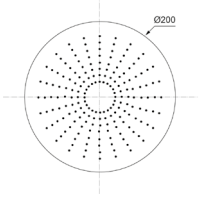

WESD005ROC00

Kit doccia **incasso** con doccia anticalcare monogetto tonda in **ottone** e flessibile cm.150



CROMO

CODICE	FINITURA
WESD005ROC02	ORO
WESD005ROC08	NERO OPACO
WESD005ROC20	BIANCO OPACO
WESD005ROC40	CROMO SPAZZOLATO
WESD005ROC88	OTTONE SPAZZOLATO

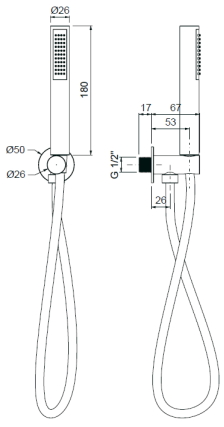

Ricambi



AQ00025V



FL00037V
CM.150

WESD007ROC00

Kit doccia **esterno** con doccia anticalcare monogetto Aurora in **ABS** e flessibile cm.150

CROMO



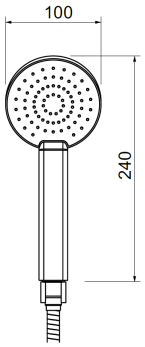

WESD008ROC00

Kit doccia **incasso** con doccia anticalcare monogetto Aurora in **ABS** e flessibile cm.150

CROMO



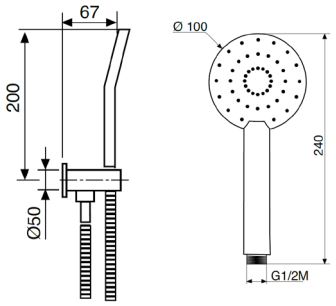

WESI004ROC00

Soffione laterale a parete tondo ad **incasso** in **ABS Ø130**

CROMO



CODICE	FINITURA
WESI004ROC02	ORO
WESI004ROC08	NERO OPACO
WESI004ROC20	BIANCO OPACO
WESI004ROC40	CROMO SPAZZOLATO
WESI004ROC88	OTTONE SPAZZOLATO

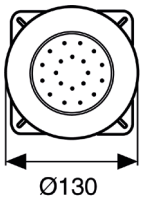

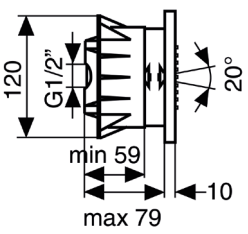

Descrizioni e caratteristiche tecniche non sono impegnative e possono variare senza preavviso

ACSF001ROC00

Sifone **lavabo** minimalista 1”1/4 senza piletta



CROMO

CODICE	FINITURA
ACSF001ROC02	ORO
ACSF001ROC08	NERO OPACO
ACSF001ROC20	BIANCO OPACO
ACSF001ROC40	CROMO SPAZZOLATO
ACSF001ROC88	OTTONE SPAZZOLATO

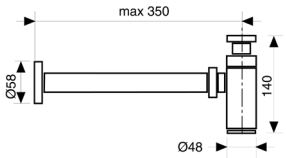

ACSF003ROC00

Sifone **bidet** minimalista 1”1/4 senza piletta



CROMO

CODICE	FINITURA
ACSF003ROC02	ORO
ACSF003ROC08	NERO OPACO
ACSF003ROC20	BIANCO OPACO
ACSF003ROC40	CROMO SPAZZOLATO
ACSF003ROC88	OTTONE SPAZZOLATO

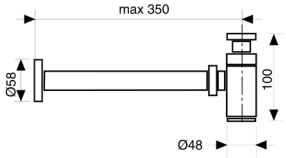

ACRS001ROC00

Rubinetto sottolavabo 1/2” con rosone



CROMO

CODICE	FINITURA
ACRS003ROC02	ORO
ACRS003ROC08	NERO OPACO
ACRS003ROC20	BIANCO OPACO
ACRS003ROC40	CROMO SPAZZOLATO
ACRS003ROC88	OTTONE SPAZZOLATO

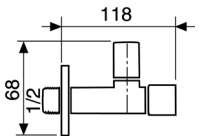

ACPT001ROC00

Piletta click-clack universale 1”1/4 con tappo Ø63



CROMO

CODICE	FINITURA
ACPT001ROC02	ORO
ACPT001ROC08	NERO OPACO
ACPT001ROC20	BIANCO OPACO
ACPT001ROC40	CROMO SPAZZOLATO
ACPT001ROC88	OTTONE SPAZZOLATO

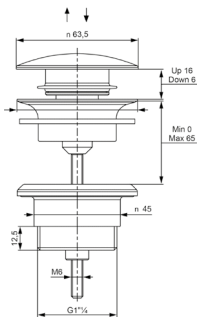

KING

Design by Oioli Lab RD







KILS000ROC00

Monocomando lavabo con scarico automatico 1”1/4



CROMO

CODICE	FINITURA
KILS000ROC01	BRONZO LUCIDO
KILS000ROC02	ORO
KILS000ROC04	NICKEL SPAZZOLATO LUCIDO
KILS000ROC08	NERO OPACO
KILS000ROC20	BIANCO OPACO

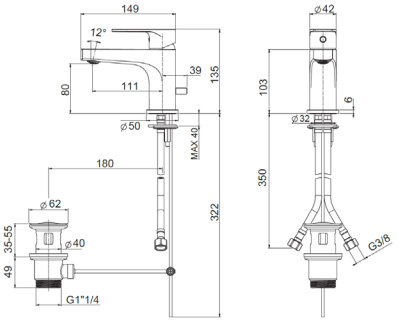

Ricambi

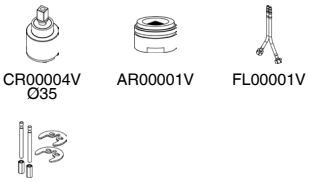

KILS100ROC00

Monocomando lavabo con scarico automatico 1”1/4
BOCCA LUNGA



CROMO

CODICE	FINITURA
KILS100ROC01	BRONZO LUCIDO
KILS100ROC02	ORO
KILS100ROC04	NICKEL SPAZZOLATO LUCIDO
KILS100ROC08	NERO OPACO
KILS100ROC20	BIANCO OPACO

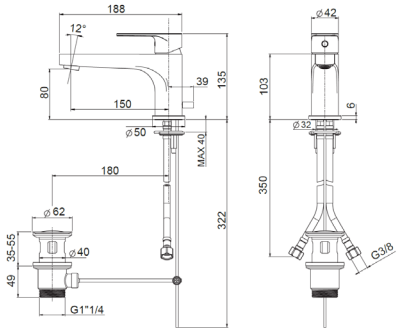

Ricambi

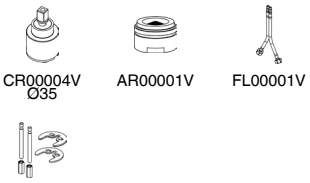

KILT001ROC00

Monocomando lavabo testa cieca



CROMO

CODICE	FINITURA
KILT001ROC01	BRONZO LUCIDO
KILT001ROC02	ORO
KILT001ROC04	NICKEL SPAZZOLATO LUCIDO
KILT001ROC08	NERO OPACO
KILT001ROC20	BIANCO OPACO

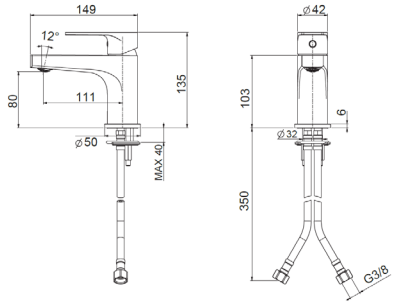

Ricambi

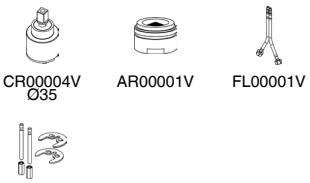

Descrizioni e caratteristiche tecniche non sono impegnative e possono variare senza preavviso

KILT101ROC00

Monocomando lavabo testa cieca, **BOCCA LUNGA**



CROMO

CODICE	FINITURA
KILT101ROC01	BRONZO LUCIDO
KILT101ROC02	ORO
KILT101ROC04	NICKEL SPAZZOLATO LUCIDO
KILT101ROC08	NERO OPACO
KILT101ROC20	BIANCO OPACO

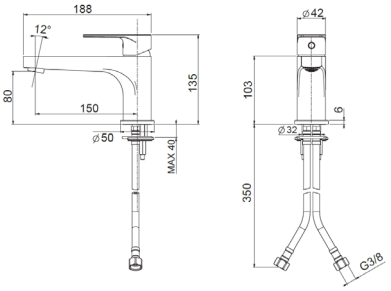

Ricambi

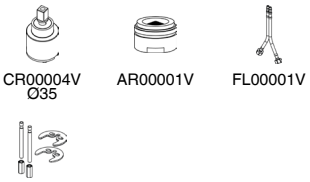

KILS003ROC00

Monocomando lavabo medio con scarico automatico 1”1/4



CROMO

CODICE	FINITURA
KILS003ROC01	BRONZO LUCIDO
KILS003ROC02	ORO
KILS003ROC04	NICKEL SPAZZOLATO LUCIDO
KILS003ROC08	NERO OPACO
KILS003ROC20	BIANCO OPACO

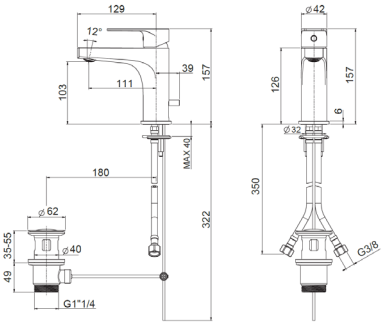

Ricambi

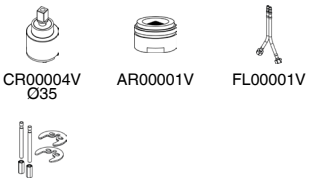

KILS103ROC00

Monocomando lavabo medio con scarico automatico 1”1/4
BOCCA LUNGA



CROMO

CODICE	FINITURA
KILS103ROC01	BRONZO LUCIDO
KILS103ROC02	ORO
KILS103ROC04	NICKEL SPAZZOLATO LUCIDO
KILS103ROC08	NERO OPACO
KILS103ROC20	BIANCO OPACO

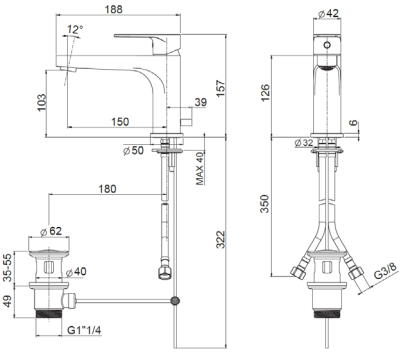

Ricambi

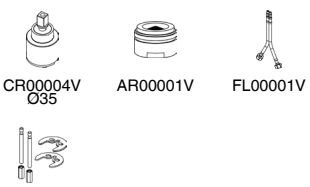

KILT003ROC00

Monocomando lavabo medio testa cieca



CROMO

CODICE	FINITURA
KILT003ROC01	BRONZO LUCIDO
KILT003ROC02	ORO
KILT003ROC04	NICKEL SPAZZOLATO LUCIDO
KILT003ROC08	NERO OPACO
KILT003ROC20	BIANCO OPACO

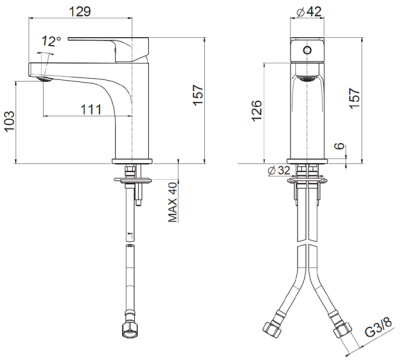

Ricambi


CR00004V Ø35


AR00001V


FL00001V


KT00004V

KILT103ROC00

Monocomando lavabo medio testa cieca, **BOCCA LUNGA**



CROMO

CODICE	FINITURA
KILT103ROC01	BRONZO LUCIDO
KILT103ROC02	ORO
KILT103ROC04	NICKEL SPAZZOLATO LUCIDO
KILT103ROC08	NERO OPACO
KILT103ROC20	BIANCO OPACO

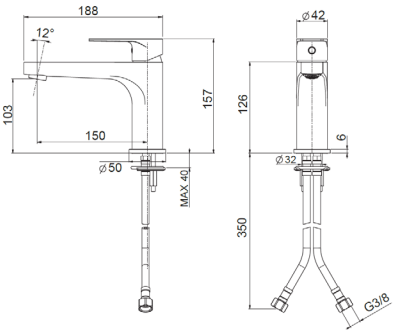

Ricambi


CR00004V Ø35


AR00001V


FL00001V


KT00004V

KILS004ROC00

Monocomando lavabo alto con scarico automatico 1”1/4



CROMO

CODICE	FINITURA
KILS004ROC01	BRONZO LUCIDO
KILS004ROC02	ORO
KILS004ROC04	NICKEL SPAZZOLATO LUCIDO
KILS004ROC08	NERO OPACO
KILS004ROC20	BIANCO OPACO

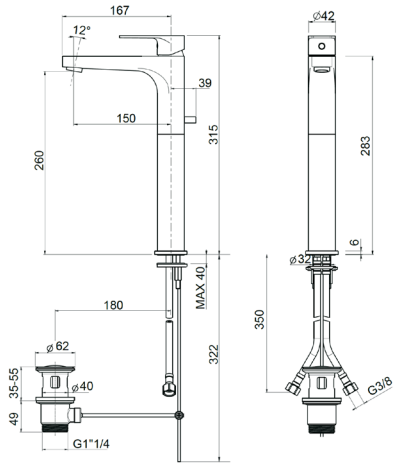

Ricambi


CR00004V Ø35


AR00001V


FL00004V

Descrizioni e caratteristiche tecniche non sono impegnative e possono variare senza preavviso

KILT004ROC00

Monocomando lavabo alto testa cieca



CROMO

CODICE	FINITURA
KILT004ROC01	BRONZO LUCIDO
KILT004ROC02	ORO
KILT004ROC04	NICKEL SPAZZOLATO LUCIDO
KILT004ROC08	NERO OPACO
KILT004ROC20	BIANCO OPACO

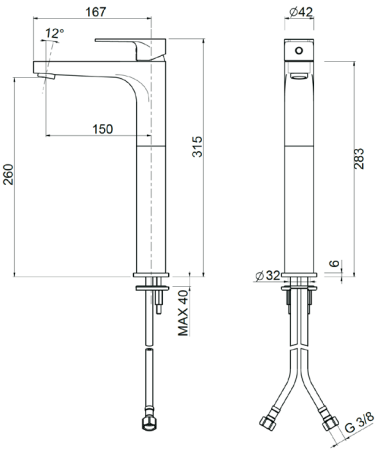

Ricambi


CR00004V Ø35


AR00001V


FL00001V

KIBS005ROC00

Monocomando bidet con scarico automatico 1”1/4



CROMO

CODICE	FINITURA
KILS005ROC01	BRONZO LUCIDO
KILS005ROC02	ORO
KILS005ROC04	NICKEL SPAZZOLATO LUCIDO
KILS005ROC08	NERO OPACO
KILS005ROC20	BIANCO OPACO

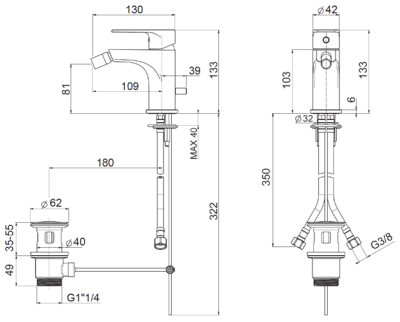

Ricambi


CR00004V Ø35


AR00023V


FL00001V


KT00004V

KIBT005ROC00

Monocomando bidet testa cieca



CROMO

CODICE	FINITURA
KILT005ROC01	BRONZO LUCIDO
KILT005ROC02	ORO
KILT005ROC04	NICKEL SPAZZOLATO LUCIDO
KILT005ROC08	NERO OPACO
KILT005ROC20	BIANCO OPACO

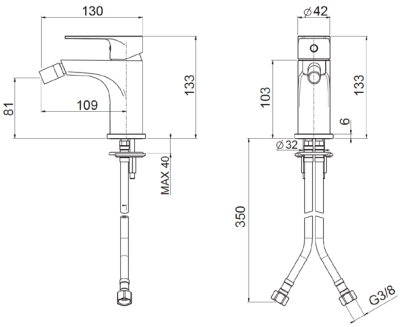

Ricambi


CR00004V Ø35


AR00023V


FL00001V


KT00004V

KIEL002ROC00

Parti esterne per monocomando lavabo a parete

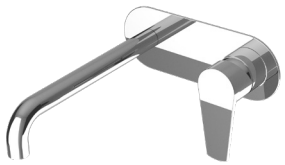

CROMO

CODICE	FINITURA
KIEL002ROC01	BRONZO LUCIDO
KIEL002ROC02	ORO
KIEL002ROC04	NICKEL SPAZZOLATO LUCIDO
KIEL002ROC08	NERO OPACO
KIEL002ROC20	BIANCO OPACO

+ OIPILA35000E

Parte incasso

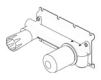

+ OIPILA35001B

Parte incasso

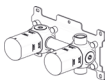

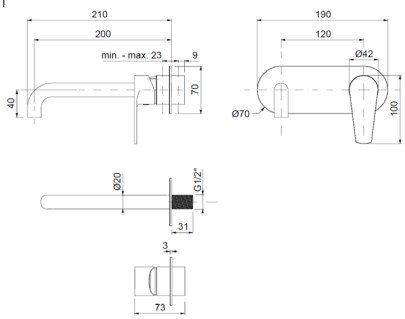

Ricambi



CR00003V Ø35 — AR00046V

KIEL102ROC00

Parti esterne per monocomando lavabo a parete in 2 parti, piastre tonde

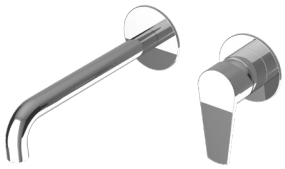

CROMO

CODICE	FINITURA
KIEL102ROC01	BRONZO LUCIDO
KIEL102ROC02	ORO
KIEL102ROC04	NICKEL SPAZZOLATO LUCIDO
KIEL102ROC08	NERO OPACO
KIEL102ROC20	BIANCO OPACO

+ OIPILA35000E

Parte incasso

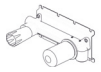

+ OIPILA35001B

Parte incasso

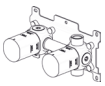

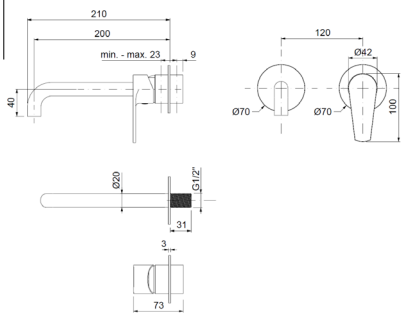

Ricambi



CR00003V Ø35 — AR00046V

KILT072ROC00

Monocomando lavabo a 2 fori, testa cieca



CROMO

CODICE	FINITURA
KILT072ROC01	BRONZO LUCIDO
KILT072ROC02	ORO
KILT072ROC04	NICKEL SPAZZOLATO LUCIDO
KILT072ROC08	NERO OPACO
KILT072ROC20	BIANCO OPACO

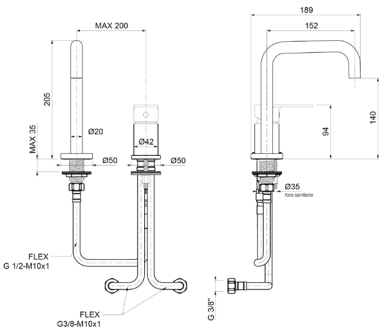

Ricambi

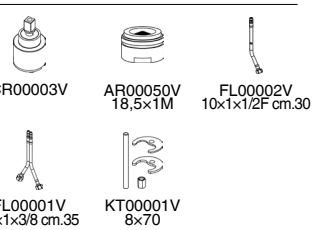

CR00003V — AR00050V 18,5×1M — FL00002V 10×1×1/2F cm.30

FL00001V 10×1×3/8 cm.35 — KT00001V 8×70

Descrizioni e caratteristiche tecniche non sono impegnative e possono variare senza preavviso

KILT073ROC00

Monocomando lavabo a 2 fori, testa cieca



CROMO

CODICE	FINITURA
KILT073ROC01	BRONZO LUCIDO
KILT073ROC02	ORO
KILT073ROC04	NICKEL SPAZZOLATO LUCIDO
KILT073ROC08	NERO OPACO
KILT073ROC20	BIANCO OPACO

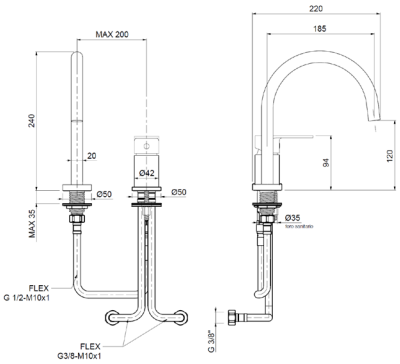

Ricambi

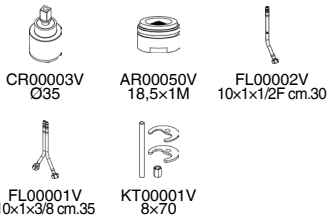

KIBV006ROC00

Monocomando 4 fori per bordo vasca con doccia



CROMO

CODICE	FINITURA
KIBV006ROC01	BRONZO LUCIDO
KIBV006ROC02	ORO
KIBV006ROC04	NICKEL SPAZZOLATO LUCIDO
KIBV006ROC08	NERO OPACO
KIBV006ROC20	BIANCO OPACO

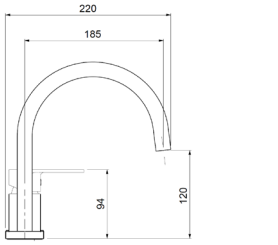

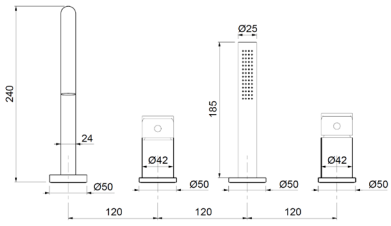

Ricambi



KIVE010ROC00

Monocomando esterno per vasca con kit doccia



CROMO

CODICE	FINITURA
KIVE010ROC01	BRONZO LUCIDO
KIVE010ROC02	ORO
KIVE010ROC04	NICKEL SPAZZOLATO LUCIDO
KIVE010ROC08	NERO OPACO
KIVE010ROC20	BIANCO OPACO

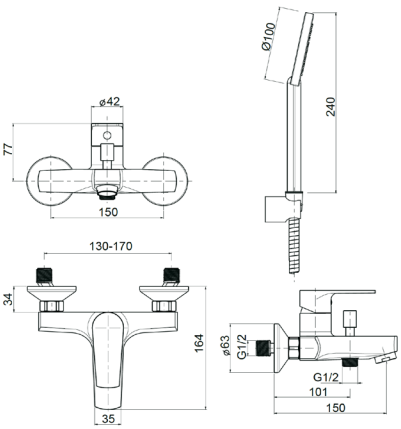

Ricambi

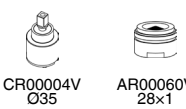

Nelle versioni colorate viene inserita la doccia anticalcare monogetto tonda

KIDE025ROC00

Monocomando esterno doccia attacco flessibile 1/2”



CROMO

CODICE	FINITURA
KIDE025ROC01	BRONZO LUCIDO
KIDE025ROC02	ORO
KIDE025ROC04	NICKEL SPAZZOLATO LUCIDO
KIDE025ROC08	NERO OPACO
KIDE025ROC20	BIANCO OPACO

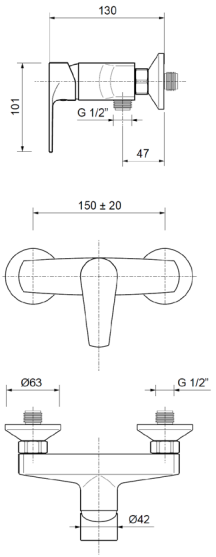

Ricambi



CR00004V
Ø35

KIDE225ROC00

Monocomando esterno doccia attacco flessibile 1/2” con kit doccia



CROMO

CODICE	FINITURA
KIDE225ROC01	BRONZO LUCIDO
KIDE225ROC02	ORO
KIDE225ROC04	NICKEL SPAZZOLATO LUCIDO
KIDE225ROC08	NERO OPACO
KIDE225ROC20	BIANCO OPACO

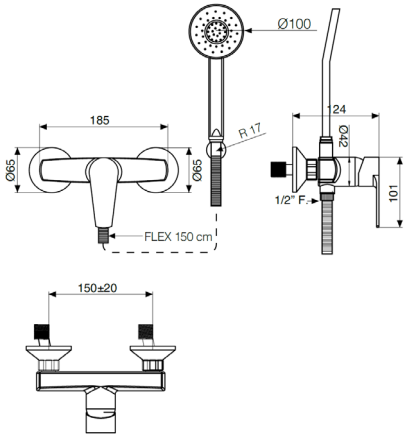

Ricambi



CR00004V
Ø35

Nelle versioni colorate viene inserita la doccia anticalcare monogetto tonda

KIDE026ROC00

Monocomando esterno doccia con attacco **superiore 3/4”**



CROMO

CODICE	FINITURA
KIDE026ROC01	BRONZO LUCIDO
KIDE026ROC02	ORO
KIDE026ROC04	NICKEL SPAZZOLATO LUCIDO
KIDE026ROC08	NERO OPACO
KIDE026ROC20	BIANCO OPACO

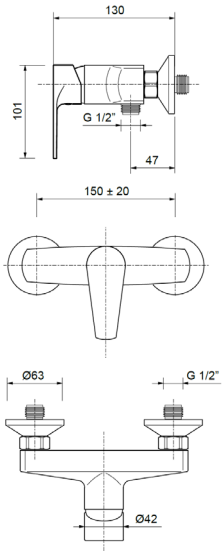

Ricambi



CR00004V
Ø35

Descrizioni e caratteristiche tecniche non sono impegnative e possono variare senza preavviso

KIEP008ROC00

Parti esterne per monocomando bordo vasca a pavimento con doccia



CROMO

CODICE	FINITURA
KIEP008ROC01	BRONZO LUCIDO
KIEP008ROC02	ORO
KIEP008ROC04	NICKEL SPAZZOLATO LUCIDO
KIEP008ROC08	NERO OPACO
KIEP008ROC20	BIANCO OPACO

+ OIPIVP35001E

Parte incasso

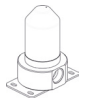

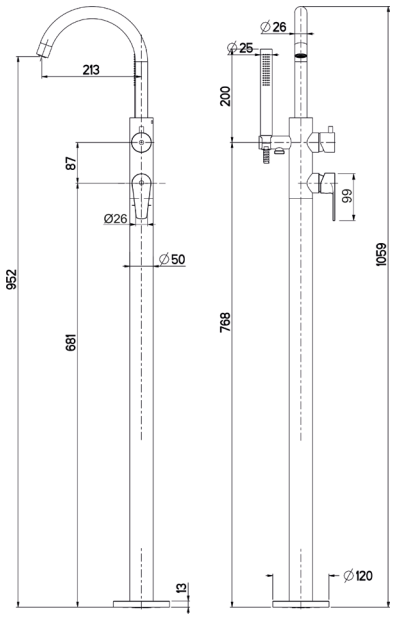

Ricambi



CR00028V
Ø35



CR00029V
Ø35 2V

KIEV009ROC00

Parti esterne per monocomando incasso vasca con doccia



CROMO

CODICE	FINITURA
KIEV009ROC01	BRONZO LUCIDO
KIEV009ROC08	NERO OPACO

+ OIPIVA35002E

Parte incasso

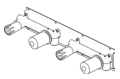

+ OIPIVA35022B

Parte incasso

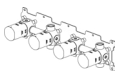

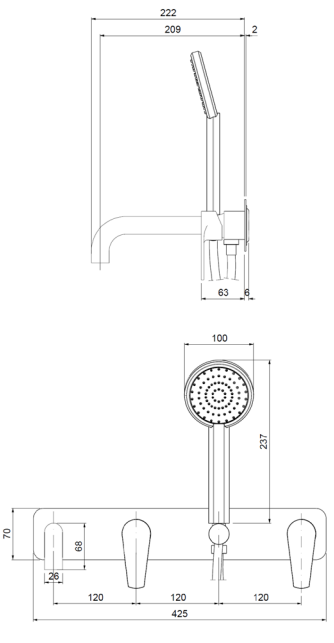

Ricambi



CR00003V
Ø35

Nelle versioni colorate viene inserita la doccia anticalcare monogetto tonda

KIEV109ROC00

Parti esterne per monocomando incasso vasca con doccia, piastre tonde



CROMO

CODICE	FINITURA
KIEV109ROC01	BRONZO LUCIDO
KIEV109ROC08	NERO OPACO

+ OIPIVA35002E

Parte incasso

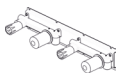

+ OIPIVA35022B

Parte incasso

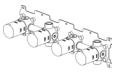

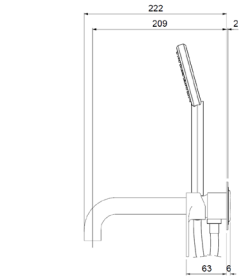

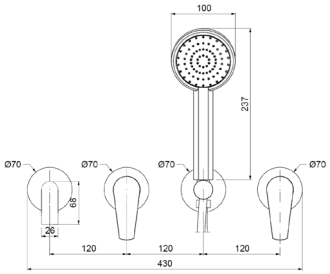

Ricambi



CR00003V
Ø35

Nelle versioni colorate viene inserita la doccia anticalcare monogetto tonda

KIEV129ROC00

Parti esterne per monocomando incasso vasca con doccia, senza bocca, piastre tonde



CROMO

CODICE	FINITURA
KIEV129ROC01	BRONZO LUCIDO
KIEV129ROC08	NERO OPACO

+ OIPIVA35006B

Parte incasso

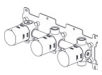

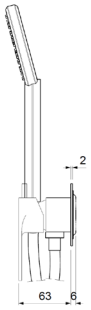

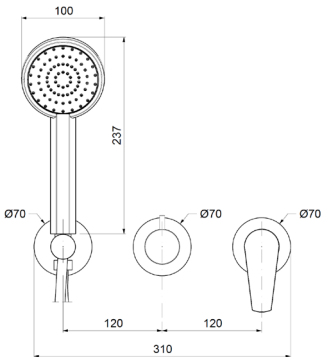

Ricambi



CR00003V
Ø35



CR00029V
Ø35 2V

Nelle versioni colorate viene inserita la doccia anticalcare monogetto tonda

Descrizioni e caratteristiche tecniche non sono impegnative e possono variare senza preavviso

KIED130ROC00

Parti esterne per monocomando incasso doccia con kit doccia



CROMO

CODICE	FINITURA
KIED130ROC01	BRONZO LUCIDO
KIED130ROC02	ORO
KIED130ROC04	NICKEL SPAZZOLATO LUCIDO
KIED130ROC08	NERO OPACO
KIED130ROC20	BIANCO OPACO

+ OIPILA35000E

Parte incasso



+ OIPILA35001B

Parte incasso



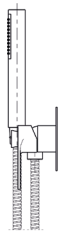

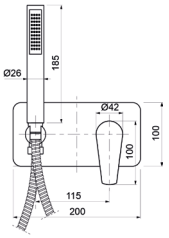

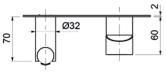

Ricambi



CR00003V
Ø35

KIED005ROC00

Parti esterne per monocomando incasso bidet con kit doccia



CROMO

CODICE	FINITURA
KIED005ROC01	BRONZO LUCIDO
KIED005ROC08	NERO OPACO

+ OIPILA35000E

Parte incasso



+ OIPILA35001B

Parte incasso



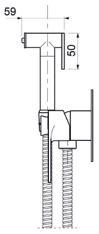

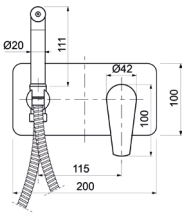

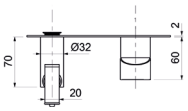

Ricambi



CR00003V
Ø35

KIED105ROC00

Parti esterne per monocomando incasso bidet con kit doccia, piastre tonde



CROMO

CODICE	FINITURA
KIED105ROC01	BRONZO LUCIDO
KIED105ROC08	NERO OPACO

+ OIPILA35000E

Parte incasso



+ OIPILA35001B

Parte incasso



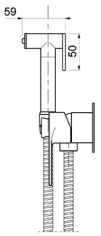

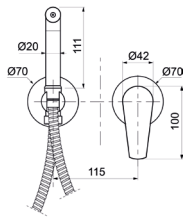

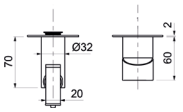

Ricambi



CR00003V
Ø35

KIED120ROC00

Parti esterne per monocomando incasso doccia



CROMO

CODICE	FINITURA
KIED120ROC01	BRONZO LUCIDO
KIED120ROC02	ORO
KIED120ROC04	NICKEL SPAZZOLATO LUCIDO
KIED120ROC08	NERO OPACO
KIED120ROC20	BIANCO OPACO

+ OIPIDC35001E

Parte incasso



+ OIPIDC35002B

Parte incasso



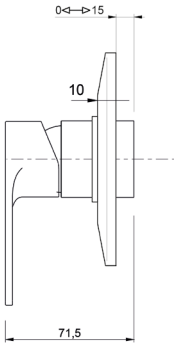

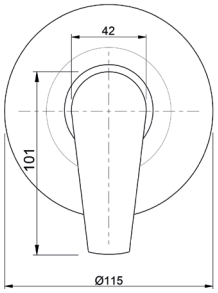

Ricambi



CR00003V
Ø35

KIED621ROC00

Parti esterne per monocomando incasso doccia/vasca con deviatore



CROMO

CODICE	FINITURA
KIED621ROC01	BRONZO LUCIDO
KIED621ROC02	ORO
KIED621ROC04	NICKEL SPAZZOLATO LUCIDO
KIED621ROC08	NERO OPACO
KIED621ROC20	BIANCO OPACO

+ OIPIVA35005E

Parte incasso



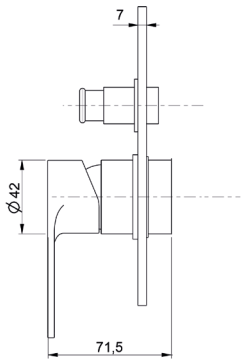

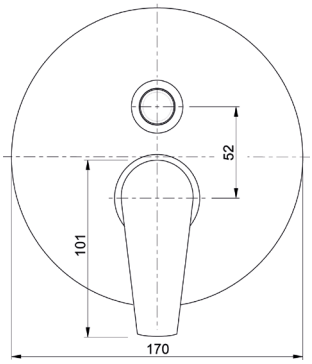

Ricambi



CR00003V
Ø35

Descrizioni e caratteristiche tecniche non sono impegnative e possono variare senza preavviso

KIED622ROC00

Parti esterne per monocomando incasso doccia/vasca con deviatore a **2 vie**, interasse mm.100

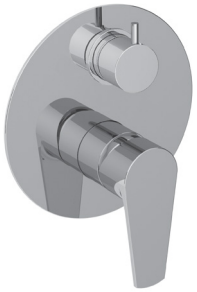

CROMO

CODICE	FINITURA
KIED622ROC01	BRONZO LUCIDO
KIED622ROC02	ORO
KIED622ROC04	NICKEL SPAZZOLATO LUCIDO
KIED622ROC08	NERO OPACO
KIED622ROC20	BIANCO OPACO

Ricambi


CR00003V Ø35


CR00029V Ø35 2V

+ OIPIVA35008B

Parte incasso

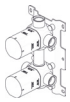

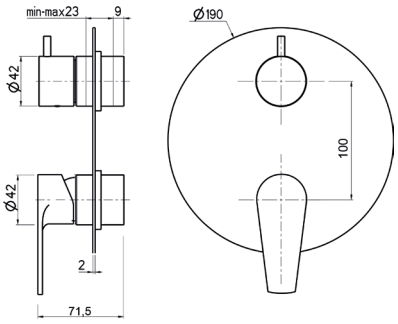

KIED122ROC00

Parti esterne per monocomando incasso doccia/vasca con deviatore a **2 vie**, piastre tonde, interasse mm.120





CROMO

CODICE	FINITURA
KIED122ROC01	BRONZO LUCIDO
KIED122ROC02	ORO
KIED122ROC04	NICKEL SPAZZOLATO LUCIDO
KIED122ROC08	NERO OPACO
KIED122ROC20	BIANCO OPACO

Ricambi


CR00003V Ø35


CR00029V Ø35 2V

+ OIPIVA35007B

Parte incasso

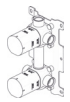

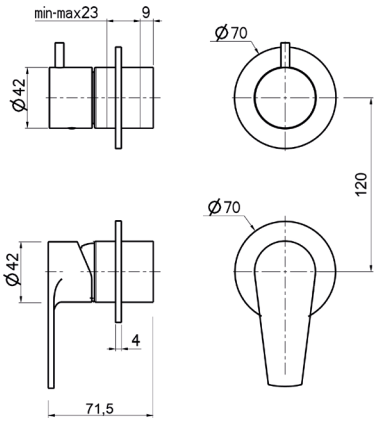

KIED623ROC00

Parti esterne per monocomando incasso doccia/vasca con deviatore a **3 vie**, interasse mm.100

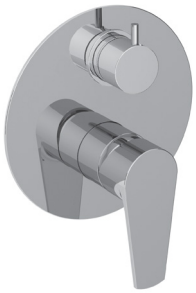

CROMO

CODICE	FINITURA
KIED623ROC01	BRONZO LUCIDO
KIED623ROC02	ORO
KIED623ROC04	NICKEL SPAZZOLATO LUCIDO
KIED623ROC08	NERO OPACO
KIED623ROC20	BIANCO OPACO

Ricambi


CR00003V Ø35


CR00022V Ø35 3V

+ OIPIVA35012B

Parte incasso

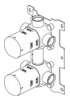

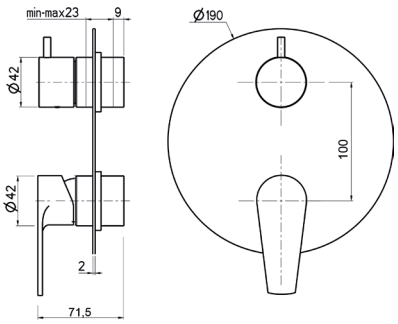

KIED123ROC00



Parti esterne per monocomando incasso doccia/vasca con deviatore a **3 vie**, piastre tonde, interasse mm.120

CROMO

CODICE	FINITURA
KIED123ROC01	BRONZO LUCIDO
KIED123ROC02	ORO
KIED123ROC04	NICKEL SPAZZOLATO LUCIDO
KIED123ROC08	NERO OPACO
KIED123ROC20	BIANCO OPACO

+ OIPIVA35011B

Parte incasso

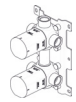

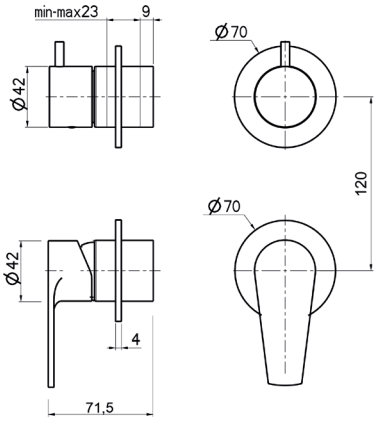

Ricambi



CR00003V
Ø35



CR00022V
Ø35 3V

KIED124ROC00



Parti esterne per monocomando incasso doccia/vasca con deviatore a **4 vie**, piastre tonde

CROMO

CODICE	FINITURA
KIED124ROC01	BRONZO LUCIDO
KIED124ROC02	ORO
KIED124ROC04	NICKEL SPAZZOLATO LUCIDO
KIED124ROC08	NERO OPACO
KIED124ROC20	BIANCO OPACO

+ OIPIVA35014B

Parte incasso



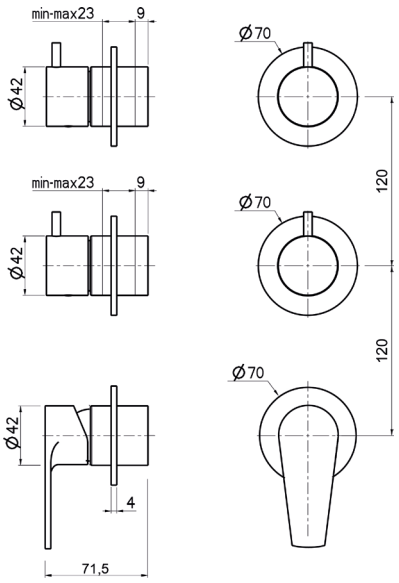

Ricambi



CR00003V
Ø35



CR00029V
Ø35 2V

Descrizioni e caratteristiche tecniche non sono impegnative e possono variare senza preavviso

TMET020ROC00

Parti esterne per monocomando incasso doccia **termostatico 1 via**



CROMO

CODICE	FINITURA
TMET020ROC01	BRONZO LUCIDO
TMET020ROC02	ORO
TMET020ROC04	NICKEL SPAZZOLATO LUCIDO
TMET020ROC08	NERO OPACO
TMET020ROC20	BIANCO OPACO

+ OIPITD20020B

Parte incasso



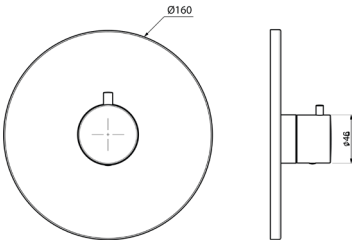

Ricambi



CR00032V

TMET022ROC00

Parti esterne per monocomando incasso doccia/vasca **termostatico** con deviatore a **2 vie**



CROMO

CODICE	FINITURA
TMET022ROC01	BRONZO LUCIDO
TMET022ROC02	ORO
TMET022ROC04	NICKEL SPAZZOLATO LUCIDO
TMET022ROC08	NERO OPACO
TMET022ROC20	BIANCO OPACO

+ OIPITD20022B

Parte incasso



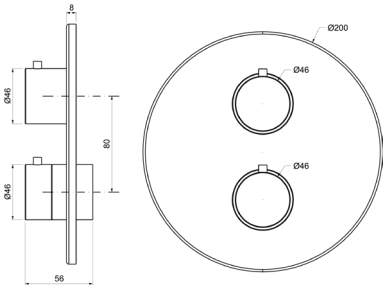

Ricambi



CR00032V



CR00033V
DEVIATORE

TMET023ROC00

Parti esterne per monocomando incasso doccia/vasca **termostatico** con deviatore a **3 vie**



CROMO

CODICE	FINITURA
TMET023ROC01	BRONZO LUCIDO
TMET023ROC02	ORO
TMET023ROC04	NICKEL SPAZZOLATO LUCIDO
TMET023ROC08	NERO OPACO
TMET023ROC20	BIANCO OPACO

+ OIPITD20023B

Parte incasso



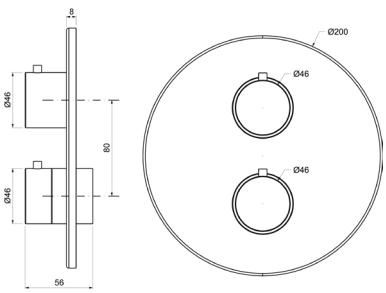

Ricambi



CR00032V



CR00034V
DEV. C/STOP

TMDT003ROC00

Miscelatore **termostatico** esterno doccia **uscita laterale 1/2”**

CROMO



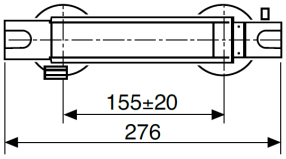

TMDT005ROC00

Miscelatore **termostatico** esterno doccia **uscita centrale 1/2”**

CROMO



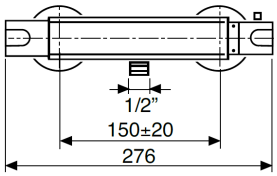

TMDT006ROC00

Miscelatore **termostatico** esterno doccia con attacco **superiore 3/4”**

CROMO



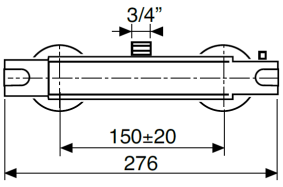

Descrizioni e caratteristiche tecniche non sono impegnative e possono variare senza preavviso

MIER085ROC00

Parti esterne per rubinetto ad incasso da 1/2”



CROMO

CODICE	FINITURA
MIER085ROC01	BRONZO LUCIDO
MIER085ROC02	ORO
MIER085ROC04	NICKEL SPAZZOLATO LUCIDO
MIER085ROC08	NERO OPACO
MIER085ROC20	BIANCO OPACO

+ OIPIRA20001E

Parte incasso



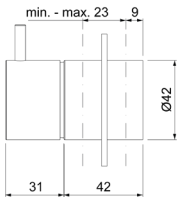

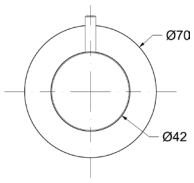

Ricambi



VN00002V
8x20 DX

MIED087ROC00

Parti esterne per deviatore ceramico a **1 entrata e 2 uscite**



CROMO

CODICE	FINITURA
MIED087ROC01	BRONZO LUCIDO
MIED087ROC02	ORO
MIED087ROC04	NICKEL SPAZZOLATO LUCIDO
MIED087ROC08	NERO OPACO
MIED087ROC20	BIANCO OPACO

+ OIPIDD20001E

Parte incasso

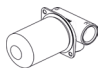

+ OIPIDD35001B

Parte incasso



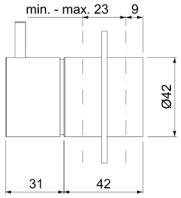

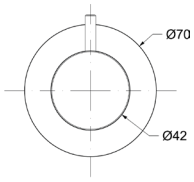

Ricambi



CR00029V
Ø35 2V

MIED088ROC00

Parti esterne per deviatore ceramico a **1 entrata e 3 uscite**



CROMO

CODICE	FINITURA
MIED088ROC01	BRONZO LUCIDO
MIED088ROC02	ORO
MIED088ROC04	NICKEL SPAZZOLATO LUCIDO
MIED088ROC08	NERO OPACO
MIED088ROC20	BIANCO OPACO

+ OIPIDD35003B

Parte incasso



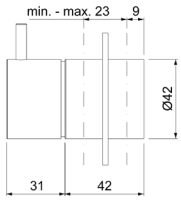

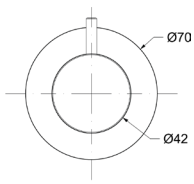

Ricambi



CR00022V
Ø35 3V

WESL624ROC00

Saliscendi Ø18 H.60 con doccia anticalcare monogetto Aurora
e flessibile cm.150

CROMO



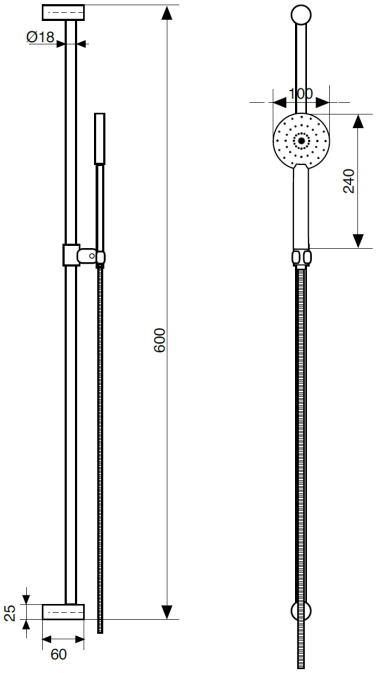

WESL724ROC00

Saliscendi Ø18 H.110 con doccia anticalcare monogetto Aurora
e flessibile cm.150

CROMO



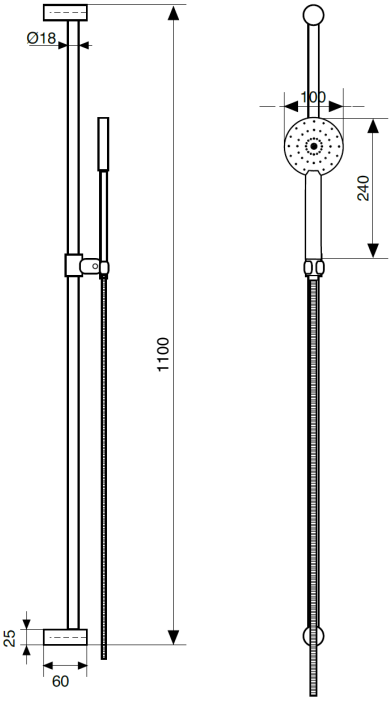

Descrizioni e caratteristiche tecniche non sono impegnative e possono variare senza preavviso

WESL805ROC00

Saliscendi con doccia anticalcare monogetto Aurora, portasapone e flessibile cm.150

CROMO



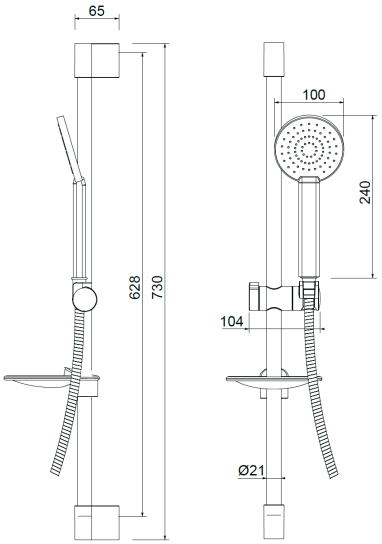

WESL641ROC00

Saliscendi asta regolabile con doccia anticalcare monogetto Aurora e flessibile cm.150

CROMO



WESL605ROC00

Saliscendi asta regolabile con doccia anticalcare monogetto in ABS Vanity e flessibile conico cm.150



CROMO

CODICE	FINITURA
WESL605ROC01	BRONZO LUCIDO
WESL605ROC02	ORO
WESL605ROC04	NICKEL SPAZZOLATO LUCIDO
WESL605ROC08	NERO OPACO
WESL605ROC20	BIANCO OPACO

KICD029ROC00

Monocomando esterno **doccia** con colonna doccia in ottone telescopica e orientabile, centrale scorrevole in ABS, soffione tondo in **Ø200**, doccia anticalcare monogetto tonda e flessibile cm.150



CROMO

CODICE	FINITURA
KICD029ROC01	BRONZO LUCIDO
KICD029ROC02	ORO
KICD029ROC04	NICKEL SPAZZOLATO LUCIDO
KICD029ROC08	NERO OPACO
KICD029ROC20	BIANCO OPACO

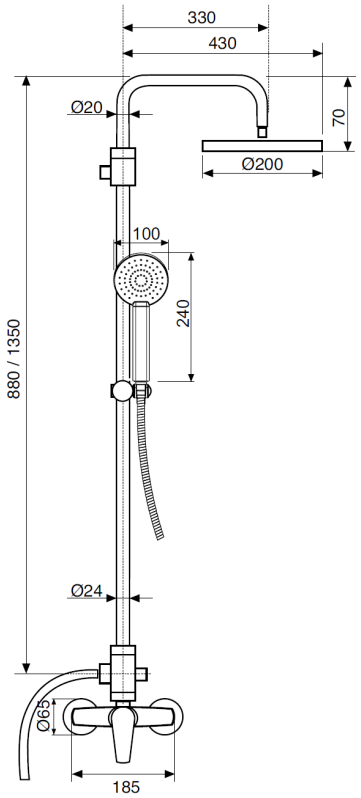

Ricambi



CR00003V
Ø35

Nelle versioni colorate viene inserita la doccia anticalcare monogetto tonda

Descrizioni e caratteristiche tecniche non sono impegnative e possono variare senza preavviso

WECT658ROC00

Colonna doccia telescopica con miscelatore esterno **termostatico**, soffione **ottone** tondo **Ø250** e doccia anticalcare e monogetto tonda



CROMO

CODICE	FINITURA
WECT658ROC01	BRONZO LUCIDO
WECT658ROC02	ORO
WECT658ROC04	NICKEL SPAZZOLATO LUCIDO
WECT658ROC08	NERO OPACO
WECT658ROC20	BIANCO OPACO

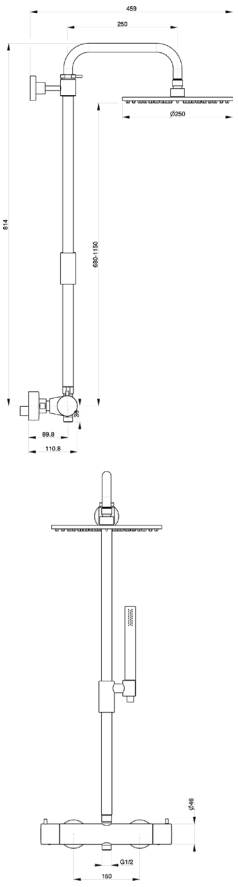

Ricambi



CR00032V

CR00033V
DEVIATORE

WECD093ROC00

Colonna doccia in ottone telescopica ed orientabile con deviatore e centrale scorrevole in ABS



CROMO

CODICE	FINITURA
WECD093ROC01	BRONZO LUCIDO
WECD093ROC02	ORO
WECD093ROC08	NERO OPACO

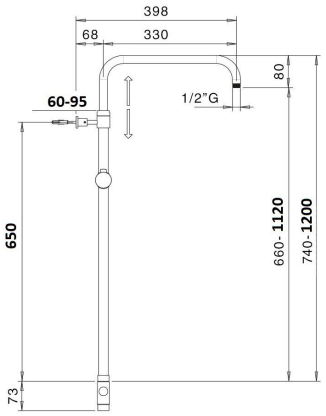

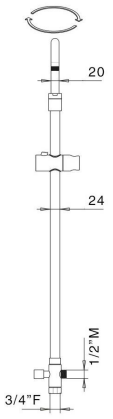

WECD796ROC00

Colonna doccia telescopica con centrale scorrevole in ABS, soffione **inox** tondo **Ø200** e doccia anticalcare monogetto in ABS Aurora



CROMO

CODICE	FINITURA
WECD796ROC01	BRONZO LUCIDO
WECD796ROC02	ORO
WECD796ROC08	NERO OPACO

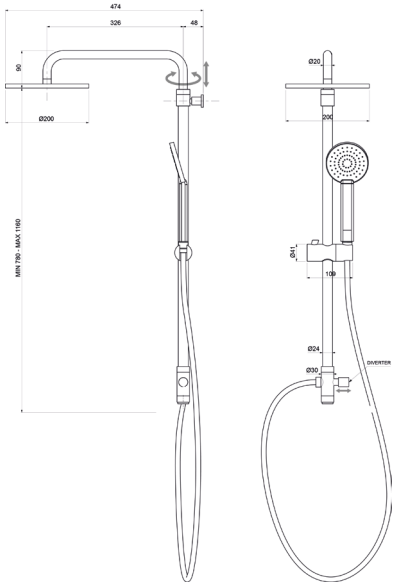

Nelle versioni colorate viene inserita la doccia anticalcare monogetto tonda

WEPA653ROC00

Presa acqua **incasso** in **ottone** 1/2”M × 3/4”M per **colonna doccia**



CROMO

CODICE	FINITURA
WEPA653ROC01	BRONZO LUCIDO
WEPA653ROC02	ORO
WEPA653ROC08	NERO OPACO

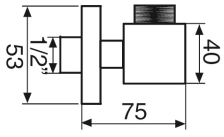

WEPE653ROC00

Presa acqua **esterna** in **ottone** 1/2”M × 3/4”M con **flessibile cm.60** per **colonna doccia**



CROMO

CODICE	FINITURA
WEPE653ROC01	BRONZO LUCIDO
WEPE653ROC02	ORO
WEPE653ROC08	NERO OPACO

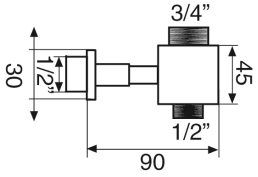

Descrizioni e caratteristiche tecniche non sono impegnative e possono variare senza preavviso

WESB011ROC00

Braccio doccia tondo **a soffitto** in **ottone cm.20** con soffione anticalcare monogetto tondo **inox Ø200**



CROMO

CODICE	FINITURA
WESB011ROC01	BRONZO LUCIDO
WESB011ROC02	ORO
WESB011ROC04	NICKEL SPAZZOLATO LUCIDO
WESB011ROC08	NERO OPACO
WESB011ROC20	BIANCO OPACO

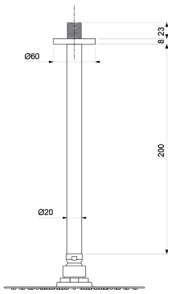

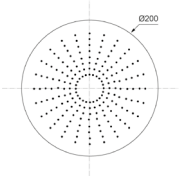

WESB014ROC00

Braccio doccia tondo **a soffitto** in **ottone cm.20** con soffione anticalcare monogetto tondo **inox Ø250**



CROMO

CODICE	FINITURA
WESB014ROC01	BRONZO LUCIDO
WESB014ROC02	ORO
WESB014ROC04	NICKEL SPAZZOLATO LUCIDO
WESB014ROC08	NERO OPACO
WESB014ROC20	BIANCO OPACO



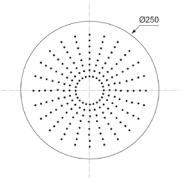

WESB017ROC00

Braccio doccia tondo **a soffitto** in **ottone cm.20** con soffione anticalcare monogetto tondo **inox Ø300**



CROMO

CODICE	FINITURA
WESB017ROC01	BRONZO LUCIDO
WESB017ROC02	ORO
WESB017ROC04	NICKEL SPAZZOLATO LUCIDO
WESB017ROC08	NERO OPACO
WESB017ROC20	BIANCO OPACO

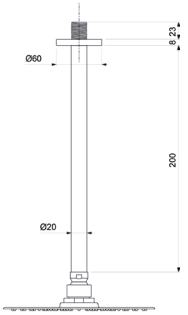

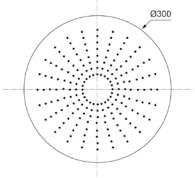

WESB002ROC00

Braccio doccia tondo in **ottone cm.35** con soffione anticalcare monogetto tondo **inox Ø200**



CROMO

CODICE	FINITURA
WESB002ROC01	BRONZO LUCIDO
WESB002ROC02	ORO
WESB002ROC04	NICKEL SPAZZOLATO LUCIDO
WESB002ROC08	NERO OPACO
WESB002ROC20	BIANCO OPACO

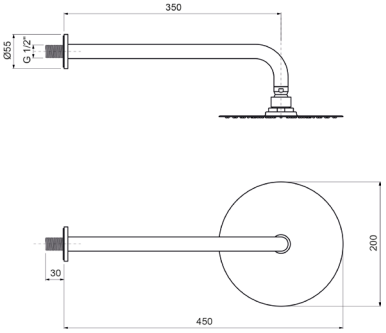

WESB005ROC00

Braccio doccia tondo in **ottone cm.35** con soffione anticalcare monogetto tondo **inox Ø250**



CROMO

CODICE	FINITURA
WESB005ROC01	BRONZO LUCIDO
WESB005ROC02	ORO
WESB005ROC04	NICKEL SPAZZOLATO LUCIDO
WESB005ROC08	NERO OPACO
WESB005ROC20	BIANCO OPACO

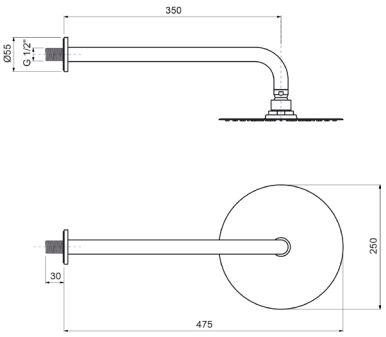

WESB008ROC00

Braccio doccia tondo in **ottone cm.35** con soffione anticalcare monogetto tondo **inox Ø300**



CROMO

CODICE	FINITURA
WESB008ROC01	BRONZO LUCIDO
WESB008ROC02	ORO
WESB008ROC04	NICKEL SPAZZOLATO LUCIDO
WESB008ROC08	NERO OPACO
WESB008ROC20	BIANCO OPACO

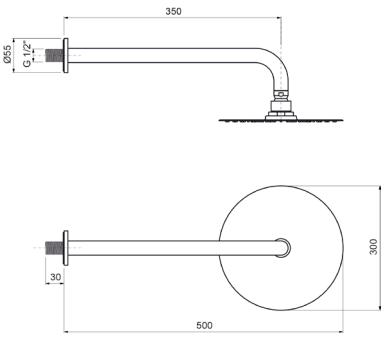

Descrizioni e caratteristiche tecniche non sono impegnative e possono variare senza preavviso

WESE001ROC00

Soffione anticalcare monogetto tondo in **ABS Ø200**



CROMO

CODICE	FINITURA
WESE001ROC08	NERO OPACO

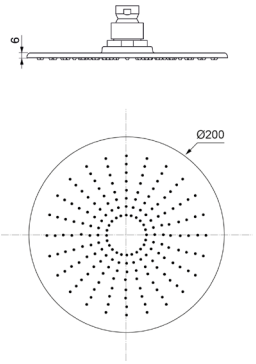

WESE008ROC00

Soffione anticalcare monogetto tondo in **ottone Ø200**



CROMO

CODICE	FINITURA
WESE008ROC01	BRONZO LUCIDO
WESE008ROC02	ORO
WESE008ROC04	NICKEL SPAZZOLATO LUCIDO
WESE008ROC08	NERO OPACO
WESE008ROC20	BIANCO OPACO

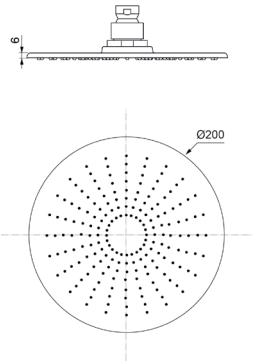

WESE009ROC00

Soffione anticalcare monogetto tondo in **ottone Ø250**



CROMO

CODICE	FINITURA
WESE009ROC01	BRONZO LUCIDO
WESE009ROC02	ORO
WESE009ROC04	NICKEL SPAZZOLATO LUCIDO
WESE009ROC08	NERO OPACO
WESE009ROC20	BIANCO OPACO

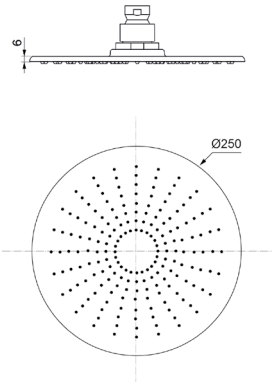

WESE010ROC00

Soffione anticalcare monogetto tondo in **ottone Ø300**



CROMO

CODICE	FINITURA
WESE010ROC01	BRONZO LUCIDO
WESE010ROC02	ORO
WESE010ROC04	NICKEL SPAZZOLATO LUCIDO
WESE010ROC08	NERO OPACO
WESE010ROC20	BIANCO OPACO

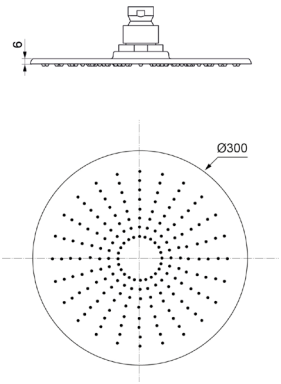

WEBR002ROC00

Braccio doccia tondo in **ottone cm.35** con rosone



CROMO

CODICE	FINITURA
WEBR002ROC01	BRONZO LUCIDO
WEBR002ROC02	ORO
WEBR002ROC04	NICKEL SPAZZOLATO LUCIDO
WEBR002ROC08	NERO OPACO
WEBR002ROC20	BIANCO OPACO

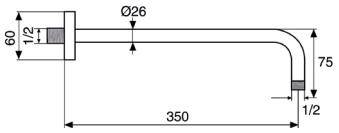

WEBR003ROC00

Braccio doccia tondo in **ottone cm.40** con rosone



CROMO

CODICE	FINITURA
WEBR003ROC01	BRONZO LUCIDO
WEBR003ROC02	ORO
WEBR003ROC04	NICKEL SPAZZOLATO LUCIDO
WEBR003ROC08	NERO OPACO
WEBR003ROC20	BIANCO OPACO

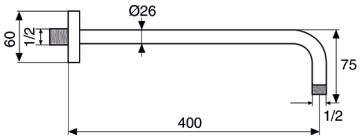

WEBR022ROC00

Braccio doccia tondo **a soffitto** in **ottone cm.20** con rosone



CROMO

CODICE	FINITURA
WEBR022ROC01	BRONZO LUCIDO
WEBR022ROC02	ORO
WEBR022ROC04	NICKEL SPAZZOLATO LUCIDO
WEBR022ROC08	NERO OPACO
WEBR022ROC20	BIANCO OPACO



Descrizioni e caratteristiche tecniche non sono impegnative e possono variare senza preavviso

WESD007ROC00

Kit doccia **esterno** con doccia anticalcare monogetto Aurora in **ABS** e flessibile cm.150

CROMO



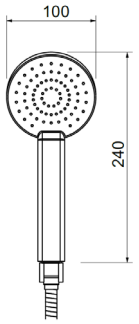

WESD008ROC00

Kit doccia **incasso** con doccia anticalcare monogetto Aurora in **ABS** e flessibile cm.150

CROMO



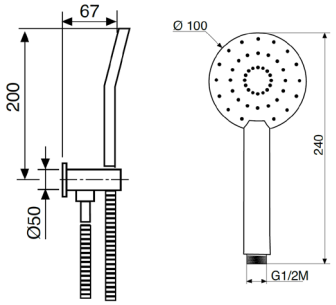

WESD004ROC00

Kit doccia **esterno** con doccia anticalcare monogetto tonda in **ottone** e flessibile cm.150

CROMO



CODICE	FINITURA
WESD004ROC01	BRONZO LUCIDO
WESD004ROC02	ORO
WESD004ROC04	NICKEL SPAZZOLATO LUCIDO
WESD004ROC08	NERO OPACO
WESD004ROC20	BIANCO OPACO

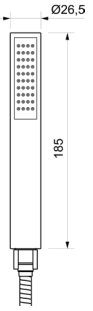

WESD005ROC00

Kit doccia **incasso** con doccia anticalcare monogetto tonda in **ottone** e flessibile cm.150

CROMO



CODICE	FINITURA
WESD005ROC01	BRONZO LUCIDO
WESD005ROC02	ORO
WESD005ROC04	NICKEL SPAZZOLATO LUCIDO
WESD005ROC08	NERO OPACO
WESD005ROC20	BIANCO OPACO

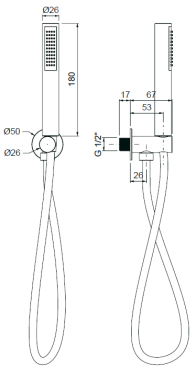

WEMI140ROC00

Kit idrogetto **incasso** con vitone di chiusura, doccia a pulsante in ABS



CROMO

CODICE	FINITURA
WEMI140ROC01	BRONZO LUCIDO
WEMI140ROC02	ORO
WEMI140ROC04	NICKEL SPAZZOLATO LUCIDO
WEMI140ROC08	NERO OPACO
WEMI140ROC20	BIANCO OPACO

WESE012ROC00

Soffione laterale a parete tondo **esterno, attacco 1/2M**



CROMO

CODICE	FINITURA
WESE012C01	BRONZO LUCIDO
WESE012C02	ORO
WESE012C04	NICKEL SPAZZOLATO LUCIDO
WESE012C08	NERO OPACO
WESE012C20	BIANCO OPACO

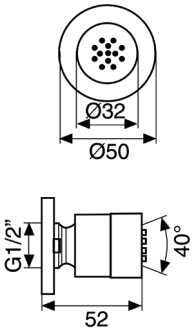

WESI004ROC00

Soffione laterale a parete tondo ad **incasso** in **ABS Ø130**



CROMO

CODICE	FINITURA
WESI004C01	BRONZO LUCIDO
WESI004C02	ORO
WESI004C04	NICKEL SPAZZOLATO LUCIDO
WESI004C08	NERO OPACO
WESI004C20	BIANCO OPACO

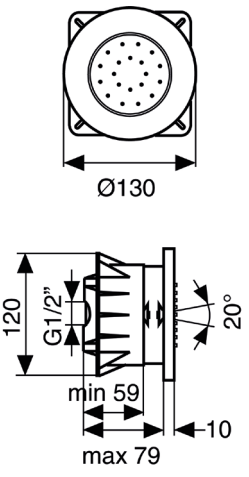

Descrizioni e caratteristiche tecniche non sono impegnative e possono variare senza preavviso

MIBO656ROC00

Bocca a parete, attacco 1/2”M - **Ø26 cm.20**



CROMO

CODICE	FINITURA
MIBO656ROC01	BRONZO LUCIDO
MIBO656ROC02	ORO
MIBO656ROC04	NICKEL SPAZZOLATO LUCIDO
MIBO656ROC08	NERO OPACO
MIBO656ROC20	BIANCO OPACO

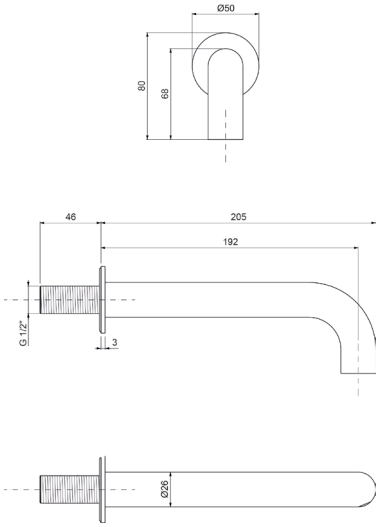

MIBO846ROC00

Bocca a parete, attacco 1/2”M - **Ø26 cm.25**



CROMO

CODICE	FINITURA
MIBO846ROC01	BRONZO LUCIDO
MIBO846ROC08	NERO OPACO

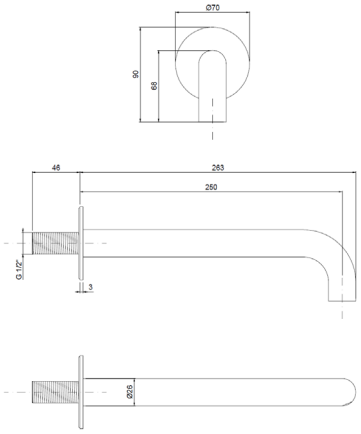

MIBO003ROC00

Bocca lavabo a pavimento



CROMO

CODICE	FINITURA
MIBO003ROC08	NERO OPACO
MIBO003ROC20	BIANCO OPACO
MIBO003ROC38	GRAFITE

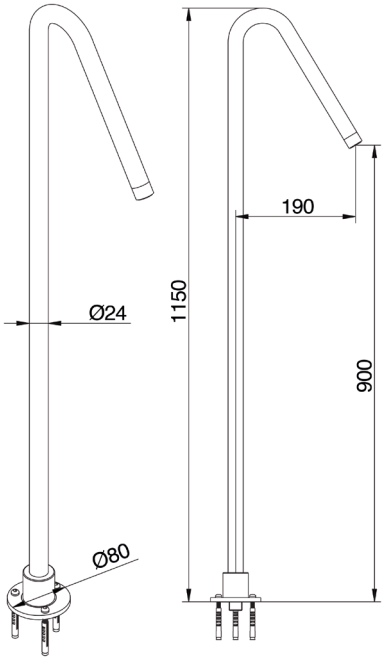

Utilizzare miscelatore ad incasso

MIBO019ROC00

Bocca lavabo a soffitto



CROMO

CODICE	FINITURA
MIBO019ROC08	NERO OPACO
MIBO019ROC20	BIANCO OPACO
MIBO019ROC38	GRAFITE

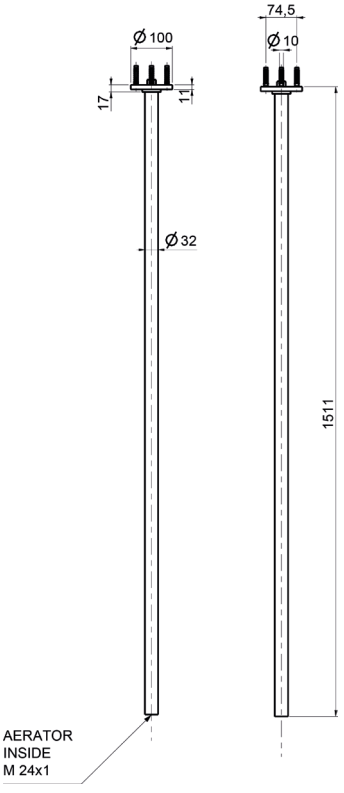

Utilizzare miscelatore ad incasso

Descrizioni e caratteristiche tecniche non sono impegnative e possono variare senza preavviso

WEPA505ROC00

Presa acqua **incasso** in ottone per saliscendi



CROMO

CODICE	FINITURA
WEPA505C01	BRONZO LUCIDO
WEPA505C02	ORO
WEPA505C04	NICKEL SPAZZOLATO LUCIDO
WEPA505C08	NERO OPACO
WEPA505C20	BIANCO OPACO

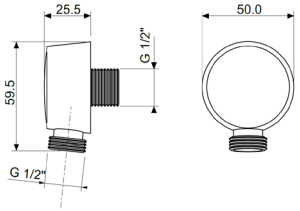

ACSF002ROC00

Sifone **lavabo** minimalista **in metallo** 1”1/4 senza piletta



CROMO

CODICE	FINITURA
ACSF002ROC01	BRONZO LUCIDO
ACSF002ROC02	ORO
ACSF002ROC04	NICKEL SPAZZOLATO LUCIDO
ACSF002ROC08	NERO OPACO
ACSF002ROC20	BIANCO OPACO

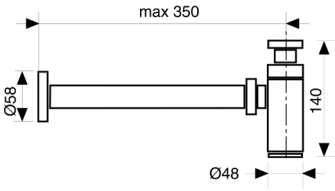

ACRS001ROC00

Rubinetto sottolavabo 1/2” con rosone



CROMO

CODICE	FINITURA
ACRS001ROC01	BRONZO LUCIDO
ACRS001ROC02	ORO
ACRS001ROC04	NICKEL SPAZZOLATO LUCIDO
ACRS001ROC08	NERO OPACO
ACRS001ROC20	BIANCO OPACO

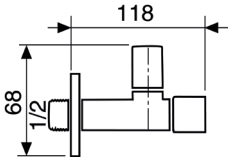

ACPT001ROC00

Piletta click-clack universale 1”1/4 con tappo Ø63



CROMO

CODICE	FINITURA
ACPT001ROC01	BRONZO LUCIDO
ACPT001ROC02	ORO
ACPT001ROC04	NICKEL SPAZZOLATO LUCIDO
ACPT001ROC08	NERO OPACO
ACPT001ROC20	BIANCO OPACO

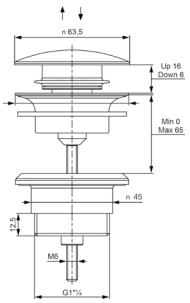

KILC030ROC00

Monocomando lavello a parete con canna piatta



CROMO

CODICE	FINITURA
KILC030ROC01	BRONZO LUCIDO
KILC030ROC02	ORO
KILC030ROC04	NICKEL SPAZZOLATO LUCIDO
KILC030ROC08	NERO OPACO
KILC030ROC20	BIANCO OPACO

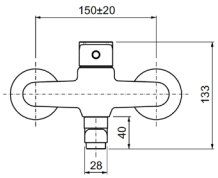

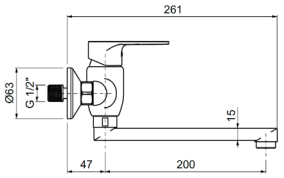

Ricambi


CR00003V Ø35


AR00001V

KILC035ROC00

Monocomando lavello monoforo



CROMO

CODICE	FINITURA
KILC035ROC01	BRONZO LUCIDO
KILC035ROC02	ORO
KILC035ROC04	NICKEL SPAZZOLATO LUCIDO
KILC035ROC08	NERO OPACO
KILC035ROC20	BIANCO OPACO

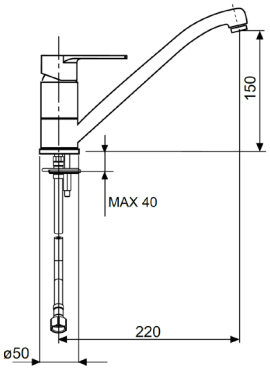

Ricambi


CR00003V Ø35


AR00001V


FL00001V

KILC040ROC00

Monocomando lavello monoforo con doccetta estraibile



CROMO

CODICE	FINITURA
KILC040ROC01	BRONZO LUCIDO
KILC040ROC02	ORO
KILC040ROC04	NICKEL SPAZZOLATO LUCIDO
KILC040ROC08	NERO OPACO
KILC040ROC20	BIANCO OPACO

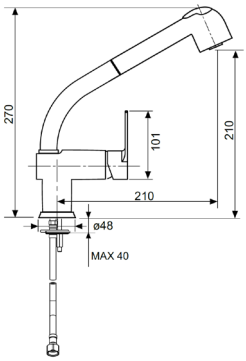

Ricambi


CR00003V Ø35

KILC045ROC00

Monocomando lavello monoforo canna alta girevole



CROMO

CODICE	FINITURA
KILC045ROC01	BRONZO LUCIDO
KILC045ROC02	ORO
KILC045ROC04	NICKEL SPAZZOLATO LUCIDO
KILC045ROC08	NERO OPACO
KILC045ROC20	BIANCO OPACO

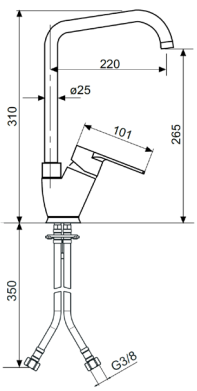

Ricambi


CR00003V Ø35


AR00023V 22x1F


FL00001V

Descrizioni e caratteristiche tecniche non sono impegnative e possono variare senza preavviso

KILC046ROC00

Monocomando lavello monoforo canna a ponte Ø24



CROMO

CODICE	FINITURA
KILC046ROC01	BRONZO LUCIDO
KILC046ROC02	ORO
KILC046ROC04	NICKEL SPAZZOLATO LUCIDO
KILC046ROC08	NERO OPACO
KILC046ROC20	BIANCO OPACO

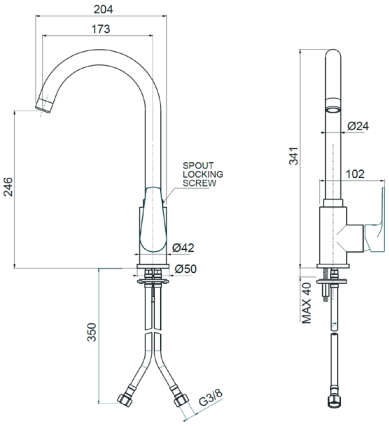

Ricambi



CR00003V Ø35 AR00001V FL00001V

KILC047ROC00

Monocomando lavello monoforo canna girevole e doccetta a 2 getti



CROMO

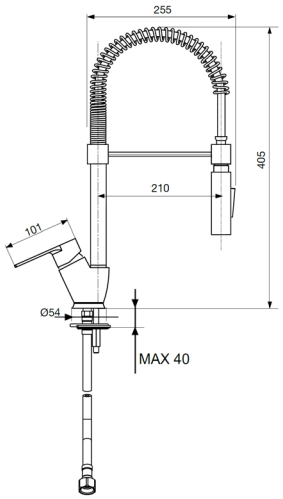

Ricambi



CR00003V Ø35

KILC050ROC00

Monocomando lavello monoforo con canna girevole similfusa



CROMO

CODICE	FINITURA
KILC050ROC01	BRONZO LUCIDO
KILC050ROC02	ORO
KILC050ROC04	NICKEL SPAZZOLATO LUCIDO
KILC050ROC08	NERO OPACO
KILC050ROC20	BIANCO OPACO

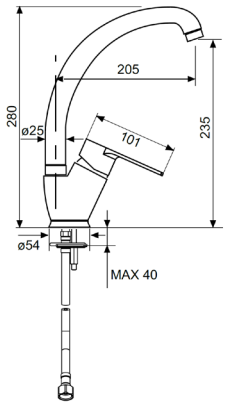

Ricambi



CR00003V Ø35 AR00001V FL00001V

KIVEM10ROC00

Monocomando esterno per vasca con kit doccia, interasse 153mm, **attacco 3/4"M**



CROMO

CODICE	FINITURA
KIVEM10ROC08	NERO OPACO

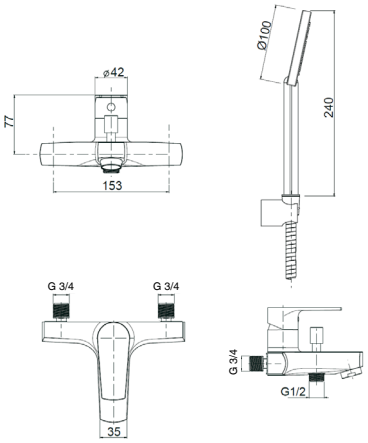

Ricambi



CR00004V Ø35 — AR000060V 28×1

Prodotto per il mercato svizzero

Nelle versioni colorate viene inserita la doccia anticalcare monogetto tonda

KIVEM16ROC00

Monocomando esterno per vasca senza kit doccia, interasse 153mm, **attacco 3/4"M**



CROMO

CODICE	FINITURA
KIVEM16ROC08	NERO OPACO

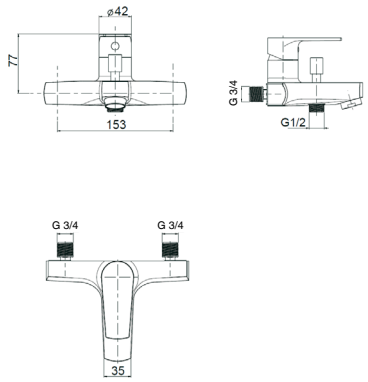

Ricambi



CR00004V Ø35 — AR00060V 28×1

Prodotto per il mercato svizzero

KIDEM25ROC00

Monocomando esterno doccia attacco flessibile 1/2", interasse 153mm, **attacco 1/2"M**



CROMO

CODICE	FINITURA
KIDEM25ROC08	NERO OPACO

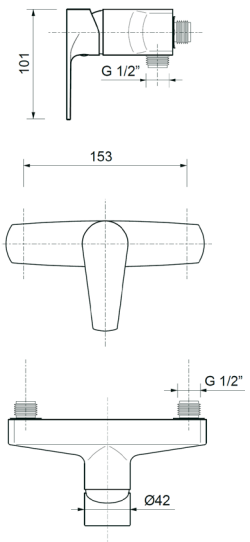

Ricambi



CR00004V Ø35

Prodotto per il mercato svizzero

Nelle versioni colorate viene inserita la doccia anticalcare monogetto tonda

Descrizioni e caratteristiche tecniche non sono impegnative e possono variare senza preavviso

KIDEM35ROC00

Monocomando esterno doccia con kit doccia, interasse 153mm, **attacco 1/2”M**



CROMO

CODICE	FINITURA
KIDEM35ROC08	NERO OPACO

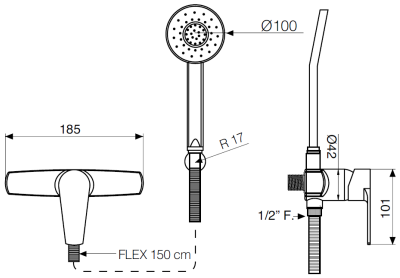

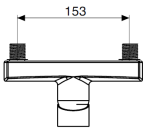

Ricambi



CR00004V
Ø35

Prodotto per il mercato svizzero

Nelle versioni colorate viene inserita la doccia anticalcare monogetto tonda

KIDEM26ROC00

Monocomando esterno doccia con attacco **superiore 3/4”**, interasse 153mm, **attacco 1/2”M**



CROMO

CODICE	FINITURA
KIDEM26ROC08	NERO OPACO

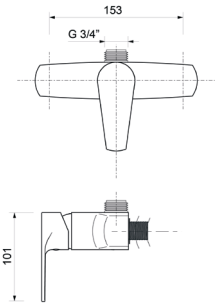

Ricambi



CR00004V
Ø35

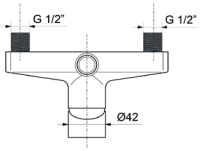

Prodotto per il mercato svizzero

ACEC002ROC00

Eccentrico tipo ballonfix con rosone 1/2”M × 3/4”F



CROMO

ACEC003ROC00

Eccentrico tipo ballonfix con rosone 1/2”M × 1/2”F



CROMO

ACEC003ROC00

Eccentrico tipo ballonfix con rosone 1/2”M × 3/4”M



CROMO

STILE

Design by Oioli Lab RD







STLS000ROC00

Monocomando lavabo con scarico automatico 1”1/4



CROMO

CODICE	FINITURA
STLS000ROC01	BRONZO LUCIDO
STLS000ROC02	ORO
STLS000ROC04	NICKEL SPAZZOLATO LUCIDO
STLS000ROC08	NERO OPACO

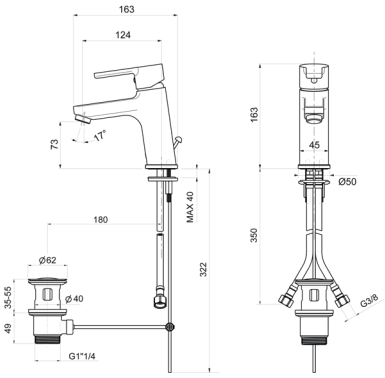

Ricambi

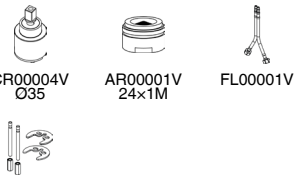

CR00004V Ø35 — AR00001V 24×1M — FL00001V

KT00004V

STLT001ROC00

Monocomando lavabo testa cieca



CROMO

CODICE	FINITURA
STLT001ROC01	BRONZO LUCIDO
STLT001ROC02	ORO
STLT001ROC04	NICKEL SPAZZOLATO LUCIDO
STLT001ROC08	NERO OPACO

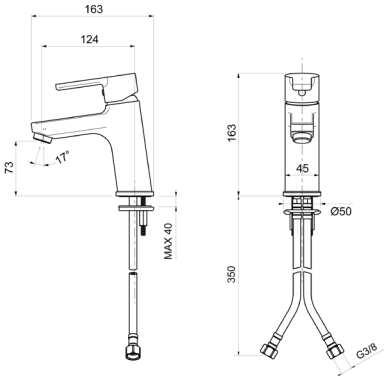

Ricambi

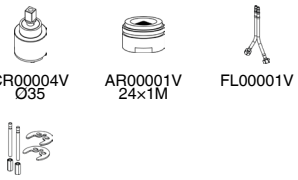

CR00004V Ø35 — AR00001V 24×1M — FL00001V

KT00004V

STLS003ROC00

Monocomando lavabo medio con scarico automatico 1”1/4



CROMO

CODICE	FINITURA
STLS003ROC01	BRONZO LUCIDO
STLS003ROC02	ORO
STLS003ROC04	NICKEL SPAZZOLATO LUCIDO
STLS003ROC08	NERO OPACO

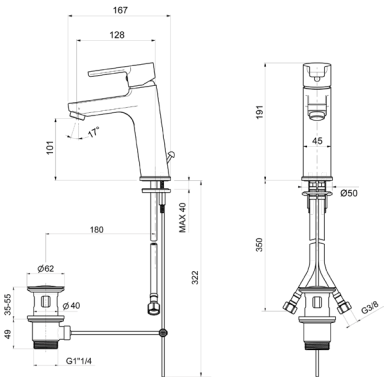

Ricambi

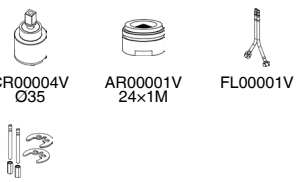

CR00004V Ø35 — AR00001V 24×1M — FL00001V

KT00004V

Descrizioni e caratteristiche tecniche non sono impegnative e possono variare senza preavviso

STLT003ROC00

Monocomando lavabo medio testa cieca



CROMO

CODICE	FINITURA
STLT003ROC01	BRONZO LUCIDO
STLT003ROC02	ORO
STLT003ROC04	NICKEL SPAZZOLATO LUCIDO
STLT003ROC08	NERO OPACO

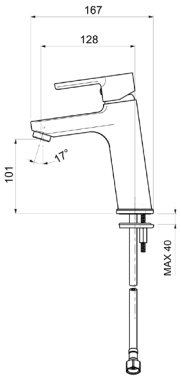

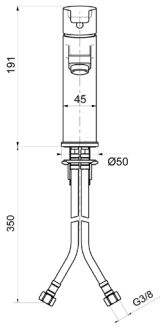

Ricambi



CR00004V Ø35



AR00001V 24×1M



FL00001V



KT00004V

STLT004ROC00

Monocomando lavabo alto testa cieca



CROMO

CODICE	FINITURA
STLT003ROC01	BRONZO LUCIDO
STLT003ROC02	ORO
STLT003ROC04	NICKEL SPAZZOLATO LUCIDO
STLT003ROC08	NERO OPACO

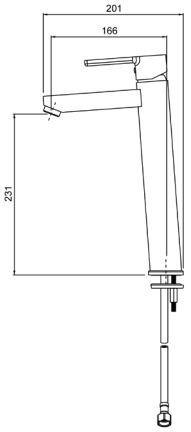

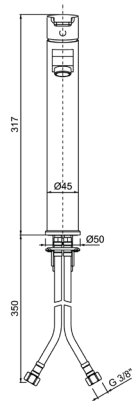

Ricambi



CR00027V Ø25



AR00001V 24×1M



FL00063V L.510

STBS005ROC00

Monocomando bidet con scarico automatico 1”1/4



CROMO

CODICE	FINITURA
STBS005ROC01	BRONZO LUCIDO
STBS005ROC02	ORO
STBS005ROC04	NICKEL SPAZZOLATO LUCIDO
STBS005ROC08	NERO OPACO

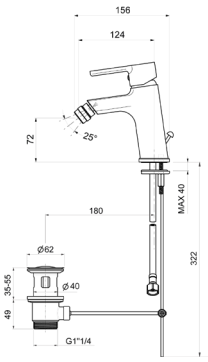

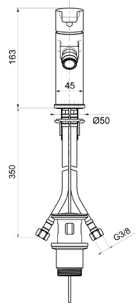

Ricambi



CR00004V Ø35



AR00001V 24×1M



FL00001V



KT00004V

STBT005ROC00

Monocomando bidet testa cieca



CROMO

CODICE	FINITURA
STBT005ROC01	BRONZO LUCIDO
STBT005ROC02	ORO
STBT005ROC04	NICKEL SPAZZOLATO LUCIDO
STBT005ROC08	NERO OPACO

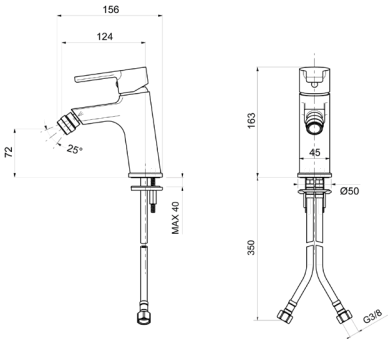

Ricambi

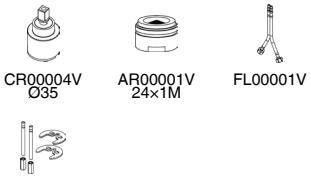

STEL002ROC00

Parti esterne per monocomando lavabo a parete

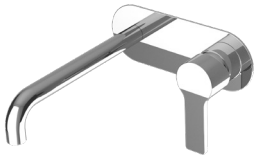

CROMO

CODICE	FINITURA
STEL002ROC01	BRONZO LUCIDO
STEL002ROC02	ORO
STEL002ROC04	NICKEL SPAZZOLATO LUCIDO
STEL002ROC08	NERO OPACO

+ OIPILA35000E

Parte incasso



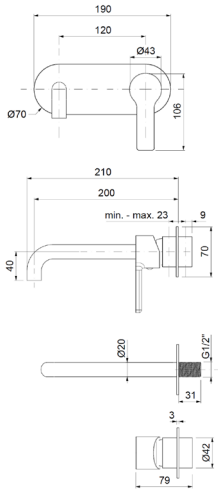

Ricambi



STEL102ROC00

Parti esterne per monocomando lavabo a parete in 2 parti, piastre tonde

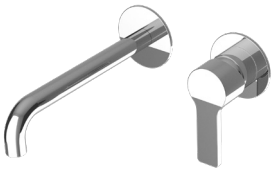

CROMO

CODICE	FINITURA
STEL102ROC01	BRONZO LUCIDO
STEL102ROC02	ORO
STEL102ROC04	NICKEL SPAZZOLATO LUCIDO
STEL102ROC08	NERO OPACO

+ OIPILA35000E

Parte incasso



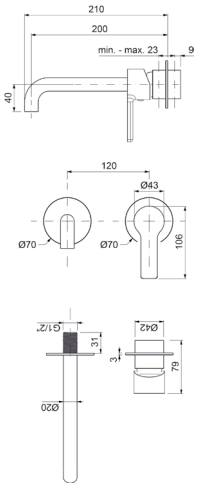

Ricambi



Descrizioni e caratteristiche tecniche non sono impegnative e possono variare senza preavviso

STLT072ROC00

Monocomando lavabo 2 fori, testa cieca



CROMO

CODICE	FINITURA
STLT072ROC01	BRONZO LUCIDO
STLT072ROC02	ORO
STLT072ROC04	NICKEL SPAZZOLATO LUCIDO
STLT072ROC08	NERO OPACO

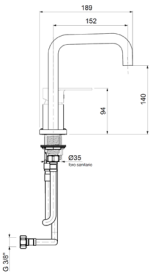

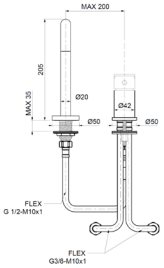

Ricambi


CR00003V
Ø35


AR00050V
1,5×1M


FL00002V
10×1×1/2F cm.30


FL00001V
10×1×3/8 cm.35


KT00001V
8×70

STLT073ROC00

Monocomando lavabo 2 fori, testa cieca



CROMO

CODICE	FINITURA
STLT073ROC01	BRONZO LUCIDO
STLT073ROC02	ORO
STLT073ROC04	NICKEL SPAZZOLATO LUCIDO
STLT073ROC08	NERO OPACO

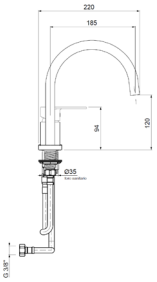

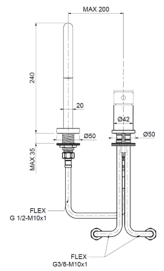

Ricambi


CR00003V
Ø35


AR00050V
1,5×1M


FL00002V
10×1×1/2F cm.30


FL00001V
10×1×3/8 cm.35


KT00001V
8×70

STVE010ROC00

Monocomando esterno per vasca con kit doccia



CROMO

CODICE	FINITURA
STVE010ROC01	BRONZO LUCIDO
STVE010ROC02	ORO
STVE010ROC04	NICKEL SPAZZOLATO LUCIDO
STVE010ROC08	NERO OPACO

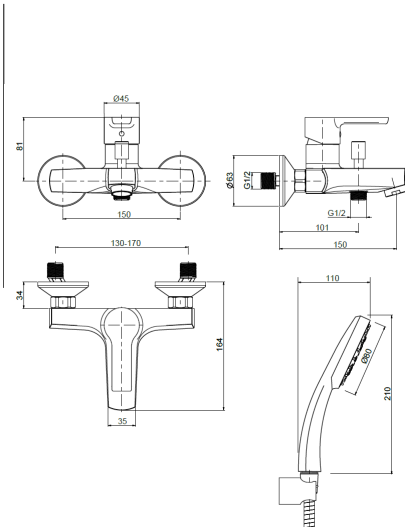

Ricambi


CR00004V
Ø35


AR00060V
28×1


AQ00029V

Nelle versioni colorate viene inserita la doccia anticalcare monogetto tonda

STDE025ROC00

Monocomando esterno doccia attacco flessibile 1/2”



CROMO

CODICE	FINITURA
STDE025ROC01	BRONZO LUCIDO
STDE025ROC02	ORO
STDE025ROC04	NICKEL SPAZZOLATO LUCIDO
STDE025ROC08	NERO OPACO

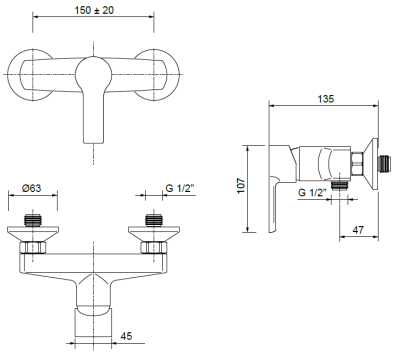

Ricambi



CR00004V
Ø35

STDE026ROC00

Monocomando esterno doccia con attacco **superiore 3/4”**



CROMO

CODICE	FINITURA
STDE026ROC01	BRONZO LUCIDO
STDE026ROC02	ORO
STDE026ROC04	NICKEL SPAZZOLATO LUCIDO
STDE026ROC08	NERO OPACO

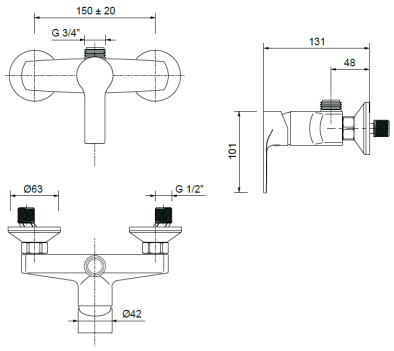

Ricambi



CR00004V
Ø35

STED120ROC00

Parti esterne per monocomando incasso doccia, piastra tonda

+ OIPIDC35001E

Parte incasso



CROMO

CODICE	FINITURA
STED120ROC01	BRONZO LUCIDO
STED120ROC02	ORO
STED120ROC04	NICKEL SPAZZOLATO LUCIDO
STED120ROC08	NERO OPACO

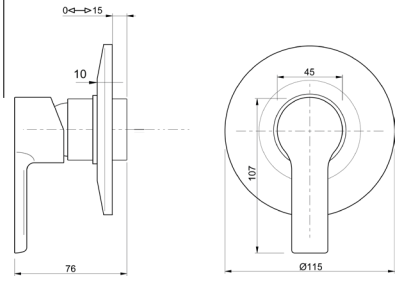

Ricambi



CR00003V
Ø35

Descrizioni e caratteristiche tecniche non sono impegnative e possono variare senza preavviso

STED020ROC00

Parti esterne per monocomando incasso doccia



CROMO

CODICE	FINITURA
STED020ROC01	BRONZO LUCIDO
STED020ROC02	ORO
STED020ROC04	NICKEL SPAZZOLATO LUCIDO
STED020ROC08	NERO OPACO

+ OIPIDC35001E

Parte incasso



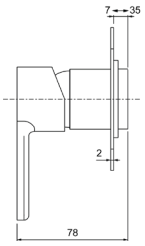

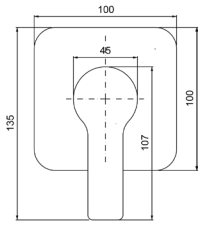

Ricambi



CR00003V
Ø35

STED621ROC00

Parti esterne per monocomando incasso doccia/vasca con deviatore



CROMO

CODICE	FINITURA
STED621ROC01	BRONZO LUCIDO
STED621ROC02	ORO
STED621ROC04	NICKEL SPAZZOLATO LUCIDO
STED621ROC08	NERO OPACO

+ OIPIVA35005E

Parte incasso



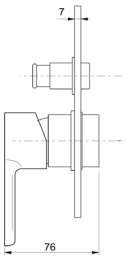

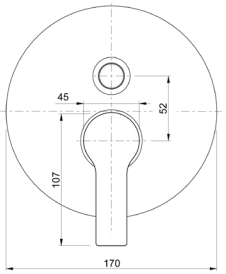

Ricambi



CR00003V
Ø35

STED021ROC00

Parti esterne per monocomando incasso doccia/vasca con deviatore, piastra rettangolare

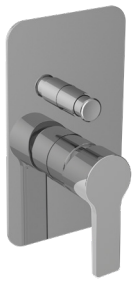

CROMO

CODICE	FINITURA
STED021ROC01	BRONZO LUCIDO
STED021ROC02	ORO
STED021ROC04	NICKEL SPAZZOLATO LUCIDO
STED021ROC08	NERO OPACO

+ OIPIVA35005E

Parte incasso



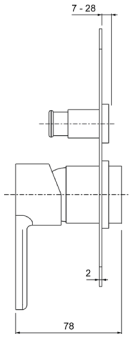

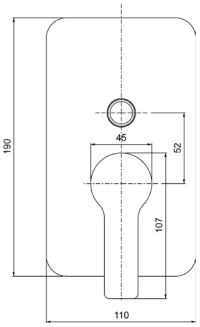

Ricambi



CR00003V
Ø35

STED622ROC00

Parti esterne per monocomando incasso doccia/vasca con deviatore a **2 vie**, interasse mm.100

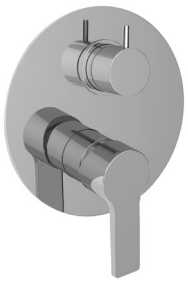

CROMO

CODICE	FINITURA
STED622ROC01	BRONZO LUCIDO
STED622ROC02	ORO
STED622ROC04	NICKEL SPAZZOLATO LUCIDO
STED622ROC08	NERO OPACO

+ OIPIVA35008B

Parte incasso

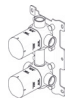

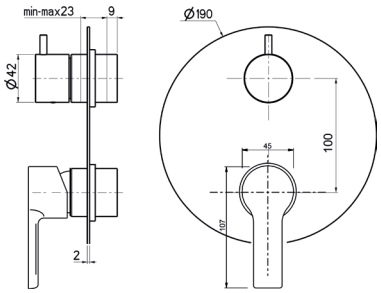

Ricambi

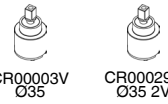

CR00003V Ø35 — CR00029V Ø35 2V

STED022ROC00

Parti esterne per monocomando incasso doccia/vasca con deviatore a **2 vie**, piastra rettangolare, interasse mm.100

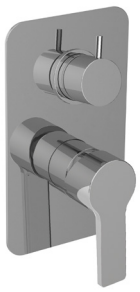

CROMO

CODICE	FINITURA
STED022ROC01	BRONZO LUCIDO
STED022ROC02	ORO
STED022ROC04	NICKEL SPAZZOLATO LUCIDO
STED022ROC08	NERO OPACO

+ OIPIVA35008B

Parte incasso

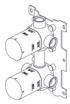

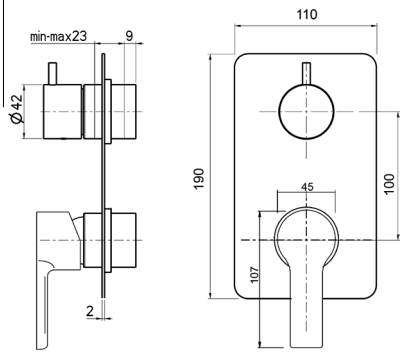

Ricambi

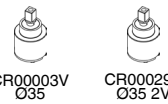

CR00003V Ø35 — CR00029V Ø35 2V

STED623ROC00

Parti esterne per monocomando incasso doccia/vasca con deviatore a **3 vie**, interasse mm.100

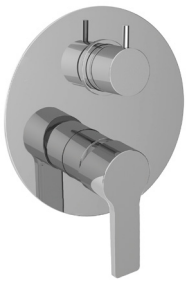

CROMO

CODICE	FINITURA
STED623ROC01	BRONZO LUCIDO
STED623ROC02	ORO
STED623ROC04	NICKEL SPAZZOLATO LUCIDO
STED623ROC08	NERO OPACO

+ OIPIVA35012B

Parte incasso

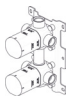

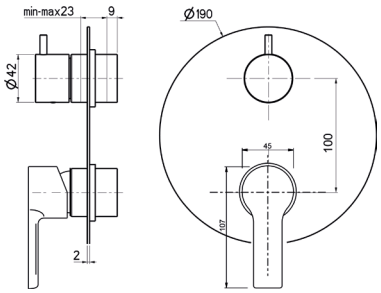

Ricambi

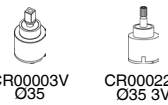

CR00003V Ø35 — CR00022V Ø35 3V

Descrizioni e caratteristiche tecniche non sono impegnative e possono variare senza preavviso

STED023ROC00

Parti esterne per monocomando incasso doccia/vasca con deviatore a **3 vie**, piastra rettangolare, interasse mm.100

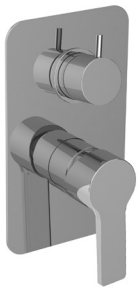

CROMO

CODICE	FINITURA
STED023ROC01	BRONZO LUCIDO
STED023ROC02	ORO
STED023ROC04	NICKEL SPAZZOLATO LUCIDO
STED023ROC08	NERO OPACO

Ricambi

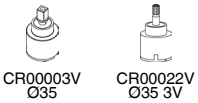

+ OIPIVA35012B

Parte incasso

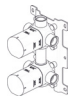

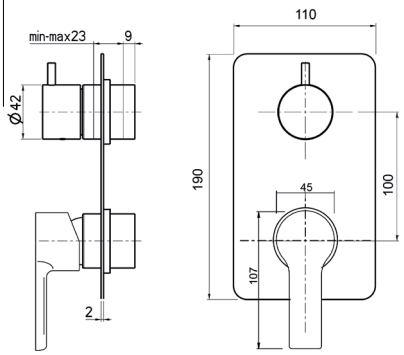

TMDT003ROC00

Miscelatore **termostatico** esterno doccia **uscita laterale 1/2”**



CROMO

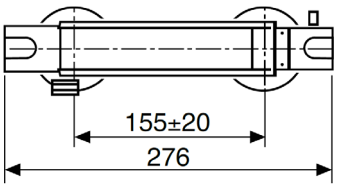

TMDT006ROC00

Miscelatore **termostatico** esterno doccia con attacco **superiore 3/4”**



CROMO

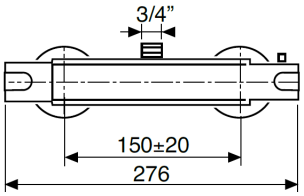

WESL605ROC00

Saliscendi Ø20 H.90 con doccia anticalcare monogetto in ABS Vanity e flessibile conico cm.150



CROMO

CODICE	FINITURA
WESL605ROC01	BRONZO LUCIDO
WESL605ROC02	ORO
WESL605ROC04	NICKEL SPAZZOLATO LUCIDO
WESL605ROC08	NERO OPACO

STCD028ROC00

Monocomando esterno **doccia 2 vie** con colonna doccia in ottone telescopica e orientabile, centrale scorrevole in ottone, soffione tondo in **inox Ø200**, doccia anticalcare monogetto tonda e flessibile cm.150



CROMO

CODICE	FINITURA
STCD028ROC01	BRONZO LUCIDO
STCD028ROC02	ORO
STCD028ROC04	NICKEL SPAZZOLATO LUCIDO
STCD028ROC08	NERO OPACO

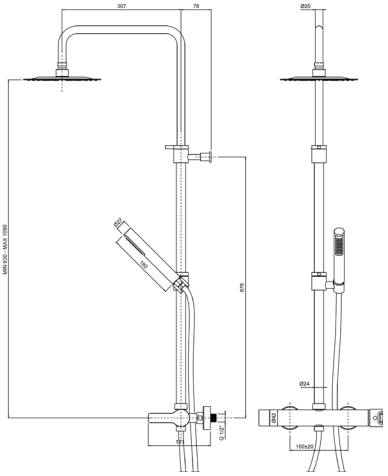

Descrizioni e caratteristiche tecniche non sono impegnative e possono variare senza preavviso

WECT658ROC00

Colonna doccia telescopica con miscelatore esterno **termostatico**, soffione **ottone** tondo **Ø250** e doccia anticalcare e monogetto tonda



CROMO

CODICE	FINITURA
WECT658ROC01	BRONZO LUCIDO
WECT658ROC02	ORO
WECT658ROC04	NICKEL SPAZZOLATO LUCIDO
WECT658ROC08	NERO OPACO

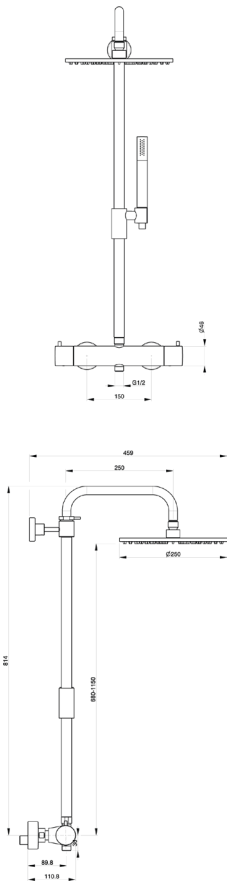

STEP008ROC00

Parti esterne per monocomando bordo vasca a pavimento con doccia



CROMO

CODICE	FINITURA
STEP008ROC01	BRONZO LUCIDO
STEP008ROC02	ORO
STEP008ROC04	NICKEL SPAZZOLATO LUCIDO
STEP008ROC08	NERO OPACO

+ OIPIVP35001E

Parte incasso



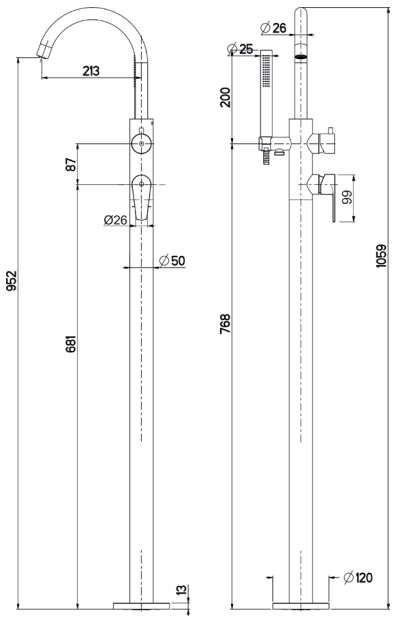

Ricambi

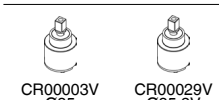

CR00003V Ø35

CR00029V Ø35 2V

WESB006ROC00

Braccio doccia in **ottone cm.35** con soffione anticalcare monogetto tondo in **ottone Ø250**



CROMO

CODICE	FINITURA
WESB006ROC01	BRONZO LUCIDO
WESB006ROC02	ORO
WESB006ROC04	NICKEL SPAZZOLATO LUCIDO
WESB006ROC08	NERO OPACO

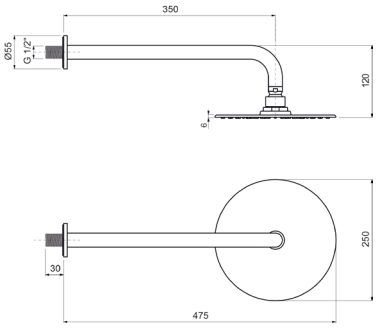

WESB015ROC00

Braccio doccia a soffitto in **ottone cm.20** con soffione anticalcare monogetto tondo in **ottone Ø250**



CROMO

CODICE	FINITURA
WESB015ROC01	BRONZO LUCIDO
WESB015ROC02	ORO
WESB015ROC04	NICKEL SPAZZOLATO LUCIDO
WESB015ROC08	NERO OPACO

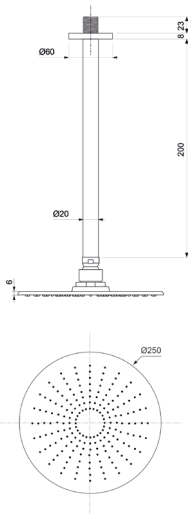

WESD005ROC00

Kit doccia **incasso** con doccia anticalcare monogetto tonda in **ottone** e flessibile cm.150



CROMO

CODICE	FINITURA
WESL005ROC01	BRONZO LUCIDO
WESL005ROC02	ORO
WESL005ROC04	NICKEL SPAZZOLATO LUCIDO
WESL005ROC08	NERO OPACO

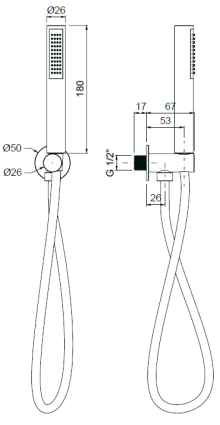

Descrizioni e caratteristiche tecniche non sono impegnative e possono variare senza preavviso

ACSF002ROC00

Sifone **lavabo** minimalista **in metallo** 1”1/4 senza piletta



CROMO

CODICE	FINITURA
ACSF002ROC01	BRONZO LUCIDO
ACSF002ROC02	ORO
ACSF002ROC04	NICKEL SPAZZOLATO LUCIDO
ACSF002ROC08	NERO OPACO

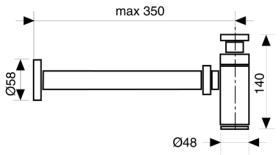

ACSF003ROC00

Sifone **bidet** minimalista 1”1/4 senza piletta



CROMO

CODICE	FINITURA
ACSF003ROC01	BRONZO LUCIDO
ACSF003ROC02	ORO
ACSF003ROC04	NICKEL SPAZZOLATO LUCIDO
ACSF003ROC08	NERO OPACO

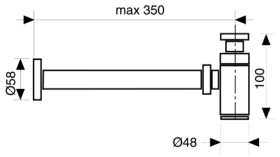

ACRS001ROC00

Rubinetto sottolavabo 1/2” con rosone



CROMO

CODICE	FINITURA
ACRS001ROC01	BRONZO LUCIDO
ACRS001ROC02	ORO
ACRS001ROC04	NICKEL SPAZZOLATO LUCIDO
ACRS001ROC08	NERO OPACO

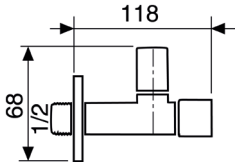

ACPT001ROC00

Piletta click-clack universale 1”1/4 con tappo Ø63



CROMO

CODICE	FINITURA
ACPT001ROC01	BRONZO LUCIDO
ACPT001ROC02	ORO
ACPT001ROC04	NICKEL SPAZZOLATO LUCIDO
ACPT001ROC08	NERO OPACO

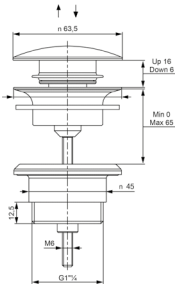

STLC030ROC00

Monocomando lavello a parete, canna piatta



CROMO

CODICE	FINITURA
STLC030ROC01	BRONZO LUCIDO
STLC030ROC02	ORO
STLC030ROC04	NICKEL SPAZZOLATO LUCIDO
STLC030ROC08	NERO OPACO

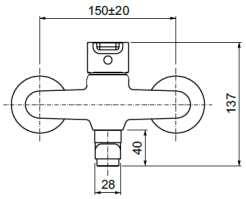

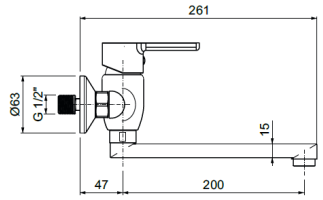

Ricambi


CR00003V Ø35


AR00001V 24x1M

STLC035ROC00

Monocomando lavello monoforo



CROMO

CODICE	FINITURA
STLC035ROC01	BRONZO LUCIDO
STLC035ROC02	ORO
STLC035ROC04	NICKEL SPAZZOLATO LUCIDO
STLC035ROC08	NERO OPACO

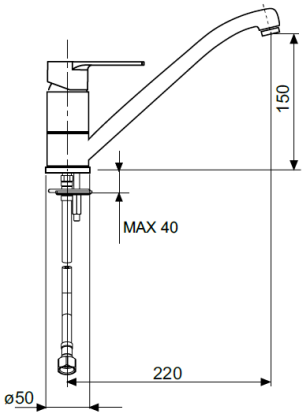

Ricambi


CR00003V Ø35


AR00001V 24x1M


FL00001V

STLC040ROC00

Monocomando lavello monoforo con doccetta estraibile



CROMO

CODICE	FINITURA
STLC040ROC01	BRONZO LUCIDO
STLC040ROC02	ORO
STLC040ROC04	NICKEL SPAZZOLATO LUCIDO
STLC040ROC08	NERO OPACO

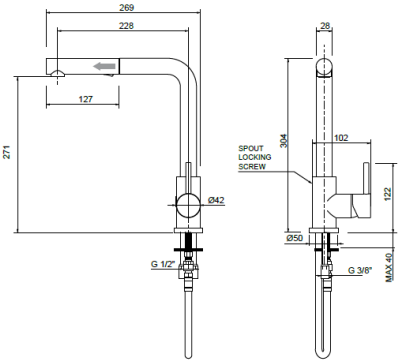

Ricambi


CR00003V Ø35


FL00001V

Descrizioni e caratteristiche tecniche non sono impegnative e possono variare senza preavviso

STLC045ROC00

Monocomando lavello monoforo con canna alta



CROMO

CODICE	FINITURA
STLC045ROC01	BRONZO LUCIDO
STLC045ROC02	ORO
STLC045ROC04	NICKEL SPAZZOLATO LUCIDO
STLC045ROC08	NERO OPACO

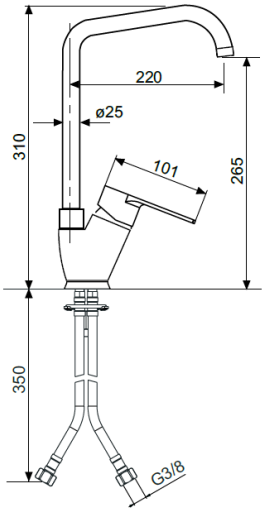

Ricambi



CR00003V Ø35 | AR00023V 22x1F | FL00001V

STLC047ROC00

Monocomando lavello con canna a ponte Ø24



CROMO

CODICE	FINITURA
STLC047ROC01	BRONZO LUCIDO
STLC047ROC02	ORO
STLC047ROC04	NICKEL SPAZZOLATO LUCIDO
STLC047ROC08	NERO OPACO

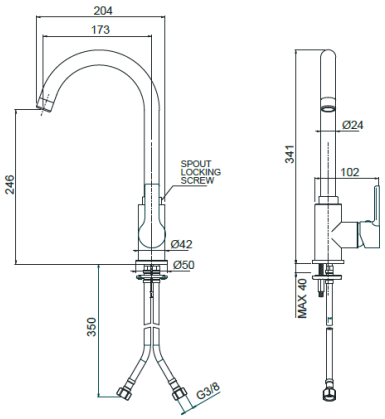

Ricambi



CR00003V Ø35 | AR00001V 24x1M | FL00001V

STLC050ROC00

Monocomnado lavello monoforo con canna similfusa



CROMO

CODICE	FINITURA
STLC050ROC01	BRONZO LUCIDO
STLC050ROC02	ORO
STLC050ROC04	NICKEL SPAZZOLATO LUCIDO
STLC050ROC08	NERO OPACO

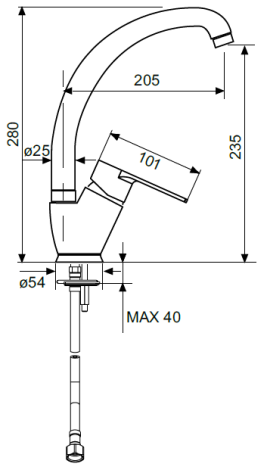

Ricambi



CR00003V Ø35 | AR00001V 24x1M | FL00001V

CAPRI







CP LEVA DI SERIE



C1 INSERTO BIANCO



C2 INSERTO NERO

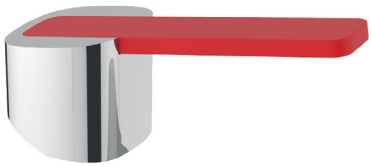

C3 INSERTO ROSSO

Per ordinare un miscelatore con **impugnatura colorata modificare** il codice come segue

Versione di serie:

CP LT 001 RO C00	Lavabo testa cieca con leva inserto **cromato**

Con codice impugnatura:

C1 LT 001 RO C00	Lavabo testa cieca con leva inserto **bianco**
C2 LT 001 RO C00	Lavabo testa cieca con leva inserto **nero**
C3 LT 001 RO C00	Lavabo testa cieca con leva inserto **rosso**

CPLS000ROC00

Monocomando lavabo con scarico automatico 1”1/4



CROMO

CODICE	FINITURA
CPLS000ROC04	NICKEL SPAZZOLATO LUCIDO
CPLS000ROC08	NERO OPACO

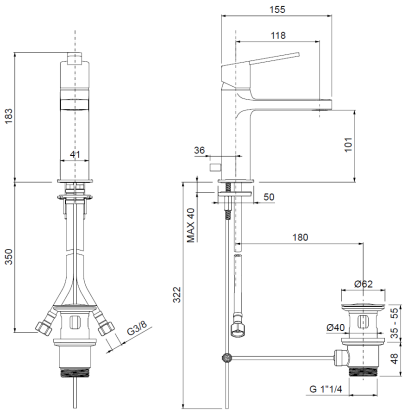

Ricambi

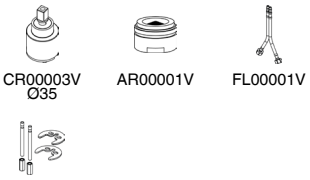

CPLT001ROC00

Monocomando lavabo testa cieca



CROMO

CODICE	FINITURA
CPLT001ROC04	NICKEL SPAZZOLATO LUCIDO
CPLT001ROC08	NERO OPACO

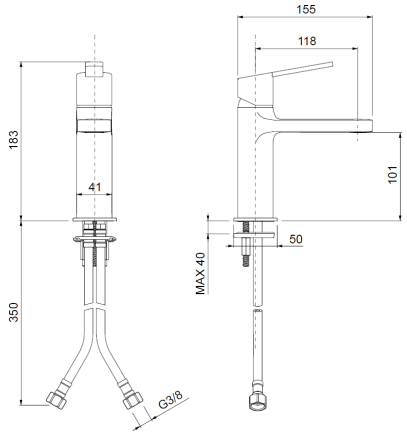

Ricambi

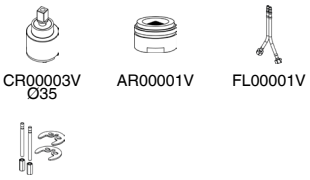

CPLT004ROC00

Monocomando lavabo alto testa cieca



CROMO

CODICE	FINITURA
CPLT004ROC04	NICKEL SPAZZOLATO LUCIDO
CPLT004ROC08	NERO OPACO

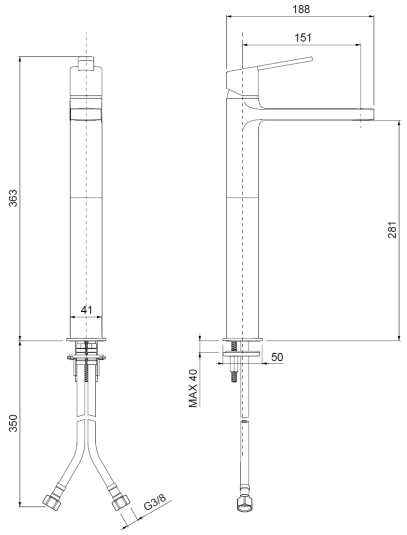

Ricambi



Descrizioni e caratteristiche tecniche non sono impegnative e possono variare senza preavviso

CPBS005ROC00

Monocomando bidet con scarico automatico 1/4”



CROMO

CODICE	FINITURA
CPBS005ROC04	NICKEL SPAZZOLATO LUCIDO
CPBS005ROC08	NERO OPACO

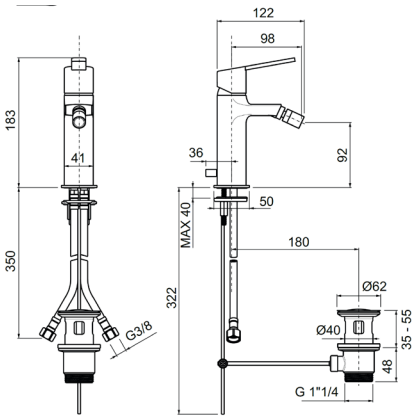

Ricambi

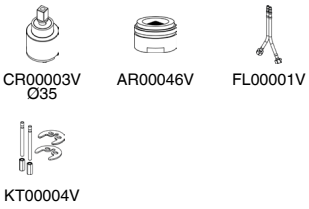

CR00003V Ø35 · AR00046V · FL00001V · KT00004V

CPEL002ROC00

Parti esterne per monocomando lavabo a parete

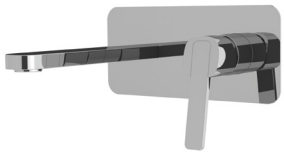

CROMO

CODICE	FINITURA
CPEL002ROC04	NICKEL SPAZZOLATO LUCIDO
CPEL002ROC08	NERO OPACO

+ OIPILA35000E

Parte incasso



CODICE

Parte incasso

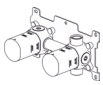

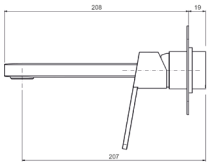

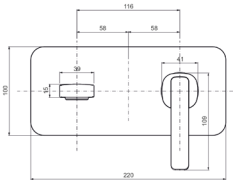

Ricambi



CR00003V Ø35 · AR00001V

CPEL202ROC00

Parti esterne per monocomando lavabo a parete con 2 piastre

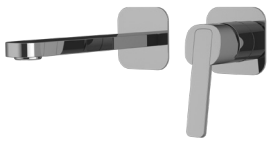

CROMO

CODICE	FINITURA
CPEL202ROC04	NICKEL SPAZZOLATO LUCIDO
CPEL202ROC08	NERO OPACO

+ OIPILA35000E

Parte incasso



+ OIPILA35001B

Parte incasso

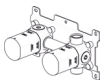

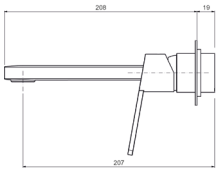

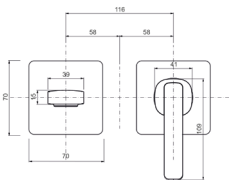

Ricambi

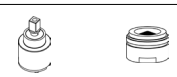

CR00003V Ø35 · AR00001V

CPEL064ROC00

Parti esterne per batteria lavabo a parete 3 fori



CROMO

CODICE	FINITURA
CPEL064ROC04	NICKEL SPAZZOLATO LUCIDO
CPEL064ROC08	NERO OPACO

+ OIPILA20001E

Parte incasso

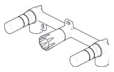

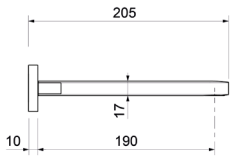

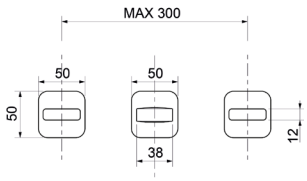

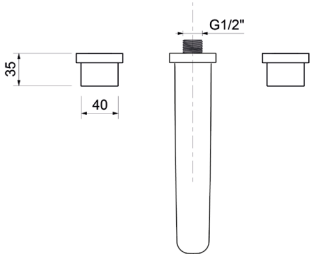

Ricambi



VN00002V 8x20 DX | VN00003V 8x20 SX | AR00001V

CPEP008ROC00

Parti esterne per monocomando bordo vasca a pavimento con doccia



CROMO

CODICE	FINITURA
CPEP008ROC04	NICKEL SPAZZOLATO LUCIDO
CPEP008ROC08	NERO OPACO

+ OIPIVP35001E

Parte incasso

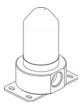

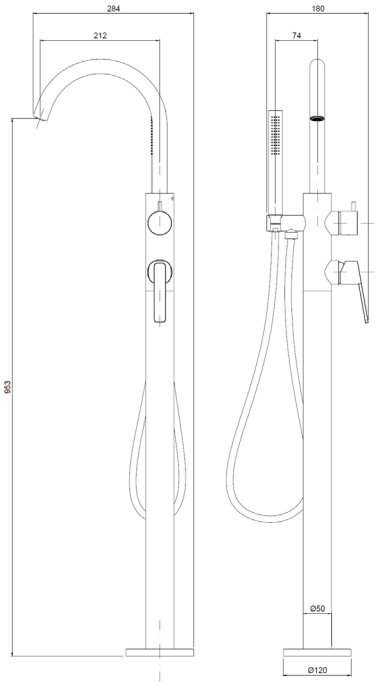

Ricambi

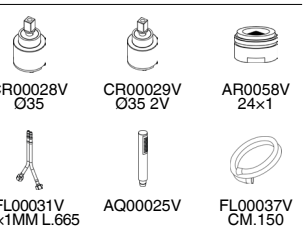

CR00028V Ø35 | CR00029V Ø35 2V | AR0058V 24x1

FL00031V 10x1MM L.665 | AQ00025V | FL00037V CM.150

Descrizioni e caratteristiche tecniche non sono impegnative e possono variare senza preavviso

CRVE010ROC00

Monocomando esterno per vasca con kit doccia



CROMO

CODICE	FINITURA
CPVE010ROC04	NICKEL SPAZZOLATO LUCIDO
CPVE010ROC08	NERO OPACO

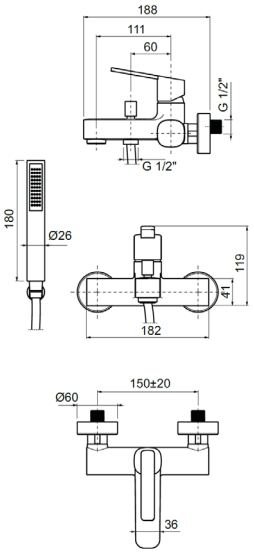

Ricambi

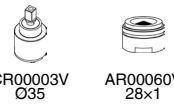

CR00003V Ø35 — AR00060V 28×1

CRDE025ROC00

Monocomando esterno doccia attacco flessibile 1/2”



CROMO

CODICE	FINITURA
CPDE025ROC04	NICKEL SPAZZOLATO LUCIDO
CPDE025ROC08	NERO OPACO

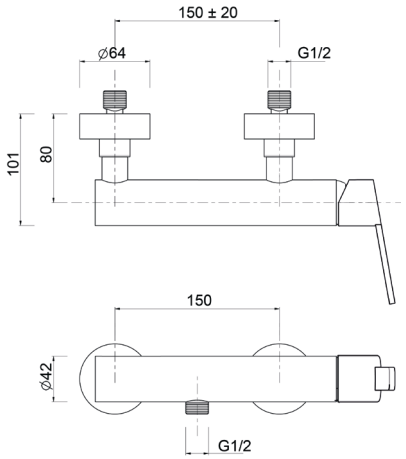

Ricambi



CR00003V Ø35

CRDE026ROC00

Monocomando esterno doccia con attacco **superiore 3/4”**



CROMO

CODICE	FINITURA
CPDE026ROC04	NICKEL SPAZZOLATO LUCIDO
CPDE026ROC08	NERO OPACO

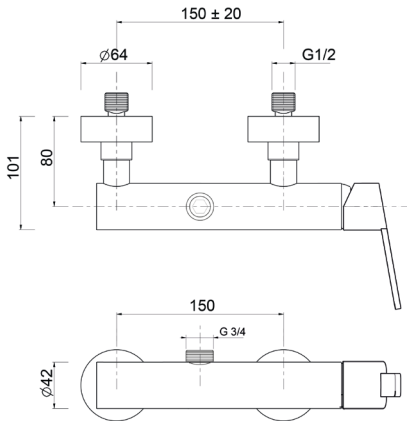

Ricambi



CR00003V Ø35

CPED020ROC00

Parti esterne per monocomando incasso doccia

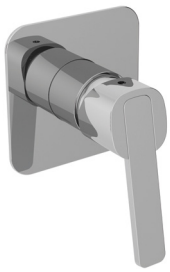

CROMO

CODICE	FINITURA
CPED020ROC04	NICKEL SPAZZOLATO LUCIDO
CPED020ROC08	NERO OPACO

+ OIPIDC35001E

Parte incasso



+ OIPIDC35002B

Parte incasso



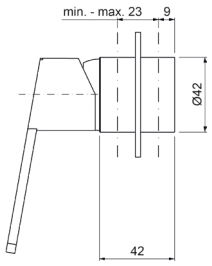

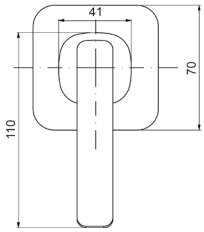

Ricambi



CR00003V
Ø35

CPED021ROC00

Parti esterne per monocomando incasso doccia/vasca con deviatore, piastra rettangolare

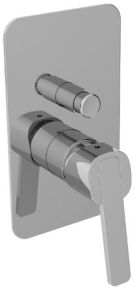

CROMO

CODICE	FINITURA
CPED021ROC04	NICKEL SPAZZOLATO LUCIDO
CPED021ROC08	NERO OPACO

+ OIPIVA35005E

Parte incasso

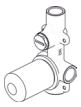

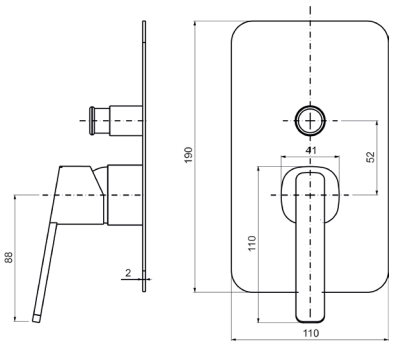

Ricambi



CR00003V
Ø35

Descrizioni e caratteristiche tecniche non sono impegnative e possono variare senza preavviso

CPED222ROC00

Parti esterne per monocomando incasso doccia/vasca con deviatore a **2 vie**, piastre separate, interasse mm.120





CROMO

CODICE	FINITURA
CPED222ROC04	NICKEL SPAZZOLATO LUCIDO
CPED222ROC08	NERO OPACO

+ OIPIVA35007B

Parte incasso

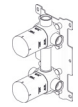

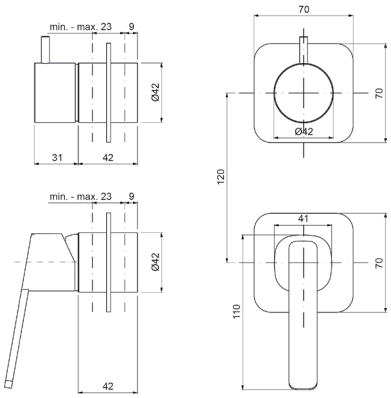

Ricambi



CR00003V
Ø35



CR00029V
Ø35 2V

CPED223ROC00

Parti esterne per monocomando incasso doccia/vasca con deviatore a **3 vie**, piastre separate, interasse mm.120





CROMO

CODICE	FINITURA
CPED223ROC04	NICKEL SPAZZOLATO LUCIDO
CPED223ROC08	NERO OPACO

+ OIPIVA35011B

Parte incasso

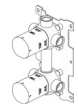

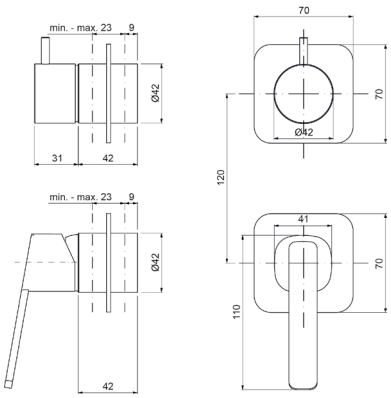

Ricambi



CR00003V
Ø35



CR00022V
Ø35 3V

TMET020ROC00

Parti esterne per monocomando incasso doccia **termostatico 1 via**



CROMO

CODICE	FINITURA
TMET020ROC04	NICKEL SPAZZOLATO LUCIDO
TMET020ROC08	NERO OPACO

+ OIPIDT20020B

Parte incasso



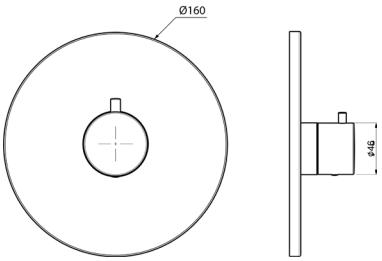

Ricambi



CR00032V LT00041V

TMET022ROC00

Parti esterne per monocomando incasso doccia/vasca **termostatico** con deviatore a **2 vie**



CROMO

CODICE	FINITURA
TMET022ROC04	NICKEL SPAZZOLATO LUCIDO
TMET022ROC08	NERO OPACO

+ OIPIDT20022

Parte incasso



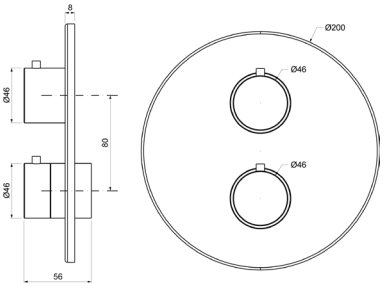

Ricambi



CR00032V CR00033V DEVIATORE LT00042V

TMET023ROC00

Parti esterne per monocomando incasso doccia/vasca **termostatico** con deviatore a **3 vie**



CROMO

CODICE	FINITURA
TMET023ROC04	NICKEL SPAZZOLATO LUCIDO
TMET023ROC08	NERO OPACO

+ OIPIDT20023

Parte incasso



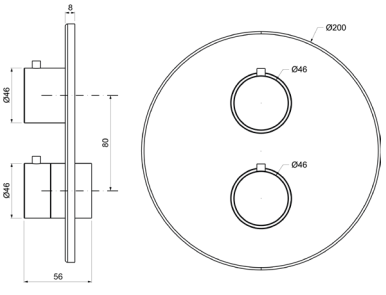

Ricambi



CR00032V CR00034V DEV. C/STOP LT00042V

Descrizioni e caratteristiche tecniche non sono impegnative e possono variare senza preavviso

MIER085ROC00

Parti esterne per rubinetto ad incasso da 1/2”



CROMO

CODICE	FINITURA
MIER085ROC04	NICKEL SPAZZOLATO LUCIDO
MIER085ROC08	NERO OPACO

+ OIPIRA20001E

Parte incasso



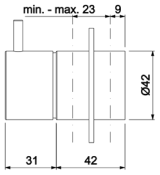

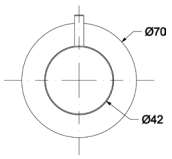

Ricambi



VN00002V
8x20 DX



BR00242V
Ø70

MIED087ROC00

Parti esterne per deviatore ceramico a **1 entrata e 2 uscite**

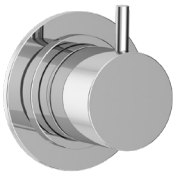

CROMO

CODICE	FINITURA
MIED087ROC04	NICKEL SPAZZOLATO LUCIDO
MIED087ROC08	NERO OPACO

+ OIPIDD20001E

Parte incasso



+ OIPIDD35001B

Parte incasso



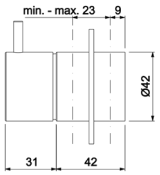

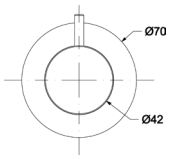

Ricambi



CR00029V
Ø35 2V



BR00242V
Ø70

MIED088ROC00

Parti esterne per deviatore ceramico a **1 entrata e 3 uscite**

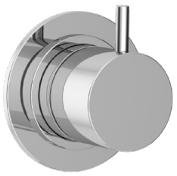

CROMO

CODICE	FINITURA
MIED087ROC04	NICKEL SPAZZOLATO LUCIDO
MIED087ROC08	NERO OPACO

+ OIPIDD35003B

Parte incasso



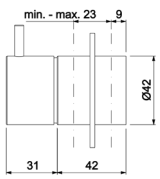

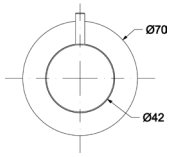

Ricambi



CR00022V
Ø35 3V



BR00242V
Ø70

WESL624ROC00

Saliscendi Ø18 H.60 con doccia anticalcare monogetto Aurora e flessibile cm.150



CROMO

CODICE	FINITURA
WESL624ROC04	NICKEL SPAZZOLATO LUCIDO
WESL624ROC08	NERO OPACO

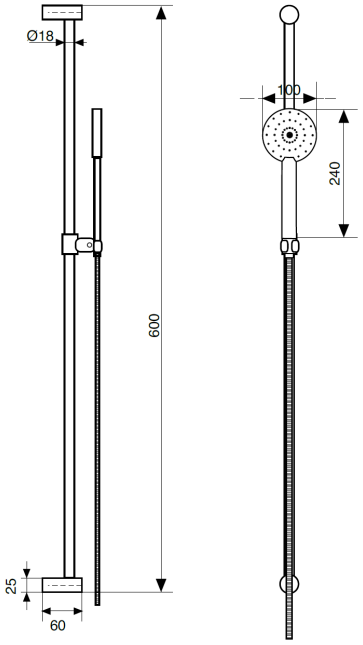

Nelle versioni colorate viene inserita la doccia anticalcare monogetto tonda

WECD796ROC00

Colonna doccia telescopica con centrale scorrevole in ABS, soffione **inox** tondo **Ø200** e doccia anticalcare monogetto in ABS Aurora



CROMO

CODICE	FINITURA
WECD796ROC04	NICKEL SPAZZOLATO LUCIDO
WECD796ROC08	NERO OPACO

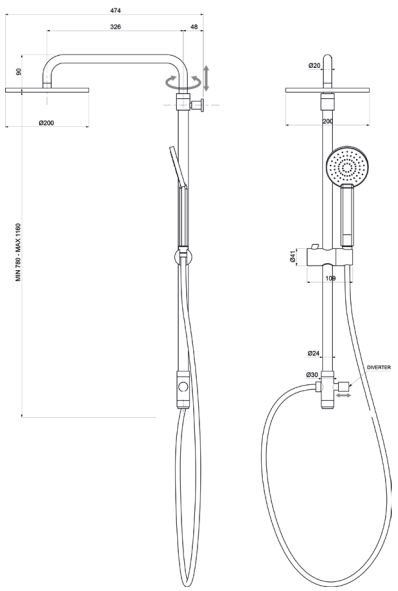

Nelle versioni colorate viene inserita la doccia anticalcare monogetto tonda

Descrizioni e caratteristiche tecniche non sono impegnative e possono variare senza preavviso

WESB002ROC00

Braccio doccia in **ottone cm.35** con soffione anticalcare monogetto tondo **inox Ø200**



CROMO

CODICE	FINITURA
WESB002ROC04	NICKEL SPAZZOLATO LUCIDO
WESB002ROC08	NERO OPACO

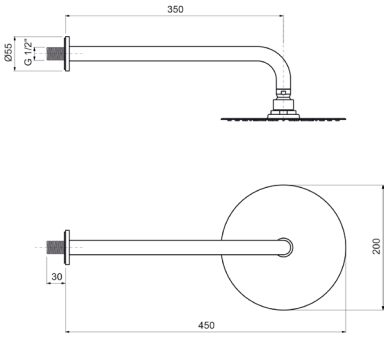

WESB011ROC00

Braccio doccia **a soffitto** in **ottone cm.20** con soffione anticalcare monogetto tondo in **inox Ø200**



CROMO

CODICE	FINITURA
WESB011ROC04	NICKEL SPAZZOLATO LUCIDO
WESB011ROC08	NERO OPACO

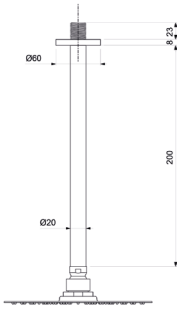

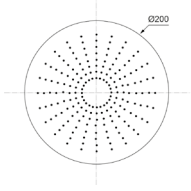

WESD002ROC00

Kit doccia **incasso** con doccia anticalcare monogetto tonda in **ABS** e flessibile cm.150



CROMO

CODICE	FINITURA
WESD002ROC04	NICKEL SPAZZOLATO LUCIDO
WESD002ROC08	NERO OPACO

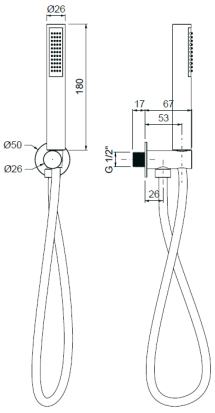

WEPA506ROC00

Presa acqua ad **incasso** in ottone, attacco 1/2”M



CROMO

CODICE	FINITURA
WEPA506ROC04	NICKEL SPAZZOLATO LUCIDO
WEPA506ROC08	NERO OPACO

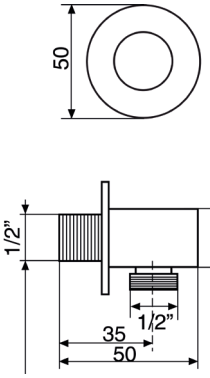

WEPA653ROC00

Presa acqua **incasso** in **ottone** 1/2”M × 3/4”M per colonna doccia



CROMO

CODICE	FINITURA
WEPA635ROC04	NICKEL SPAZZOLATO LUCIDO
WEPA653ROC08	NERO OPACO

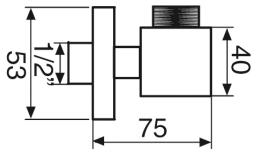

WEPE653ROC00

Presa acqua **esterna** in **ottone** 1/2”M × 3/4”M **con flessibile cm.60** per colonna doccia



CROMO

CODICE	FINITURA
WEPE653ROC04	NICKEL SPAZZOLATO LUCIDO
WEPE653ROC08	NERO OPACO

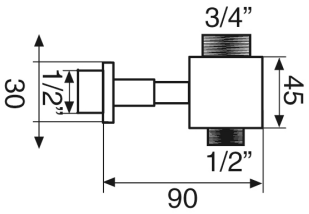

Descrizioni e caratteristiche tecniche non sono impegnative e possono variare senza preavviso

ACSF002ROC00

Sifone **lavabo** minimalista **in metallo** 1”1/4 senza piletta



CROMO

CODICE	FINITURA
ACSF001ROC04	NICKEL SPAZZOLATO LUCIDO
ACSF001ROC08	NERO OPACO

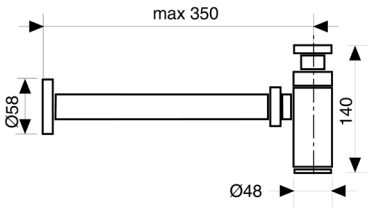

ACSF003ROC00

Sifone **bidet** minimalista 1”1/4 senza piletta



CROMO

CODICE	FINITURA
ACSF003ROC04	NICKEL SPAZZOLATO LUCIDO
ACSF003ROC08	NERO OPACO

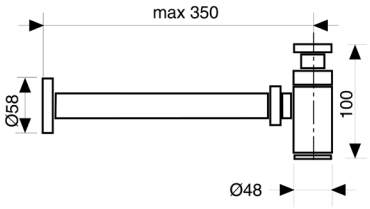

ACRS001ROC00

Rubinetto sottolavabo 1/2” con rosone



CROMO

CODICE	FINITURA
ACRS001ROC04	NICKEL SPAZZOLATO LUCIDO
ACRS001ROC08	NERO OPACO

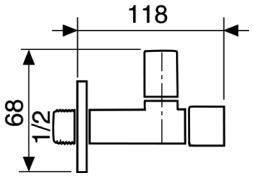

ACPT001ROC00

Piletta click-clack universale 1”1/4 con tappo Ø63



CROMO

CODICE	FINITURA
ACPT001ROC04	NICKEL SPAZZOLATO LUCIDO
ACPT001ROC08	NERO OPACO

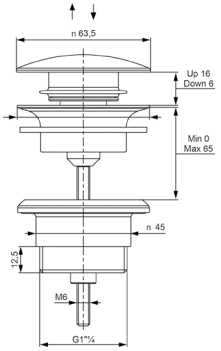

STAR



SRLS000ROC00

Monocomando lavabo con scarico automatico 1”1/4



CROMO

CODICE	FINITURA
SRLS000ROC08	NERO OPACO

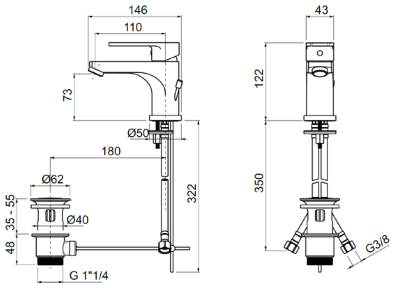

Ricambi



CR00004V Ø35 AR00001V FL00001V



KT00001V

SRLT001ROC00

Monocomando lavabo testa cieca



CROMO

CODICE	FINITURA
SRLT001ROC08	NERO OPACO

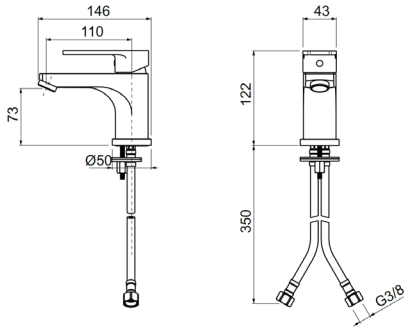

Ricambi



CR00004V Ø35 AR00001V FL00001V



KT00001V

SRLT004ROC00

Monocomando lavabo alto testa cieca



CROMO

CODICE	FINITURA
SRLT004ROC08	NERO OPACO

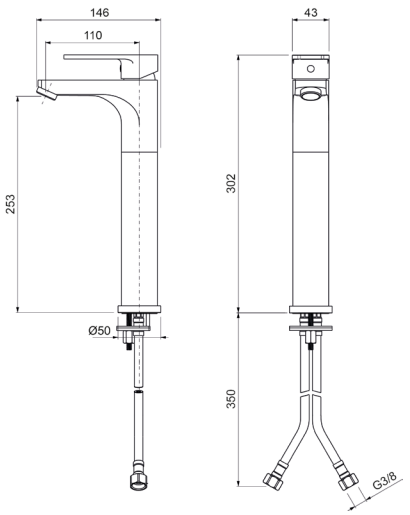

Ricambi



CR00004V Ø35 AR00001V FL00001V

Descrizioni e caratteristiche tecniche non sono impegnative e possono variare senza preavviso

SRBS005ROC00

Monocomando bidet con scarico automatico 1”1/4



CROMO

CODICE	FINITURA
SRBS005ROC08	NERO OPACO

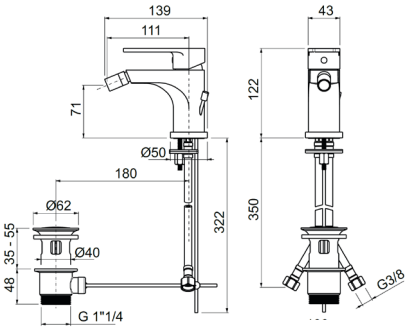

Ricambi

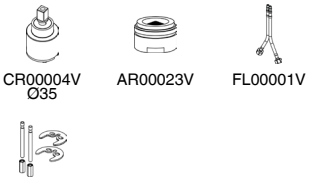

SRBT005ROC00

Monocomando bidet testa cieca



CROMO

CODICE	FINITURA
SRBT005ROC08	NERO OPACO

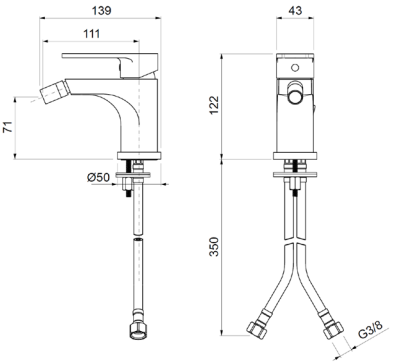

Ricambi

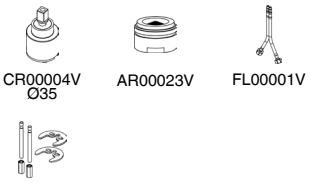

SRLI002ROC00

Monocomando lavabo a parete

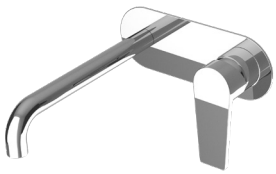

CROMO

CODICE	FINITURA
SRLI002ROC08	NERO OPACO

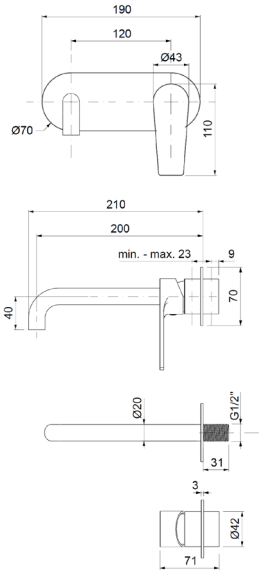

Ricambi



SRLI102ROC00

Monocomando lavabo a parete in 2 parti, piastre tonde

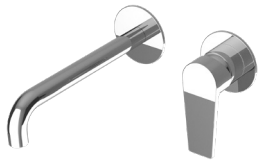

CROMO

CODICE	FINITURA
SRLI102ROC08	NERO OPACO

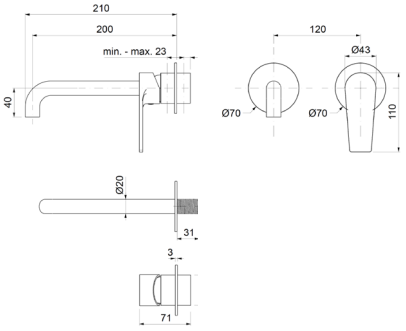

Ricambi


CR00003V Ø35


AR00046V

SRVE010ROC00

Monocomando esterno per vasca con kit doccia



CROMO

CODICE	FINITURA
SRVE010ROC08	NERO OPACO

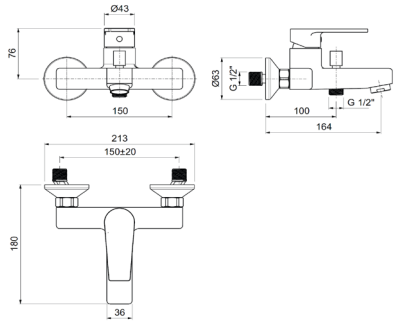

Ricambi


CR00004V Ø35


AR00060V

Nelle versioni colorate viene inserita la doccia anticalcare monogetto tonda

SRDE025ROC00

Monocomando esterno doccia attacco flessibile 1/2”



CROMO

CODICE	FINITURA
SRDE025ROC08	NERO OPACO

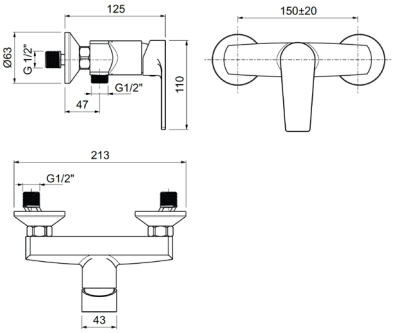

Ricambi


CR00004V Ø35

SRDE026ROC00

Monocomando esterno doccia con attacco **superiore 3/4”**



CROMO

CODICE	FINITURA
SRDE026ROC08	NERO OPACO

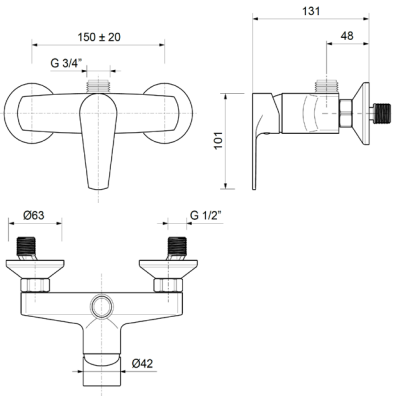

Ricambi


CR00004V Ø35

Descrizioni e caratteristiche tecniche non sono impegnative e possono variare senza preavviso

SRDI120ROC00

Monocomando incasso doccia



CROMO

CODICE	FINITURA
SRDI120ROC08	NERO OPACO

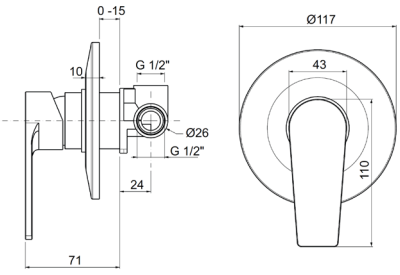

Ricambi



CR00003V
Ø35

SRDI621ROC00

Monocomando incasso doccia/vasca con deviatore



CROMO

CODICE	FINITURA
SRDI621ROC08	NERO OPACO

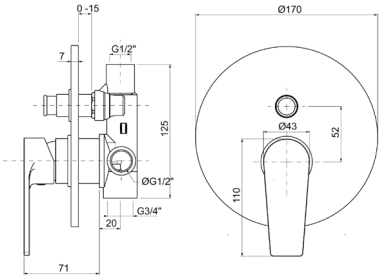

Ricambi



CR00003V
Ø35

SRDI622ROC00

Monocomando incasso doccia/vasca con deviatore a **2 vie**, piastre tonde





CROMO

CODICE	FINITURA
SRDI622ROC08	NERO OPACO

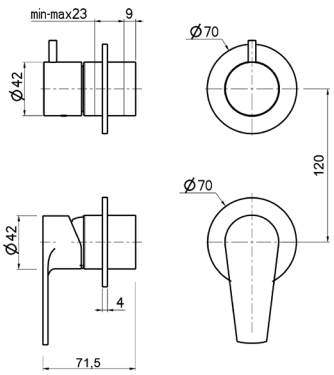

Ricambi



CR00003V
Ø35



CR00029V
Ø35 2V

SRDI623ROC00

Monocomando incasso doccia/vasca con deviatore a **3 vie**, piastre tonde





CROMO

CODICE	FINITURA
SREDI623ROC08	NERO OPACO

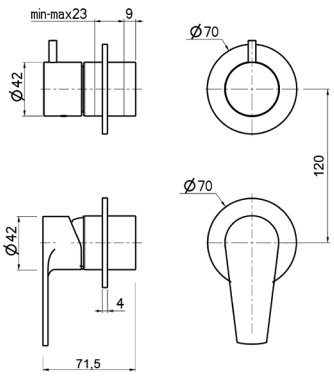

Ricambi



CR00003V
Ø35



CR00022V
Ø35 3V

TMDT003ROC00

Miscelatore **termostatico** esterno doccia **uscita laterale 1/2”**

CROMO



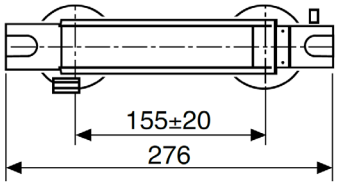

TMDT005ROC00

Miscelatore **termostatico** esterno doccia **uscita centrale 1/2”**

CROMO



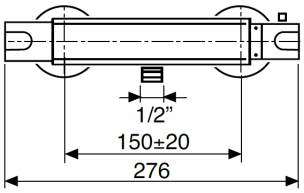

TMDT006ROC00

Miscelatore **termostatico** esterno doccia con attacco **superiore 3/4”**

CROMO



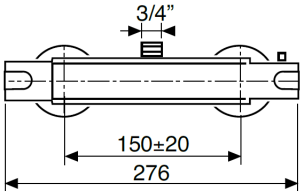

Descrizioni e caratteristiche tecniche non sono impegnative e possono variare senza preavviso

WECD695ROC00

Colonna doccia telescopica con centrale scorrevole in ABS, soffione **ABS** tondo **Ø200** e doccia anticalcare monogetto tonda in **ABS** e flessibile cm.150

CROMO



CODICE	FINITURA
WECD695ROC08	NERO OPACO

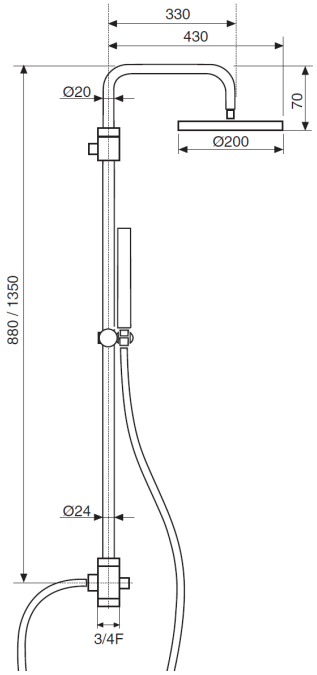

WESL604ROC00

Saliscendi Roma **tutto in ottone** con doccia anticalcare e massaggio in ABS Mia3 flessibile cm.150.

CROMO



CODICE	FINITURA
WESL604ROC08	NERO OPACO

WESL625ROC00

Saliscendi **River** Ø25 H60 con doccia anticalcare e massaggio in ABS Oasi e flessibile cm.150

CROMO



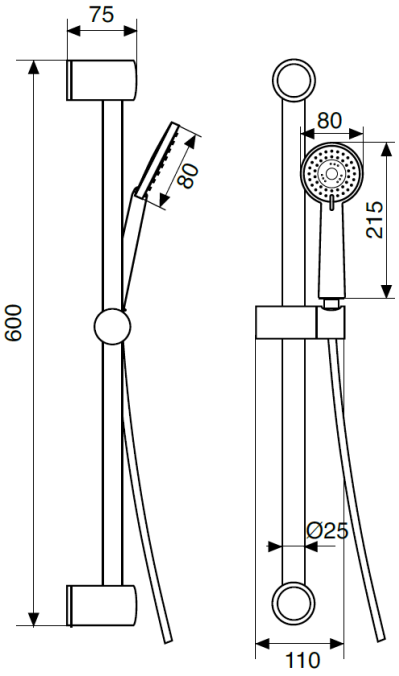

WESL640ROC00

Saliscendi **Regolo** con asta regolabile, doccia anticalcare e massaggio in ABS Oasi e flessibile cm.150

CROMO



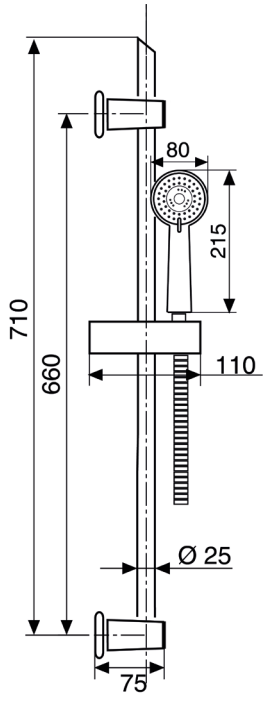

Descrizioni e caratteristiche tecniche non sono impegnative e possono variare senza preavviso

WESB001ROC00

Braccio doccia in **ottone cm.35** con soffione anticalcare monogetto tondo in **ABS Ø200**



CROMO

CODICE	FINITURA
WESB001ROC08	NERO OPACO

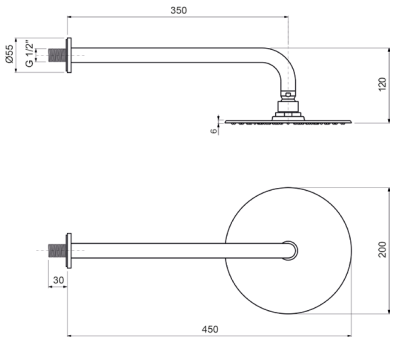

WESB010ROC00

Braccio doccia a **soffitto in ottone cm.20** con soffione anticalcare monogetto tondo in **ABS Ø200**



CROMO

CODICE	FINITURA
WESB010ROC08	NERO OPACO

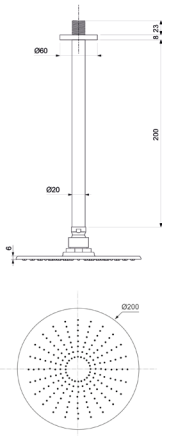

WESD001ROC00

Kit doccia **esterno** con doccia anticalcare monogetto tonda in ABS e flessibile cm.150



CROMO

CODICE	FINITURA
WESD001ROC08	NERO OPACO

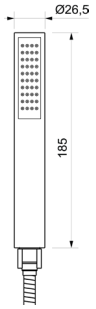

WESD002ROC00

Kit doccia **incasso** con doccia anticalcare monogetto tonda in ABS e flessibile cm.150



CROMO

CODICE	FINITURA
WESD002ROC08	NERO OPACO

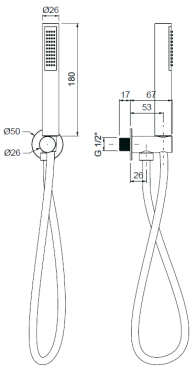

WEPA653ROC00

Presa acqua **incasso** in **ottone** 1/2”M × 3/4”M per colonna doccia



CROMO

CODICE	FINITURA
WEPA653ROC08	NERO OPACO

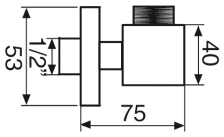

WEPE653ROC00

Presa acqua **esterna** in **ottone** 1/2”M × 3/4”M con **flessibile cm.60** per colonna doccia



CROMO

CODICE	FINITURA
WEPE653ROC08	NERO OPACO

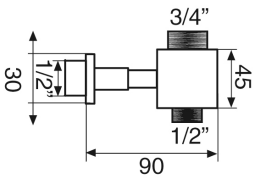

WEPA504ROC00

Presa acqua **incasso** in ottone 1/2×1/2MM con rosone



CROMO

CODICE	FINITURA
WEPA504ROC08	NERO OPACO

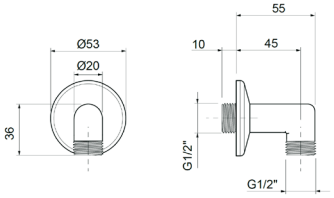

Descrizioni e caratteristiche tecniche non sono impegnative e possono variare senza preavviso

ACSF304ROC00

Sifone bottiglia **per lavabo** in ottone 1”1/4 senza piletta



CROMO

CODICE	FINITURA
ACSF304ROC08	NERO OPACO

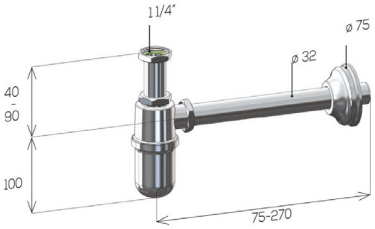

ACSF313ROC00

Sifone colonna **per lavabo** in ottone 1”1/4 senza piletta



CROMO

CODICE	FINITURA
ACSF313ROC08	NERO OPACO

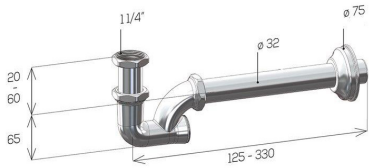

ACSF309ROC00

Sifone a “S” **per bidet** in ottone 1”1/4 senza piletta



CROMO

CODICE	FINITURA
ACSF309ROC08	NERO OPACO

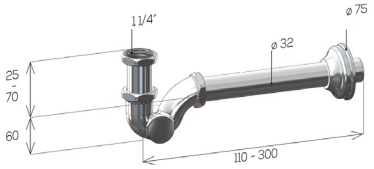

ACPT001ROC00

Piletta click-clack universale 1”1/4 con tappo Ø63



CROMO

CODICE	FINITURA
ACPT001ROC08	NERO OPACO

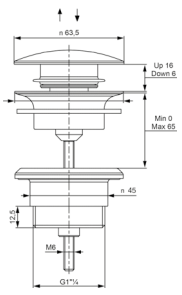

SRLC030ROC00

Monocomando lavello a parete con canna piatta



CROMO

CODICE	FINITURA
SRLC030ROC08	NERO OPACO

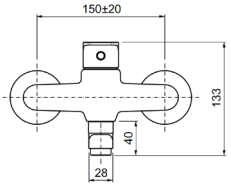

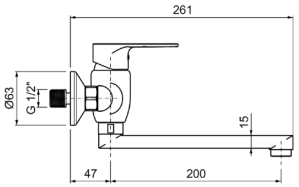

Ricambi



CR00003V
Ø35



AR00001V

SRLC035ROC00

Monocomando lavello monoforo con canna bassa



CROMO

CODICE	FINITURA
SRLC035ROC08	NERO OPACO

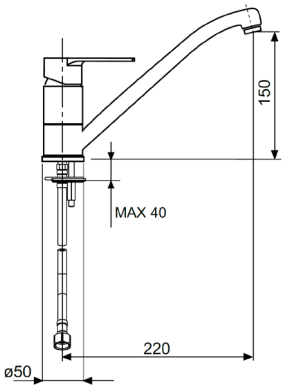

Ricambi



CR00003V
Ø35



AR00001V



FL00001V

SRLC040ROC00

Monocomando lavello monoforo con doccia estraibile



CROMO

CODICE	FINITURA
SRLC040ROC08	NERO OPACO

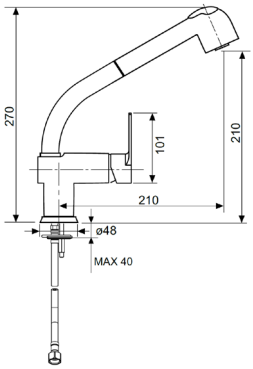

Ricambi



CR00003V
Ø35

Descrizioni e caratteristiche tecniche non sono impegnative e possono variare senza preavviso

SRLC045ROC00

Monocomando lavello monoforo con canna alta



CROMO

CODICE	FINITURA
SRLC045ROC08	NERO OPACO

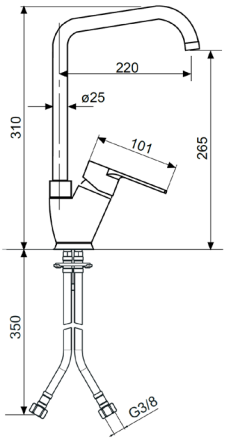

Ricambi



CR00003V Ø35 | AR00023V 22x1F | FL00001V

SRLC046ROC00

Monocomando lavello monoforo con canna a ponte Ø24



CROMO

CODICE	FINITURA
SRLC046ROC08	NERO OPACO

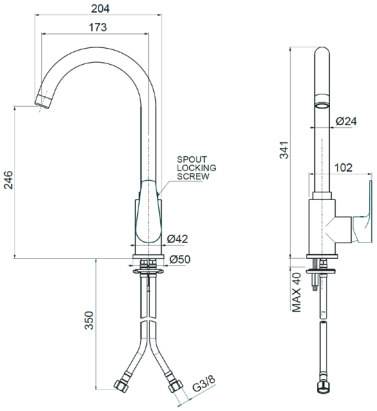

Ricambi



CR00003V Ø35 | AR00001V | FL00001V

SRLC050ROC00

Monocomando lavello monoforo con canna alta similfusa



CROMO

CODICE	FINITURA
SRLC050ROC08	NERO OPACO

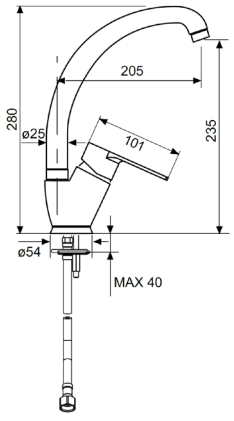

Ricambi



CR00003V Ø35 | AR00001V | FL00001V

RIVER





RILS000ROC00

Monocomando lavabo con scarico automatico 1”1/4



CROMO

CODICE	FINITURA
RILS000ROC20	BIANCO OPACO

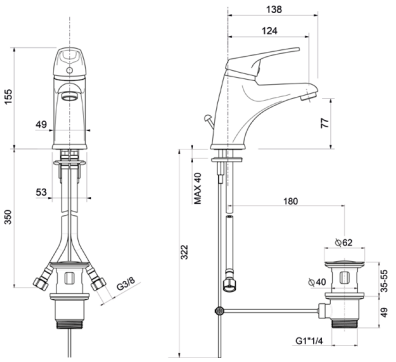

Ricambi

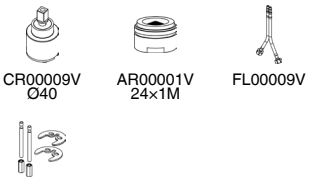

RILS010ROC00

Monocomando lavabo con scarico automatico 1”1/4 - **LEVA CLINICA**



CROMO

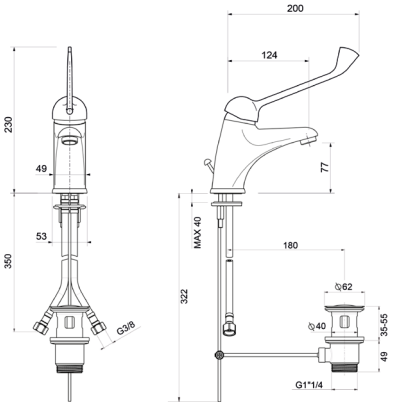

Ricambi



RILT001ROC00

Monocomando lavabo testa cieca



CROMO

CODICE	FINITURA
RILT001ROC20	BIANCO OPACO

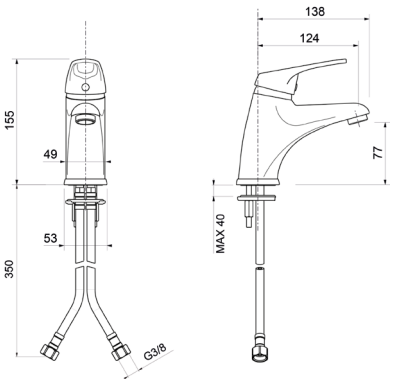

Ricambi

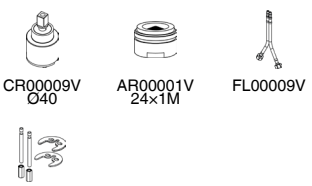

RIBS005ROC00

Monocomando bidet con scarico automatico 1”1/4



CROMO

CODICE	FINITURA
RIBS005ROC20	BIANCO OPACO

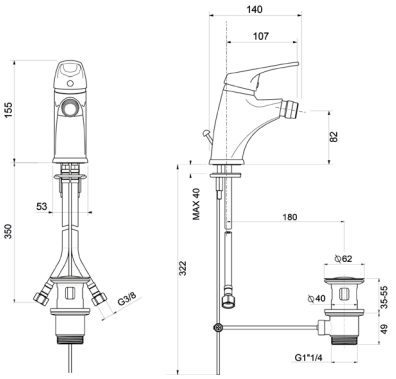

Ricambi

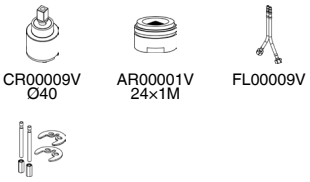

RIBT005ROC00

Monocomando bidet testa cieca



CROMO

CODICE	FINITURA
RIBT005ROC20	BIANCO OPACO

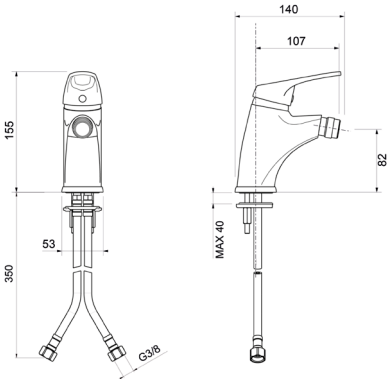

Ricambi

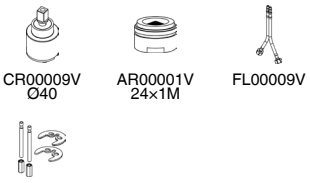

RILT068ROC00

Monocomando lavabo testa cieca, doccetta estraibile



CROMO

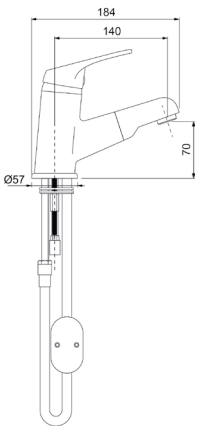

Ricambi



Descrizioni e caratteristiche tecniche non sono impegnative e possono variare senza preavviso

RILS007ROC00

Monocomando lavabo con scarico automatico 1”1/4, canna frontale girevole

CROMO



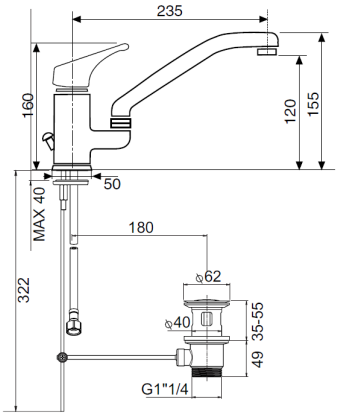

Ricambi

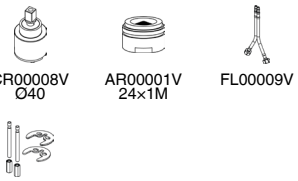

CR00008V Ø40 | AR00001V 24×1M | FL00009V

KT00004V

RILT060ROC00

Monocomando lavabo testa cieca, canna alta

CROMO



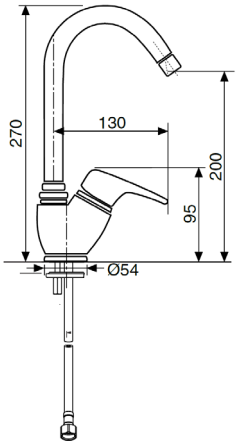

Ricambi



CR00009V Ø40 | AR00023V 22×1F | FL00009V

RIBT065ROC00

Monocomando bidet testa cieca, canna alta

CROMO



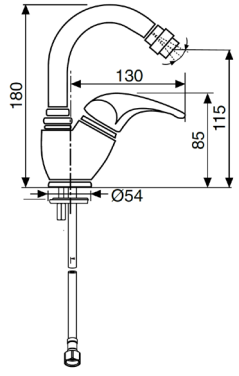

Ricambi



CR00009V Ø40 | AR00023V 22×1F | FL00009V

RIVE075ROC00

Monocomando per bordo vasca con deviatore senza kit doccia

CROMO



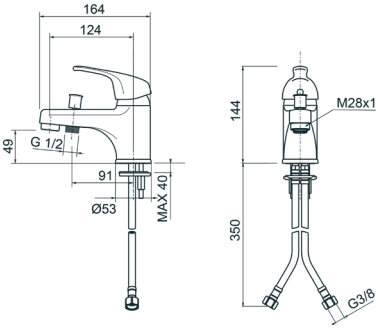

Ricambi



CR00009V
Ø40



AR00001V
24×1M

RIVE015ROC00

Monocomando esterno per vasca con kit doccia

CROMO

CODICE	FINITURA
RIVE015ROC20	BIANCO OPACO



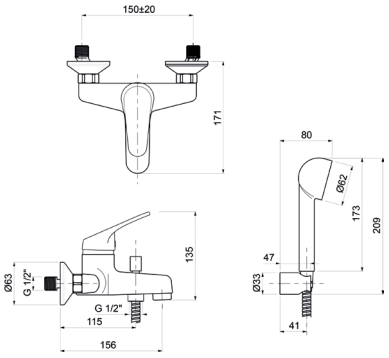

Ricambi



CR00009V
Ø40



AR00006V
28×1



AQ00029V

RIVE115ROC00

Monocomando esterno per vasca senza kit doccia

CROMO

CODICE	FINITURA
RIVE115ROC20	BIANCO OPACO



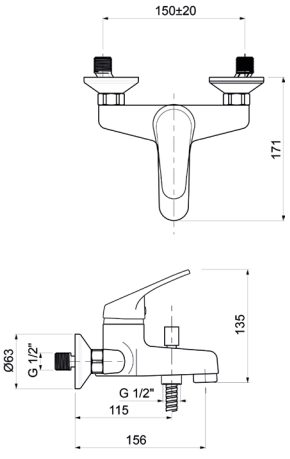

Ricambi



CR00009V
Ø40



AR00006V
28×1



AQ00029V

Descrizioni e caratteristiche tecniche non sono impegnative e possono variare senza preavviso

RIDE025ROC00

Monocomando esterno doccia attacco flessibile 1/2”



CROMO

CODICE	FINITURA
RIDE025ROC20	BIANCO OPACO

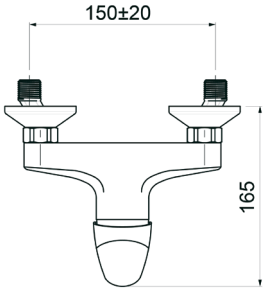

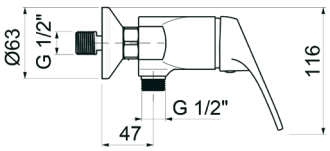

Ricambi



CR00009V
Ø40

RIDE125ROC00

Monocomando esterno doccia con kit doccia



CROMO

CODICE	FINITURA
RIDE125ROC20	BIANCO OPACO

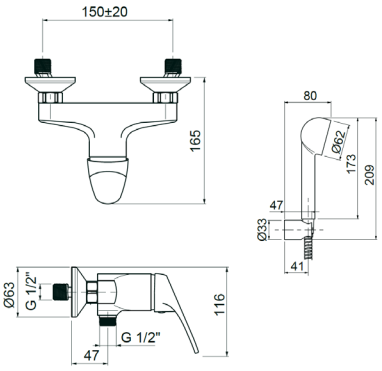

Ricambi



CR00009V
Ø40

ACEC001ROC00

Eccentrico 1/2”x3/4” **con silenziatore**, rosone filettato ottone



CROMO

RIDI120ROC00

Monocomando incasso doccia



CROMO

CODICE	FINITURA
RIDI120ROC20	BIANCO OPACO

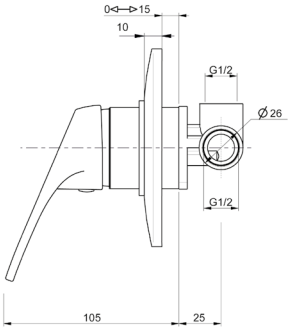

Ricambi



CR00008V
Ø40

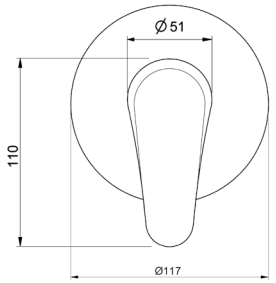

RIPM401ROC00

Prolunga per miscelatore incasso doccia, **cartuccia Ø40** H.35mm



CROMO

CODICE	FINITURA
RIPM401ROC20	BIANCO OPACO

RIDI621ROC00

Monocomando incasso doccia/vasca con deviatore



CROMO

CODICE	FINITURA
RIDI621ROC20	BIANCO OPACO

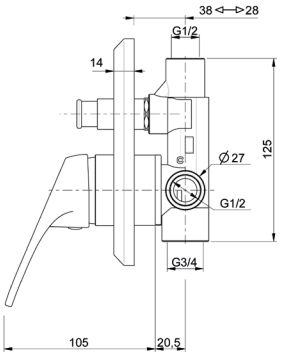

Ricambi



CR00008V
Ø40

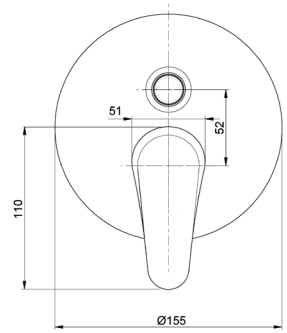

RIPM402ROC00

Prolunga per miscelatore incasso vasca con deviatore **cartuccia Ø40** - H.35mm



CROMO

CODICE	FINITURA
RIPM402ROC20	BIANCO OPACO

Descrizioni e caratteristiche tecniche non sono impegnative e possono variare senza preavviso

TMDT004ROC00

Miscelatore **termostatico** esterno vasca senza kit doccia



CROMO

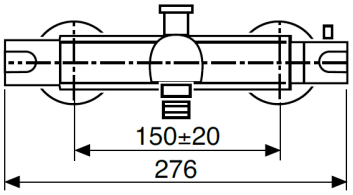

TMDT005ROC00

Miscelatore **termostatico** esterno doccia **uscita centrale 1/2”**



CROMO

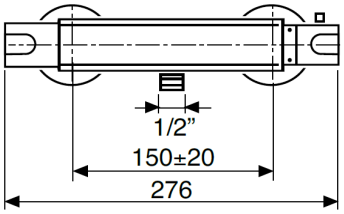

TMDT006ROC00

Miscelatore **termostatico** esterno doccia con attacco **superiore 3/4”**



CROMO

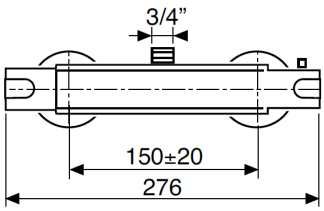

WESL625ROC00

Saliscendi Ø25 H.60 con doccia massaggio Oasi, flessibile cm.150

CROMO



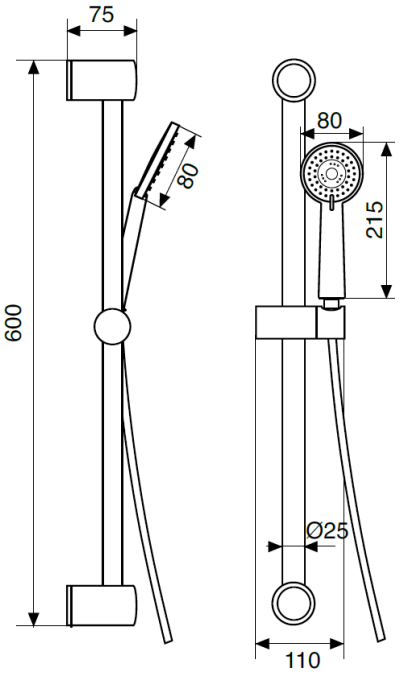

WESL640ROC00

Saliscendi Ø25 con doccia massaggio Oasi, flessibile cm.150

CROMO



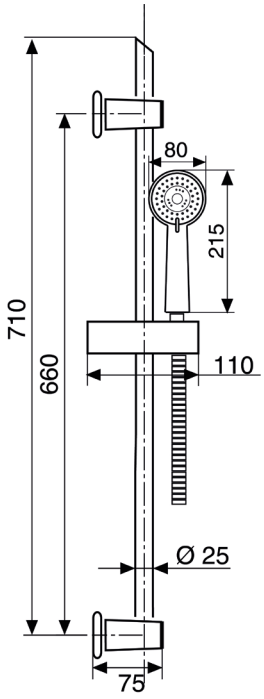

Descrizioni e caratteristiche tecniche non sono impegnative e possono variare senza preavviso

WESB001ROC00

Braccio doccia tondo in **ottone cm.35** con soffione anticalcare monogetto in **ABS Ø200**

CROMO



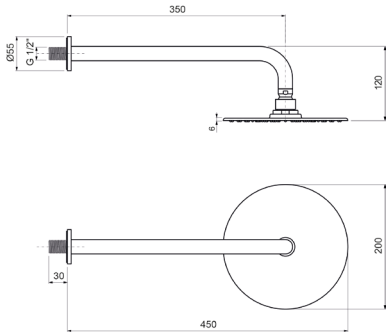

WESD305ROC00

Kit doccia **esterno** con doccia anticalcare monogetto Gaia e flessibile cm.150

CROMO



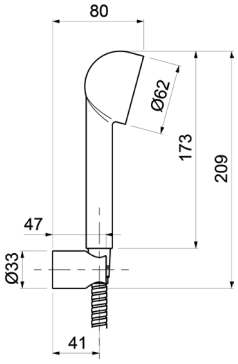

WESD002ROC00

Kit doccia **incasso** con doccia anticalcare monogetto tonda in ABS e flessibile cm.150

CROMO



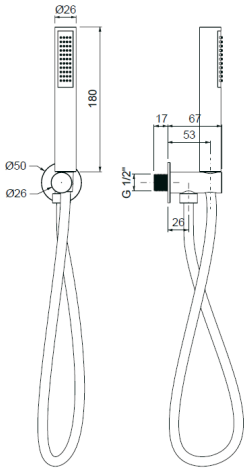

WESD306ROC00

Kit idrogetto **esterno** con doccia a pulsante in ABS bianca e flessibile cm.150

CROMO



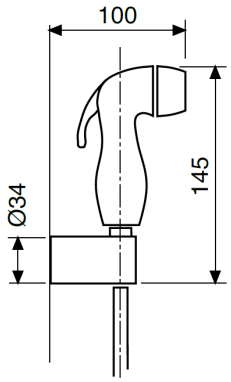

WESD307ROC00

Kit idrogetto **esterno** con doccia a pulsante in ABS e flessibile cm.150

CROMO



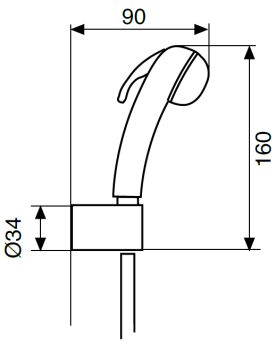

WEPA504ROC00

Presa acqua incasso in **ottone** con rosone, attacco 1/2”M × 1/2”M

CROMO



CODICE	FINITURA
WEPA504ROC20	BIANCO OPACO

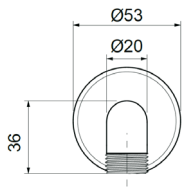

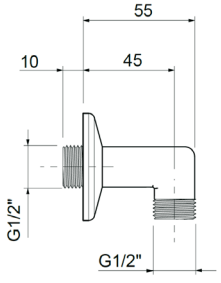

Descrizioni e caratteristiche tecniche non sono impegnative e possono variare senza preavviso

ACSF304ROC00

Sifone bottiglia **per lavabo** in ottone 1”1/4 senza piletta



CROMO

CODICE	FINITURA
ACSF304ROC20	BIANCO OPACO

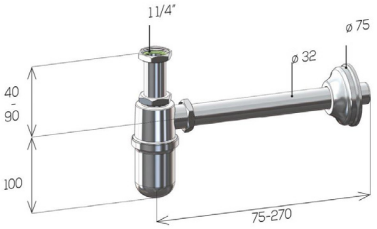

ACSF313ROC00

Sifone colonna **per lavabo** in ottone 1”1/4 senza piletta



CROMO

CODICE	FINITURA
ACSF313ROC20	BIANCO OPACO

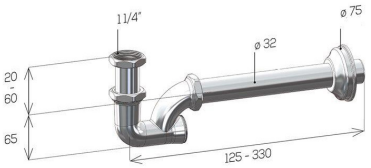

ACSF309ROC00

Sifone a “S” **per bidet** in ottone 1”1/4 senza piletta



CROMO

CODICE	FINITURA
ACSF309ROC20	BIANCO OPACO

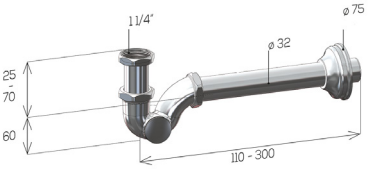

ACPT001ROC00

Piletta click-clack universale 1”1/4 con tappo Ø63



CROMO

CODICE	FINITURA
ACPT001ROC20	BIANCO OPACO

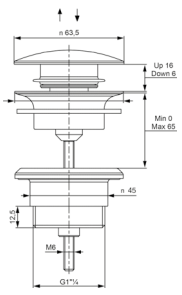

RILC030ROC00

Gruppo lavello a parete con canna piatta



CROMO

CODICE	FINITURA
RILC030ROC08	NERO OPACO
RILC030ROC20	BIANCO OPACO

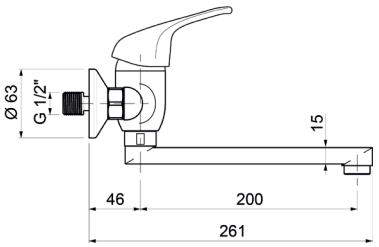

Ricambi


CR00009V Ø40


AR00001V 24x1M

RILC035ROC00

Monocomando lavello monoforo



CROMO

CODICE	FINITURA
RILC035ROC08	NERO OPACO
RILC035ROC20	BIANCO OPACO

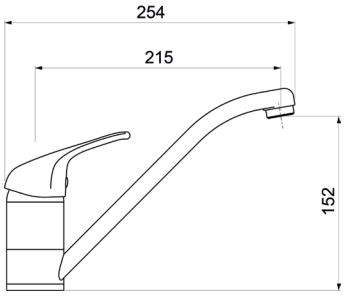

Ricambi


CR00008V Ø40


AR00001V 24x1M


FL00009V

RILC040ROC00

Monocomando lavello monoforo con doccia estraibile



CROMO

CODICE	FINITURA
RILC040ROC08	NERO OPACO
RILC040ROC20	BIANCO OPACO

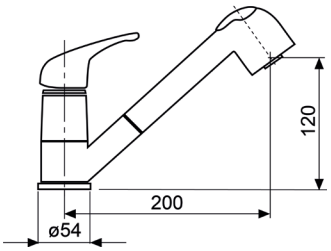

Ricambi


CR00008V Ø40


FL00009V

RILC045ROC00

Monocomando lavello monoforo canna alta



CROMO

CODICE	FINITURA
RILC045ROC08	NERO OPACO
RILC045ROC20	BIANCO OPACO

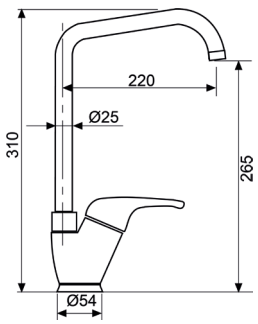

Ricambi


CR00009V Ø40


AR00023V 22x1F


FL00009V

Descrizioni e caratteristiche tecniche non sono impegnative e possono variare senza preavviso

RILC047ROC00

Monocomando lavello monoforo, **canna a ponte Ø24**



CROMO

CODICE	FINITURA
RILC047ROC08	NERO OPACO
RILC047ROC20	BIANCO OPACO

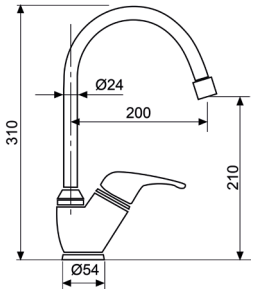

Ricambi



CR00009V Ø40 | AR00023V 22×1F | FL00009V

RILC048ROC00

Monocomando lavello monoforo, **canna a ponte lusso Ø25**



CROMO

CODICE	FINITURA
RILC048ROC08	NERO OPACO
RILC048ROC20	BIANCO OPACO

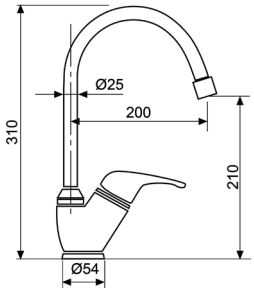

Ricambi



CR00009V Ø40 | AR00023V 22×1F | FL00009V

RILC050ROC00

Monocomando lavello monoforo con canna similfusa



CROMO

CODICE	FINITURA
RILC050ROC08	NERO OPACO
RILC050ROC20	BIANCO OPACO

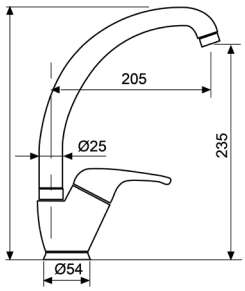

Ricambi



CR00009V Ø40 | AR00001V 24×1M | FL00009V

RILC051ROC00

Monocomando lavello monoforo con canna girevole



CROMO

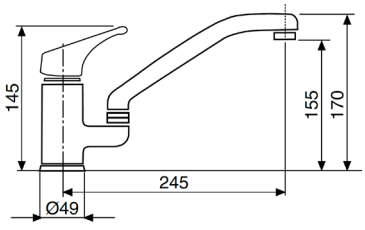

Ricambi



CR00009V Ø40 | AR00001V 24×1M | FL00009V

RILSM80ROC00

Monocomando lavabo con scarico automatico 1”1/4, **canna girevole**

CROMO



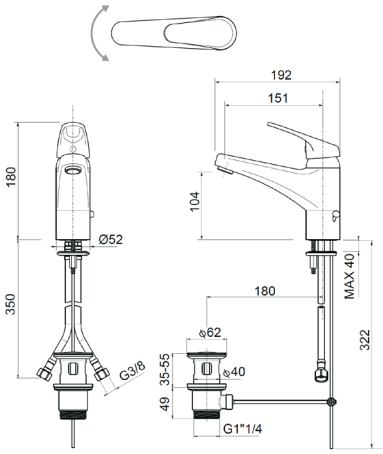

Ricambi


CR00008V
Ø40


AR00001V
24×1M


FL00026V


KT00002V

Prodotto per il mercato svizzero

RIVEM15ROC00

Monocomando esterno per vasca con kit doccia, interasse 153mm, **attacco 3/4”M**

CROMO



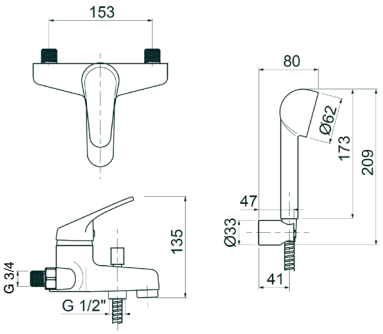

Ricambi


CR00009V
Ø40


AR00006V
28×1


AQ00029V

Prodotto per il mercato svizzero

RIVEM16ROC00

Monocomando esterno per vasca senza kit doccia, interasse 153mm, **attacco 3/4”M**

CROMO



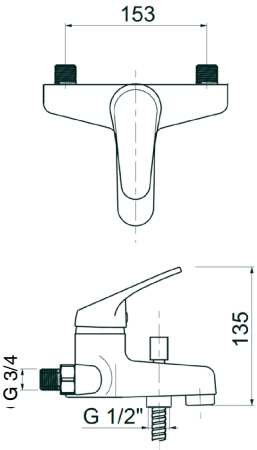

Ricambi


CR00009V
Ø40


AR00006V
28×1


AQ00029V

Prodotto per il mercato svizzero

Descrizioni e caratteristiche tecniche non sono impegnative e possono variare senza preavviso

RIDEM25ROC00

Monocomando esterno doccia, attacco flessibile 1/2”, intersasse 153mm, **attacco 1/2”M**

CROMO



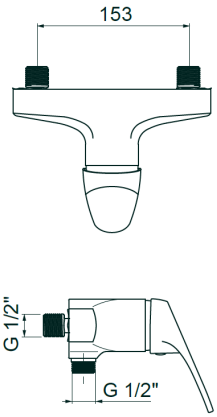

Ricambi



CR00009V
Ø40

Prodotto per il mercato svizzero

RIDEM35ROC00

Monocomando esterno doccia con kit doccia, interasse 153mm, **attacco 1/2”M**

CROMO



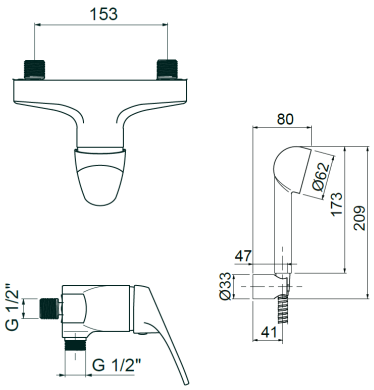

Ricambi



CR00009V
Ø40

Prodotto per il mercato svizzero

ACEC002ROC00

Eccentrico tipo ballonfix con rosone 1/2”M × 3/4”F

CROMO



ACEC003ROC00

Eccentrico tipo ballonfix con rosone 1/2”M × 1/2”F

CROMO



ACEC003ROC00

Eccentrico tipo ballonfix con rosone 1/2”M × 3/4”M

CROMO



KAPPA



KALS000ROC00

Monocomando lavabo con scarico automatico 1”1/4



CROMO

CODICE	FINITURA
KALS000ROC02	ORO

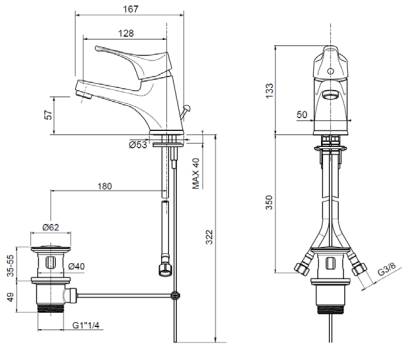

Ricambi



CR00009V Ø40 AR00001V FL00001V

KALS010ROC00

Monocomando lavabo con scarico automatico 1”1/4, **LEVA CLINICA**



CROMO

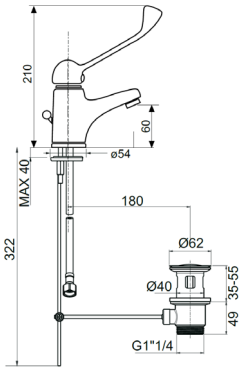

Ricambi



CR00009V Ø40 AR00001V FL00001V

KALT001ROC00

Monocomando lavabo testa cieca



CROMO

CODICE	FINITURA
KALT001ROC02	ORO

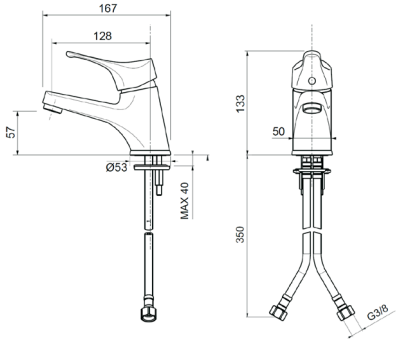

Ricambi



CR00009V Ø40 AR00001V FL00001V

KABS005ROC00

Monocomando bidet con scarico automatico 1”1/4



CROMO

CODICE	FINITURA
KABS005ROC02	ORO

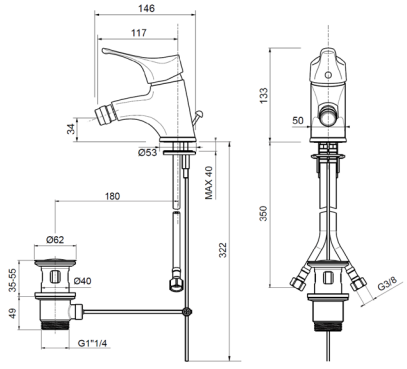

Ricambi



CR00009V Ø40 AR00001V FL00001V

Descrizioni e caratteristiche tecniche non sono impegnative e possono variare senza preavviso

KABT005ROC00

Monocomando bidet testa cieca



CROMO

CODICE	FINITURA
KABT005ROC02	ORO

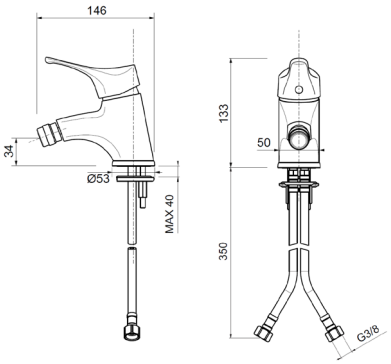

Ricambi



CR00009V Ø40 AR00001V FL00001V

KAVE010ROC00

Monocomando esterno per vasca con kit doccia



CROMO

CODICE	FINITURA
KAVE010ROC02	ORO

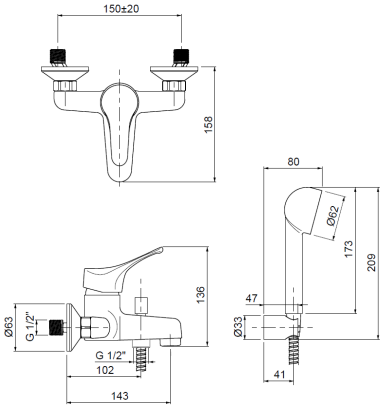

Ricambi



CR00009V Ø40 AR00060V 28×1

KAVE110ROC00

Monocomando esterno per vasca



CROMO

CODICE	FINITURA
KAWE110ROC02	ORO

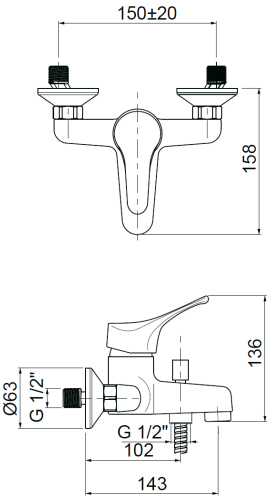

Ricambi



CR00009V Ø40 AR00060V 28×1

KADE025ROC00

Monocomando esterno doccia attacco flessibile 1/2”



CROMO

CODICE	FINITURA
KADE025ROC02	ORO

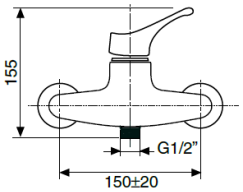

Ricambi



CR00009V
Ø40

KADE125ROC00

Monocomando esterno doccia con kit doccia



CROMO

CODICE	FINITURA
KADE125ROC02	ORO

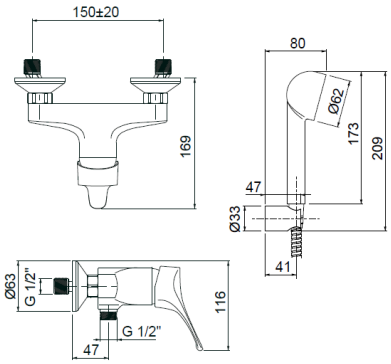

Ricambi



CR00009V
Ø40

KADE225ROC00

Monocomando esterno doccia attacco flessibile 1/2”



CROMO

CODICE	FINITURA
KADE225ROC02	ORO

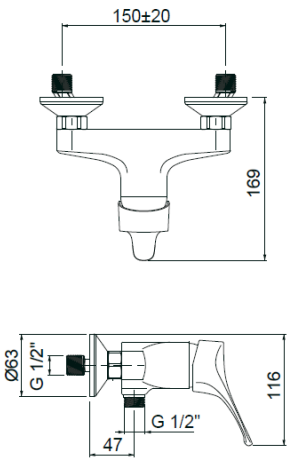

Ricambi



CR00009V
Ø40

Descrizioni e caratteristiche tecniche non sono impegnative e possono variare senza preavviso

KADI120ROC00

Monocomando incasso doccia



CROMO

CODICE	FINITURA
KADI120ROC02	ORO

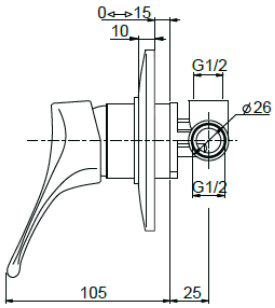

Ricambi



CR00008V
Ø40

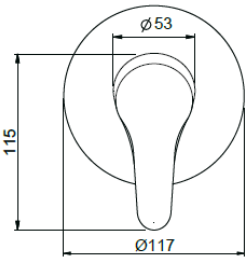

KAPM401ROC00

Prolunga per miscelatore incasso vasca, **cartuccia Ø40** H.35mm



CODICE
KAPM401ROC02

KADI621ROC00

Monocomando incasso doccia/vasca con deviatore



CROMO

CODICE	FINITURA
KADI621ROC02	ORO

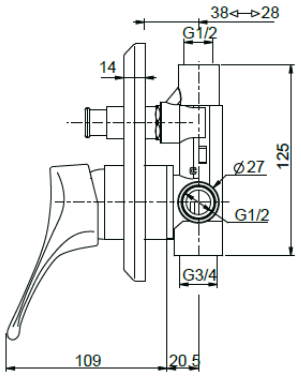

Ricambi



CR00008V
Ø40

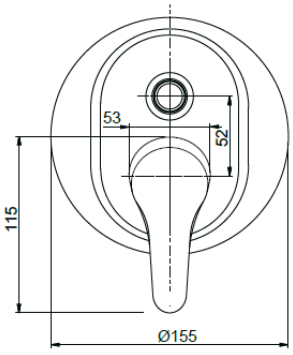

KAPM402ROC00

Prolunga per miscelatore incasso vasca con deviatore **cartuccia Ø40** - H.35mm



CODICE
KAPM402ROC20

WESL801ROC00

Saliscendi Ø25 H.60 con doccia anticalcare massaggio in ABS Oasi, flessibile cm.150 e portasapone

CROMO



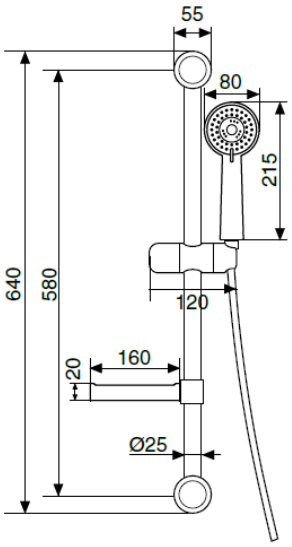

WESB001ROC00

Braccio doccia in **ottone cm.35** con soffione anticalcare monogetto tondo in **ABS Ø200**

CROMO



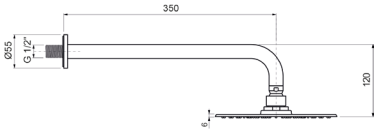

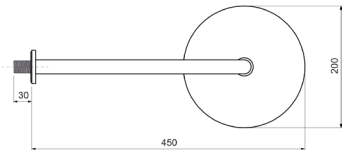

WESD304ROC00

Kit doccia incasso con doccia anticalcare monogetto Limpida e flessibile cm. 150

CROMO



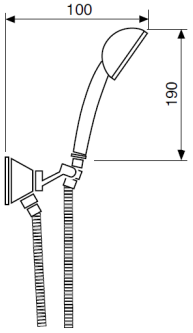

Descrizioni e caratteristiche tecniche non sono impegnative e possono variare senza preavviso

ACSF304ROC00

Sifone bottiglia **per lavabo** in ottone 1”1/4 senza piletta



CROMO

CODICE	FINITURA
ACSF304ROC02	ORO

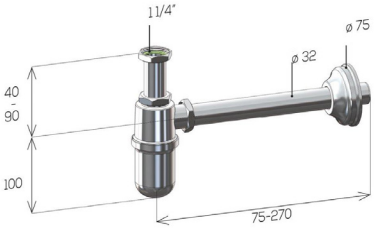

ACSF313ROC00

Sifone colonna **per lavabo** in ottone 1”1/4 senza piletta



CROMO

CODICE	FINITURA
ACSF313ROC02	ORO

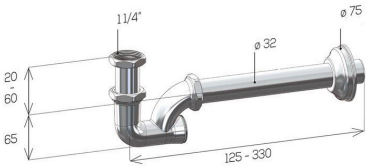

ACSF309ROC00

Sifone a “S” **per bidet** in ottone 1”1/4 senza piletta



CROMO

CODICE	FINITURA
ACSF309ROC02	ORO

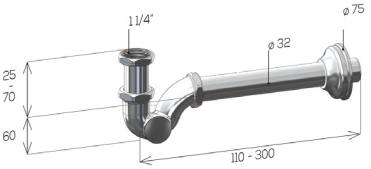

ACPT001ROC00

Piletta click-clack universale 1”1/4 con tappo Ø63



CROMO

CODICE	FINITURA
ACPT001ROC02	ORO

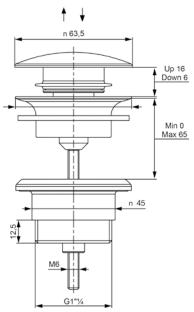

KALC030ROC00

Monocomando lavabo a parete con canna piatta



CROMO

CODICE	FINITURA
KALC030ROC02	ORO

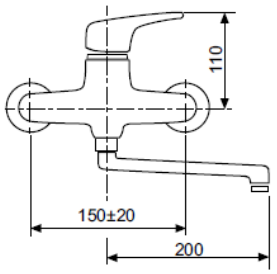

Ricambi


CR00009V Ø40


AR00001V

KALC035ROC00

Monocomando lavello monoforo



CROMO

CODICE	FINITURA
KALC035ROC02	ORO
KALC035ROC08	NERO OPACO
KALC035ROC20	BIANCO OPACO

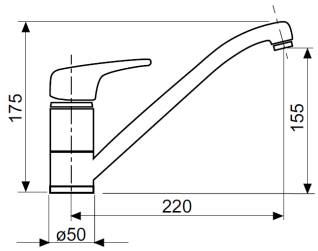

Ricambi


CR00008V Ø40


AR00001V


FL00001V

KALC040ROC00

Monocomando lavello monoforo con doccia estraibile



CROMO

CODICE	FINITURA
KALC040ROC20	BIANCO OPACO

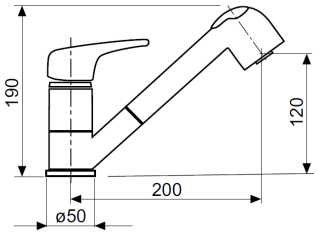

Ricambi


CR00008V Ø40

KALC045ROC00

Monocomando lavello monoforo con canna alta



CROMO

CODICE	FINITURA
KALC045ROC02	ORO
KALC045ROC08	NERO OPACO
KALC045ROC15	FRAGRANITE NERO
KALC045ROC20	BIANCO OPACO

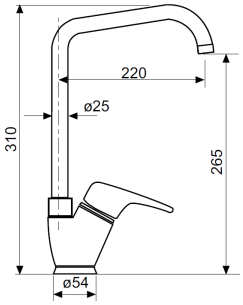

Ricambi


CR00009V Ø40


AR00023V


FL00001V

Descrizioni e caratteristiche tecniche non sono impegnative e possono variare senza preavviso

KALC046ROC00

Monocomando lavello monoforo con **canna a ponte Ø18**



CROMO

CODICE	FINITURA
KALC046ROC02	ORO
KALC046ROC08	NERO OPACO
KALC046ROC15	FRAGRANITE NERO
KALC046ROC20	BIANCO OPACO

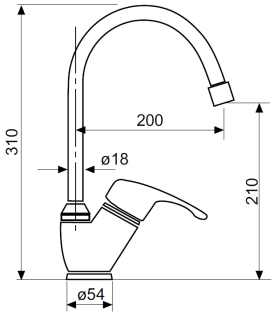

Ricambi



CR00009V Ø40 AR00023V FL00001V

KALC146ROC00

Monocomando lavello monoforo con **canna a ponte Ø24**



CROMO

CODICE	FINITURA
KALC146ROC02	ORO
KALC146ROC08	NERO OPACO
KALC146ROC15	FRAGRANITE NERO
KALC146ROC20	BIANCO OPACO

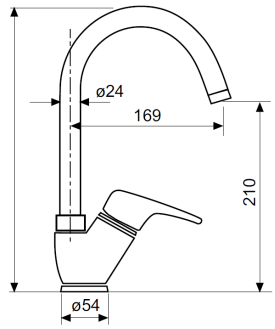

Ricambi



CR00009V Ø40 AR00001V FL00001V

KALC050ROC00

Monocomando lavello monoforo con canna alta similfusa



CROMO

CODICE	FINITURA
KALC050ROC02	ORO
KALC050ROC08	NERO OPACO
KALC050ROC15	FRAGRANITE NERO
KALC050ROC20	BIANCO OPACO

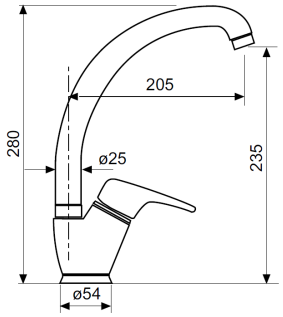

Ricambi



CR00009V Ø40 AR00001V FL00001V

KALC051ROC00

Monocomando lavello monoforo con canna girevole



CROMO

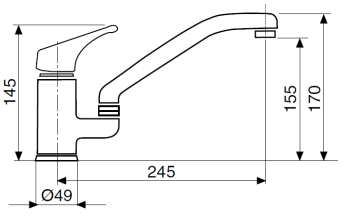

Ricambi



CR00008V Ø40 AR00001V FL00001V

TEK



TKLS000ROC00

Monocomando lavabo con scarico automatico 1”1/4



CROMO

CODICE	FINITURA
TKLS000ROC01	BRONZO LUCIDO
TKLS000ROC02	ORO
TKLS000ROC20	BIANCO OPACO

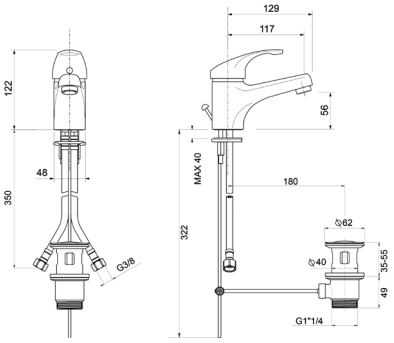

Ricambi

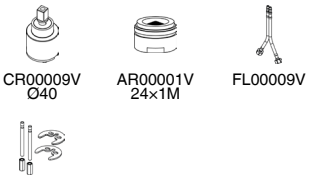

TKLS010ROC00

Monocomando lavabo con scarico automatico 1”1/4 - **LEVA CLINICA**



CROMO

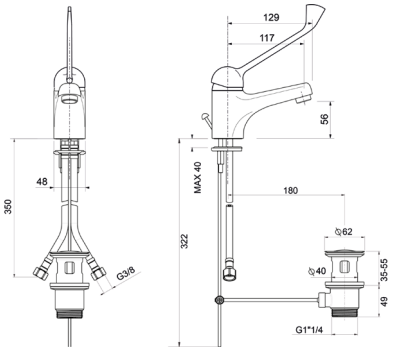

Ricambi

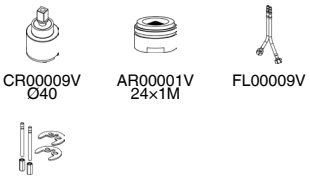

TKLT001ROC00

Monocomando lavabo testa cieca



CROMO

CODICE	FINITURA
TKLT001ROC01	BRONZO LUCIDO
TKLT001ROC02	ORO
TKLT001ROC20	BIANCO OPACO

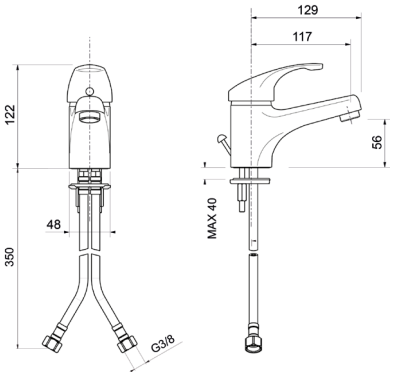

Ricambi

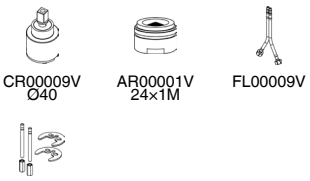

Descrizioni e caratteristiche tecniche non sono impegnative e possono variare senza preavviso

TKBS005ROC00

Monocomando bidet con scarico automatico 1”1/4



CROMO

CODICE	FINITURA
TKBS005ROC01	BRONZO LUCIDO
TKBS005ROC02	ORO
TKBS005ROC20	BIANCO OPACO

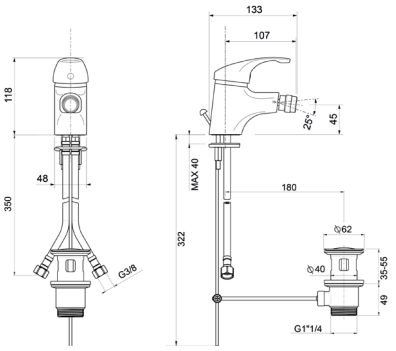

Ricambi


CR00009V Ø40


AR00001V 24×1M


FL00009V


KT00004V

TKBT005ROC00

Monocomando bidet testa cieca



CROMO

CODICE	FINITURA
TKBT005ROC01	BRONZO LUCIDO
TKBT005ROC02	ORO
TKBT005ROC20	BIANCO OPACO

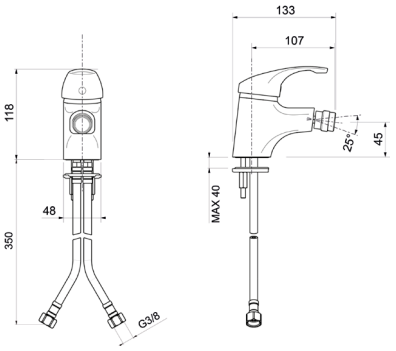

Ricambi


CR00009V Ø40


AR00001V 24×1M


FL00009V


KT00004V

TKLT068ROC00

Monocomando lavabo testa cieca, doccetta estraibile



CROMO

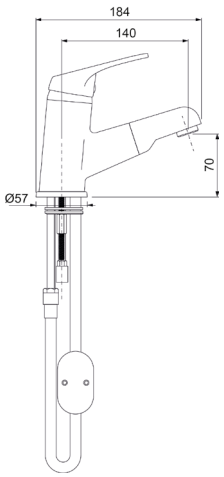

Ricambi


CR00011V Ø40


AR00001V 24×1M


FL00009V

TKVE075ROC00

Monocomando per bordo vasca con deviatore senza kit doccia



CROMO

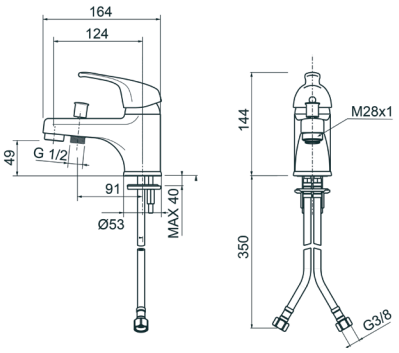

Ricambi



CR00009V Ø40 — AR00001V 24×1M

TKVE015ROC00

Monocomando esterno per vasca con kit doccia



CROMO

CODICE	FINITURA
TKVE015ROC01	BRONZO LUCIDO
TKVE015ROC02	ORO
TKVE015ROC20	BIANCO OPACO

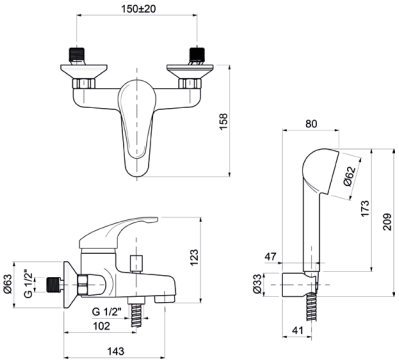

Ricambi



CR00009V Ø40 — AR00006V 28×1 — AQ00029V

TKVE115ROC00

Monocomando esterno per vasca senza kit doccia



CROMO

CODICE	FINITURA
TKVE115ROC01	BRONZO LUCIDO
TKVE115ROC02	ORO
TKVE115ROC20	BIANCO OPACO

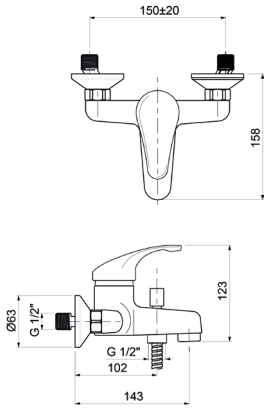

Ricambi



CR00009V Ø40 — AR00006V 28×1 — AQ00029V

Descrizioni e caratteristiche tecniche non sono impegnative e possono variare senza preavviso

TKDE025ROC00

Monocomando esterno doccia attacco flessibile 1/2”



CROMO

CODICE	FINITURA
TKDE025ROC01	BRONZO LUCIDO
TKDE025ROC02	ORO
TKDE025ROC20	BIANCO OPACO

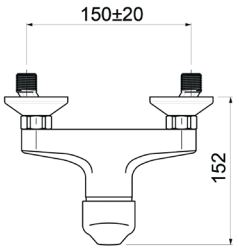

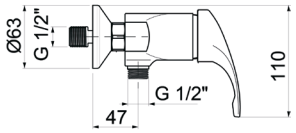

Ricambi



CR00009V
Ø40

TKDE125ROC00

Monocomando esterno doccia con kit doccia



CROMO

CODICE	FINITURA
TKDE125ROC01	BRONZO LUCIDO
TKDE125ROC02	ORO
TKDE125ROC20	BIANCO OPACO

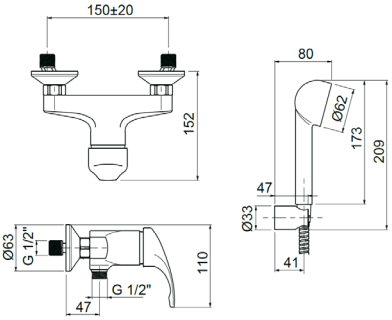

Ricambi



CR00009V
Ø40

ACEC001ROC00

Eccentrico 1/2”x3/4” **con silenziatore**, rosone filettato ottone

CROMO



TKDI120ROC00

Parti esterne per monocomando incasso doccia



CROMO

CODICE	FINITURA
TKDI120ROC01	BRONZO LUCIDO
TKDI120ROC02	ORO
TKDI120ROC20	BIANCO OPACO

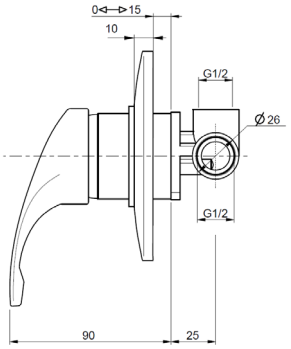

Ricambi



CR00008V
Ø40

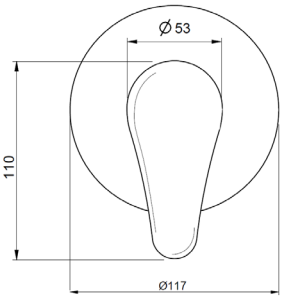

TKPM401ROC00

Prolunga per miscelatore incasso doccia, **cartuccia Ø40** H.35mm



CROMO

CODICE	FINITURA
TKPM401ROC01	BRONZO LUCIDO
TKPM401ROC02	ORO
TKPM401ROC20	BIANCO OPACO

TKDI621ROC00

Parti esterne per monocomando incasso doccia/vasca con deviatore



CROMO

CODICE	FINITURA
TKDI621ROC01	BRONZO LUCIDO
TKDI621ROC02	ORO
TKDI621ROC20	BIANCO OPACO

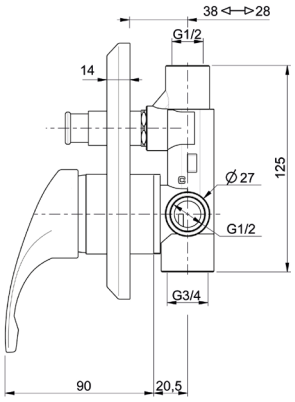

Ricambi



CR00008V
Ø40

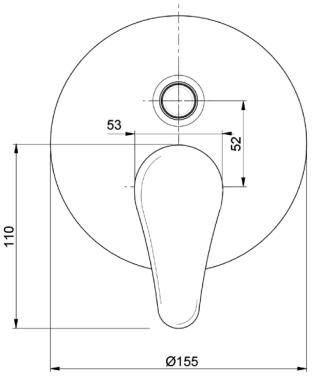

TKPM402ROC00

Prolunga per miscelatore incasso vasca con deviatore **cartuccia Ø40** - H.35mm



CROMO

CODICE	FINITURA
TKPM402ROC01	BRONZO LUCIDO
TKPM402ROC02	ORO
TKPM402ROC20	BIANCO OPACO

Descrizioni e caratteristiche tecniche non sono impegnative e possono variare senza preavviso

TMDT004ROC00

Miscelatore **termostatico** esterno vasca senza kit doccia



CROMO

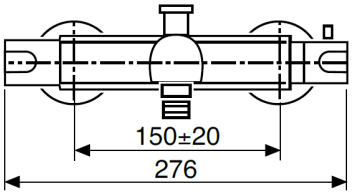

TMDT005ROC00

Miscelatore **termostatico** esterno doccia **uscita centrale 1/2”**



CROMO

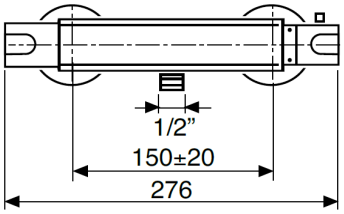

TMDT006ROC00

Miscelatore **termostatico** esterno doccia con attacco **superiore 3/4”**



CROMO

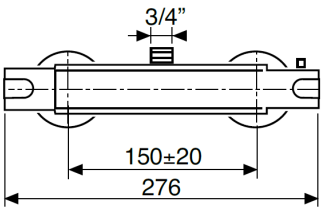

WESL801ROC00

Saliscendi Ø25 H.60 con doccia massaggio Oasi, flessibile cm.150 e portasapone

CROMO



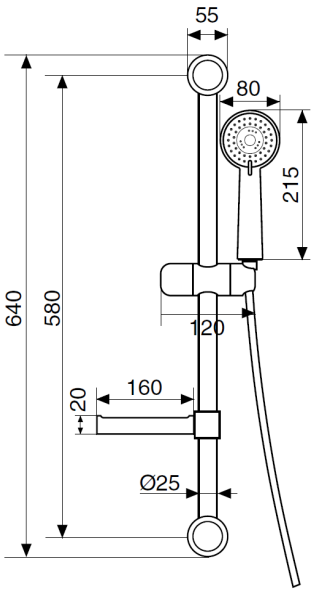

WESL620ROC00

Saliscendi asta Ø18 H.90 con doccia anticalcare monogetto tonda in ottone e flessibile cm.150

CROMO



CODICE	FINITURA
WESL620ROC01	BRONZO LUCIDO
WESL620ROC02	ORO
WESL620ROC20	BIANCO OPACO

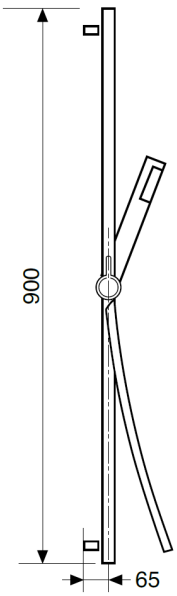

WEPA504ROC00

Presa acqua incasso in **ottone** con rosone, attacco 1/2”M×1/2”M

CROMO



CODICE	FINITURA
WEPA504ROC01	BRONZO LUCIDO
WEPA504ROC02	ORO
WEPA504ROC20	BIANCO OPACO

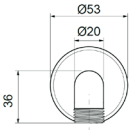

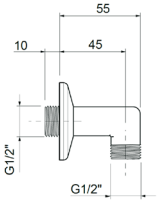

Descrizioni e caratteristiche tecniche non sono impegnative e possono variare senza preavviso

WESB003ROC00

Braccio doccia tondo in **ottone cm.35** con soffione anticalcare monogetto in **ottone Ø200**



CROMO

CODICE	FINITURA
WESB003ROC01	BRONZO LUCIDO
WESB003ROC02	ORO
WESB003ROC20	BIANCO OPACO

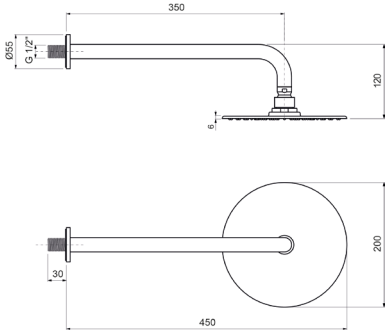

WESD305ROC00

Kit doccia **esterno** con doccia anticalcare monogetto Gaia e flessibile cm.150



CROMO

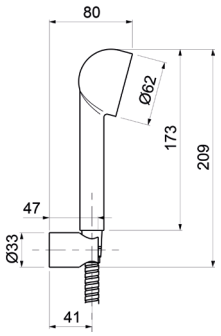

WESD304ROC00

Kit doccia **incasso** con doccia anticalcare monogetto Limpida e flessibile cm.150



CROMO

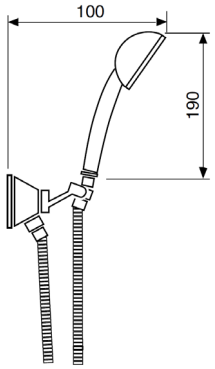

WESD005ROC00

Kit doccia **incasso** con doccia anticalcare monogetto tonda in ottone e flessibile cm.150



CROMO

CODICE	FINITURA
WESD005ROC01	BRONZO LUCIDO
WESD005ROC02	ORO
WESD005ROC20	BIANCO OPACO

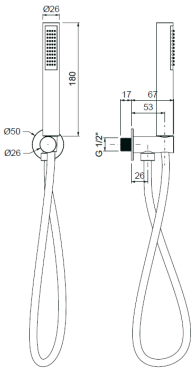

ACSF304ROC00

Sifone bottiglia **per lavabo** in ottone 1”1/4 senza piletta



CROMO

CODICE	FINITURA
ACSF304ROC01	BRONZO LUCIDO
ACSF304ROC02	ORO
ACSF304ROC20	BIANCO OPACO

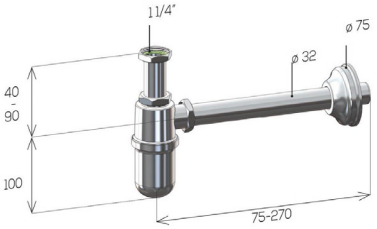

ACSF313ROC00

Sifone colonna **per lavabo** in ottone 1”1/4 senza piletta



CROMO

CODICE	FINITURA
ACSF313ROC01	BRONZO LUCIDO
ACSF313ROC02	ORO
ACSF313ROC20	BIANCO OPACO

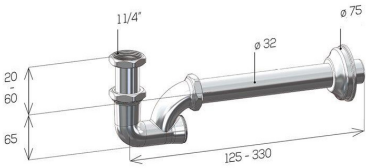

ACSF309ROC00

Sifone a “S” **per bidet** in ottone 1”1/4 senza piletta



CROMO

CODICE	FINITURA
ACSF309ROC01	BRONZO LUCIDO
ACSF309ROC02	ORO
ACSF309ROC20	BIANCO OPACO

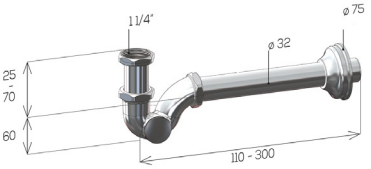

ACPT001ROC00

Piletta click-clack universale 1”1/4 con tappo Ø63



CROMO

CODICE	FINITURA
ACPT001ROC01	BRONZO LUCIDO
ACPT001ROC02	ORO
ACPT001ROC20	BIANCO OPACO

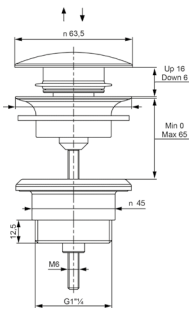

Descrizioni e caratteristiche tecniche non sono impegnative e possono variare senza preavviso

TKLC030ROC00

Gruppo lavello a parete con canna piatta



CROMO

CODICE	FINITURA
TKLC030ROC01	BRONZO LUCIDO
TKLC030ROC02	ORO
TKLC030ROC20	BIANCO OPACO

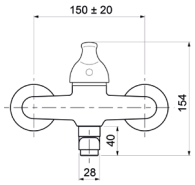

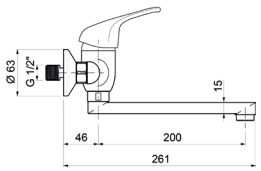

Ricambi


CR00009V
Ø40


AR00001V
24x1M

TKLC130ROC00

Gruppo lavello a parete con canna piatta, **LEVA CLINICA**



CROMO

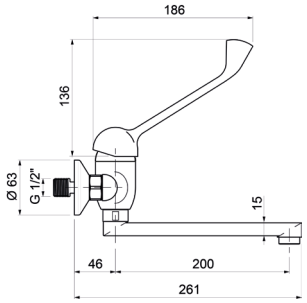

Ricambi


CR00009V
Ø40


AR00001V
24x1M

TKLC035ROC00

Monocomando lavello monoforo



CROMO

CODICE	FINITURA
TKLC035ROC01	BRONZO LUCIDO
TKLC035ROC02	ORO
TKLC035ROC20	BIANCO OPACO

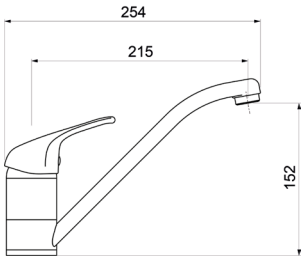

Ricambi


CR00009V
Ø40


AR00001V
24x1M


FL00009V

TKLC135ROC00

Monocomando lavello monoforo, **LEVA CLINICA**



CROMO

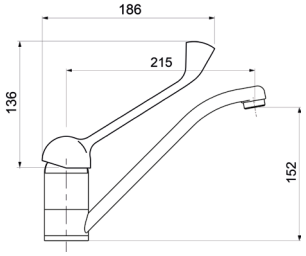

Ricambi


CR00009V
Ø40


AR00001V
24x1M


FL00009V

TKLC040ROC00

Monocomando lavello monoforo con doccia estraibile



CROMO

CODICE	FINITURA
TKLC040ROC01	BRONZO LUCIDO
TKLC040ROC20	BIANCO OPACO

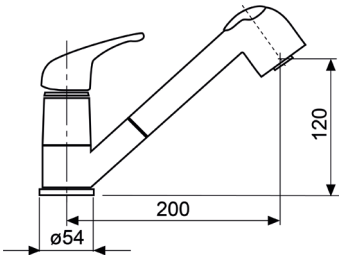

Ricambi


CR00009V Ø40


FL00009V

TKLC140ROC00

Monocomando lavello monoforo con doccia estraibile, **LEVA CLINICA**



CROMO

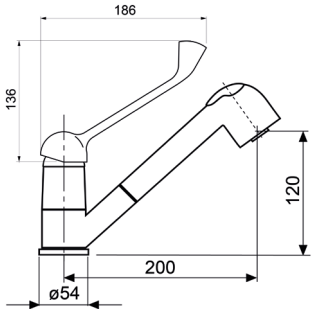

Ricambi


CR00009V Ø40


FL00009V

TKLC045ROC00

Monocomando lavello monoforo canna alta



CROMO

CODICE	FINITURA
TKLC045ROC01	BRONZO LUCIDO
TKLC045ROC02	ORO
TKLC045ROC20	BIANCO OPACO

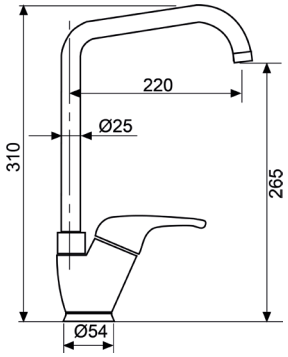

Ricambi


CR00009V Ø40


AR00023V 22x1F


FL00009V

TKLC145ROC00

Monocomando lavello monoforo canna alta, **LEVA CLINICA**



CROMO

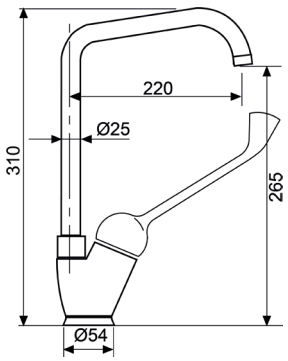

Ricambi


CR00009V Ø40


AR00023V 22x1F


FL00009V

Descrizioni e caratteristiche tecniche non sono impegnative e possono variare senza preavviso

TKLC046ROC00

Monocomando lavello monoforo con **canna a ponte Ø18**



Ricambi


CR00009V
Ø40


AR00023V
22×1F


FL00009V

CROMO

CODICE	FINITURA
TKLC046ROC01	BRONZO LUCIDO
TKLC046ROC02	ORO
TKLC046ROC20	BIANCO OPACO

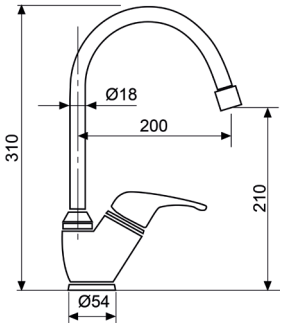

TKLC047ROC00

Monocomando lavello monoforo con **canna a ponte Ø24**



Ricambi


CR00009V
Ø40


AR00001V
24×1M


FL00009V

CROMO

CODICE	FINITURA
TKLC047ROC01	BRONZO LUCIDO
TKLC047ROC02	ORO
TKLC047ROC20	BIANCO OPACO

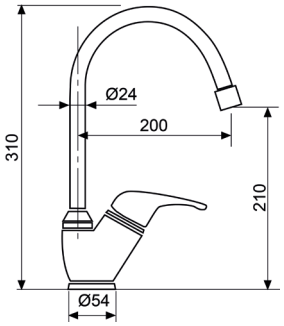

TKLC048ROC00

Monocomando lavello monoforo con **canna a ponte lusso Ø25**



Ricambi


CR00009V
Ø40


AR00001V
24×1M


FL00009V

CROMO

CODICE	FINITURA
TKLC048ROC01	BRONZO LUCIDO
TKLC048ROC02	ORO
TKLC048ROC20	BIANCO OPACO

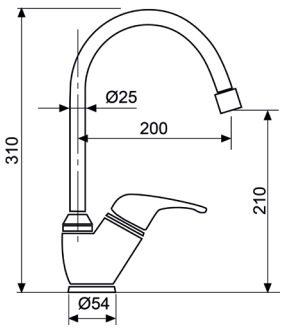

TKLC050ROC00

Monocomando lavello monoforo con canna similfusa



Ricambi


CR00009V
Ø40


AR00001V
24×1M


FL00009V

CROMO

CODICE	FINITURA
TKLC050ROC01	BRONZO LUCIDO
TKLC050ROC02	ORO
TKLC050ROC20	BIANCO OPACO

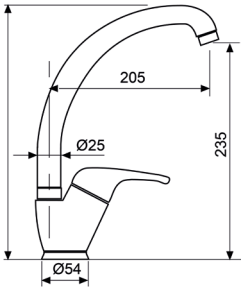

QUICK



QKLS000ROC00

Monocomando lavabo con scarico automatico 1”1/4

CROMO



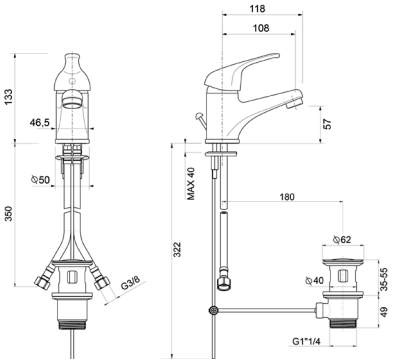

Ricambi


CR00009V Ø40


AR00001V


FL00001V


KT00004V

QKLS010ROC00

Monocomando lavabo con scarico automatico 1”1/4 - **LEVA CLINICA**

CROMO



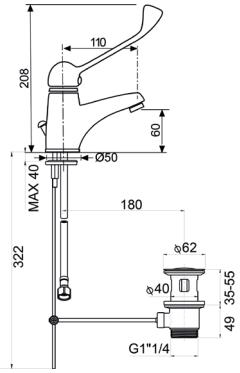

Ricambi


CR00009V Ø40


AR00001V


FL00001V


KT00004V

QKLT001ROC00

Monocomando lavabo testa cieca

CROMO



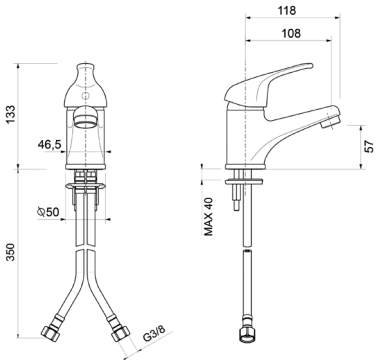

Ricambi


CR00009V Ø40


AR00001V


FL00001V


KT00004V

Descrizioni e caratteristiche tecniche non sono impegnative e possono variare senza preavviso

QKLSB00ROC00

Monocomando lavabo con scarico automatico 1”1/4 **BASSA PRESSIONE**

CROMO



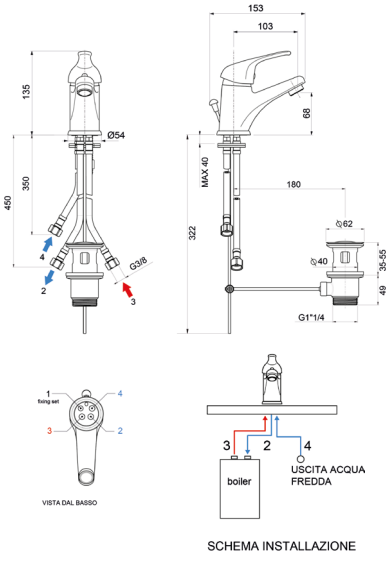

SCHEMA INSTALLAZIONE

Ricambi


CR00009V Ø40


AR00001V


FL00001V


KT00004V

QKBS005ROC00

Monocomando bidet con scarico automatico 1”1/4

CROMO



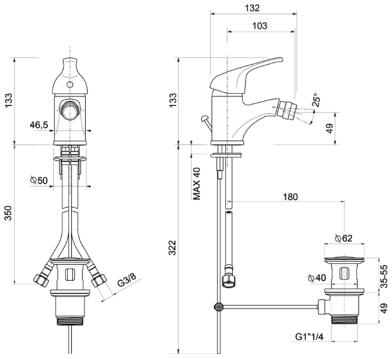

Ricambi


CR00009V Ø40


AR00001V


FL00001V


KT00004V

QKBT005ROC00

Monocomando bidet testa cieca

CROMO



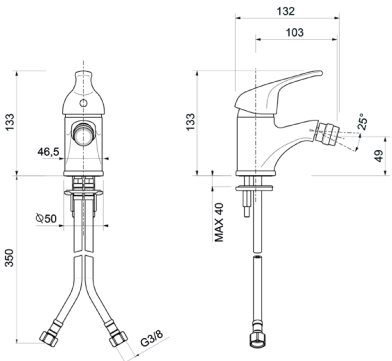

Ricambi


CR00009V Ø40


AR00001V


FL00001V


KT00004V

QKLT068ROC00

Monocomando lavabo testa cieca, doccetta estraibile

CROMO



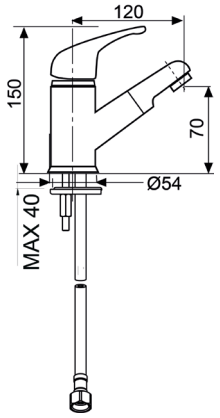

Ricambi


CR00009V Ø40


AR00001V


FL00001V


KT00004V

QKVE075ROC00

Monocomando per bordo vasca con deviatore senza kit doccia

CROMO



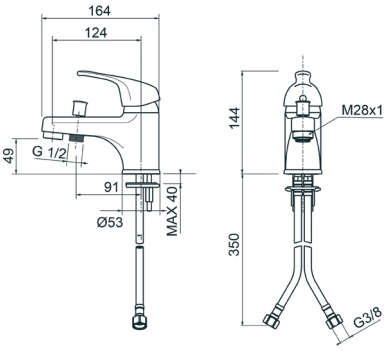

Ricambi


CR00009V Ø40


AR00001V


FL00001V


KT00004V

QKVE015ROC00

Monocomando esterno per vasca con kit doccia

CROMO



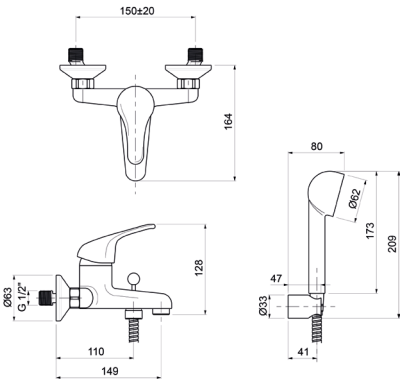

Ricambi


CR00009V Ø40


AR00001V

Descrizioni e caratteristiche tecniche non sono impegnative e possono variare senza preavviso

QKVE115ROC00

Monocomando esterno per vasca senza kit doccia

CROMO



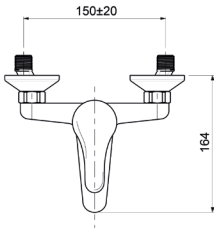

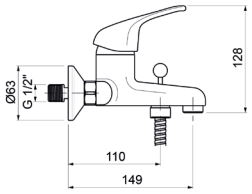

Ricambi



CR00009V
Ø40



AR00001V

QKDE025ROC00

Monocomando esterno doccia attacco flessibile 1/2”

CROMO



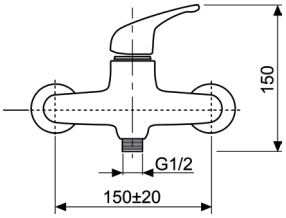

Ricambi



CR00008V
Ø40

QKDE925ROC00

Monocomando esterno doccia attacco flessibile 1/2” con leva frontale

CROMO



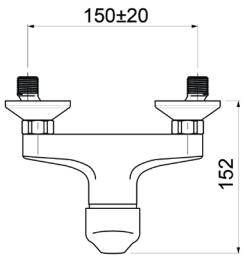

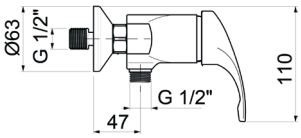

Ricambi



CR00008V
Ø40

QKDI120ROC00

Parti esterne per monocomando incasso doccia

CROMO



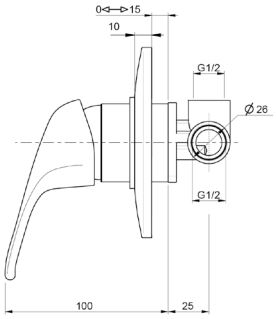

Ricambi



CR00008V
Ø40

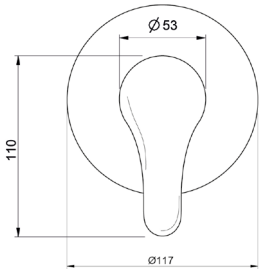

QKPM401ROC00

Prolunga per miscelatore incasso vasca, **cartuccia Ø40** H.35mm

CROMO



QKDI621ROC00

Parti esterne per monocomando incasso doccia/vasca con deviatore

CROMO



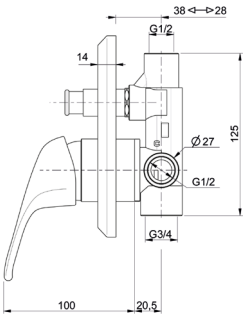

Ricambi



CR00008V
Ø40

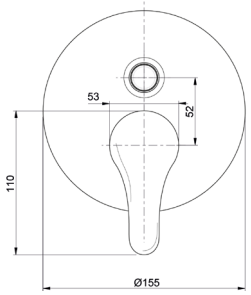

QKPM402ROC00

Prolunga per miscelatore incasso vasca con deviatore **cartuccia Ø40** - H.35mm

CROMO



Descrizioni e caratteristiche tecniche non sono impegnative e possono variare senza preavviso

TMDT004ROC00

Miscelatore **termostatico** esterno vasca senza kit doccia

CROMO



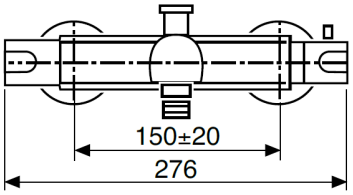

TMDT005ROC00

Miscelatore **termostatico** esterno doccia **uscita centrale 1/2”**

CROMO



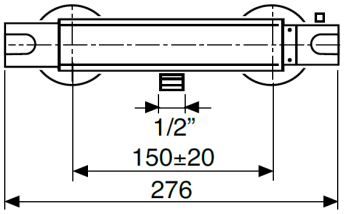

TMDT006ROC00

Miscelatore **termostatico** esterno doccia con attacco **superiore 3/4”**

CROMO



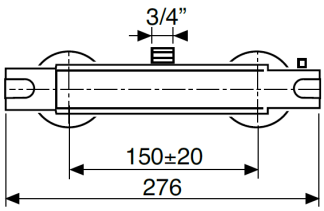

WESL402ROC00

Saliscendi Ø25 H.60 con doccia monogetto Gaia, flessibile cm.150

CROMO



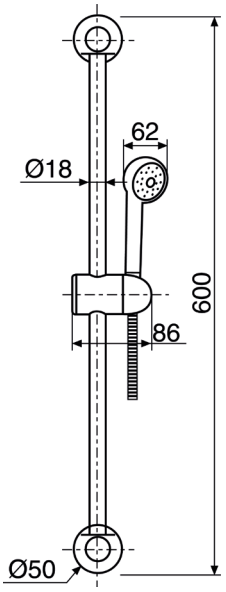

WEPA504ROC00

Presa acqua incasso in **ottone** con rosone, attacco 1/2”M×1/2”M

CROMO



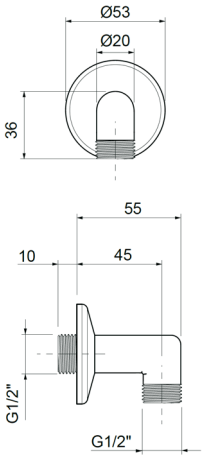

WESB003ROC00

Braccio doccia tondo in **ottone cm.35** con soffione anticalcare monogetto in **ottone Ø200**



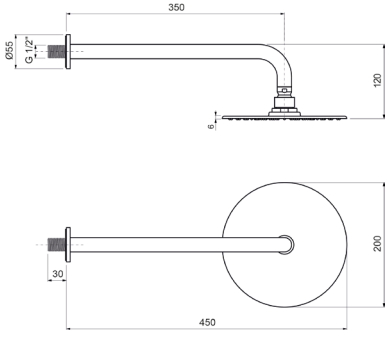

Descrizioni e caratteristiche tecniche non sono impegnative e possono variare senza preavviso

WESD305ROC00

Kit doccia **esterno** con doccia anticalcare monogetto Gaia e flessibile cm.150

CROMO



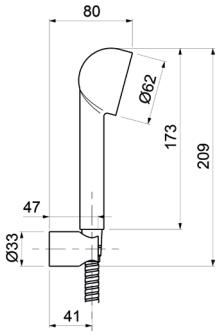

WESD304ROC00

Kit doccia **incasso** con doccia anticalcare monogetto Limpida e flessibile cm.150

CROMO



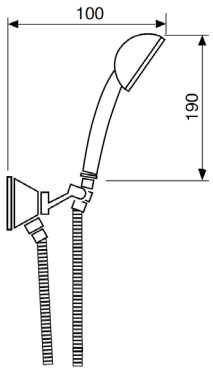

WESD002ROC00

Kit doccia **incasso** con doccia anticalcare monogetto tonda in ABS e flessibile cm.150

CROMO



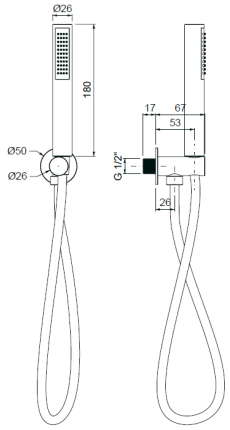

ACSF304ROC00

Sifone bottiglia **per lavabo** in ottone **1”1/4** senza piletta



CROMO

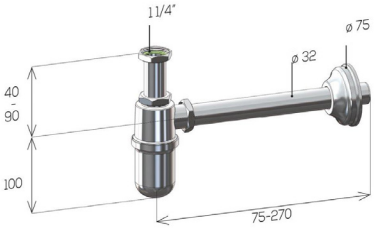

ACSF313ROC00

Sifone colonna **per lavabo** in ottone **1”1/4** senza piletta



CROMO

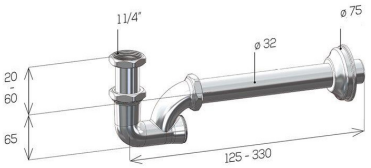

ACSF309ROC00

Sifone a “S” **per bidet** in ottone **1”1/4** senza piletta



CROMO

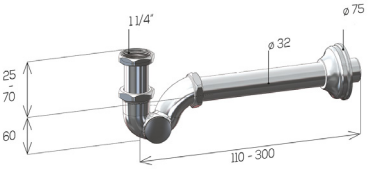

ACPT001ROC00

Piletta click-clack universale 1”1/4 con tappo Ø63



CROMO

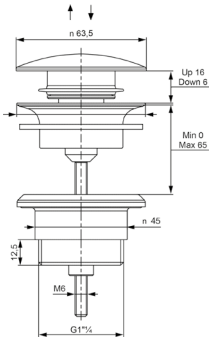

Descrizioni e caratteristiche tecniche non sono impegnative e possono variare senza preavviso

QKLC030ROC00

Monocomando lavello a parete con canna piatta



CROMO

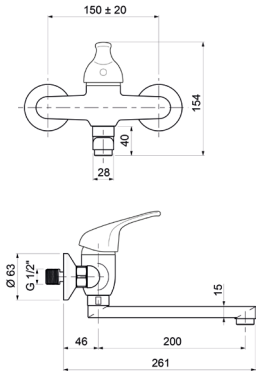

Ricambi


CR00008V Ø40


AR00001V

QKLC031ROC00

Monocomando lavello a parete con canna a S



CROMO

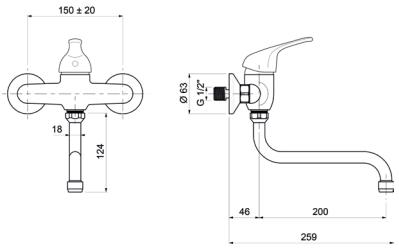

Ricambi


CR00008V Ø40


AR00023V

QKLC131ROC00

Monocomando lavello a parete con canna a S, **LEVA CLINICA**



CROMO

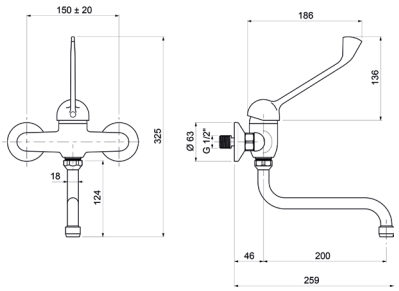

Ricambi


CR00008V Ø40


AR00023V

QKLC035ROC00

Monocomando lavello monoforo



CROMO

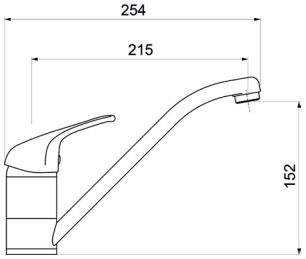

Ricambi


CR00008V Ø40


AR00001V


FL00001V

QKLC135ROC00

Monocomando lavello monoforo con **LEVA CLINICA**



CROMO

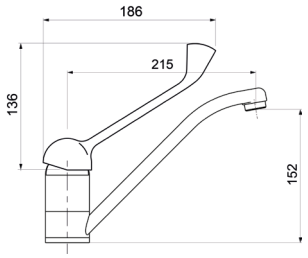

Ricambi


CR00008V
Ø40


AR00001V


FL00001V

QKLC040ROC00

Monocomando lavello monoforo con doccia estraibile



CROMO

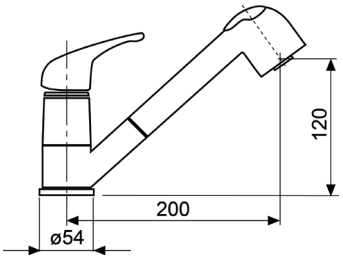

Ricambi


CR00008V
Ø40

QKLC140ROC00

Monocomando lavello monoforo con doccia estraibile con **LEVA CLINICA**



CROMO

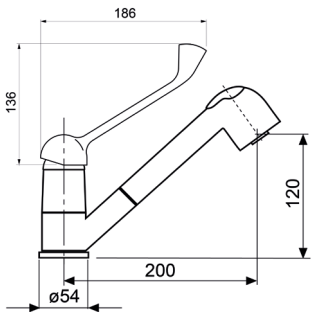

Ricambi


CR00008V
Ø40

QKLC045ROC00

Monocomando lavello monoforo canna alta



CROMO

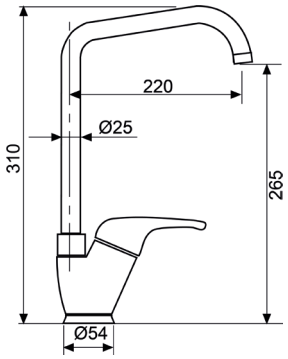

Ricambi


CR00009V
Ø40


AR00023V


FL00001V

Descrizioni e caratteristiche tecniche non sono impegnative e possono variare senza preavviso

QKLC145ROC00

Monocomando lavello monoforo canna alta, **LEVA CLINICA**

CROMO



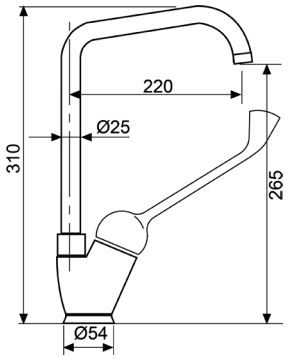

Ricambi


CR00009V Ø40


AR00023V


FL00001V

QKLC046ROC00

Monocomando lavello monoforo con **canna a ponte Ø18**

CROMO



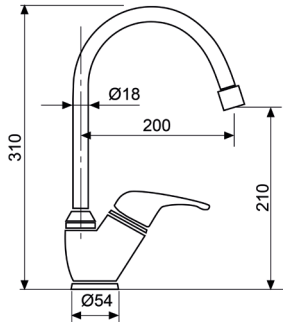

Ricambi


CR00009V Ø40


AR00023V


FL00001V

QKLC047ROC00

Monocomando lavello monoforo con **canna a ponte Ø24**

CROMO



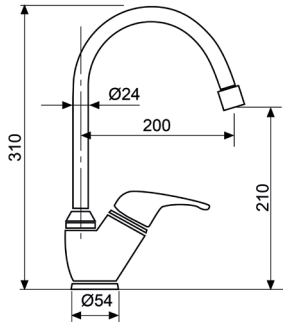

Ricambi


CR00009V Ø40


AR00023V


FL00001V

QKLC050ROC00

Monocomando lavello monoforo con canna similfusa

CROMO



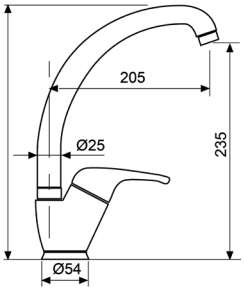

Ricambi


CR00009V Ø40


AR00001V


FL00001V

QKLCB35ROC00

Monocomando lavello monoforo **BASSA PRESSIONE**



CROMO

Ricambi



CR00009V
Ø40



AR00001V

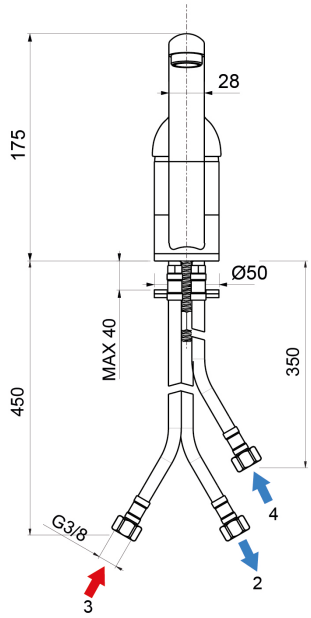

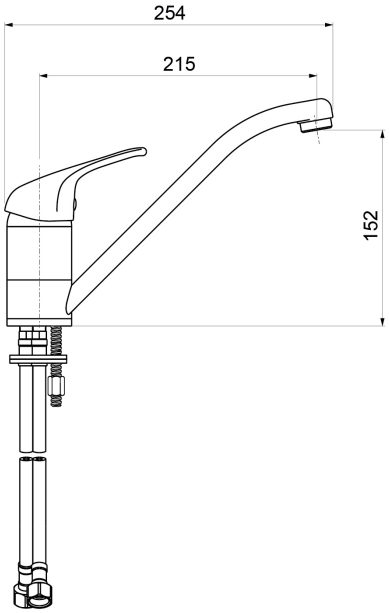

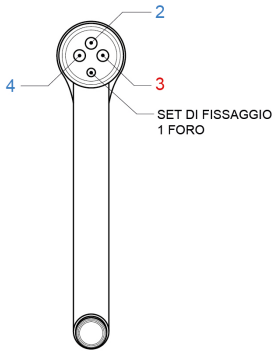

VISTA DAL BASSO

SCHEMA INSTALLAZIONE

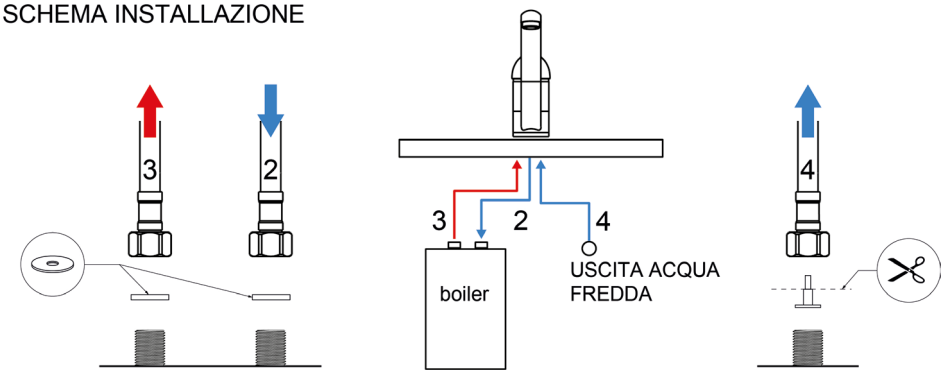

Descrizioni e caratteristiche tecniche non sono impegnative e possono variare senza preavviso



LONDON

Design by Oioli Lab RD







L1 LEVA DI SERIE



L2 IMPUGNATURA NERA



L3 IMPUGNATURA CRYSTAL

Per ordinare un miscelatore con **impugnatura colorata modificare** il codice come segue

Versione di serie:

L1 LS 072 RO C00 Lavabo bocca alta con leva **impugnatura bianca**

Con codice impugnatura:

L2 LS 072 RO C00 Lavabo bocca alta con leva **impugnatura nera**

L3 LS 072 RO C00 Lavabo bocca alta con leva **impugnatura Crystal**



LO LEVA DI SERIE



LN IMPUGNATURA NERA



LC IMPUGNATURA CRYSTAL

Per ordinare un miscelatore con **impugnatura colorata modificare** il codice come segue

Versione di serie:

LO LT 001 RO C00 Lavabo testa cieca con leva **impugnatura bianca**

Con codice impugnatura:

LN LT 001 RO C00 Lavabo testa cieca con leva **impugnatura nera**

LC LT 001 RO C00 Lavabo testa cieca con leva **impugnatura Crystal**

Ed **aggiungere** al prezzo di listino

€ 25,00 lordo cadauna per **LN** impugnatura nera

€ 55,00 lordo cadauna per **LC** impugnatura Crystal

LOLS000ROC00

Monocomando lavabo con scarico automatico 1”1/4



CROMO

CODICE	FINITURA
LOLS000ROC01	BRONZO LUCIDO
LOLS000ROC02	ORO
LOLS000ROC04	NICKEL SPAZZOLATO LUCIDO
LOLS000ROC05	RAME SPAZZOLATO LUCIDO
LOLS000ROC08	NERO OPACO
LOLS000ROC88	OTTONE SPAZZOLATO

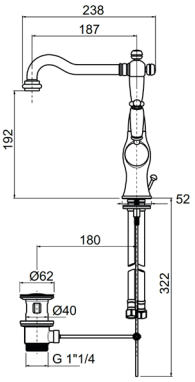

Ricambi



CR00012V Ø35 90° FL00001V KT00001V

LOLT001ROC00

Monocomando lavabo testa cieca



CROMO

CODICE	FINITURA
LOLT001ROC01	BRONZO LUCIDO
LOLT001ROC02	ORO
LOLT001ROC04	NICKEL SPAZZOLATO LUCIDO
LOLT001ROC05	RAME SPAZZOLATO LUCIDO
LOLT001ROC08	NERO OPACO
LOLT001ROC88	OTTONE SPAZZOLATO

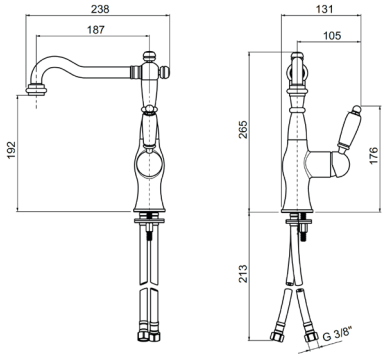

Ricambi



CR00012V Ø35 90° FL00001V KT00001V

LOLS004ROC00

Monocomando lavabo alto con scarico automatico 1”1/4



CROMO

CODICE	FINITURA
LOLS004ROC01	BRONZO LUCIDO
LOLS004ROC02	ORO
LOLS004ROC04	NICKEL SPAZZOLATO LUCIDO
LOLS004ROC05	RAME SPAZZOLATO LUCIDO
LOLS004ROC08	NERO OPACO
LOLS004ROC88	OTTONE SPAZZOLATO

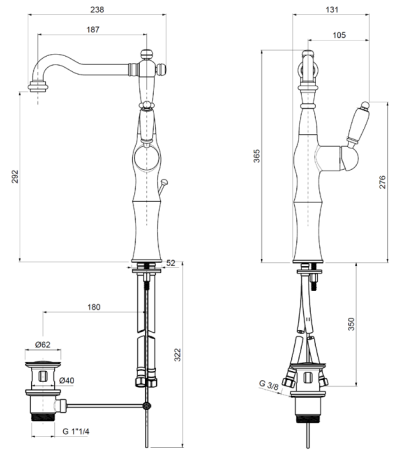

Ricambi



CR00012V Ø35 90° FL00022V KT00002V

LOLT004ROC00

Monocomando lavabo alto testa cieca



CROMO

CODICE	FINITURA
LOLT004ROC01	BRONZO LUCIDO
LOLT004ROC02	ORO
LOLT004ROC04	NICKEL SPAZZOLATO LUCIDO
LOLT004ROC05	RAME SPAZZOLATO LUCIDO
LOLT004ROC08	NERO OPACO
LOLT004ROC88	OTTONE SPAZZOLATO

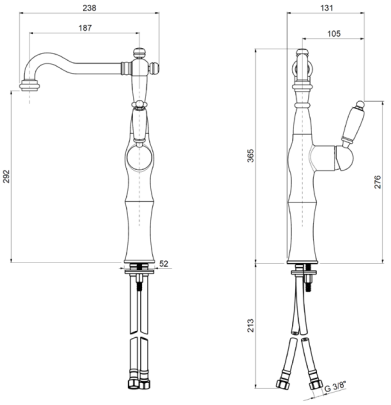

Ricambi



CR00012V Ø35 90° | FL00022V | KT00002V

LOBS005ROC00

Monocomando bidet con scarico automatico 1”1/4



CROMO

CODICE	FINITURA
LOBS005ROC01	BRONZO LUCIDO
LOBS005ROC02	ORO
LOBS005ROC04	NICKEL SPAZZOLATO LUCIDO
LOBS005ROC05	RAME SPAZZOLATO LUCIDO
LOBS005ROC08	NERO OPACO
LOBS005ROC88	OTTONE SPAZZOLATO

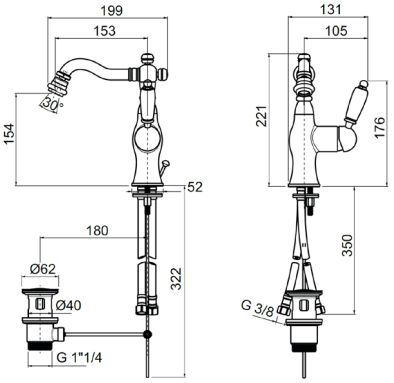

Ricambi



CR00012V Ø35 90° | FL00001V | KT00001V

LOBT005ROC00

Monocomando bidet testa cieca



CROMO

CODICE	FINITURA
LOBT005ROC01	BRONZO LUCIDO
LOBT005ROC02	ORO
LOBT005ROC04	NICKEL SPAZZOLATO LUCIDO
LOBT005ROC05	RAME SPAZZOLATO LUCIDO
LOBT005ROC08	NERO OPACO
LOBT005ROC88	OTTONE SPAZZOLATO

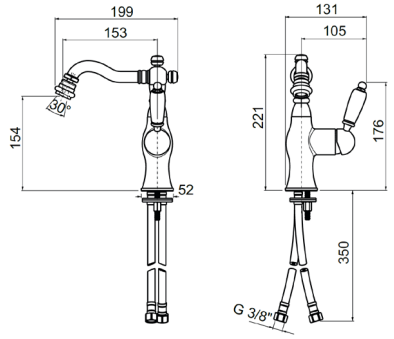

Ricambi



CR00012V Ø35 90° | FL00001V | KT00001V

Descrizioni e caratteristiche tecniche non sono impegnative e possono variare senza preavviso

LOEL102ROC00

Parti esterne per monocomando lavabo a parete in 2 parti



CROMO

CODICE	FINITURA
LOEL102ROC01	BRONZO LUCIDO
LOEL102ROC02	ORO
LOEL102ROC04	NICKEL SPAZZOLATO LUCIDO
LOEL102ROC05	RAME SPAZZOLATO LUCIDO
LOEL102ROC08	NERO OPACO
LOEL102ROC88	OTTONE SPAZZOLATO

+ OIPILA35000E

Parte incasso



+ OIPILA35001B

Parte incasso

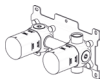

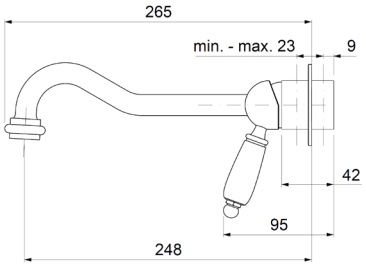

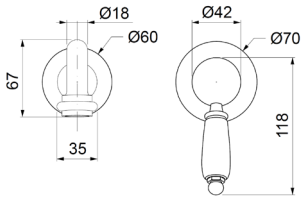

Ricambi



CR00003V
Ø35

LOVE010ROC00

Monocomando esterno per vasca con kit doccia



CROMO

CODICE	FINITURA
LOVE010ROC01	BRONZO LUCIDO
LOVE010ROC02	ORO
LOVE010ROC04	NICKEL SPAZZOLATO LUCIDO
LOVE010ROC05	RAME SPAZZOLATO LUCIDO
LOVE010ROC08	NERO OPACO
LOVE010ROC88	OTTONE SPAZZOLATO

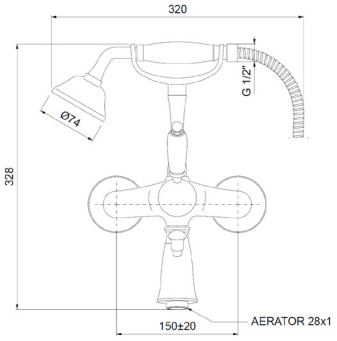

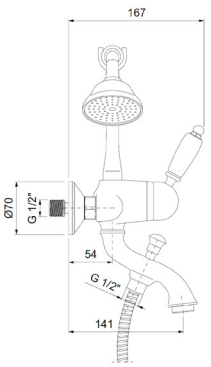

Ricambi



CR00003V
Ø35



AR00060V

LODE025ROC00

Monocomando esterno doccia attacco flessibile 1/2”



CROMO

CODICE	FINITURA
LODE025ROC01	BRONZO LUCIDO
LODE025ROC02	ORO
LODE025ROC04	NICKEL SPAZZOLATO LUCIDO
LODE025ROC05	RAME SPAZZOLATO LUCIDO
LODE025ROC08	NERO OPACO
LODE025ROC88	OTTONE SPAZZOLATO

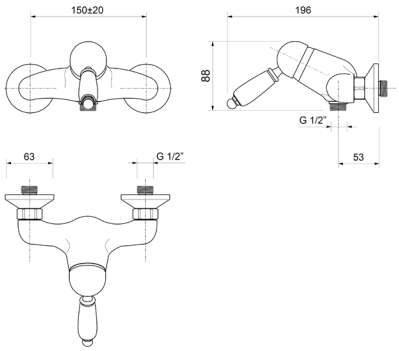

Ricambi



CR00003V
Ø35

LODE125ROC00

Monocomando esterno doccia con kit doccia



CROMO

CODICE	FINITURA
LODE125ROC01	BRONZO LUCIDO
LODE125ROC02	ORO
LODE125ROC04	NICKEL SPAZZOLATO LUCIDO
LODE125ROC05	RAME SPAZZOLATO LUCIDO
LODE125ROC08	NERO OPACO
LODE125ROC88	OTTONE SPAZZOLATO

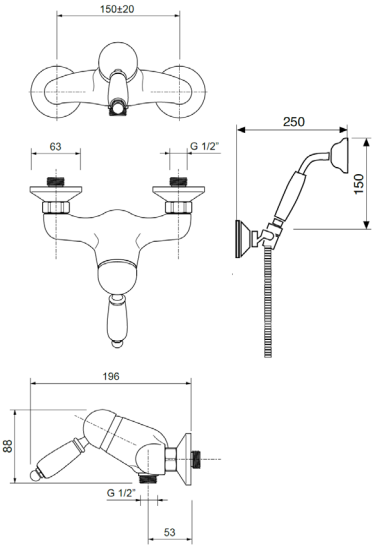

Ricambi



CR00003V
Ø35

LODE026ROC00

Monocomando esterno doccia con attacco **superiore 3/4”**



CROMO

CODICE	FINITURA
LODE026ROC01	BRONZO LUCIDO
LODE026ROC02	ORO
LODE026ROC04	NICKEL SPAZZOLATO LUCIDO
LODE026ROC05	RAME SPAZZOLATO LUCIDO
LODE026ROC08	NERO OPACO
LODE026ROC88	OTTONE SPAZZOLATO

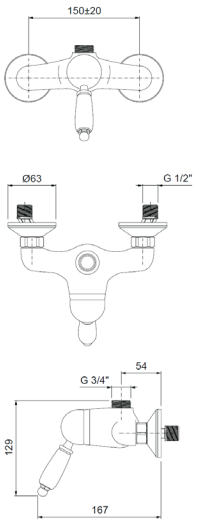

Ricambi



CR00003V
Ø35

Descrizioni e caratteristiche tecniche non sono impegnative e possono variare senza preavviso

LOED005ROC00

Parti esterne per monocomando incasso bidet con kit doccia



CROMO

CODICE	FINITURA
LOED005ROC01	BRONZO LUCIDO
LOED005ROC02	ORO
LOED005ROC04	NICKEL SPAZZOLATO LUCIDO
LOED005ROC05	RAME SPAZZOLATO LUCIDO
LOED005ROC08	NERO OPACO
LOED005ROC88	OTTONE SPAZZOLATO

+ OIPILA35000E

Parte incasso



+ OIPILA35001B

Parte incasso

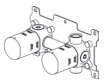

Ricambi



CR00003V
Ø35

LOED120ROC00

Parti esterne per monocomando incasso doccia



CROMO

CODICE	FINITURA
LOED120ROC01	BRONZO LUCIDO
LOED120ROC02	ORO
LOED120ROC04	NICKEL SPAZZOLATO LUCIDO
LOED120ROC05	RAME SPAZZOLATO LUCIDO
LOED120ROC08	NERO OPACO
LOED120ROC88	OTTONE SPAZZOLATO

+ OIPIDC35001E

Parte incasso

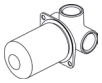

+ OIPIDC35002B

Parte incasso



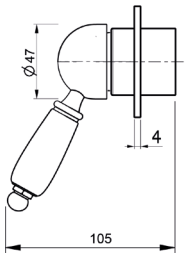

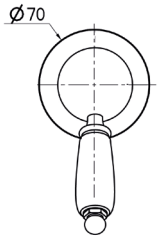

Ricambi



CR00003V
Ø35

LOED621ROC00

Parti esterne per monocomando incasso doccia/vasca con deviatore



CROMO

CODICE	FINITURA
LOED621ROC01	BRONZO LUCIDO
LOED621ROC02	ORO
LOED621ROC04	NICKEL SPAZZOLATO LUCIDO
LOED621ROC05	RAME SPAZZOLATO LUCIDO
LOED621ROC08	NERO OPACO
LOED621ROC88	OTTONE SPAZZOLATO

+ OIPIVA35005E

Parte incasso

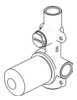

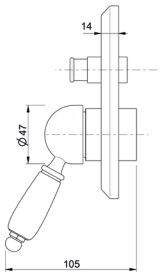

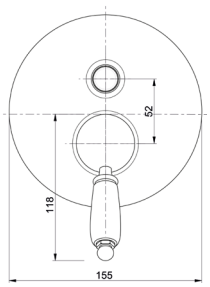

Ricambi



CR00003V
Ø35

LOED122ROC00

Parti esterne per monocomando incasso doccia/vasca con deviatore a **2 vie**, piastre tonde, interasse mm.120





CROMO

CODICE	FINITURA
LOED122ROC01	BRONZO LUCIDO
LOED122ROC02	ORO
LOED122ROC04	NICKEL SPAZZOLATO LUCIDO
LOED122ROC05	RAME SPAZZOLATO LUCIDO
LOED122ROC08	NERO OPACO
LOED122ROC88	OTTONE SPAZZOLATO

Ricambi



CR00003V
Ø35



CR00029V
Ø35 2V

+ OIPIVA35007B

Parte incasso

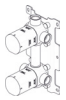

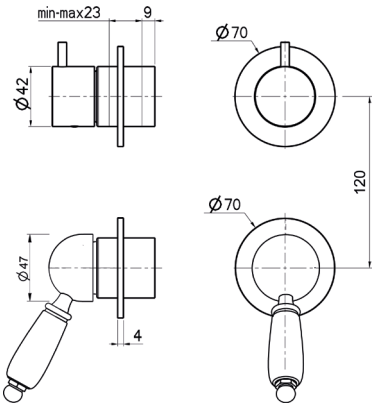

LOED123ROC00

Parti esterne per monocomando incasso doccia/vasca con deviatore a **3 vie**, piastre tonde, interasse mm.120





CROMO

CODICE	FINITURA
LOED123ROC01	BRONZO LUCIDO
LOED123ROC02	ORO
LOED123ROC04	NICKEL SPAZZOLATO LUCIDO
LOED123ROC05	RAME SPAZZOLATO LUCIDO
LOED123ROC08	NERO OPACO
LOED123ROC88	OTTONE SPAZZOLATO

Ricambi



CR00003V
Ø35



CR00022V
Ø35 3V

+ OIPIVA35011B

Parte incasso



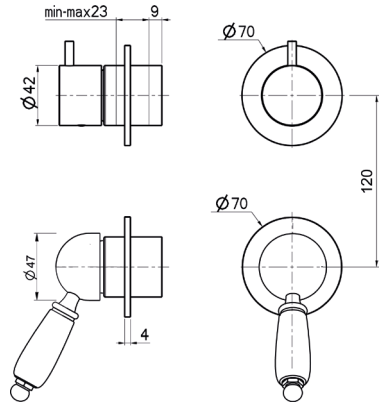

LOED124ROC00

Parti esterne per monocomando incasso doccia/vasca con deviatore a **4 vie**, piastre tonde







CROMO

CODICE	FINITURA
LOED124ROC01	BRONZO LUCIDO
LOED124ROC02	ORO
LOED124ROC04	NICKEL SPAZZOLATO LUCIDO
LOED124ROC05	RAME SPAZZOLATO LUCIDO
LOED124ROC08	NERO OPACO
LOED124ROC88	OTTONE SPAZZOLATO

Ricambi



CR00003V
Ø35



CR00029V
Ø35 2V

+ OIPIVA35014B

Parte incasso



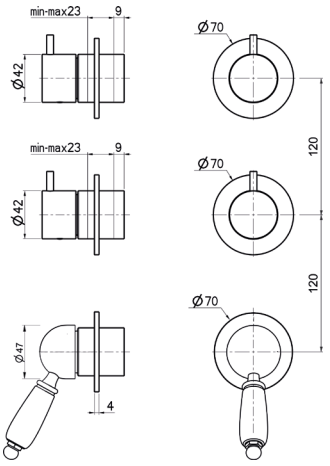

Descrizioni e caratteristiche tecniche non sono impegnative e possono variare senza preavviso

LOLS070ROC00

Monoforo lavabo con scarico automatico 1”1/4



CROMO

CODICE	FINITURA
LOLS070ROC01	BRONZO LUCIDO
LOLS070ROC02	ORO
LOLS070ROC04	NICKEL SPAZZOLATO LUCIDO
LOLS070ROC05	RAME SPAZZOLATO LUCIDO
LOLS070ROC08	NERO OPACO
LOLS070ROC88	OTTONE SPAZZOLATO

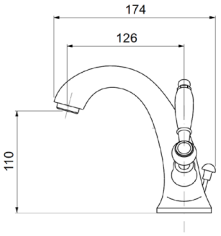

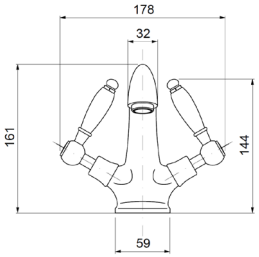

Ricambi


VN00002V 8x20 DX


VN00003V 8x20 SX


FL00001V


KT00001V

LOLS072ROC00

Monoforo lavabo con scarico automatico 1”1/4, **BOCCA ALTA GIREVOLE**



CROMO

CODICE	FINITURA
LOLS072ROC01	BRONZO LUCIDO
LOLS072ROC02	ORO
LOLS072ROC04	NICKEL SPAZZOLATO LUCIDO
LOLS072ROC05	RAME SPAZZOLATO LUCIDO
LOLS072ROC08	NERO OPACO
LOLS072ROC88	OTTONE SPAZZOLATO

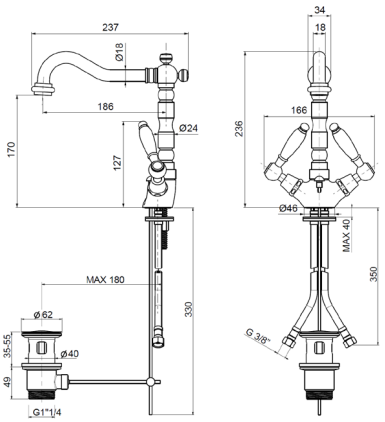

Ricambi


VN00002V 8x20 DX


VN00003V 8x20 SX


FL00001V


KT00001V

LOBS075ROC00

Monoforo bidet con scarico automatico 1”1/4



CROMO

CODICE	FINITURA
LOBS075ROC01	BRONZO LUCIDO
LOBS075ROC02	ORO
LOBS075ROC04	NICKEL SPAZZOLATO LUCIDO
LOBS075ROC05	RAME SPAZZOLATO LUCIDO
LOBS075ROC08	NERO OPACO
LOBS075ROC88	OTTONE SPAZZOLATO

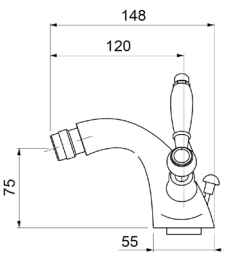

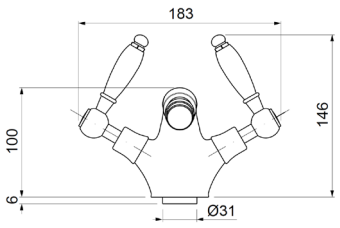

Ricambi


VN00002V 8x20 DX


VN00003V 8x20 SX


FL00001V


KT00001V

LOBS076ROC00

Monoforo bidet con scarico automatico 1”1/4 **BOCCA ALTA GIREVOLE**



CROMO

CODICE	FINITURA
LOBS076ROC01	BRONZO LUCIDO
LOBS076ROC02	ORO
LOBS076ROC04	NICKEL SPAZZOLATO LUCIDO
LOBS076ROC05	RAME SPAZZOLATO LUCIDO
LOBS076ROC08	NERO OPACO
LOBS076ROC88	OTTONE SPAZZOLATO

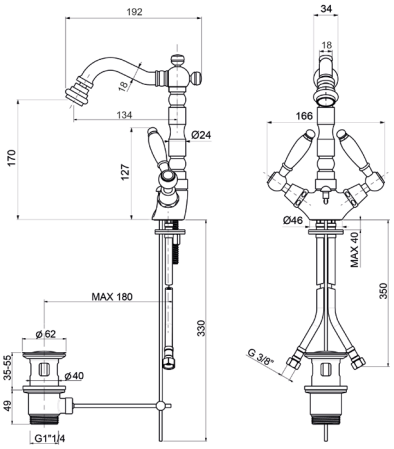

Ricambi

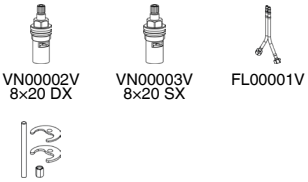

LOEL064ROC00

Parti esterne per batteria lavabo a parete 3 fori

+ OIPILA20001E

Parte incasso

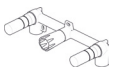



CROMO

CODICE	FINITURA
LOEL064ROC01	BRONZO LUCIDO
LOEL064ROC02	ORO
LOEL064ROC04	NICKEL SPAZZOLATO LUCIDO
LOEL064ROC05	RAME SPAZZOLATO LUCIDO
LOEL064ROC08	NERO OPACO
LOEL064ROC88	OTTONE SPAZZOLATO

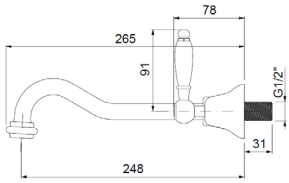

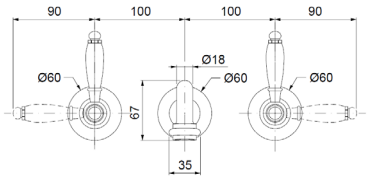

Ricambi



LOLT055ROC00

Batteria lavabo a 3 fori testa cieca, **BOCCA ALTA**



CROMO

CODICE	FINITURA
LOLT055ROC01	BRONZO LUCIDO
LOLT055ROC02	ORO
LOLT055ROC04	NICKEL SPAZZOLATO LUCIDO
LOLT055ROC05	RAME SPAZZOLATO LUCIDO
LOLT055ROC08	NERO OPACO
LOLT055ROC88	OTTONE SPAZZOLATO

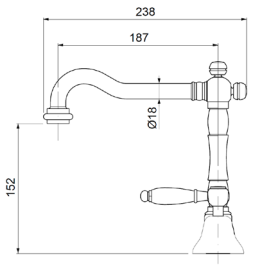

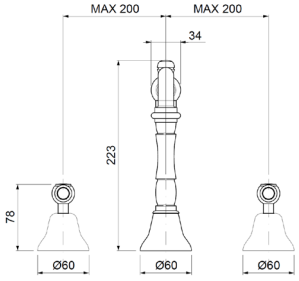

Ricambi

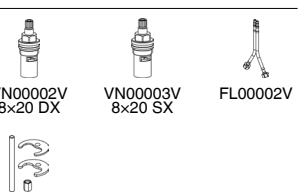

Descrizioni e caratteristiche tecniche non sono impegnative e possono variare senza preavviso

LOBT062ROC00

Batteria bidet a 3 fori testa cieca, **BOCCA ALTA**



CROMO

CODICE	FINITURA
LOLT062ROC01	BRONZO LUCIDO
LOLT062ROC02	ORO
LOLT062ROC04	NICKEL SPAZZOLATO LUCIDO
LOLT062ROC05	RAME SPAZZOLATO LUCIDO
LOLT062ROC08	NERO OPACO
LOLT062ROC88	OTTONE SPAZZOLATO

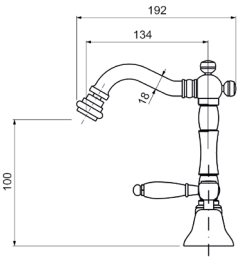

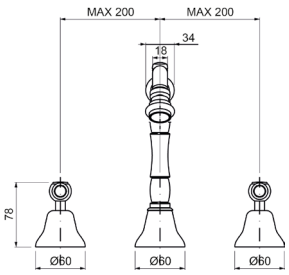

Ricambi

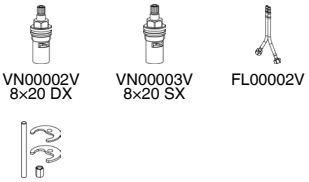

LOBS060ROC00

Batteria bidet a 3 fori con scarico automatico 1”1/4



CROMO

CODICE	FINITURA
LOBS060ROC01	BRONZO LUCIDO
LOBS060ROC02	ORO
LOBS060ROC04	NICKEL SPAZZOLATO LUCIDO
LOBS060ROC05	RAME SPAZZOLATO LUCIDO
LOBS060ROC08	NERO OPACO
LOBS060ROC88	OTTONE SPAZZOLATO

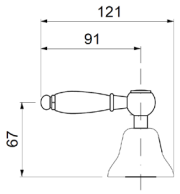

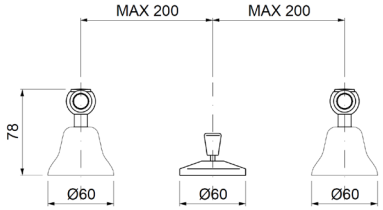

Ricambi



LOBT078ROC00

Rubinetto bidet attacco 1/2”M



CROMO

CODICE	FINITURA
LOBT070ROC01	BRONZO LUCIDO
LOBT070ROC02	ORO
LOBT070ROC04	NICKEL SPAZZOLATO LUCIDO
LOBT070ROC05	RAME SPAZZOLATO LUCIDO
LOBT070ROC08	NERO OPACO
LOBT070ROC88	OTTONE SPAZZOLATO

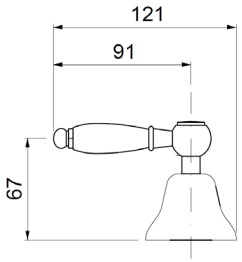

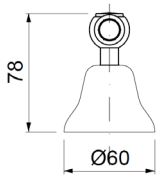

Ricambi



LOVE050ROC00

Gruppo vasca esterno con doccia Liberty



CROMO

CODICE	FINITURA
LOVE050ROC01	BRONZO LUCIDO
LOVE050ROC02	ORO
LOVE050ROC04	NICKEL SPAZZOLATO LUCIDO
LOVE050ROC05	RAME SPAZZOLATO LUCIDO
LOVE050ROC08	NERO OPACO
LOVE050ROC88	OTTONE SPAZZOLATO

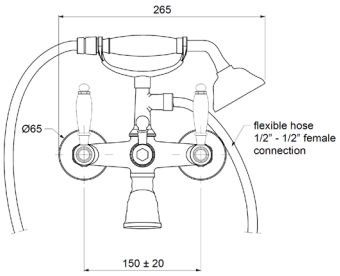

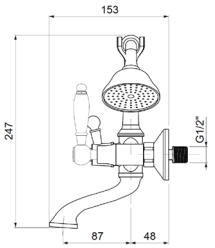

Ricambi



VN00002V
8x20 DX



VN00003V
8x20 SX

LODE082ROC00

Gruppo esterno doccia attacco flessibile 1/2”



CROMO

CODICE	FINITURA
LODE082ROC01	BRONZO LUCIDO
LODE082ROC02	ORO
LODE082ROC04	NICKEL SPAZZOLATO LUCIDO
LODE082ROC05	RAME SPAZZOLATO LUCIDO
LODE082ROC08	NERO OPACO
LODE082ROC88	OTTONE SPAZZOLATO

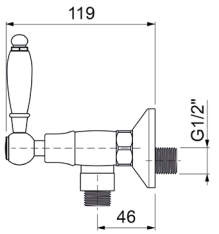

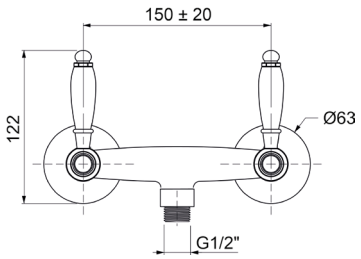

Ricambi



VN00002V
8x20 DX



VN00003V
8x20 SX

LODE084ROC00

Gruppo esterno doccia con attacco **superiore 3/4”**



CROMO

CODICE	FINITURA
LODE084ROC01	BRONZO LUCIDO
LODE084ROC02	ORO
LODE084ROC04	NICKEL SPAZZOLATO LUCIDO
LODE084ROC05	RAME SPAZZOLATO LUCIDO
LODE084ROC08	NERO OPACO
LODE084ROC88	OTTONE SPAZZOLATO

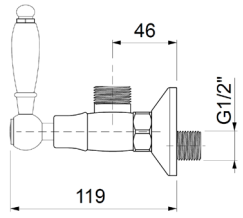

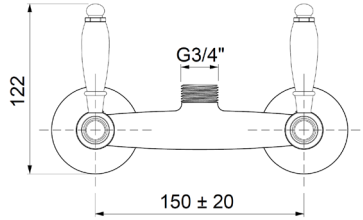

Ricambi



VN00002V
8x20 DX



VN00003V
8x20 SX

Descrizioni e caratteristiche tecniche non sono impegnative e possono variare senza preavviso

LOET020ROC00

Parti esterne per monocomando incasso doccia **termostatico 1 via**



CROMO

CODICE	FINITURA
LOET020ROC01	BRONZO LUCIDO
LOET020ROC02	ORO
LOET020ROC04	NICKEL SPAZZOLATO LUCIDO
LOET020ROC05	RAME SPAZZOLATO LUCIDO
LOET020ROC08	NERO OPACO
LOET020ROC88	OTTONE SPAZZOLATO

+ OIPITD20020B

Parte incasso



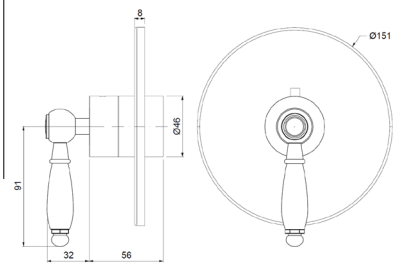

Ricambi



CR00032V

LOET022ROC00

Parti esterne per monocomando incasso doccia/vasca termostatico con deviatore a **2 vie**



CROMO

CODICE	FINITURA
LOET022ROC01	BRONZO LUCIDO
LOET022ROC02	ORO
LOET022ROC04	NICKEL SPAZZOLATO LUCIDO
LOET022ROC05	RAME SPAZZOLATO LUCIDO
LOET022ROC08	NERO OPACO
LOET022ROC88	OTTONE SPAZZOLATO

+ OIPITD20022B

Parte incasso



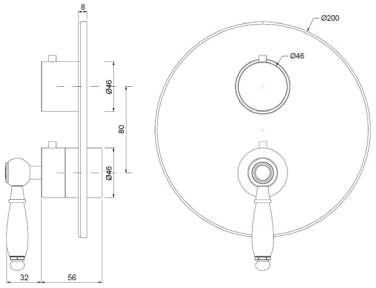

Ricambi



CR00032V



CR00033V
DEVIATORE

LOET023ROC00

Parti esterne per monocomando incasso doccia/vasca termostatico con deviatore a **3 vie**



CROMO

CODICE	FINITURA
LOET023ROC01	BRONZO LUCIDO
LOET023ROC02	ORO
LOET023ROC04	NICKEL SPAZZOLATO LUCIDO
LOET023ROC05	RAME SPAZZOLATO LUCIDO
LOET023ROC08	NERO OPACO
LOET023ROC88	OTTONE SPAZZOLATO

+ OIPITD20023B

Parte incasso



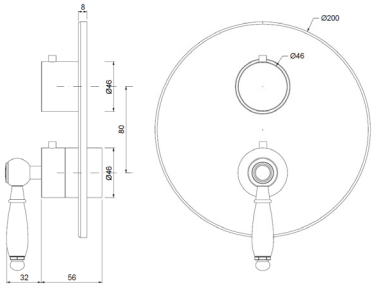

Ricambi



CR00032V



CR00034V
DEV. C/STOP

LOER085ROC00

Parti esterne per rubinetto ad incasso da 1/2”



CROMO

CODICE	FINITURA
LOER085ROC01	BRONZO LUCIDO
LOER085ROC02	ORO
LOER085ROC04	NICKEL SPAZZOLATO LUCIDO
LOER085ROC05	RAME SPAZZOLATO LUCIDO
LOER085ROC08	NERO OPACO
LOER085ROC88	OTTONE SPAZZOLATO

+ OIPIRA20001E

Parte incasso



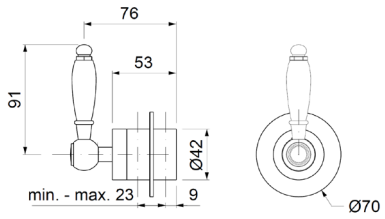

Ricambi



VN00002V
8x20 DX

LOED087ROC00

Parti esterne per deviatore ceramico a **1 entrata e 2 uscite**



CROMO

CODICE	FINITURA
LOED087ROC01	BRONZO LUCIDO
LOED087ROC02	ORO
LOED087ROC04	NICKEL SPAZZOLATO LUCIDO
LOED087ROC05	RAME SPAZZOLATO LUCIDO
LOED087ROC08	NERO OPACO
LOED087ROC88	OTTONE SPAZZOLATO

+ OIPIDD20001E

Parte incasso

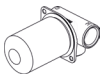

+ OIPIDD35001B

Parte incasso



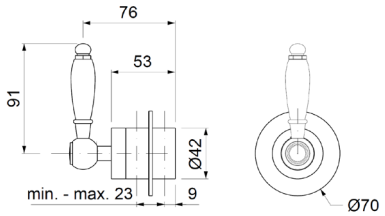

Ricambi



CR00029V
Ø35 2V

LOED088ROC00

Parti esterne per deviatore ceramico a **1 entrata e 3 uscite**



CROMO

CODICE	FINITURA
LOED088ROC01	BRONZO LUCIDO
LOED088ROC02	ORO
LOED088ROC04	NICKEL SPAZZOLATO LUCIDO
LOED088ROC05	RAME SPAZZOLATO LUCIDO
LOED088ROC08	NERO OPACO
LOED088ROC88	OTTONE SPAZZOLATO

+ OIPIDD35003B

Parte incasso



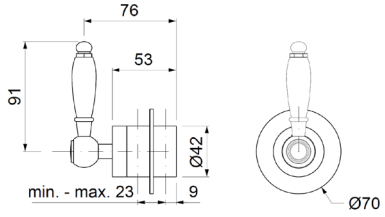

Ricambi



CR00022V
Ø35 3V

Descrizioni e caratteristiche tecniche non sono impegnative e possono variare senza preavviso

LOCD028ROC00

Gruppo esterno **vasca** con colonna doccia in ottone telescopica e orientabile, soffione **anticalcare** London monogetto tondo **ottone Ø200**



CROMO

CODICE	FINITURA
LOCD028ROC01	BRONZO LUCIDO
LOCD028ROC02	ORO
LOCD028ROC04	NICKEL SPAZZOLATO LUCIDO
LOCD028ROC05	RAME SPAZZOLATO LUCIDO
LOCD028ROC08	NERO OPACO
LOCD028ROC88	OTTONE SPAZZOLATO

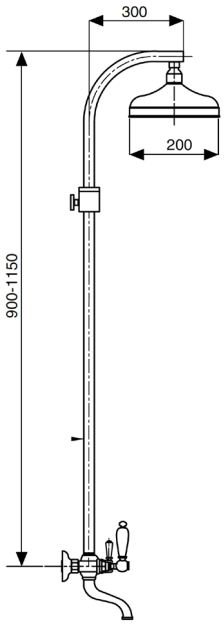

Ricambi



VN00002V 8x20 DX

VN00003V 8x20 SX

LOCD029ROC00

Monocomando esterno **doccia** con colonna doccia in ottone telescopica e orientabile, centrale scorrevole in ottone, soffione **anticalcare** tondo London in **ottone Ø200**, doccia Liberty e flessibile cm.150



CROMO

CODICE	FINITURA
LOCD029ROC01	BRONZO LUCIDO
LOCD029ROC02	ORO
LOCD029ROC04	NICKEL SPAZZOLATO LUCIDO
LOCD029ROC05	RAME SPAZZOLATO LUCIDO
LOCD029ROC08	NERO OPACO
LOCD029ROC88	OTTONE SPAZZOLATO

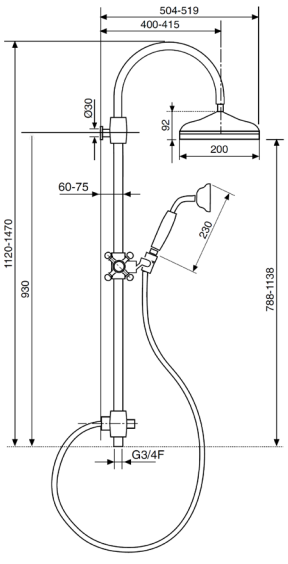

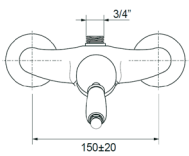

Ricambi



CR00004V Ø35

WECD201ROC00

Colonna doccia in ottone telescopica e orientabile, centrale scorrevole in ottone, soffione **anticalcare** tondo London in **ottone Ø200**, doccia Liberty e flessibile cm.150

CROMO



CODICE	FINITURA
WECD201ROC01	BRONZO LUCIDO
WECD201ROC02	ORO
WECD201ROC04	NICKEL SPAZZOLATO LUCIDO
WECD201ROC05	RAME SPAZZOLATO LUCIDO
WECD201ROC08	NERO OPACO
WECD201ROC88	OTTONE SPAZZOLATO

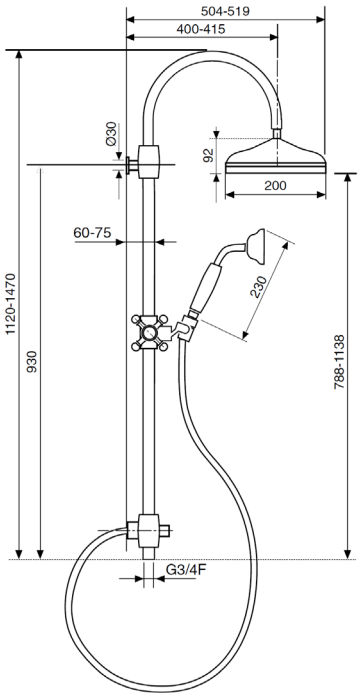

WECD205ROC00

Colonna doccia a pavimento in ottone con miscelatore e deviatore, centrale scorrevole in ottone, soffione **anticalcare** tondo London **ottone Ø200**, doccia Liberty e flessibile cm.150

CROMO



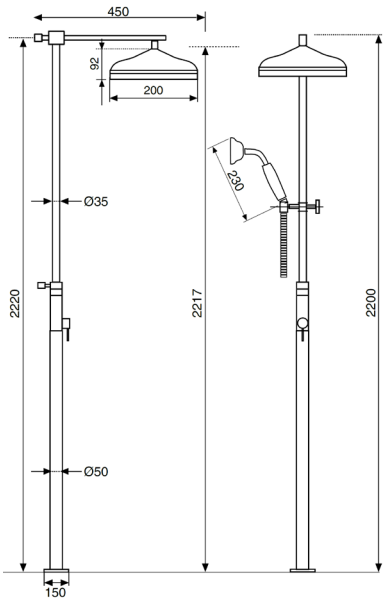

Ricambi



CR00003V
Ø35

Descrizioni e caratteristiche tecniche non sono impegnative e possono variare senza preavviso

LOBD001ROC00



Kit doccia composto da:
art. WESB201ROC00 - art. WESD204ROC00
art. LOED122ROC00

CROMO

CODICE	FINITURA
LOBD001ROC01	BRONZO LUCIDO
LOBD001ROC02	ORO
LOBD001ROC04	NICKEL SPAZZOLATO LUCIDO
LOBD001ROC05	RAME SPAZZOLATO LUCIDO
LOBD001ROC08	NERO OPACO
LOBD001ROC88	OTTONE SPAZZOLATO

+ OIPIVA35007B

Parte incasso

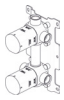



Ricambi



CR00003V
Ø35



CR00029V
Ø35 2V

LOBD002ROC00



Kit doccia composto da:
art. WESB201ROC00 - art. WESD204ROC00
art. LOET022ROC00

CROMO

CODICE	FINITURA
LOBD002ROC01	BRONZO LUCIDO
LOBD002ROC02	ORO
LOBD002ROC04	NICKEL SPAZZOLATO LUCIDO
LOBD002ROC05	RAME SPAZZOLATO LUCIDO
LOBD002ROC08	NERO OPACO
LOBD002ROC88	OTTONE SPAZZOLATO

+ OIPITD20022B

Parte incasso



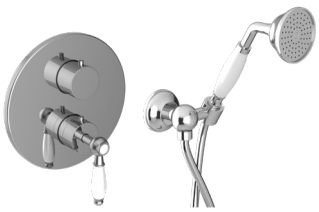

Ricambi



CR00032V



CR00033V
DEVIATORE

WESL615ROC00

Saliscendi **Liberty** asta Ø18 H.90 con doccia monogetto in ottone e flessibile cm.150



CROMO

CODICE	FINITURA
WESL615ROC01	BRONZO LUCIDO
WESL615ROC02	ORO
WESL615ROC04	NICKEL SPAZZOLATO LUCIDO
WESL615ROC05	RAME SPAZZOLATO LUCIDO
WESL615ROC08	NERO OPACO
WESL615ROC88	OTTONE SPAZZOLATO

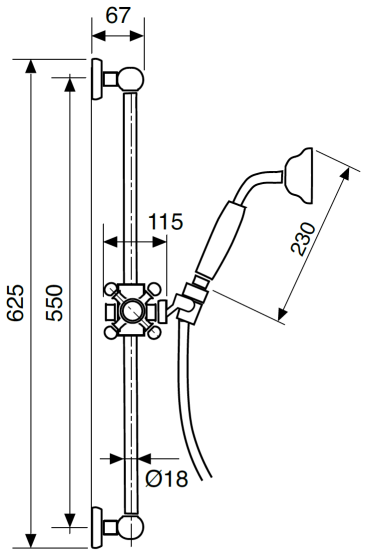

WESB201ROC00

Braccio doccia in **ottone** Ø20 cm.30 con soffione **anticalcare** monogetto London in **ottone Ø200**



CROMO

CODICE	FINITURA
WESB201ROC01	BRONZO LUCIDO
WESB201ROC02	ORO
WESB201ROC04	NICKEL SPAZZOLATO LUCIDO
WESB201ROC05	RAME SPAZZOLATO LUCIDO
WESB201ROC08	NERO OPACO
WESB201ROC88	OTTONE SPAZZOLATO

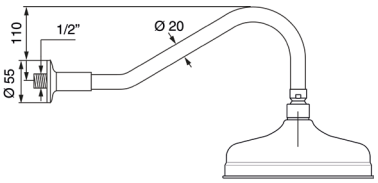

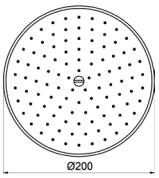

Descrizioni e caratteristiche tecniche non sono impegnative e possono variare senza preavviso

WESB204ROC00

Braccio doccia a soffitto in ottone cm.20 con soffione **anticalcare** monogetto London in **ottone Ø200**



CROMO

CODICE	FINITURA
WESB204ROC01	BRONZO LUCIDO
WESB204ROC02	ORO
WESB204ROC04	NICKEL SPAZZOLATO LUCIDO
WESB204ROC05	RAME SPAZZOLATO LUCIDO
WESB204ROC08	NERO OPACO
WESB204ROC88	OTTONE SPAZZOLATO

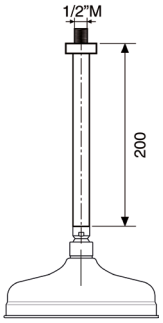

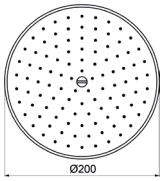

WEBR201ROC00

Braccio doccia in **ottone**



CROMO

CODICE	FINITURA
WEBR201ROC01	BRONZO LUCIDO
WEBR201ROC02	ORO
WEBR201ROC04	NICKEL SPAZZOLATO LUCIDO
WEBR201ROC05	RAME SPAZZOLATO LUCIDO
WEBR201ROC08	NERO OPACO
WEBR201ROC88	OTTONE SPAZZOLATO

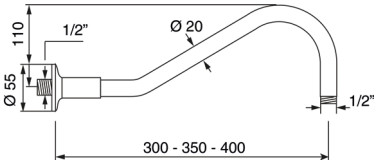

WEBR002ROC00

Braccio doccia tondo in **ottone cm.35** con rosone



CROMO

CODICE	FINITURA
WEBR002ROC01	BRONZO LUCIDO
WEBR002ROC02	ORO
WEBR002ROC04	NICKEL SPAZZOLATO LUCIDO
WEBR002ROC05	RAME SPAZZOLATO LUCIDO
WEBR002ROC08	NERO OPACO
WEBR002ROC88	OTTONE SPAZZOLATO

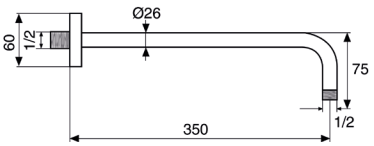

WESE204ROC00

Soffione tondo **anticalcare** monogetto London in **ottone Ø200**



CROMO

CODICE	FINITURA
WESE204ROC01	BRONZO LUCIDO
WESE204ROC02	ORO
WESE204ROC04	NICKEL SPAZZOLATO LUCIDO
WESE204ROC05	RAME SPAZZOLATO LUCIDO
WESE204ROC08	NERO OPACO
WESE204ROC88	OTTONE SPAZZOLATO

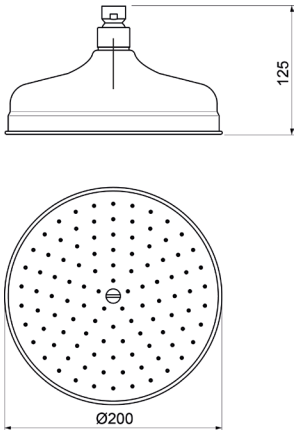

WESD202ROC00

Kit doccia **esterno** con doccia monogetto Liberty in **ottone** e flessibile cm.150



CROMO

CODICE	FINITURA
WESD202ROC01	BRONZO LUCIDO
WESD202ROC02	ORO
WESD202ROC04	NICKEL SPAZZOLATO LUCIDO
WESD202ROC05	RAME SPAZZOLATO LUCIDO
WESD202ROC08	NERO OPACO
WESD202ROC88	OTTONE SPAZZOLATO

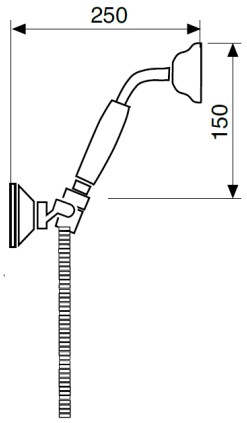

WESD204ROC00

Kit doccia **incasso** con doccia monogetto Liberty in **ottone** e flessibile cm.150



CROMO

CODICE	FINITURA
WESD204ROC01	BRONZO LUCIDO
WESD204ROC02	ORO
WESD204ROC04	NICKEL SPAZZOLATO LUCIDO
WESD204ROC05	RAME SPAZZOLATO LUCIDO
WESD204ROC08	NERO OPACO
WESD204ROC88	OTTONE SPAZZOLATO

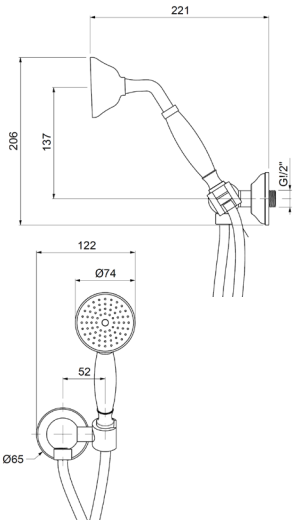

Descrizioni e caratteristiche tecniche non sono impegnative e possono variare senza preavviso

WESD205ROC00

Kit doccia **esterno** con doccia a pulsante in ottone e flessibile cm.150, supporto fisso in ABS



CROMO

CODICE	FINITURA
WESD205ROC01	BRONZO LUCIDO
WESD205ROC02	ORO
WESD205ROC04	NICKEL SPAZZOLATO LUCIDO
WESD205ROC05	RAME SPAZZOLATO LUCIDO
WESD205ROC08	NERO OPACO
WESD205ROC88	OTTONE SPAZZOLATO

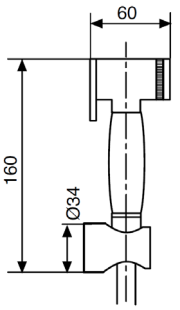

WEPA510ROC00

Presa acqua **incasso** in ottone 1/2”M×1/2”M



CROMO

CODICE	FINITURA
WEPA510ROC01	BRONZO LUCIDO
WEPA510ROC02	ORO
WEPA510ROC04	NICKEL SPAZZOLATO LUCIDO
WEPA510ROC05	RAME SPAZZOLATO LUCIDO
WEPA510ROC08	NERO OPACO
WEPA510ROC88	OTTONE SPAZZOLATO

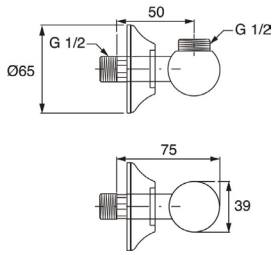

LOBO456ROC00

Bocca a parete, attacco 1/2”M - **cm.20**



CROMO

CODICE	FINITURA
LOBO456ROC01	BRONZO LUCIDO
LOBO456ROC02	ORO
LOBO456ROC04	NICKEL SPAZZOLATO LUCIDO
LOBO456ROC05	RAME SPAZZOLATO LUCIDO
LOBO456ROC08	NERO OPACO
LOBO456ROC88	OTTONE SPAZZOLATO

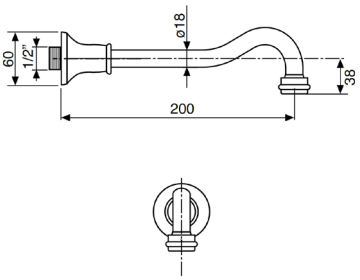

LOLC040ROC00

Monocomando lavello con doccia estraibile



CROMO

CODICE	FINITURA
LOLC040ROC01	BRONZO LUCIDO
LOLC040ROC02	ORO
LOLC040ROC04	NICKEL SPAZZOLATO LUCIDO
LOLC040ROC05	RAME SPAZZOLATO LUCIDO
LOLC040ROC08	NERO OPACO
LOLC040ROC88	OTTONE SPAZZOLATO

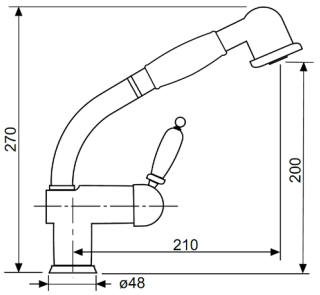

Ricambi



CR00003V
Ø35

LOLC042ROC00

Monocomando lavello con doccia estraibile



CROMO

CODICE	FINITURA
LOLC042ROC01	BRONZO LUCIDO
LOLC042ROC02	ORO
LOLC042ROC04	NICKEL SPAZZOLATO LUCIDO
LOLC042ROC05	RAME SPAZZOLATO LUCIDO
LOLC042ROC08	NERO OPACO
LOLC042ROC88	OTTONE SPAZZOLATO

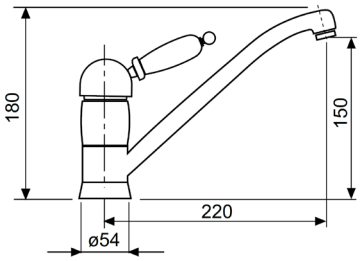

Ricambi



CR00003V
Ø35

LOLC045ROC00

Monocomando lavello con canna girevole



CROMO

CODICE	FINITURA
LOLC045ROC01	BRONZO LUCIDO
LOLC045ROC02	ORO
LOLC045ROC04	NICKEL SPAZZOLATO LUCIDO
LOLC045ROC05	RAME SPAZZOLATO LUCIDO
LOLC045ROC08	NERO OPACO
LOLC045ROC88	OTTONE SPAZZOLATO

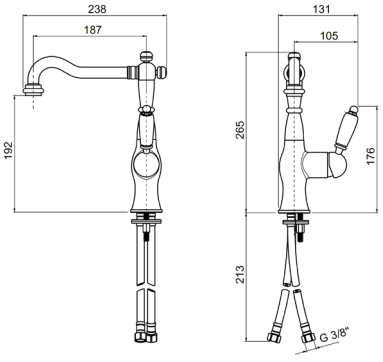

Ricambi



CR00003V
Ø35



FL00001V

LOLC088ROC00

Monocomando lavello con canna alta



CROMO

CODICE	FINITURA
LOLC088ROC01	BRONZO LUCIDO
LOLC088ROC02	ORO
LOLC088ROC04	NICKEL SPAZZOLATO LUCIDO
LOLC088ROC05	RAME SPAZZOLATO LUCIDO
LOLC088ROC08	NERO OPACO
LOLC088ROC88	OTTONE SPAZZOLATO

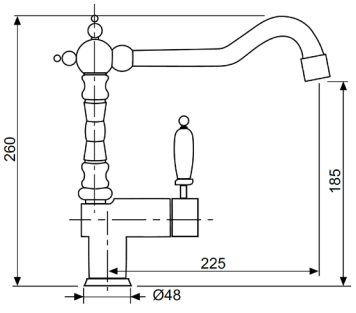

Ricambi



CR00003V
Ø35



AR00023V



FL00001V

Descrizioni e caratteristiche tecniche non sono impegnative e possono variare senza preavviso

LOLC080ROC00

Gruppo lavello a parete



CROMO

CODICE	FINITURA
LOLC080ROC01	BRONZO LUCIDO
LOLC080ROC02	ORO
LOLC080ROC04	NICKEL SPAZZOLATO LUCIDO
LOLC080ROC05	RAME SPAZZOLATO LUCIDO
LOLC080ROC88	OTTONE SPAZZOLATO

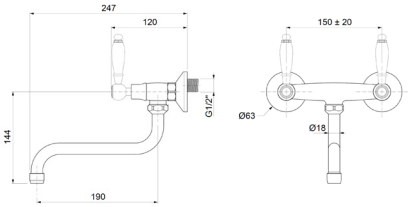

Ricambi



VN00002V 8x20 DX — VN00003V 8x20 SX

LOLC081ROC00

Gruppo lavello a parete con canna alta superiore



CROMO

CODICE	FINITURA
LOLC081ROC01	BRONZO LUCIDO
LOLC081ROC02	ORO
LOLC081ROC04	NICKEL SPAZZOLATO LUCIDO
LOLC081ROC05	RAME SPAZZOLATO LUCIDO
LOLC081ROC88	OTTONE SPAZZOLATO

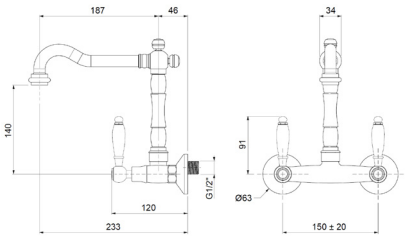

Ricambi



VN00002V 8x20 DX — VN00003V 8x20 SX

LOLC145ROC00

Monoforo lavello con canna a ponte girevole



CROMO

CODICE	FINITURA
LOLC145ROC01	BRONZO LUCIDO
LOLC145ROC02	ORO
LOLC145ROC04	NICKEL SPAZZOLATO LUCIDO
LOLC145ROC05	RAME SPAZZOLATO LUCIDO
LOLC145ROC88	OTTONE SPAZZOLATO

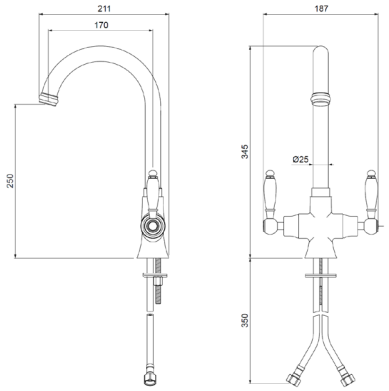

Ricambi



VN00002V 8x20 DX — VN00003V 8x20 SX — FL00001V

LOLC188ROC00

Monoforo lavello con canna girevole



CROMO

CODICE	FINITURA
LOLC188ROC01	BRONZO LUCIDO
LOLC188ROC02	ORO
LOLC188ROC04	NICKEL SPAZZOLATO LUCIDO
LOLC188ROC05	RAME SPAZZOLATO LUCIDO
LOLC188ROC88	OTTONE SPAZZOLATO

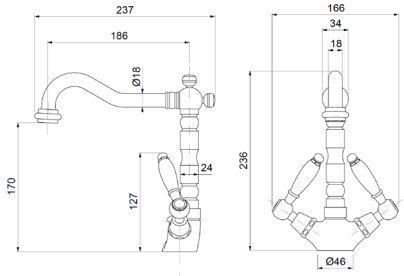

Ricambi



VN00002V 8x20 DX — VN00003V 8x20 SX — FL00001V

OPÉRA

Design by Oioli Lab RD






Hot
Cold

OPLS000ROC00

Monocomando lavabo con scarico automatico 1”1/4



CROMO

CODICE	FINITURA
OPLS000ROC01	BRONZO LUCIDO
OPLS000ROC02	ORO
OPLS000ROC04	NICKEL SPAZZOLATO LUCIDO
OPLS000ROC05	RAME SPAZZOLATO LUCIDO
OPLS000ROC08	NERO OPACO
OPLS000ROC88	OTTONE SPAZZOLATO

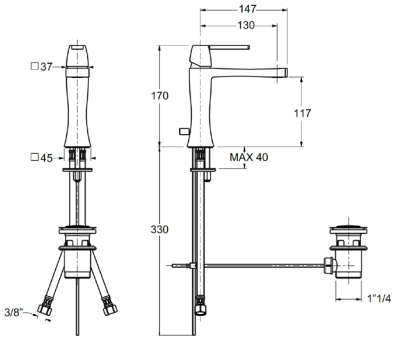

Ricambi

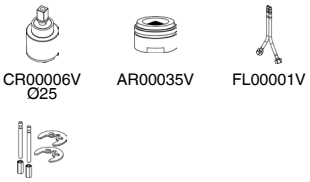

OPLT001ROC00

Monocomando lavabo testa cieca



CROMO

CODICE	FINITURA
OPLT001ROC01	BRONZO LUCIDO
OPLT001ROC02	ORO
OPLT001ROC04	NICKEL SPAZZOLATO LUCIDO
OPLT001ROC05	RAME SPAZZOLATO LUCIDO
OPLT001ROC08	NERO OPACO
OPLT001ROC88	OTTONE SPAZZOLATO

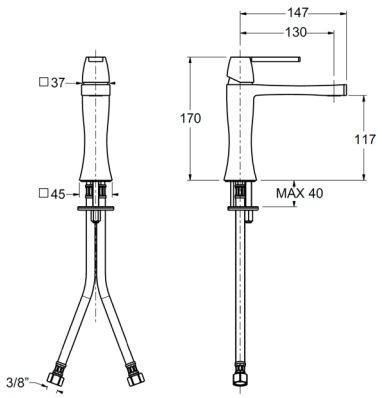

Ricambi

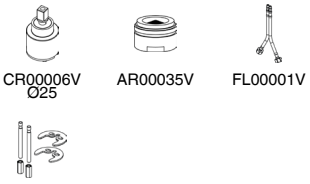

OPLT004ROC00

Monocomando lavabo alto testa cieca



CROMO

CODICE	FINITURA
OPLT004ROC01	BRONZO LUCIDO
OPLT004ROC02	ORO
OPLT004ROC04	NICKEL SPAZZOLATO LUCIDO
OPLT004ROC05	RAME SPAZZOLATO LUCIDO
OPLT004ROC08	NERO OPACO
OPLT004ROC88	OTTONE SPAZZOLATO

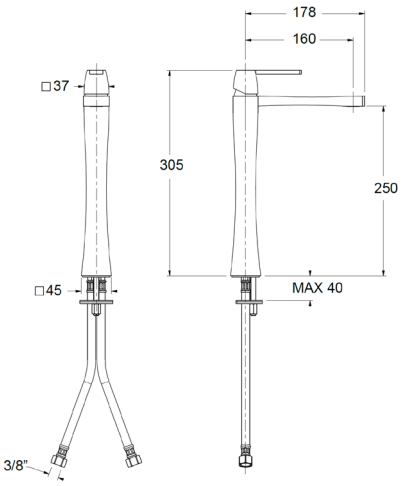

Ricambi

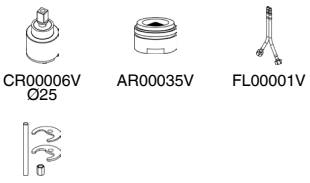

Descrizioni e caratteristiche tecniche non sono impegnative e possono variare senza preavviso

ORBS005ROC00

Monocomando bidet con scarico automatico 1”1/4



CROMO

CODICE	FINITURA
OPBS005ROC01	BRONZO LUCIDO
OPBS005ROC02	ORO
OPBS005ROC04	NICKEL SPAZZOLATO LUCIDO
OPBS005ROC05	RAME SPAZZOLATO LUCIDO
OPBS005ROC08	NERO OPACO
OPBS005ROC88	OTTONE SPAZZOLATO

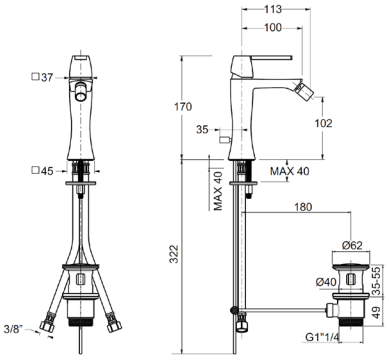

Ricambi

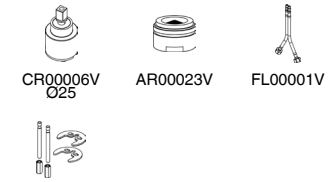

OPBT005ROC00

Monocomando bidet testa cieca



CROMO

CODICE	FINITURA
OPBT005ROC01	BRONZO LUCIDO
OPBT005ROC02	ORO
OPBT005ROC04	NICKEL SPAZZOLATO LUCIDO
OPBT005ROC05	RAME SPAZZOLATO LUCIDO
OPBT005ROC08	NERO OPACO
OPBT005ROC88	OTTONE SPAZZOLATO

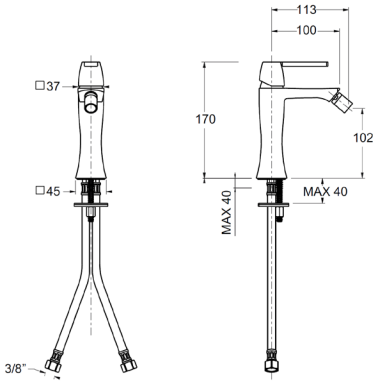

Ricambi

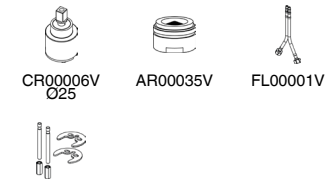

OPEL002ROC00

Parti esterne per monocomando lavabo a parete

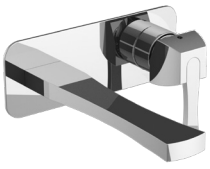

CROMO

CODICE	FINITURA
OPEL002ROC01	BRONZO LUCIDO
OPEL002ROC02	ORO
OPEL002ROC04	NICKEL SPAZZOLATO LUCIDO
OPEL002ROC05	RAME SPAZZOLATO LUCIDO
OPEL002ROC08	NERO OPACO
OPEL002ROC88	OTTONE SPAZZOLATO

+ OIPILA35001E

Parte incasso



+ OIPILA35001B

Parte incasso

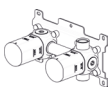

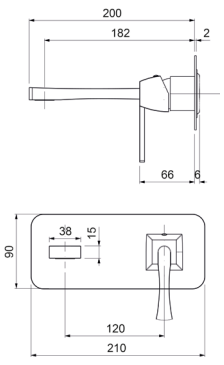

Ricambi



OPLT066ROC00

Batteria lavabo a 3 fori, testa cieca



CROMO

CODICE	FINITURA
OPLT066ROC01	BRONZO LUCIDO
OPLT066ROC02	ORO
OPLT066ROC04	NICKEL SPAZZOLATO LUCIDO
OPLT066ROC05	RAME SPAZZOLATO LUCIDO
OPLT066ROC08	NERO OPACO
OPLT066ROC88	OTTONE SPAZZOLATO

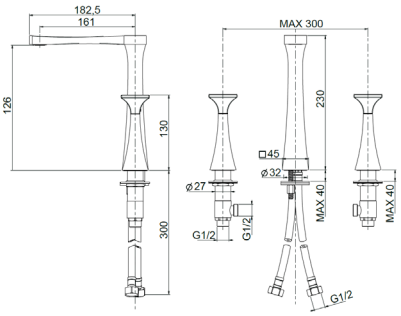

Ricambi

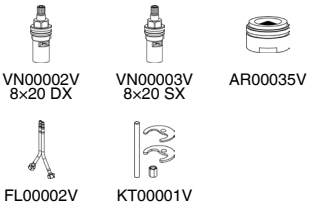

OPLT072ROC00

Monoforo lavabo testa cieca



CROMO

CODICE	FINITURA
OPLT072ROC01	BRONZO LUCIDO
OPLT072ROC02	ORO
OPLT072ROC04	NICKEL SPAZZOLATO LUCIDO
OPLT072ROC05	RAME SPAZZOLATO LUCIDO
OPLT072ROC08	NERO OPACO
OPLT072ROC88	OTTONE SPAZZOLATO

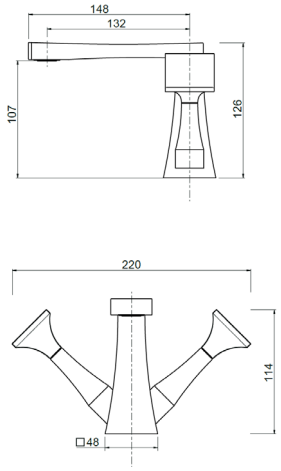

Ricambi

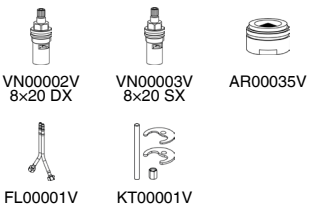

OPBT073ROC00

Monoforo bidet testa cieca



CROMO

CODICE	FINITURA
OPBT073ROC01	BRONZO LUCIDO
OPBT073ROC02	ORO
OPBT073ROC04	NICKEL SPAZZOLATO LUCIDO
OPBT073ROC05	RAME SPAZZOLATO LUCIDO
OPBT073ROC08	NERO OPACO
OPBT073ROC88	OTTONE SPAZZOLATO

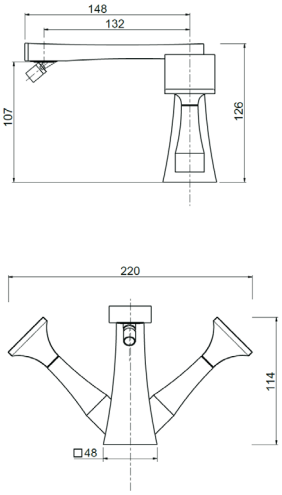

Ricambi

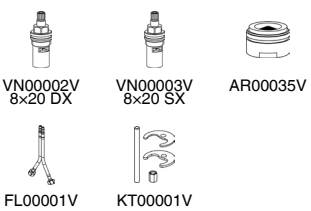

Descrizioni e caratteristiche tecniche non sono impegnative e possono variare senza preavviso

OPVE010ROC00

Monocomando esterno per vasca con kit doccia



CROMO

CODICE	FINITURA
OPVE010ROC01	BRONZO LUCIDO
OPVE010ROC02	ORO
OPVE010ROC04	NICKEL SPAZZOLATO LUCIDO
OPVE010ROC05	RAME SPAZZOLATO LUCIDO
OPVE010ROC08	NERO OPACO
OPVE010ROC88	OTTONE SPAZZOLATO

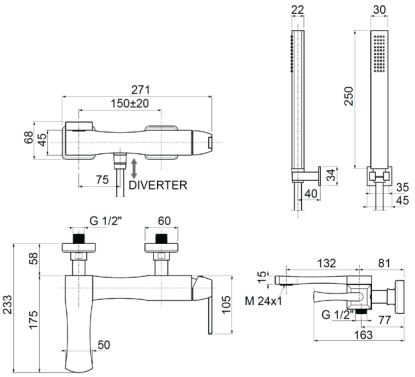

Ricambi

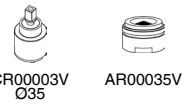

OPDE025ROC00

Monocomando esterno doccia attacco flessibile 1/2”



CROMO

CODICE	FINITURA
OPDE025ROC01	BRONZO LUCIDO
OPDE025ROC02	ORO
OPDE025ROC04	NICKEL SPAZZOLATO LUCIDO
OPDE025ROC05	RAME SPAZZOLATO LUCIDO
OPDE025ROC08	NERO OPACO
OPDE025ROC88	OTTONE SPAZZOLATO

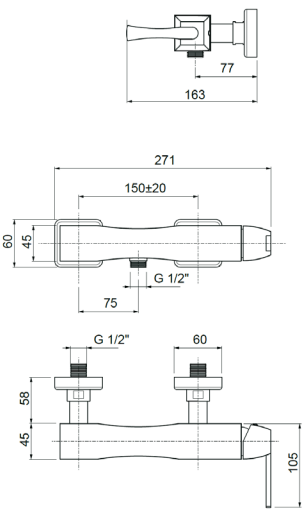

Ricambi



OPDE026ROC00

Monocomando esterno doccia con attacco **superiore 3/4”**



CROMO

CODICE	FINITURA
OPDE026ROC01	BRONZO LUCIDO
OPDE026ROC02	ORO
OPDE026ROC04	NICKEL SPAZZOLATO LUCIDO
OPDE026ROC05	RAME SPAZZOLATO LUCIDO
OPDE026ROC08	NERO OPACO
OPDE026ROC88	OTTONE SPAZZOLATO

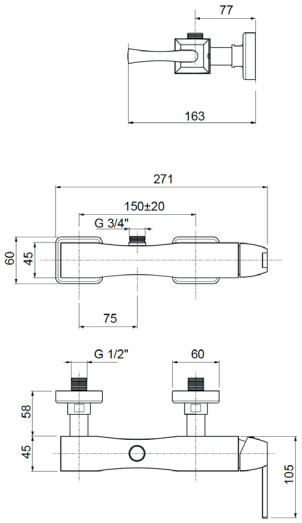

Ricambi



OPEV009ROC00

Parti esterne per monocomando incasso vasca con doccia



CROMO

CODICE	FINITURA
OPEV009ROC01	BRONZO LUCIDO
OPEV009ROC02	ORO
OPEV009ROC04	NICKEL SPAZZOLATO LUCIDO
OPEV009ROC05	RAME SPAZZOLATO LUCIDO
OPEV009ROC08	NERO OPACO
OPEV009ROC88	OTTONE SPAZZOLATO

+ OIPIVA35002E

Parte incasso

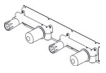

+ OIPIVA35022B

Parte incasso

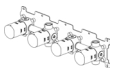

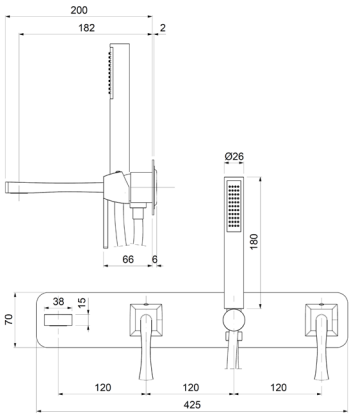

Ricambi



CR00003V Ø35



AR00035V

OPEV109ROC00

Parti esterne per monocomando incasso vasca con doccia, 4 piastre



CROMO

CODICE	FINITURA
OPEV109ROC01	BRONZO LUCIDO
OPEV109ROC02	ORO
OPEV109ROC04	NICKEL SPAZZOLATO LUCIDO
OPEV109ROC05	RAME SPAZZOLATO LUCIDO
OPEV109ROC08	NERO OPACO
OPEV109ROC88	OTTONE SPAZZOLATO

+ OIPIVA35002E

Parte incasso

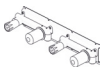

+ OIPIVA35022B

Parte incasso

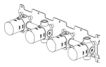

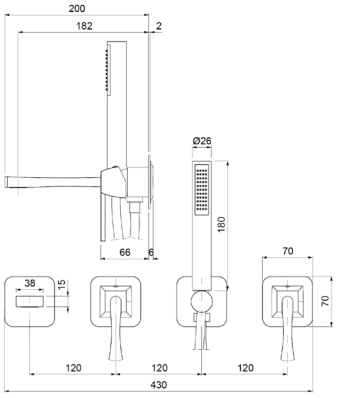

Ricambi



CR00003V Ø35



AR00035V

OPEV129ROC00

Parti esterne per monocomando incasso vasca con doccia, senza bocca, 3 piastre



CROMO

CODICE	FINITURA
OPEV129ROC01	BRONZO LUCIDO
OPEV129ROC02	ORO
OPEV129ROC04	NICKEL SPAZZOLATO LUCIDO
OPEV129ROC05	RAME SPAZZOLATO LUCIDO
OPEV129ROC08	NERO OPACO
OPEV129ROC88	OTTONE SPAZZOLATO

+ OIPIVA35006B

Parte incasso



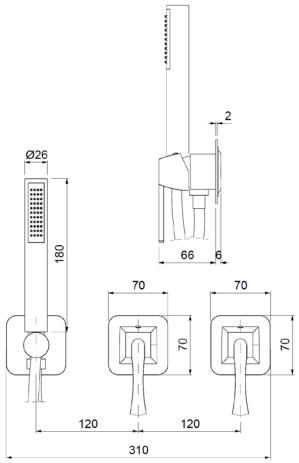

Ricambi



CR00003V Ø35



CR00029V Ø35 2V

Descrizioni e caratteristiche tecniche non sono impegnative e possono variare senza preavviso

OIEP003ROC00

Parti esterne per monocomando lavabo a pavimento

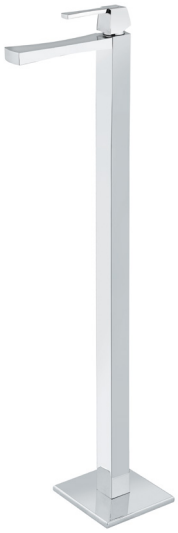

CROMO

CODICE	FINITURA
OPEP003ROC01	BRONZO LUCIDO
OPEP003ROC02	ORO
OPEP003ROC04	NICKEL SPAZZOLATO LUCIDO
OPEP003ROC05	RAME SPAZZOLATO LUCIDO
OPEP003ROC08	NERO OPACO
OPEP003ROC88	OTTONE SPAZZOLATO

+ OIPIVP35001E

Parte incasso

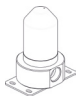

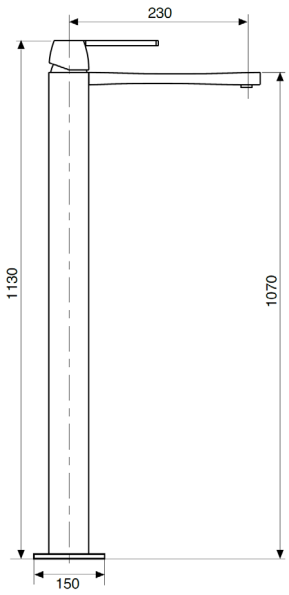

Ricambi



CR00006V
Ø25



AR00035V

OPEP008ROC00

Parti esterne per monocomando bordo vasca a pavimento con doccia

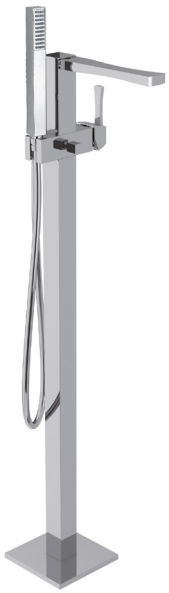

CROMO

CODICE	FINITURA
OPEP008ROC01	BRONZO LUCIDO
OPEP008ROC02	ORO
OPEP008ROC04	NICKEL SPAZZOLATO LUCIDO
OPEP008ROC05	RAME SPAZZOLATO LUCIDO
OPEP008ROC08	NERO OPACO
OPEP008ROC88	OTTONE SPAZZOLATO

+ OIPIVP35001E

Parte incasso



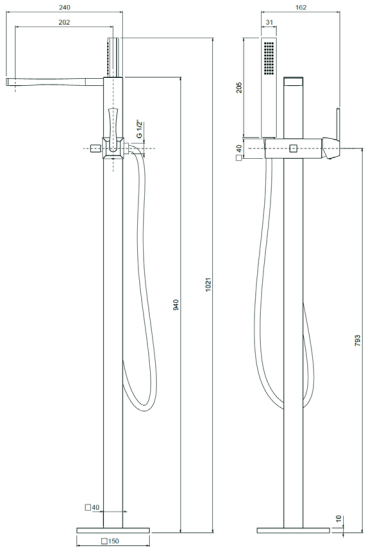

Ricambi



CR00003V
Ø35



AR00035V

OPED020ROC00

Parti esterne per monocomando incasso doccia



CROMO

CODICE	FINITURA
OPED120ROC01	BRONZO LUCIDO
OPED120ROC02	ORO
OPED120ROC04	NICKEL SPAZZOLATO LUCIDO
OPED120ROC05	RAME SPAZZOLATO LUCIDO
OPED120ROC08	NERO OPACO
OPED120ROC88	OTTONE SPAZZOLATO

+ OIPIDC35001E

Parte incasso



+ OIPIDC35002B

Parte incasso



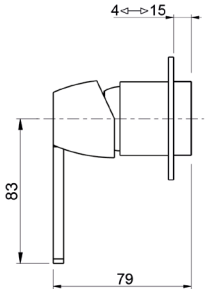

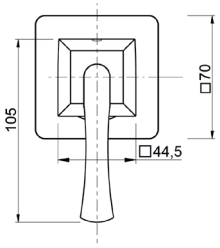

Ricambi



CR00003V
Ø35

OPED021ROC00

Parti esterne per monocomando incasso doccia/vasca con deviatore



CROMO

CODICE	FINITURA
OPED021ROC01	BRONZO LUCIDO
OPED021ROC02	ORO
OPED021ROC04	NICKEL SPAZZOLATO LUCIDO
OPED021ROC05	RAME SPAZZOLATO LUCIDO
OPED021ROC08	NERO OPACO
OPED021ROC88	OTTONE SPAZZOLATO

+ OIPIVA35005E

Parte incasso



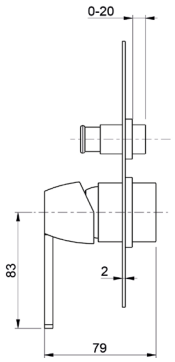

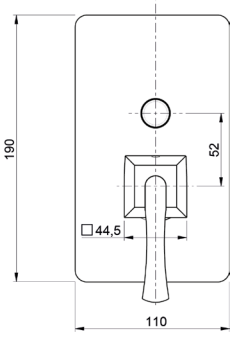

Ricambi



CR00003V
Ø35

Descrizioni e caratteristiche tecniche non sono impegnative e possono variare senza preavviso

OPED222ROC00

Parti esterne per monocomando incasso doccia/vasca con deviatore a **2 vie**, piastre separate, interasse mm.120



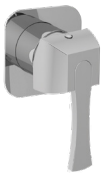

CROMO

CODICE	FINITURA
OPED222ROC01	BRONZO LUCIDO
OPED222ROC02	ORO
OPED222ROC04	NICKEL SPAZZOLATO LUCIDO
OPED222ROC05	RAME SPAZZOLATO LUCIDO
OPED222ROC08	NERO OPACO
OPED222ROC88	OTTONE SPAZZOLATO

+ OIPIVA35007B

Parte incasso

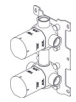

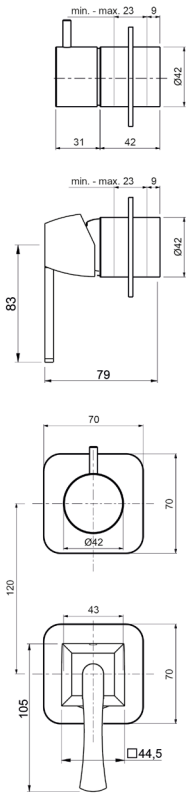

Ricambi



CR00003V
Ø35



CR00029V
Ø35 2V

OPED223ROC00

Parti esterne per monocomando incasso doccia/vasca con deviatore a **3 vie**, interasse mm.120





CROMO

CODICE	FINITURA
OPED223ROC01	BRONZO LUCIDO
OPED223ROC02	ORO
OPED223ROC04	NICKEL SPAZZOLATO LUCIDO
OPED223ROC05	RAME SPAZZOLATO LUCIDO
OPED223ROC08	NERO OPACO
OPED223ROC88	OTTONE SPAZZOLATO

+ OIPIVA35011B

Parte incasso

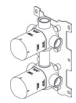

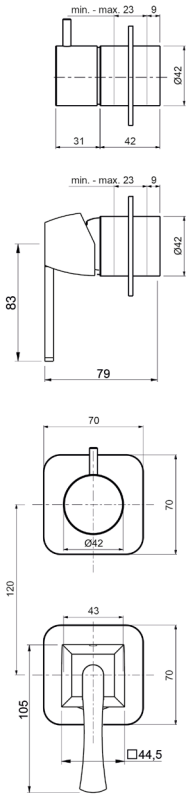

Ricambi



CR00003V
Ø35



CR00022V
Ø35 3V

MIER385ROC00

Parti esterne per rubinetto ad incasso da 1/2”

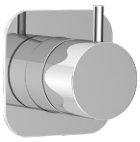

CROMO

CODICE	FINITURA
MIER385ROC01	BRONZO LUCIDO
MIER385ROC02	ORO
MIER385ROC04	NICKEL SPAZZOLATO LUCIDO
MIER385ROC05	RAME SPAZZOLATO LUCIDO
MIER385ROC08	NERO OPACO
MIER385ROC88	OTTONE SPAZZOLATO

+ OIPIRA20001E

Parte incasso



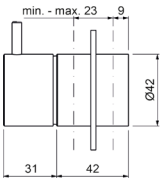

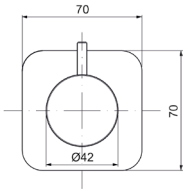

Ricambi



VN00002V
8x20 DX

MIED387ROC00

Parti esterne per deviatore ceramico a **1 entrata e 2 uscite**

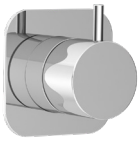

CROMO

CODICE	FINITURA
MIER387ROC01	BRONZO LUCIDO
MIER387ROC02	ORO
MIER387ROC04	NICKEL SPAZZOLATO LUCIDO
MIER387ROC05	RAME SPAZZOLATO LUCIDO
MIER387ROC08	NERO OPACO
MIER387ROC88	OTTONE SPAZZOLATO

+ OIPIDD20001E

Parte incasso



+ OIPIDD35001B

Parte incasso



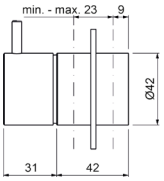

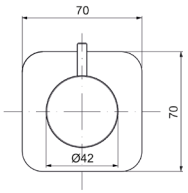

Ricambi



CR00029V
Ø35 2V

MIED388ROC00

Parti esterne per deviatore ceramico a **1 entrata e 3 uscite**

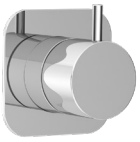

CROMO

CODICE	FINITURA
MIER388ROC01	BRONZO LUCIDO
MIER388ROC02	ORO
MIER388ROC04	NICKEL SPAZZOLATO LUCIDO
MIER388ROC05	RAME SPAZZOLATO LUCIDO
MIER388ROC08	NERO OPACO
MIER388ROC88	OTTONE SPAZZOLATO

+ OIPIDD35003B

Parte incasso



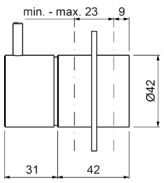

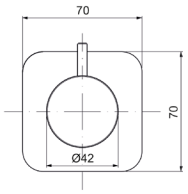

Ricambi



CR00022V
Ø35 3V

Descrizioni e caratteristiche tecniche non sono impegnative e possono variare senza preavviso

OPCD029ROC00

Monocomando esterno **doccia** con colonna doccia in ottone telescopica e orientabile, centrale scorrevole in ottone, soffione quadrato **300x300**, doccia anticalcare monogetto quadrata e flessibile cm.150

CROMO



CODICE	FINITURA
OPCD029ROC01	BRONZO LUCIDO
OPCD029ROC02	ORO
OPCD029ROC04	NICKEL SPAZZOLATO LUCIDO
OPCD029ROC05	RAME SPAZZOLATO LUCIDO
OPCD029ROC08	NERO OPACO
OPCD029ROC88	OTTONE SPAZZOLATO

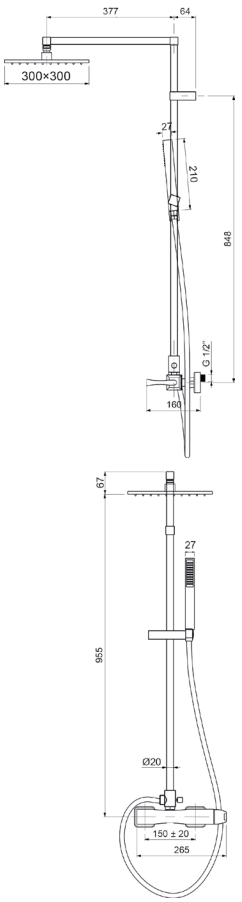

Ricambi



CR00003V
Ø35

WESL642ROC00

Saliscendi rettangolare H.70 con doccia anticalcare monogetto quadrata e flessibile cm.150

CROMO



CODICE	FINITURA
WESL642ROC01	BRONZO LUCIDO
WESL642ROC02	ORO
WESL642ROC04	NICKEL SPAZZOLATO LUCIDO
WESL642ROC05	RAME SPAZZOLATO LUCIDO
WESL642ROC08	NERO OPACO
WESL642ROC88	OTTONE SPAZZOLATO

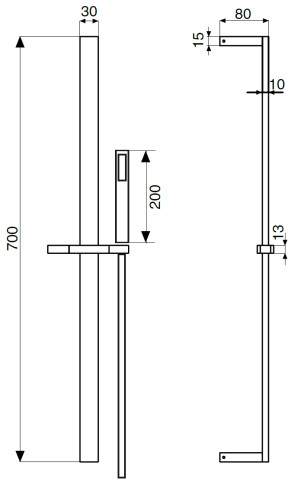

WECD660ROC00

Colonna doccia **a parete inox**, comando con deviatore a **2 uscite** completa di soffione anticalcare monogetto e doccia anticalcare monogetto tonda



CROMO

CODICE	FINITURA
WECD660ROC01	BRONZO LUCIDO
WECD660ROC02	ORO
WECD660ROC04	NICKEL SPAZZOLATO LUCIDO
WECD660ROC05	RAME SPAZZOLATO LUCIDO
WECD660ROC08	NERO OPACO
WECD660ROC88	OTTONE SPAZZOLATO

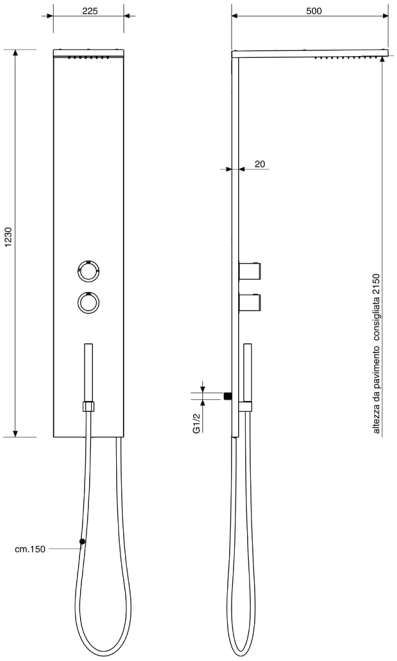

OPBO456ROC00

Bocca a parete incasso, attacco 1/2"M - **cm.20**



CROMO

CODICE	FINITURA
ORBO456ROC01	BRONZO LUCIDO
ORBO456ROC02	ORO
ORBO456ROC04	NICKEL SPAZZOLATO LUCIDO
ORBO456ROC05	RAME SPAZZOLATO LUCIDO
ORBO456ROC08	NERO OPACO
ORBO456ROC88	OTTONE SPAZZOLATO

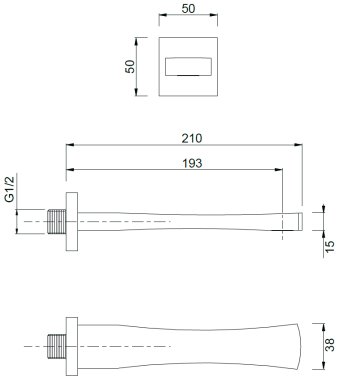

Ricambi



AR00035V

Descrizioni e caratteristiche tecniche non sono impegnative e possono variare senza preavviso

WESB109ROC00

Braccio doccia quadrato in **ottone cm.35** con soffione anticalcare monogetto **quadrato 300×300**



CROMO

CODICE	FINITURA
WESB109ROC01	BRONZO LUCIDO
WESB109ROC02	ORO
WESB109ROC04	NICKEL SPAZZOLATO LUCIDO
WESB109ROC05	RAME SPAZZOLATO LUCIDO
WESB109ROC08	NERO OPACO
WESB109ROC88	OTTONE SPAZZOLATO

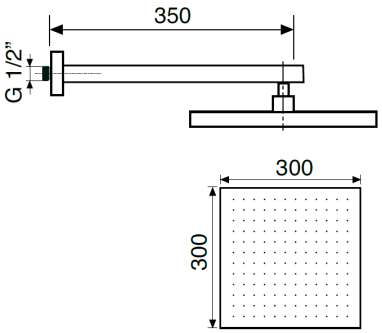

WESB118ROC00

Braccio doccia quadrato a soffitto in **ottone cm.20** con soffione anticalcare monogetto **quadrato 300×300**



CROMO

CODICE	FINITURA
WESB118ROC01	BRONZO LUCIDO
WESB118ROC02	ORO
WESB118ROC04	NICKEL SPAZZOLATO LUCIDO
WESB118ROC05	RAME SPAZZOLATO LUCIDO
WESB118ROC08	NERO OPACO
WESB118ROC88	OTTONE SPAZZOLATO

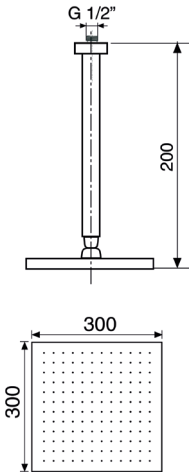

WEBR103ROC00

Braccio doccia quadrato in **ottone cm.35** con rosone



CROMO

CODICE	FINITURA
WEBR103ROC01	BRONZO LUCIDO
WEBR103ROC02	ORO
WEBR103ROC04	NICKEL SPAZZOLATO LUCIDO
WEBR103ROC05	RAME SPAZZOLATO LUCIDO
WEBR103ROC08	NERO OPACO
WEBR103ROC88	OTTONE SPAZZOLATO

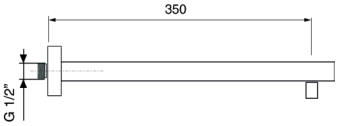

WEBR104ROC00

Braccio doccia quadrato in **ottone cm.40** con rosone



CROMO

CODICE	FINITURA
WEBR104ROC01	BRONZO LUCIDO
WEBR104ROC02	ORO
WEBR104ROC04	NICKEL SPAZZOLATO LUCIDO
WEBR104ROC05	RAME SPAZZOLATO LUCIDO
WEBR104ROC08	NERO OPACO
WEBR104ROC88	OTTONE SPAZZOLATO

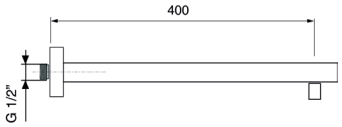

WEBR107ROC00

Braccio doccia quadrato in **ottone a soffitto cm.20** con rosone



CROMO

CODICE	FINITURA
WEBR107ROC01	BRONZO LUCIDO
WEBR107ROC02	ORO
WEBR107ROC04	NICKEL SPAZZOLATO LUCIDO
WEBR107ROC05	RAME SPAZZOLATO LUCIDO
WEBR107ROC08	NERO OPACO
WEBR107ROC88	OTTONE SPAZZOLATO

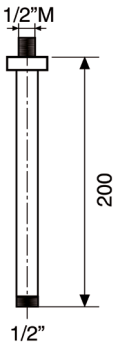

Descrizioni e caratteristiche tecniche non sono impegnative e possono variare senza preavviso

WESE104ROC00

Soffione anticalcare monogetto quadrato **inox 200×200**



CROMO

CODICE	FINITURA
WESE104ROC01	BRONZO LUCIDO
WESE104ROC02	ORO
WESE104ROC04	NICKEL SPAZZOLATO LUCIDO
WESE104ROC05	RAME SPAZZOLATO LUCIDO
WESE104ROC08	NERO OPACO
WESE104ROC88	OTTONE SPAZZOLATO



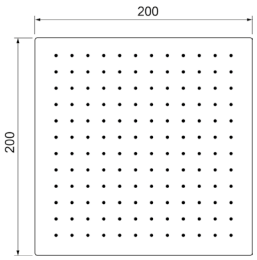

WESE105ROC00

Soffione anticalcare monogetto quadrato **inox 250×250**



CROMO

CODICE	FINITURA
WESE105ROC01	BRONZO LUCIDO
WESE105ROC02	ORO
WESE105ROC04	NICKEL SPAZZOLATO LUCIDO
WESE105ROC05	RAME SPAZZOLATO LUCIDO
WESE105ROC08	NERO OPACO
WESE105ROC88	OTTONE SPAZZOLATO

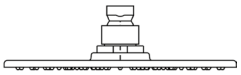

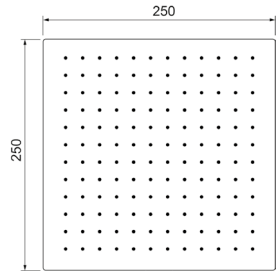

WESE106ROC00

Soffione anticalcare monogetto quadrato **inox 300×300**



CROMO

CODICE	FINITURA
WESE106ROC01	BRONZO LUCIDO
WESE106ROC02	ORO
WESE106ROC04	NICKEL SPAZZOLATO LUCIDO
WESE106ROC05	RAME SPAZZOLATO LUCIDO
WESE106ROC08	NERO OPACO
WESE106ROC88	OTTONE SPAZZOLATO

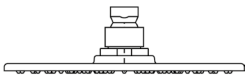

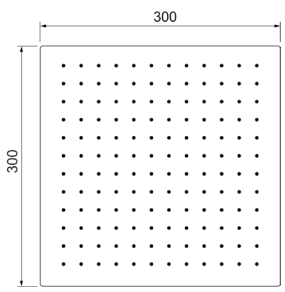

WESD103ROC00

Kit doccia **esterno** con doccia anticalcare monogetto **quadrata** in **ottone** e flessibile cm.150



CROMO

CODICE	FINITURA
WESD103ROC01	BRONZO LUCIDO
WESD103ROC02	ORO
WESD103ROC04	NICKEL SPAZZOLATO LUCIDO
WESD103ROC05	RAME SPAZZOLATO LUCIDO
WESD103ROC08	NERO OPACO
WESD103ROC88	OTTONE SPAZZOLATO

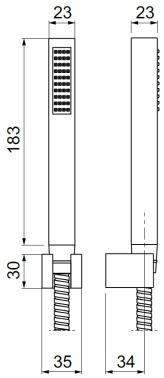

WESD104ROC00

Kit doccia **incasso** con doccia anticalcare monogetto **quadrata** in **ottone** e flessibile cm.150



CROMO

CODICE	FINITURA
WESD104ROC01	BRONZO LUCIDO
WESD104ROC02	ORO
WESD104ROC04	NICKEL SPAZZOLATO LUCIDO
WESD104ROC05	RAME SPAZZOLATO LUCIDO
WESD104ROC08	NERO OPACO
WESD104ROC88	OTTONE SPAZZOLATO

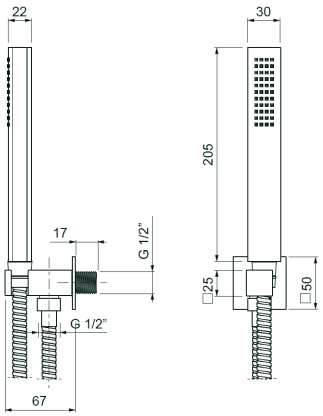

WEPA508ROC00

Presa acqua ad **incasso** quadrata in ottone



CROMO

CODICE	FINITURA
WEPA508ROC01	BRONZO LUCIDO
WEPA508ROC02	ORO
WEPA508ROC04	NICKEL SPAZZOLATO LUCIDO
WEPA508ROC05	RAME SPAZZOLATO LUCIDO
WEPA508ROC08	NERO OPACO
WEPA508ROC88	OTTONE SPAZZOLATO

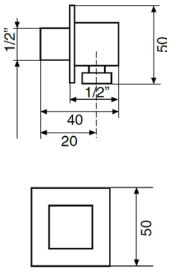

Descrizioni e caratteristiche tecniche non sono impegnative e possono variare senza preavviso

ACSF101ROC00

Sifone quadrato lavabo minimalista 1”1/4 senza piletta



CROMO

CODICE	FINITURA
ACSF101ROC01	BRONZO LUCIDO
ACSF101ROC02	ORO
ACSF101ROC04	NICKEL SPAZZOLATO LUCIDO
ACSF101ROC05	RAME SPAZZOLATO LUCIDO
ACSF101ROC08	NERO OPACO
ACSF101ROC88	OTTONE SPAZZOLATO

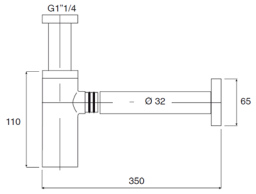

ACRS101ROC00

Rubinetto quadrato sottolavabo 1/2” con rosone

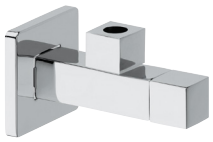

CROMO

CODICE	FINITURA
ACRS101ROC01	BRONZO LUCIDO
ACRS101ROC02	ORO
ACRS101ROC04	NICKEL SPAZZOLATO LUCIDO
ACRS101ROC05	RAME SPAZZOLATO LUCIDO
ACRS101ROC08	NERO OPACO
ACRS101ROC88	OTTONE SPAZZOLATO

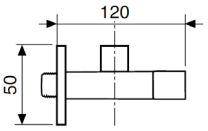

ACPT101ROC00

Piletta click-clack universale 1”1/4 quadrata



CROMO

CODICE	FINITURA
ACPT101ROC01	BRONZO LUCIDO
ACPT101ROC05	RAME SPAZZOLATO LUCIDO

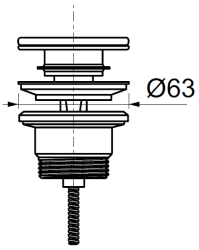

ACPT001ROC00

Piletta click-clack universale 1”1/4 con tappo Ø63



CROMO

CODICE	FINITURA
ACPT001ROC01	BRONZO LUCIDO
ACPT001ROC02	ORO
ACPT001ROC04	NICKEL SPAZZOLATO LUCIDO
ACPT001ROC05	RAME SPAZZOLATO LUCIDO
ACPT001ROC08	NERO OPACO
ACPT001ROC88	OTTONE SPAZZOLATO

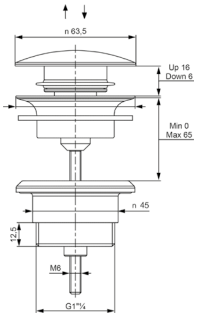

RETRÒ

Design by Oioli Lab RD



RELS000ROC00

Monocomando lavabo con scarico automatico 1”1/4



CROMO

CODICE	FINITURA
RELS000ROC01	BRONZO LUCIDO
RELS000ROC02	ORO
RELS000ROC04	NICKEL SPAZZOLATO LUCIDO
RELS000ROC05	RAME SPAZZOLATO LUCIDO
RELS000ROC08	NERO OPACO
RELS000ROC88	OTTONE SPAZZOLATO

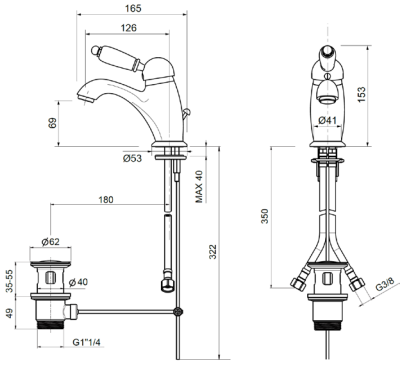

Ricambi

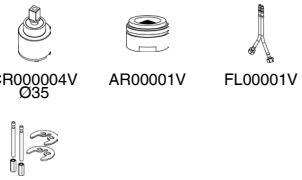

REBS005ROC00

Monocomando bidet con scarico automatico 1”1/4



CROMO

CODICE	FINITURA
REBS005ROC01	BRONZO LUCIDO
REBS005ROC02	ORO
REBS005ROC04	NICKEL SPAZZOLATO LUCIDO
REBS005ROC05	RAME SPAZZOLATO LUCIDO
REBS005ROC08	NERO OPACO
REBS005ROC88	OTTONE SPAZZOLATO

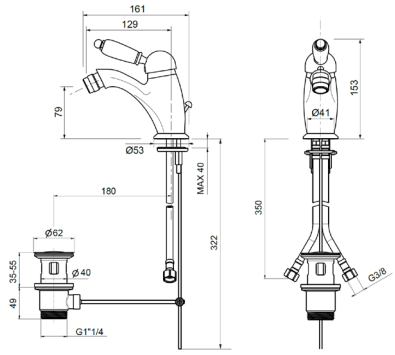

Ricambi

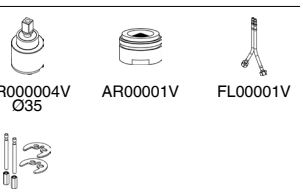

Descrizioni e caratteristiche tecniche non sono impegnative e possono variare senza preavviso

REEL102ROC00

Parti esterne per monocomando lavabo a parete in 2 parti



CROMO

CODICE	FINITURA
REEL102ROC01	BRONZO LUCIDO
REEL102ROC02	ORO
REEL102ROC04	NICKEL SPAZZOLATO LUCIDO
REEL102ROC05	RAME SPAZZOLATO LUCIDO
REEL102ROC08	NERO OPACO
REEL102ROC88	OTTONE SPAZZOLATO

+ OIPILA35000E

Parte incasso



+ OIPILA35001B

Parte incasso

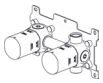

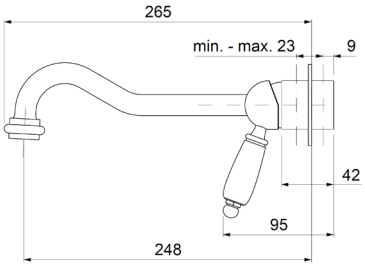

Ricambi



CR00003V
Ø35

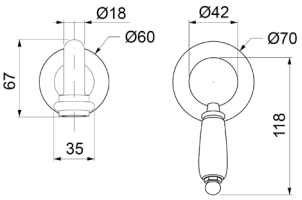

LOEL064ROC00

Parti esterne per batteria lavabo a parete 3 fori



CROMO

CODICE	FINITURA
LOEL064ROC01	BRONZO LUCIDO
LOEL064ROC02	ORO
LOEL064ROC04	NICKEL SPAZZOLATO LUCIDO
LOEL064ROC05	RAME SPAZZOLATO LUCIDO
LOEL064ROC08	NERO OPACO
LOEL064ROC88	OTTONE SPAZZOLATO

+ OIPILA20001E

Parte incasso

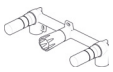

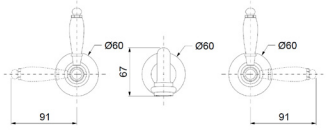

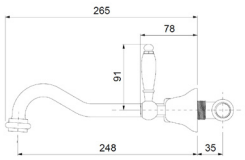

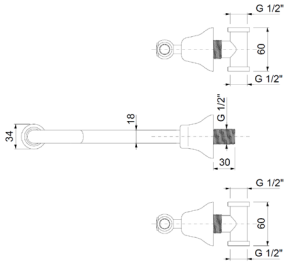

Ricambi



VN00002V
8x20 DX



VN00003V
8x20 SX

REVE010ROC00

Monocomando esterno per vasca con kit doccia Melody



Ricambi



CR00004V
Ø35

CROMO

CODICE	FINITURA
REVE010ROC01	BRONZO LUCIDO
REVE010ROC02	ORO
REVE010ROC04	NICKEL SPAZZOLATO LUCIDO
REVE010ROC05	RAME SPAZZOLATO LUCIDO
REVE010ROC08	NERO OPACO
REVE010ROC88	OTTONE SPAZZOLATO

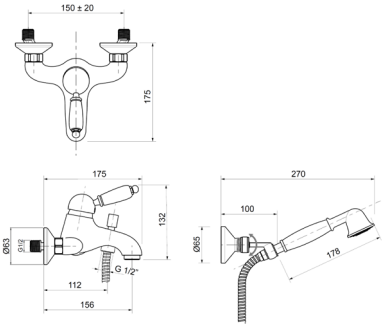

REDE025ROC00

Monocomando esterno doccia attacco flessibile 1/2”



Ricambi



CR00004V
Ø35

CROMO

CODICE	FINITURA
REDE025ROC01	BRONZO LUCIDO
REDE025ROC02	ORO
REDE025ROC04	NICKEL SPAZZOLATO LUCIDO
REDE025ROC05	RAME SPAZZOLATO LUCIDO
REDE025ROC08	NERO OPACO
REDE025ROC88	OTTONE SPAZZOLATO

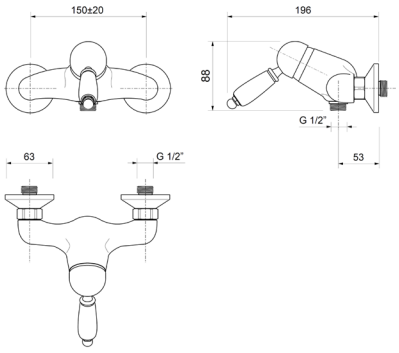

REDE125ROC00

Monocomando esterno doccia con kit doccia Melody



Ricambi



CR00004V
Ø35

CROMO

CODICE	FINITURA
REDE125ROC01	BRONZO LUCIDO
REDE125ROC02	ORO
REDE125ROC04	NICKEL SPAZZOLATO LUCIDO
REDE125ROC05	RAME SPAZZOLATO LUCIDO
REDE125ROC08	NERO OPACO
REDE125ROC88	OTTONE SPAZZOLATO

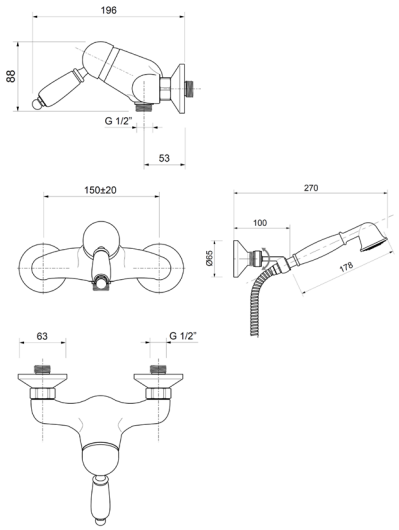

Descrizioni e caratteristiche tecniche non sono impegnative e possono variare senza preavviso

REDE026ROC00

Monocomando esterno doccia con attacco **superiore 3/4”**



CROMO

CODICE	FINITURA
REDE026ROC01	BRONZO LUCIDO
REDE026ROC02	ORO
REDE026ROC04	NICKEL SPAZZOLATO LUCIDO
REDE026ROC05	RAME SPAZZOLATO LUCIDO
REDE026ROC08	NERO OPACO
REDE026ROC88	OTTONE SPAZZOLATO

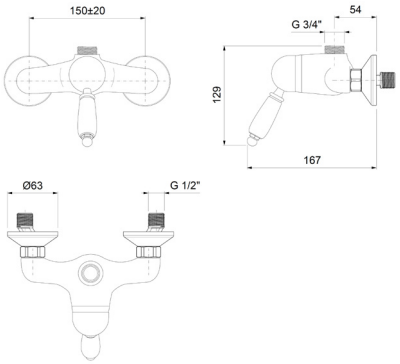

Ricambi



CR00004V
Ø35

REED120ROC00

Parti esterne per monocomando incasso doccia



CROMO

CODICE	FINITURA
REED120ROC01	BRONZO LUCIDO
REED120ROC02	ORO
REED120ROC04	NICKEL SPAZZOLATO LUCIDO
REED120ROC05	RAME SPAZZOLATO LUCIDO
REED120ROC08	NERO OPACO
REED120ROC88	OTTONE SPAZZOLATO

+ OIPIDC35001E

Parte incasso

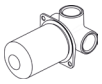

+ OIPIDC35002B

Parte incasso



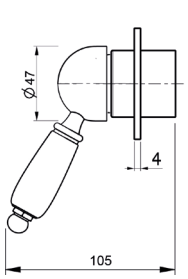

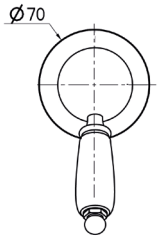

Ricambi



CR00003V
Ø35

REED621ROC00

Parti esterne per monocomando incasso doccia/vasca con deviatore



CROMO

CODICE	FINITURA
REED621ROC01	BRONZO LUCIDO
REED621ROC02	ORO
REED621ROC04	NICKEL SPAZZOLATO LUCIDO
REED621ROC05	RAME SPAZZOLATO LUCIDO
REED621ROC08	NERO OPACO
REED621ROC88	OTTONE SPAZZOLATO

+ OIPIVA35005E

Parte incasso

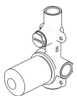

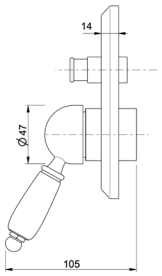

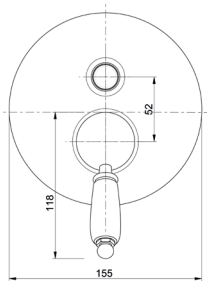

Ricambi



CR00003V
Ø35

REED122ROC00

Parti esterne per monocomando incasso doccia/vasca con deviatore a **2 vie**, piastre tonde, interasse mm.120





CROMO

CODICE	FINITURA
REED122ROC01	BRONZO LUCIDO
REED122ROC02	ORO
REED122ROC04	NICKEL SPAZZOLATO LUCIDO
REED122ROC05	RAME SPAZZOLATO LUCIDO
REED122ROC08	NERO OPACO
REED122ROC88	OTTONE SPAZZOLATO

+ OIPIVA35007B

Parte incasso

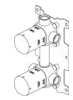

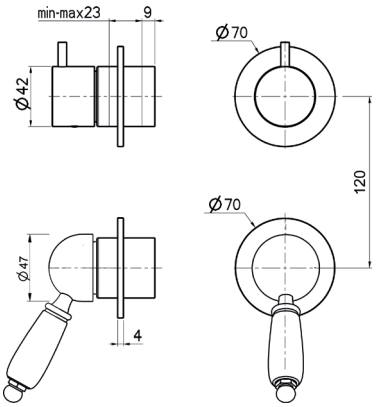

Ricambi


CR00003V
Ø35


CR00029V
Ø35 2V

REED123ROC00

Parti esterne per monocomando incasso doccia/vasca con deviatore a **3 vie**, piastre tonde, interasse mm.120





CROMO

CODICE	FINITURA
REED123ROC01	BRONZO LUCIDO
REED123ROC02	ORO
REED123ROC04	NICKEL SPAZZOLATO LUCIDO
REED123ROC05	RAME SPAZZOLATO LUCIDO
REED123ROC08	NERO OPACO
REED123ROC88	OTTONE SPAZZOLATO

+ OIPIVA35011B

Parte incasso



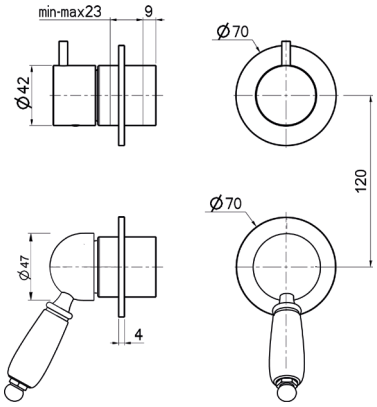

Ricambi


CR00003V
Ø35


CR00022V
Ø35 3V

REED124ROC00

Parti esterne per monocomando incasso doccia/vasca con deviatore a **4 vie**, piastre tonde







CROMO

CODICE	FINITURA
REED124ROC01	BRONZO LUCIDO
REED124ROC02	ORO
REED124ROC04	NICKEL SPAZZOLATO LUCIDO
REED124ROC05	RAME SPAZZOLATO LUCIDO
REED124ROC08	NERO OPACO
REED124ROC88	OTTONE SPAZZOLATO

+ OIPIVA35014B

Parte incasso



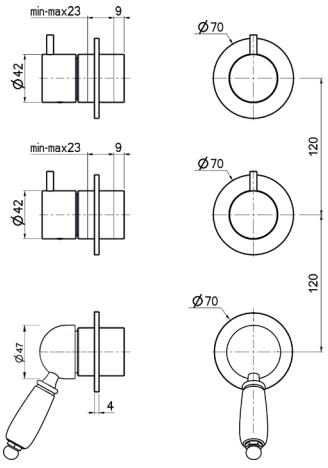

Ricambi


CR00003V
Ø35


CR00029V
Ø35 2V

Descrizioni e caratteristiche tecniche non sono impegnative e possono variare senza preavviso

MIER085ROC00

Parti esterne per rubinetto ad incasso da 1/2”



CROMO

CODICE	FINITURA
MIER085ROC01	BRONZO LUCIDO
MIER085ROC02	ORO
MIER085ROC04	NICKEL SPAZZOLATO LUCIDO
MIER085ROC05	RAME SPAZZOLATO LUCIDO
MIER085ROC08	NERO OPACO
MIER085ROC88	OTTONE SPAZZOLATO

+ OIPIRA20001E

Parte incasso



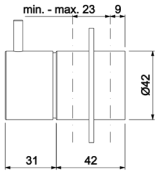

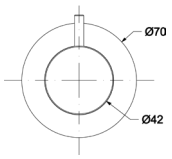

Ricambi



VN00002V
8x20 DX

MIED087ROC00

Parti esterne per deviatore ceramico a **1 entrata e 2 uscite**



CROMO

CODICE	FINITURA
MIED087ROC01	BRONZO LUCIDO
MIED087ROC02	ORO
MIED087ROC04	NICKEL SPAZZOLATO LUCIDO
MIED087ROC05	RAME SPAZZOLATO LUCIDO
MIED087ROC08	NERO OPACO
MIED087ROC88	OTTONE SPAZZOLATO

+ OIPIDD20001E

Parte incasso

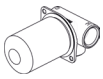

+ OIPIDD35001B

Parte incasso



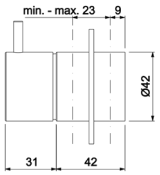

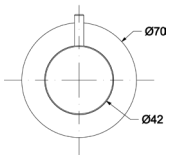

Ricambi



CR00029V
Ø35 2V

MIED088ROC00

Parti esterne per deviatore ceramico a **1 entrata e 3 uscite**



CROMO

CODICE	FINITURA
MIED088ROC01	BRONZO LUCIDO
MIED088ROC02	ORO
MIED088ROC04	NICKEL SPAZZOLATO LUCIDO
MIED088ROC05	RAME SPAZZOLATO LUCIDO
MIED088ROC08	NERO OPACO
MIED088ROC88	OTTONE SPAZZOLATO

+ OIPIDD35003B

Parte incasso



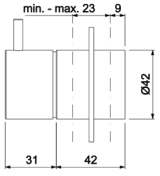

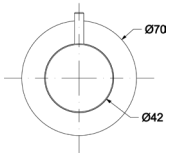

Ricambi



CR00022V
Ø35 3V

LOET020ROC00

Parti esterne per monocomando incasso doccia **termostatico 1 via**



CROMO

CODICE	FINITURA
LOET020ROC01	BRONZO LUCIDO
LOET020ROC02	ORO
LOET020ROC04	NICKEL SPAZZOLATO LUCIDO
LOET020ROC05	RAME SPAZZOLATO LUCIDO
LOET020ROC08	NERO OPACO
LOET020ROC88	OTTONE SPAZZOLATO

+ OIPITD20020B

Parte incasso



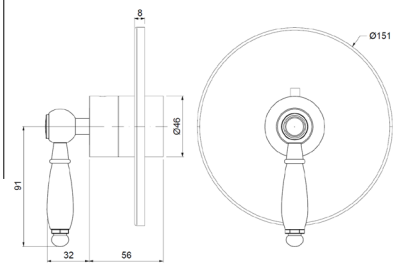

Ricambi



CR00032V

LOET022ROC00

Parti esterne per monocomando incasso doccia/vasca termostatico con deviatore a **2 vie**



CROMO

CODICE	FINITURA
LOET022ROC01	BRONZO LUCIDO
LOET022ROC02	ORO
LOET022ROC04	NICKEL SPAZZOLATO LUCIDO
LOET022ROC05	RAME SPAZZOLATO LUCIDO
LOET022ROC08	NERO OPACO
LOET022ROC88	OTTONE SPAZZOLATO

+ OIPITD20022B

Parte incasso



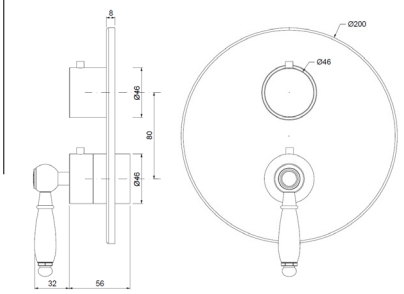

Ricambi



CR00032V



CR00033V
DEVIATORE

LOET023ROC00

Parti esterne per monocomando incasso doccia/vasca termostatico con deviatore a **3 vie**



CROMO

CODICE	FINITURA
LOET023ROC01	BRONZO LUCIDO
LOET023ROC02	ORO
LOET023ROC04	NICKEL SPAZZOLATO LUCIDO
LOET023ROC05	RAME SPAZZOLATO LUCIDO
LOET023ROC08	NERO OPACO
LOET023ROC88	OTTONE SPAZZOLATO

+ OIPITD20023B

Parte incasso



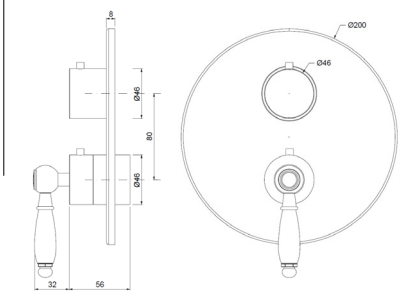

Ricambi



CR00032V



CR00034V
DEV. C/STOP

Descrizioni e caratteristiche tecniche non sono impegnative e possono variare senza preavviso

LOCD028ROC00

Gruppo esterno **vasca** con colonna doccia in ottone telescopica e orientabile, soffione **anticalcare** monogetto tondo London **ottone Ø200**



CROMO

CODICE	FINITURA
LOCD028ROC01	BRONZO LUCIDO
LOCD028ROC02	ORO
LOCD028ROC04	NICKEL SPAZZOLATO LUCIDO
LOCD028ROC05	RAME SPAZZOLATO LUCIDO
LOCD028ROC08	NERO OPACO
LOCD028ROC88	OTTONE SPAZZOLATO

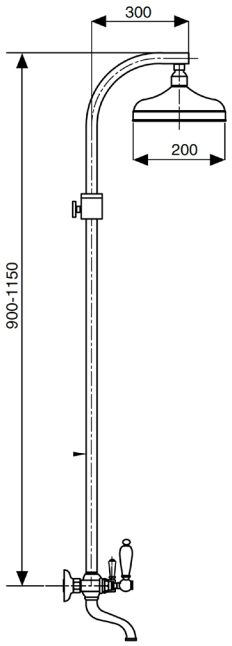

Ricambi



VN00002V 8x20 DX

VN00003V 8x20 SX

RECD029ROC00

Monocomando esterno **doccia** con colonna doccia in ottone telescopica e orientabile, centrale scorrevole in ottone, soffione **anticalcare** tondo in **ottone Ø200 London**, doccia Liberty e flessibile cm.150



CROMO

CODICE	FINITURA
RECD029ROC01	BRONZO LUCIDO
RECD029ROC02	ORO
RECD029ROC04	NICKEL SPAZZOLATO LUCIDO
RECD029ROC05	RAME SPAZZOLATO LUCIDO
RECD029ROC08	NERO OPACO
RECD029ROC88	OTTONE SPAZZOLATO

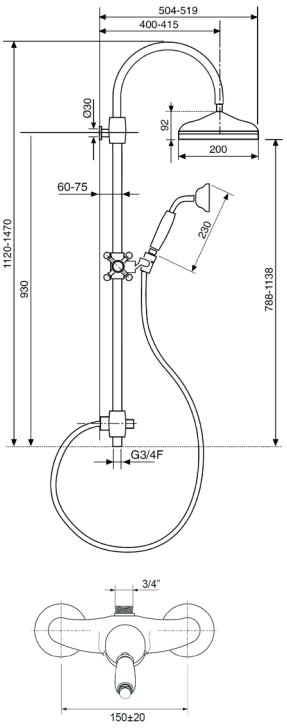

Ricambi



CR00004V Ø35

WECD201ROC00

Colonna doccia in ottone telescopica e orientabile, centrale scorrevole in ottone, soffione **anticalcare** tondo London **ottone Ø200**, doccia Liberty e flessibile cm.150

CROMO



CODICE	FINITURA
WECD201ROC01	BRONZO LUCIDO
WECD201ROC02	ORO
WECD201ROC04	NICKEL SPAZZOLATO LUCIDO
WECD201ROC05	RAME SPAZZOLATO LUCIDO
WECD201ROC08	NERO OPACO
WECD201ROC88	OTTONE SPAZZOLATO

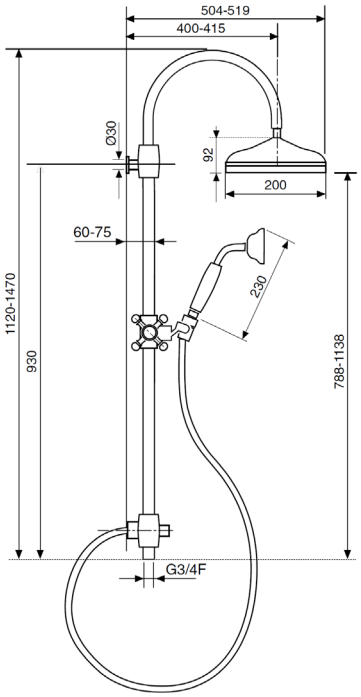

WECD205ROC00

Colonna doccia a pavimento in ottone con miscelatore e deviatore, centrale scorrevole in ottone, soffione **anticalcare** monogetto tondo London **ottone Ø200**, doccia Liberty e flessibile cm.150

CROMO



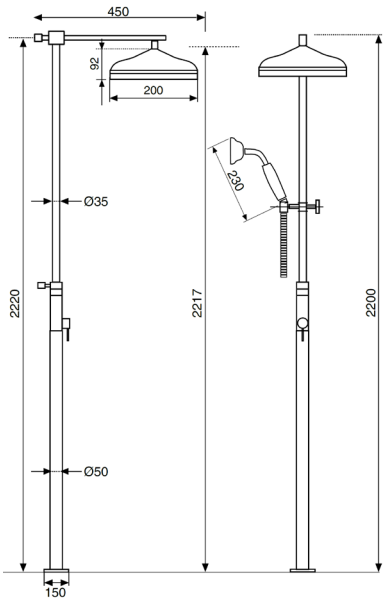

Ricambi



CR00003V
Ø35

Descrizioni e caratteristiche tecniche non sono impegnative e possono variare senza preavviso

REBD001ROC00



Kit doccia composto da:
art. WESB201ROC00 - art. WESD203ROC00
art. REED122ROC00

CROMO

CODICE	FINITURA
REBD001ROC01	BRONZO LUCIDO
REBD001ROC02	ORO
REBD001ROC04	NICKEL SPAZZOLATO LUCIDO
REBD001ROC05	RAME SPAZZOLATO LUCIDO
REBD001ROC08	NERO OPACO
REBD001ROC88	OTTONE SPAZZOLATO

+ OIPIVA35007B

Parte incasso

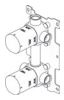



Ricambi



CR00003V
Ø35



CR00029V
Ø35 2V

REBD002ROC00



Kit doccia composto da:
art. WESB201ROC00 - art. WESD203ROC00
art. LOET022ROC00

CROMO

CODICE	FINITURA
REBD002ROC01	BRONZO LUCIDO
REBD002ROC02	ORO
REBD002ROC04	NICKEL SPAZZOLATO LUCIDO
REBD002ROC05	RAME SPAZZOLATO LUCIDO
REBD002ROC08	NERO OPACO
REBD002ROC88	OTTONE SPAZZOLATO

+ OIPITD20022B

Parte incasso





Ricambi



CR00032V



CR00033V
DEVIATORE

WESL610ROC00

Saliscendi **Melody** asta Ø18 H.60 con doccia monogetto in ottone e flessibile cm.150



CROMO

CODICE	FINITURA
WESL610ROC01	BRONZO LUCIDO
WESL610ROC02	ORO
WESL610ROC04	NICKEL SPAZZOLATO LUCIDO
WESL610ROC05	RAME SPAZZOLATO LUCIDO
WESL610ROC08	NERO OPACO
WESL610ROC88	OTTONE SPAZZOLATO

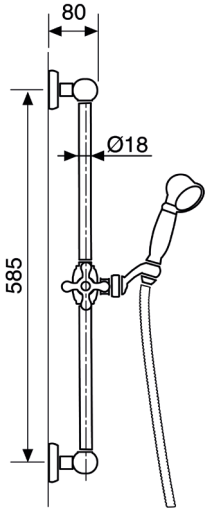

WESB201ROC00

Braccio doccia in **ottone** con soffione **anticalcare** monogetto London in **ottone Ø200**



CROMO

CODICE	FINITURA
WESB201ROC01	BRONZO LUCIDO
WESB201ROC02	ORO
WESB201ROC04	NICKEL SPAZZOLATO LUCIDO
WESB201ROC05	RAME SPAZZOLATO LUCIDO
WESB201ROC08	NERO OPACO
WESB201ROC88	OTTONE SPAZZOLATO

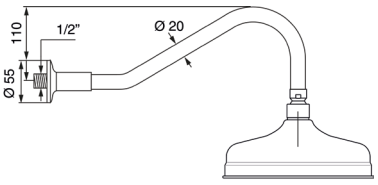

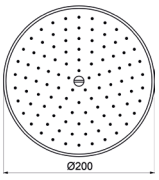

Descrizioni e caratteristiche tecniche non sono impegnative e possono variare senza preavviso

WESB204ROC00

Braccio doccia a soffitto in ottone cm.20 con soffione **anticalcare** monogetto London in **ottone Ø200**



CROMO

CODICE	FINITURA
WESB204ROC01	BRONZO LUCIDO
WESB204ROC02	ORO
WESB204ROC04	NICKEL SPAZZOLATO LUCIDO
WESB204ROC05	RAME SPAZZOLATO LUCIDO
WESB204ROC08	NERO OPACO
WESB204ROC88	OTTONE SPAZZOLATO

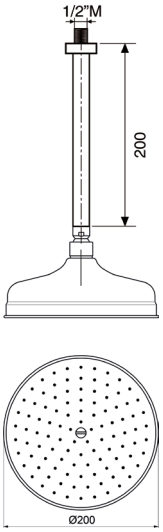

WEBR201ROC00

Braccio doccia in **ottone**



CROMO

CODICE	FINITURA
WEBR201ROC01	BRONZO LUCIDO
WEBR201ROC02	ORO
WEBR201ROC04	NICKEL SPAZZOLATO LUCIDO
WEBR201ROC05	RAME SPAZZOLATO LUCIDO
WEBR201ROC08	NERO OPACO
WEBR201ROC88	OTTONE SPAZZOLATO

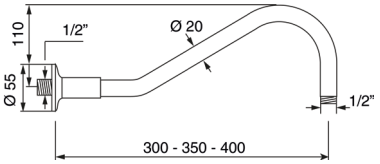

WEBR002ROC00

Braccio doccia tondo in **ottone cm.35** con rosone



CROMO

CODICE	FINITURA
WEBR002ROC01	BRONZO LUCIDO
WEBR002ROC02	ORO
WEBR002ROC04	NICKEL SPAZZOLATO LUCIDO
WEBR002ROC05	RAME SPAZZOLATO LUCIDO
WEBR002ROC08	NERO OPACO
WEBR002ROC88	OTTONE SPAZZOLATO

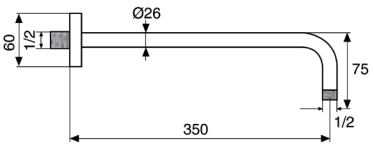

WESE204ROC00

Soffione tondo **anticalcare** monogetto London in **ottone Ø200**



CROMO

CODICE	FINITURA
WESE204ROC01	BRONZO LUCIDO
WESE204ROC02	ORO
WESE204ROC04	NICKEL SPAZZOLATO LUCIDO
WESE204ROC05	RAME SPAZZOLATO LUCIDO
WESE204ROC08	NERO OPACO
WESE204ROC88	OTTONE SPAZZOLATO

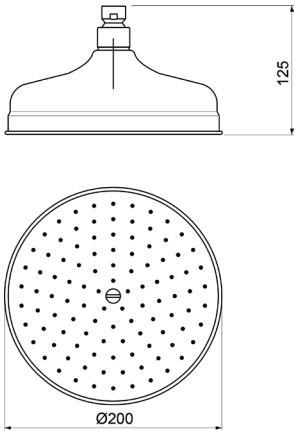

WESD201ROC00

Kit doccia **esterno** con doccia monogetto Melody in **ottone** e flessibile cm.150



CROMO

CODICE	FINITURA
WESD202ROC01	BRONZO LUCIDO
WESD202ROC02	ORO
WESD202ROC04	NICKEL SPAZZOLATO LUCIDO
WESD202ROC05	RAME SPAZZOLATO LUCIDO
WESD202ROC08	NERO OPACO
WESD202ROC88	OTTONE SPAZZOLATO

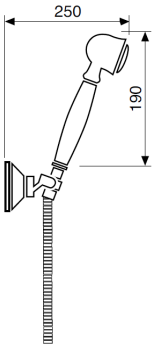

WESD203ROC00

Kit doccia **incasso** con doccia monogetto Melody in **ottone** e flessibile cm.150



CROMO

CODICE	FINITURA
WESD204ROC01	BRONZO LUCIDO
WESD204ROC02	ORO
WESD204ROC04	NICKEL SPAZZOLATO LUCIDO
WESD204ROC05	RAME SPAZZOLATO LUCIDO
WESD204ROC08	NERO OPACO
WESD204ROC88	OTTONE SPAZZOLATO

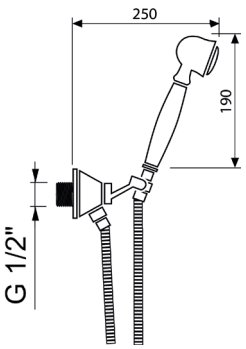

Descrizioni e caratteristiche tecniche non sono impegnative e possono variare senza preavviso

WESD205ROC00

Kit doccia **esterno** con doccia a pulsante in ottone e flessibile cm.150, supporto fisso in ABS



CROMO

CODICE	FINITURA
WESD205ROC01	BRONZO LUCIDO
WESD205ROC02	ORO
WESD205ROC04	NICKEL SPAZZOLATO LUCIDO
WESD205ROC05	RAME SPAZZOLATO LUCIDO
WESD205ROC08	NERO OPACO
WESD205ROC88	OTTONE SPAZZOLATO

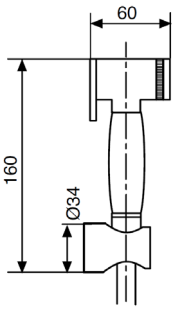

WEPA510ROC00

Presa acqua **incasso** in ottone 1/2”M×1/2”M



CROMO

CODICE	FINITURA
WEPA510ROC01	BRONZO LUCIDO
WEPA510ROC02	ORO
WEPA510ROC04	NICKEL SPAZZOLATO LUCIDO
WEPA510ROC05	RAME SPAZZOLATO LUCIDO
WEPA510ROC08	NERO OPACO
WEPA510ROC88	OTTONE SPAZZOLATO

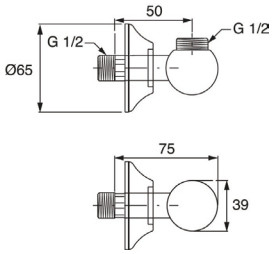

LOBO456ROC00

Bocca a parete, attacco 1/2”M - **cm.20**



CROMO

CODICE	FINITURA
LOBO456ROC01	BRONZO LUCIDO
LOBO456ROC02	ORO
LOBO456ROC04	NICKEL SPAZZOLATO LUCIDO
LOBO456ROC05	RAME SPAZZOLATO LUCIDO
LOBO456ROC08	NERO OPACO
LOBO456ROC88	OTTONE SPAZZOLATO

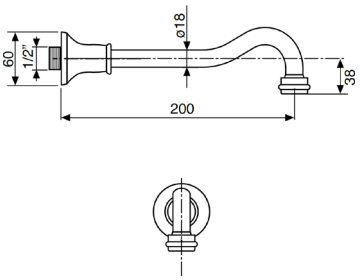

RELC030ROC00

Monocomando lavello a parete, canna piatta



CROMO

CODICE	FINITURA
RELC030ROC01	BRONZO LUCIDO
RELC030ROC02	ORO
RELC030ROC04	NICKEL SPAZZOLATO LUCIDO
RELC030ROC05	RAME SPAZZOLATO LUCIDO
RELC030ROC08	NERO OPACO
RELC030ROC88	OTTONE SPAZZOLATO

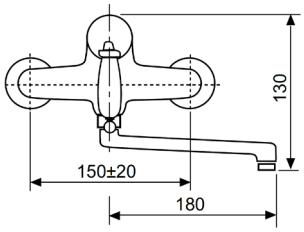

Ricambi


CR00004V
Ø35


AR00001V

RELC035ROC00

Monocomando lavello monoforo



CROMO

CODICE	FINITURA
RELC035ROC01	BRONZO LUCIDO
RELC035ROC02	ORO
RELC035ROC04	NICKEL SPAZZOLATO LUCIDO
RELC035ROC05	RAME SPAZZOLATO LUCIDO
RELC035ROC08	NERO OPACO
RELC035ROC88	OTTONE SPAZZOLATO

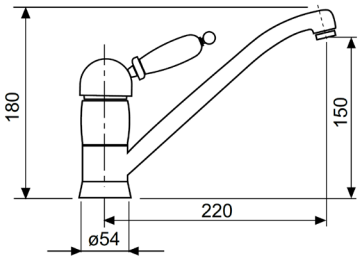

Ricambi


CR00003V
Ø35


AR00001V


FL00001V


KT00001V

RELC040ROC00

Monocomando lavello monoforo con doccia estraibile



CROMO

CODICE	FINITURA
RELC040ROC01	BRONZO LUCIDO
RELC040ROC02	ORO
RELC040ROC04	NICKEL SPAZZOLATO LUCIDO
RELC040ROC05	RAME SPAZZOLATO LUCIDO
RELC040ROC08	NERO OPACO
RELC040ROC88	OTTONE SPAZZOLATO

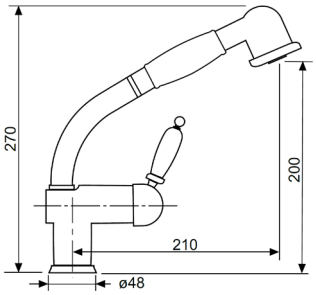

Ricambi


CR00003V
Ø35

Descrizioni e caratteristiche tecniche non sono impegnative e possono variare senza preavviso

RELC042ROC00

Monocomando lavello monoforo con doccia estraibile



CROMO

CODICE	FINITURA
RELC042ROC01	BRONZO LUCIDO
RELC042ROC02	ORO
RELC042ROC04	NICKEL SPAZZOLATO LUCIDO
RELC042ROC05	RAME SPAZZOLATO LUCIDO
RELC042ROC08	NERO OPACO
RELC042ROC88	OTTONE SPAZZOLATO

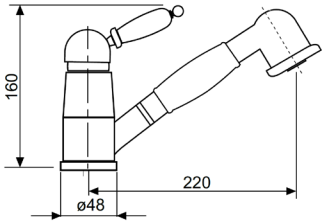

Ricambi



CR00003V
Ø35

RELC050ROC00

Monocomando lavello monoforo con canna alta similfusa



CROMO

CODICE	FINITURA
RELC050ROC01	BRONZO LUCIDO
RELC050ROC02	ORO
RELC050ROC04	NICKEL SPAZZOLATO LUCIDO
RELC050ROC05	RAME SPAZZOLATO LUCIDO
RELC050ROC08	NERO OPACO
RELC050ROC88	OTTONE SPAZZOLATO

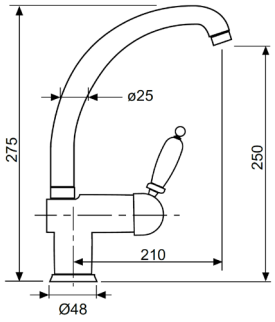

Ricambi



CR00003V
Ø35



AR00001V



FL00001V



KT00001V

LOLC088ROC00

Monocomando lavello monoforo con canna alta



CROMO

CODICE	FINITURA
LOLC088ROC01	BRONZO LUCIDO
LOLC088ROC02	ORO
LOLC088ROC04	NICKEL SPAZZOLATO LUCIDO
LOLC088ROC05	RAME SPAZZOLATO LUCIDO
LOLC088ROC08	NERO OPACO
LOLC088ROC88	OTTONE SPAZZOLATO

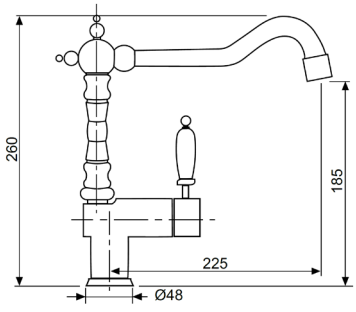

Ricambi



CR00003V
Ø35



AR00023V



FL00001V



KT00001V

ARCANA

Design by Oioli Lab RD





ARLS000ROC00

Monocomando lavabo con scarico automatico 1”1/4



CROMO

CODICE	FINITURA
ARLS000ROC01	BRONZO LUCIDO
ARLS000ROC02	ORO
ARLS000ROC05	RAME SPAZZOLATO LUCIDO

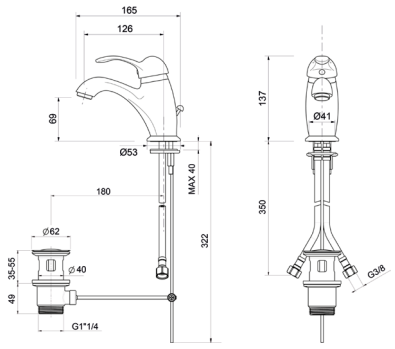

Ricambi

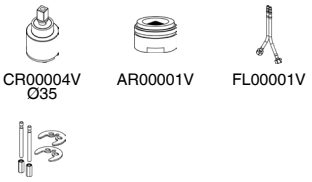

CR00004V Ø35 AR00001V FL00001V

KT00004V

ARLS010ROC00

Monocomando lavabo con scarico automatico 1”1/4, **LEVA CLINICA**



CROMO

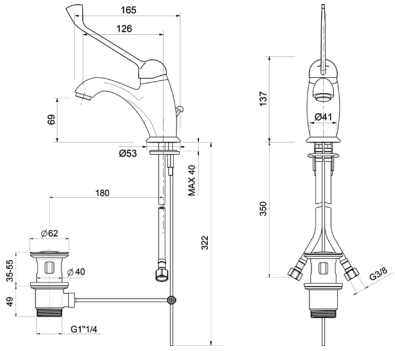

Ricambi

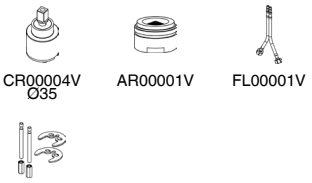

CR00004V Ø35 AR00001V FL00001V

KT00004V

ARLT001ROC00

Monocomando lavabo testa cieca



CROMO

CODICE	FINITURA
ARLT001ROC01	BRONZO LUCIDO
ARLT001ROC02	ORO
ARLT001ROC05	RAME SPAZZOLATO LUCIDO

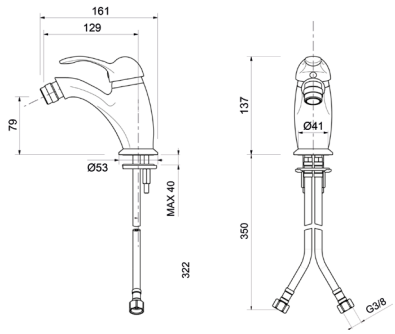

Ricambi

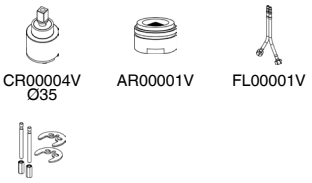

CR00004V Ø35 AR00001V FL00001V

KT00004V

ARBS005ROC00

Monocomando bidet con scarico automatico 1”1/4



CROMO

CODICE	FINITURA
ARBS005ROC01	BRONZO LUCIDO
ARBS005ROC02	ORO
ARBS005ROC05	RAME SPAZZOLATO LUCIDO

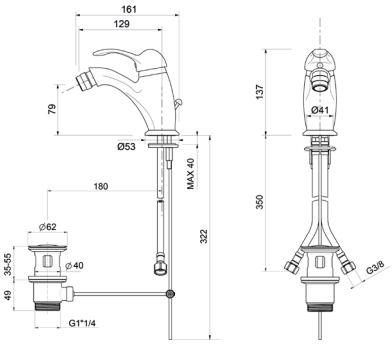

Ricambi

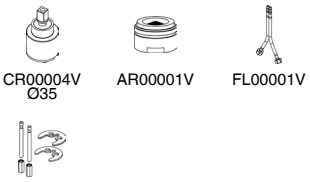

ARVE010ROC00

Monocomando esterno per vasca con kit doccia



CROMO

CODICE	FINITURA
ARVE010ROC01	BRONZO LUCIDO
ARVE010ROC02	ORO
ARVE010ROC05	RAME SPAZZOLATO LUCIDO

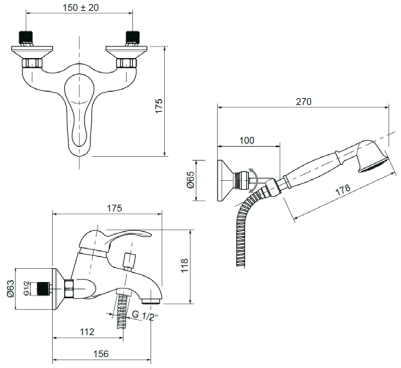

Ricambi



ARVE110ROC00

Monocomando esterno per vasca



CROMO

CODICE	FINITURA
ARVE110ROC01	BRONZO LUCIDO
ARVE110ROC02	ORO
ARVE110ROC05	RAME SPAZZOLATO LUCIDO

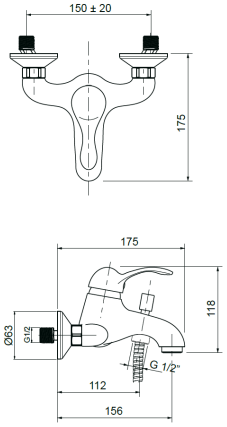

Ricambi



Descrizioni e caratteristiche tecniche non sono impegnative e possono variare senza preavviso

ARVE210ROC00

Monocomando esterno per vasca con kit doccia anticalcare monogetto Limpida in ABS e supporto in ABS snodato

CROMO



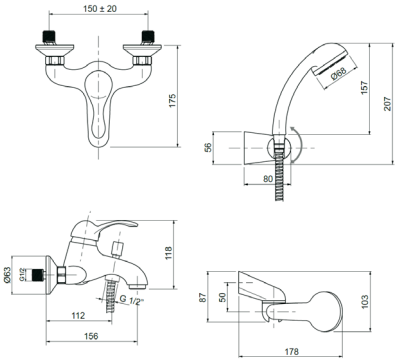

Ricambi



CR00004V Ø35 | AR00060V 28×1 | AQ00029V

ARDE025ROC00

Monocomando esterno doccia attacco flessibile 1/2”

CROMO

CODICE	FINITURA
ARDE025ROC01	BRONZO LUCIDO
ARDE025ROC02	ORO
ARDE025ROC05	RAME SPAZZOLATO LUCIDO



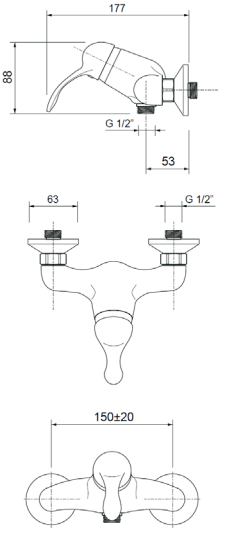

Ricambi



CR00004V Ø35

ARDE225ROC00

Monocomando esterno doccia con kit doccia

CROMO

CODICE	FINITURA
ARDE225ROC01	BRONZO LUCIDO
ARDE225ROC02	ORO
ARDE225ROC05	RAME SPAZZOLATO LUCIDO



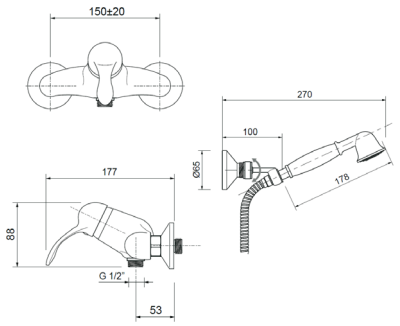

Ricambi



CR00004V Ø35

ARDE026ROC00

Monocomando esterno doccia con attacco **superiore 3/4”**



CROMO

CODICE	FINITURA
ARDE026ROC01	BRONZO LUCIDO
ARDE026ROC02	ORO
ARDE026ROC05	RAME SPAZZOLATO LUCIDO

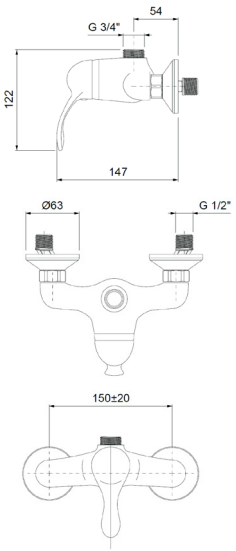

Ricambi



CR00004V
Ø35

ARED120ROC00

Parti esterne per monocomando incasso doccia



CROMO

CODICE	FINITURA
ARED120ROC01	BRONZO LUCIDO
ARED120ROC02	ORO
ARED120ROC05	RAME SPAZZOLATO LUCIDO

+ OIPIDC35001E

Parte incasso



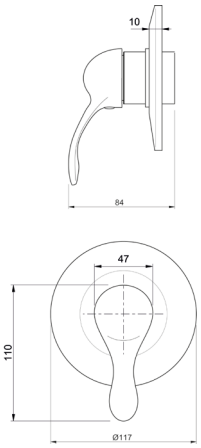

Ricambi



CR00003V
Ø35

ARED621ROC00

Parti esterne per monocomando incasso doccia/vasca con deviatore



CROMO

CODICE	FINITURA
ARED621ROC01	BRONZO LUCIDO
ARED621ROC02	ORO
ARED621ROC05	RAME SPAZZOLATO LUCIDO

+ OIPIVA35005E

Parte incasso

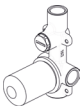

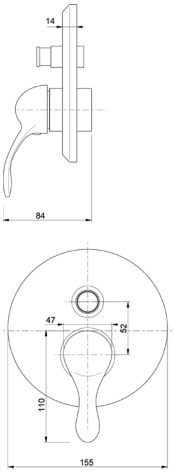

Ricambi



CR00003V
Ø35

Descrizioni e caratteristiche tecniche non sono impegnative e possono variare senza preavviso

ARED122ROC00

Parti esterne per monocomando incasso doccia/vasca con deviatore a **2 vie**, piastre tonde, interasse mm.120





CROMO

CODICE	FINITURA
ARED122ROC01	BRONZO LUCIDO
ARED122ROC02	ORO
ARED122ROC05	RAME SPAZZOLATO LUCIDO

+ OIPIVA35007B

Parte incasso

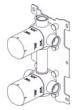

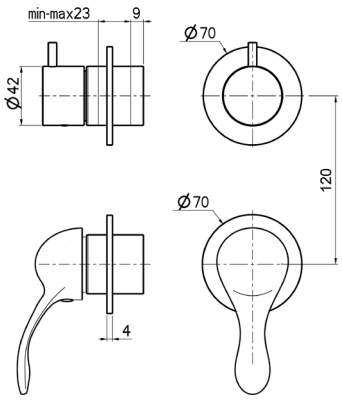

Ricambi


CR00003V Ø35


CR00029V Ø35 2V

ARED123ROC00

Parti esterne per monocomando incasso doccia/vasca con deviatore a **3 vie**, piastre tonde, interasse mm.120





CROMO

CODICE	FINITURA
ARED123ROC01	BRONZO LUCIDO
ARED123ROC02	ORO
ARED123ROC05	RAME SPAZZOLATO LUCIDO

+ OIPIVA35011B

Parte incasso



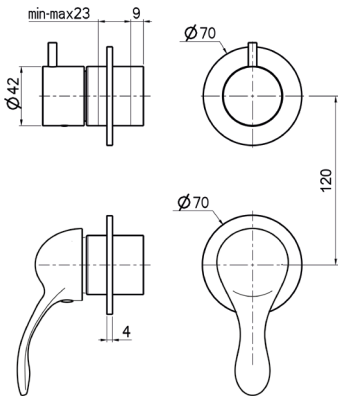

Ricambi


CR00003V Ø35


CR00022V Ø35 3V

ARED124ROC00

Parti esterne per monocomando incasso doccia/vasca con deviatore a **4 vie**, piastre tonde







CROMO

CODICE	FINITURA
ARED124ROC01	BRONZO LUCIDO
ARED124ROC02	ORO
ARED124ROC05	RAME SPAZZOLATO LUCIDO

+ OIPIVA35014B

Parte incasso



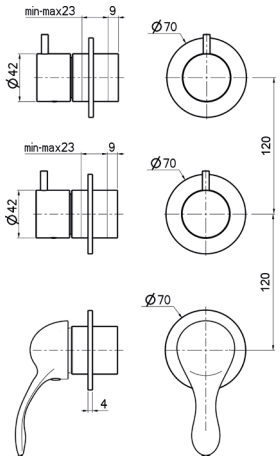

Ricambi


CR00003V Ø35


CR00029V Ø35 2V

TMET020ROC00

Parti esterne per monocomando incasso doccia **termostatico 1 via**



CROMO

CODICE	FINITURA
TMET020ROC01	BRONZO LUCIDO
TMET020ROC02	ORO
TMET020ROC05	RAME SPAZZOLATO LUCIDO

+ OIPITD20020B

Parte incasso



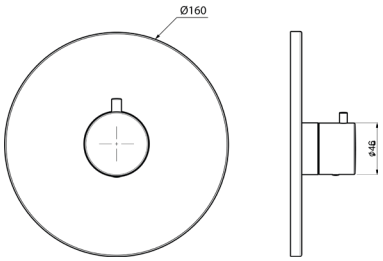

Ricambi



CR00032V

TMET022ROC00

Parti esterne per monocomando incasso doccia/vasca **termostatico** con deviatore a **2 vie**



CROMO

CODICE	FINITURA
TMET022ROC01	BRONZO LUCIDO
TMET022ROC02	ORO
TMET022ROC05	RAME SPAZZOLATO LUCIDO

+ OIPITD20022B

Parte incasso



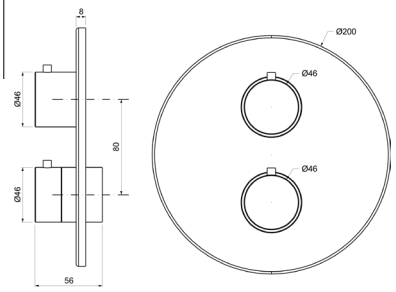

Ricambi



CR00032V



CR00033V
DEVIATORE

TMET023ROC00

Parti esterne per monocomando incasso doccia/vasca **termostatico** con deviatore a **3 vie**



CROMO

CODICE	FINITURA
TMET023ROC01	BRONZO LUCIDO
TMET023ROC02	ORO
TMET023ROC05	RAME SPAZZOLATO LUCIDO

+ OIPITD20023B

Parte incasso



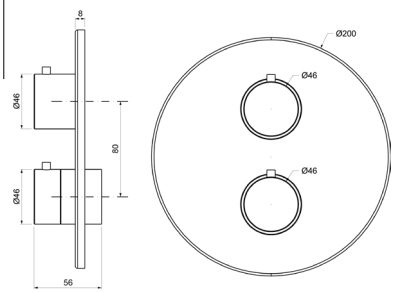

Ricambi



CR00032V



CR00034V
DEV. C/STOP

Descrizioni e caratteristiche tecniche non sono impegnative e possono variare senza preavviso

MIER085ROC00

Parti esterne per rubinetto ad incasso da 1/2”

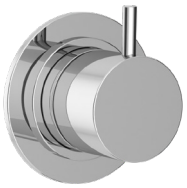

CROMO

CODICE	FINITURA
MIER085ROC01	BRONZO LUCIDO
MIER085ROC02	ORO
MIER085ROC05	RAME SPAZZOLATO LUCIDO

+ OIPIRA20001E

Parte incasso



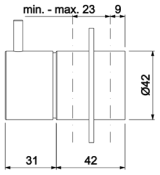

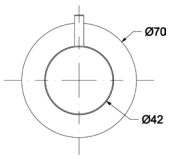

Ricambi



VN00002V
8x20 DX

MIED087ROC00

Parti esterne per deviatore ceramico a **1 entrata e 2 uscite**

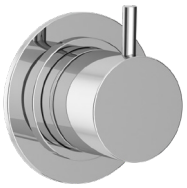

CROMO

CODICE	FINITURA
MIED087ROC01	BRONZO LUCIDO
MIED087ROC02	ORO
MIED087ROC05	RAME SPAZZOLATO LUCIDO

+ OIPIDD20001E

Parte incasso



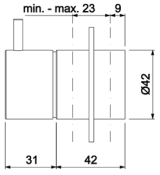

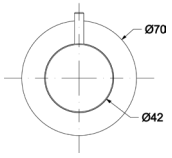

Ricambi



CR00029V
Ø35 2V

MIED088ROC00

Parti esterne per deviatore ceramico a **1 entrata e 3 uscite**

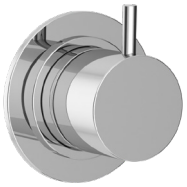

CROMO

CODICE	FINITURA
MIED087ROC01	BRONZO LUCIDO
MIED087ROC02	ORO
MIED087ROC05	RAME SPAZZOLATO LUCIDO

+ OIPIDD35003B

Parte incasso



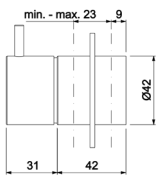

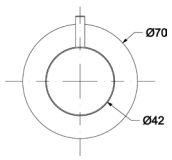

Ricambi



CR00022V
Ø35 3V

WESL610ROC00

Saliscendi **Melody** Ø18 H.60 tutto ottone con doccia e flessibile cm.150



CROMO

CODICE	FINITURA
WESL610ROC01	BRONZO LUCIDO
WESL610ROC02	ORO
WESL610ROC05	RAME SPAZZOLATO LUCIDO

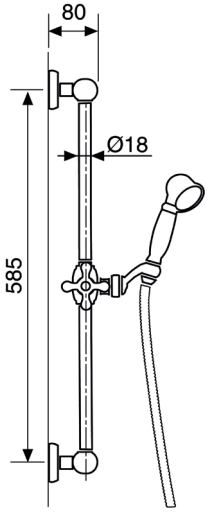

WECD204ROC00

Colonna doccia in ottone telescopica e orientabile, centrale scorrevole in ottone, soffione tondo Mito **ottone Ø200**, doccia Melody e flessibile cm.150



CROMO

CODICE	FINITURA
WECD204ROC01	BRONZO LUCIDO
WECD204ROC02	ORO
WECD204ROC05	RAME SPAZZOLATO LUCIDO

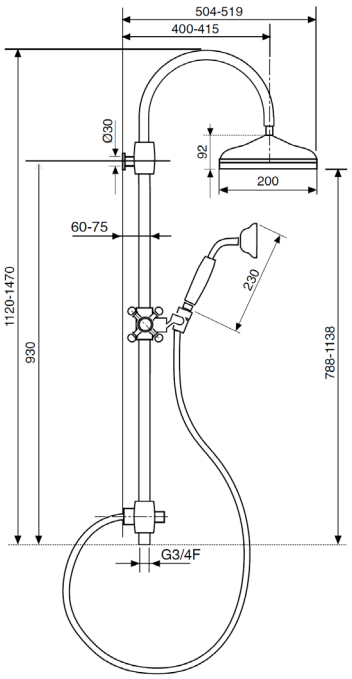

Descrizioni e caratteristiche tecniche non sono impegnative e possono variare senza preavviso

WESB202ROC00

Braccio doccia con soffione monogetto tondo **Mito Ø200**



CROMO

CODICE	FINITURA
WESB202ROC01	BRONZO LUCIDO
WESB202ROC02	ORO
WESB202ROC05	RAME SPAZZOLATO LUCIDO

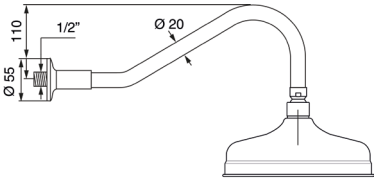

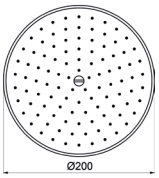

WESB205ROC00

Braccio doccia a **soffitto cm.20** con soffione monogetto tondo **Mito Ø200**



CROMO

CODICE	FINITURA
WESB205ROC01	BRONZO LUCIDO
WESB205ROC02	ORO
WESB205ROC05	RAME SPAZZOLATO LUCIDO

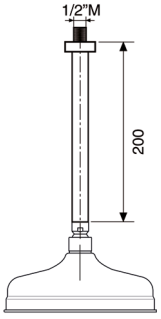

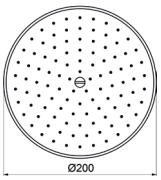

WEPA510ROC00

Presa acqua **incasso** in ottone 1/2"M×1/2"M



CROMO

CODICE	FINITURA
WEPA510ROC01	BRONZO LUCIDO
WEPA510ROC02	ORO
WEPA510ROC05	RAME SPAZZOLATO LUCIDO

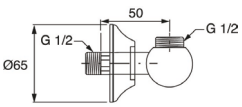

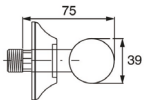

WESD201ROC00

Kit doccia **esterno** con doccia monogetto Melody in **ottone** e flessibile cm.150



CROMO

CODICE	FINITURA
WESD201ROC01	BRONZO LUCIDO
WESD201ROC02	ORO
WESD201ROC05	RAME SPAZZOLATO LUCIDO

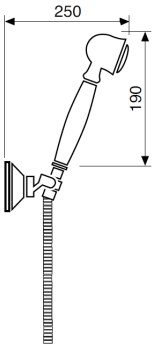

WESD203ROC00

Kit doccia **incasso** con doccia monogetto Melody in **ottone** e flessibile cm.150



CROMO

CODICE	FINITURA
WESD203ROC01	BRONZO LUCIDO
WESD203ROC02	ORO
WESD203ROC05	RAME SPAZZOLATO LUCIDO

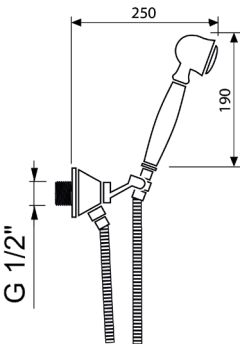

WESD303ROC00

Kit doccia **esterno** con doccia monogetto Limpida in **ABS** e flessibile cm.150



CROMO

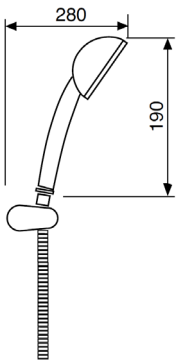

Descrizioni e caratteristiche tecniche non sono impegnative e possono variare senza preavviso

ARLC030ROC00

Monocomando lavello a parete con canna piatta



CROMO

CODICE	FINITURA
ARLC030ROC01	BRONZO LUCIDO

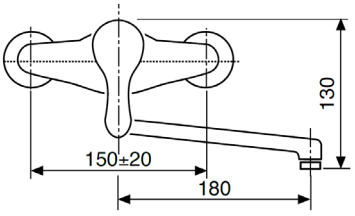

Ricambi


CR00004V Ø35


AR00001V 24×1

ARLC035ROC00

Monocomando lavello monoforo



CROMO

CODICE	FINITURA
ARLC035ROC01	BRONZO LUCIDO

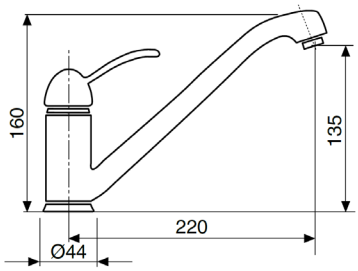

Ricambi


CR00003V Ø35


AR00001V 24×1


FL00001V

ARLC040ROC00

Monocomando lavello monoforo con doccetta estraibile



CROMO

CODICE	FINITURA
ARLC040ROC01	BRONZO LUCIDO

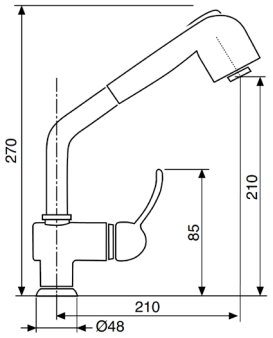

Ricambi


CR00003V Ø35


FL00001V

ARLC050ROC00

Monocomando lavelo monoforo con canna alta similfusa



CROMO

CODICE	FINITURA
ARLC050ROC01	BRONZO LUCIDO
ARLC050ROC02	ORO

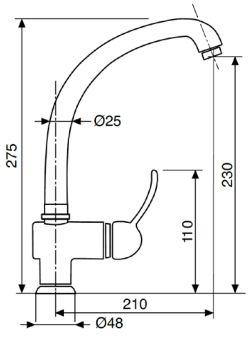

Ricambi


CR00003V Ø35


AR00001V 24×1M


FL00001V

LIBERTY

Design by Oioli Lab RD



LBLS070ROC00

Monoforo lavabo con scarico automatico 1”1/4



CROMO

CODICE	FINITURA
LBLS070ROC01	BRONZO LUCIDO
LBLS070ROC02	ORO
LBLS070ROC05	RAME SPAZZOLATO LUCIDO

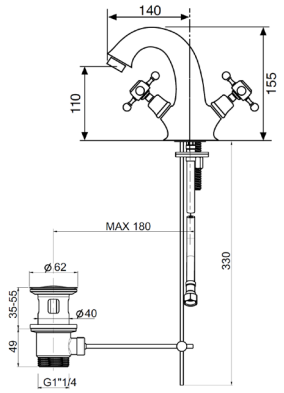

Ricambi

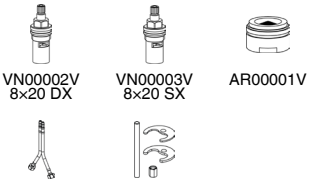

LBBS075ROC00

Monoforo bidet con scarico automatico 1”1/4



CROMO

CODICE	FINITURA
LBBS075ROC01	BRONZO LUCIDO
LBBS075ROC02	ORO
LBBS075ROC05	RAME SPAZZOLATO LUCIDO

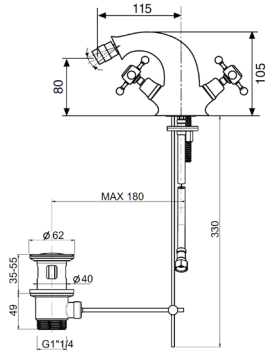

Ricambi

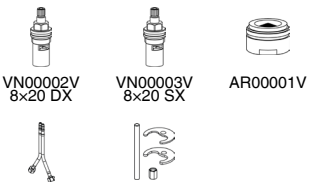

LBLS072ROC00

Monoforo lavabo con scarico automatico 1”1/4
BOCCA ALTA



CROMO

CODICE	FINITURA
LBLS072ROC01	BRONZO LUCIDO
LBLS072ROC02	ORO
LBLS072ROC05	RAME SPAZZOLATO LUCIDO

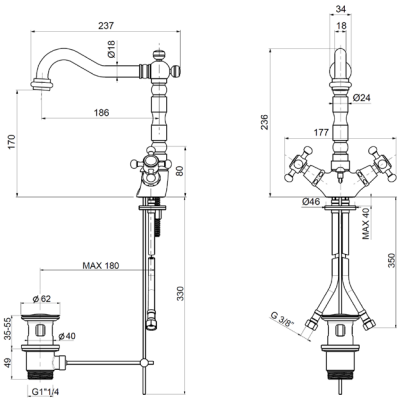

Ricambi

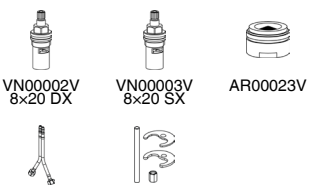

Descrizioni e caratteristiche tecniche non sono impegnative e possono variare senza preavviso

LBBS076ROC00

Monoforo bidet con scarico automatico 1”1/4
BOCCA ALTA



CROMO

CODICE	FINITURA
LBBS076ROC01	BRONZO LUCIDO
LBBS076ROC02	ORO
LBBS076ROC05	RAME SPAZZOLATO LUCIDO

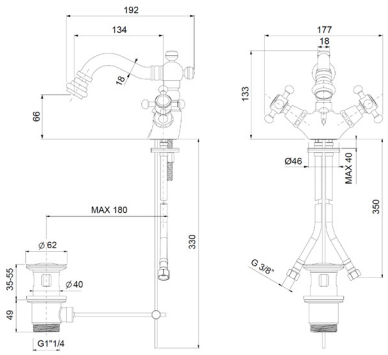

Ricambi

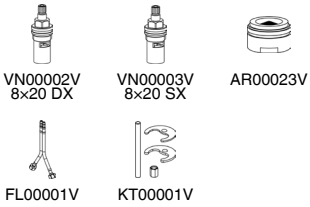

LBEL064ROC00

Parti esterne per batteria lavabo a parete 3 fori

CROMO

CODICE	FINITURA
LBEL064ROC01	BRONZO LUCIDO
LBEL064ROC02	ORO
LBEL064ROC05	RAME SPAZZOLATO LUCIDO



Ricambi



+ OIPILA20001E

Parte incasso

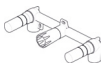

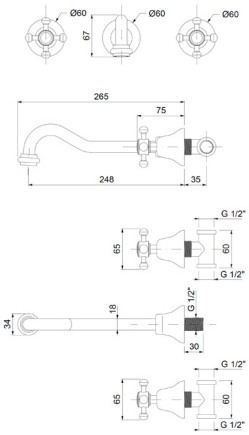

LBLT083ROC00

Gruppo lavabo a ponte

CROMO

CODICE	FINITURA
LBLT083ROC01	BRONZO LUCIDO
LBLT083ROC02	ORO
LBLT083ROC05	RAME SPAZZOLATO LUCIDO



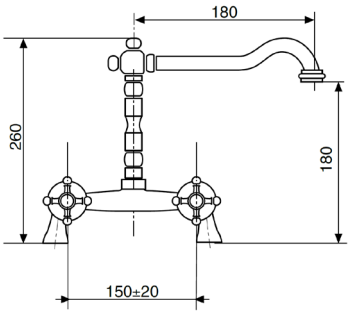

Ricambi



LBLT055ROC00

Batteria lavabo a 3 fori testa cieca



CROMO

CODICE	FINITURA
LBLT055ROC01	BRONZO LUCIDO
LBLT055ROC02	ORO
LBLT055ROC05	RAME SPAZZOLATO LUCIDO

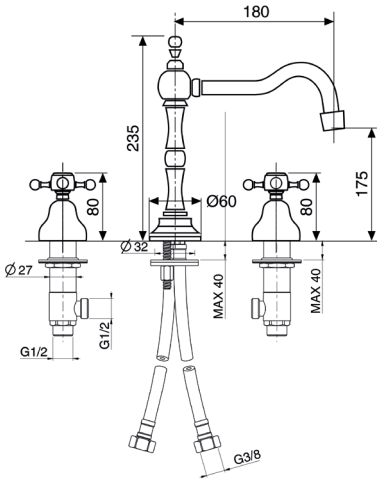

Ricambi

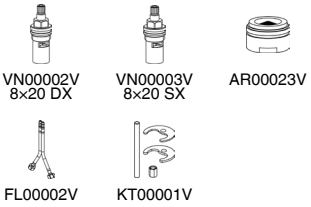

LBBT062ROC00

Batteria bidet a 3 fori testa cieca



CROMO

CODICE	FINITURA
LBBT062ROC01	BRONZO LUCIDO
LBBT062ROC02	ORO
LBBT062ROC05	RAME SPAZZOLATO LUCIDO

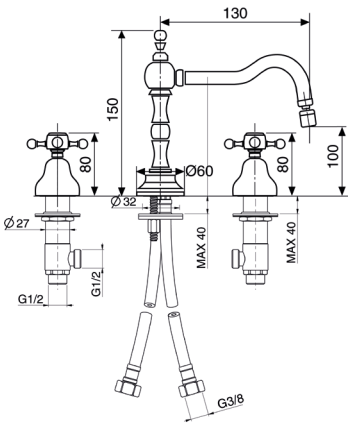

Ricambi

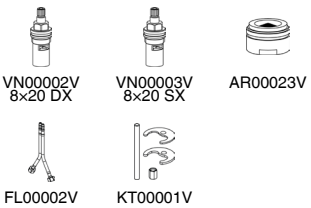

LBBS060ROC00

Batteria bidet a 3 fori con scarico automatico 1”1/4



CROMO

CODICE	FINITURA
LBBS060ROC01	BRONZO LUCIDO
LBBS060ROC02	ORO
LBBS060ROC05	RAME SPAZZOLATO LUCIDO

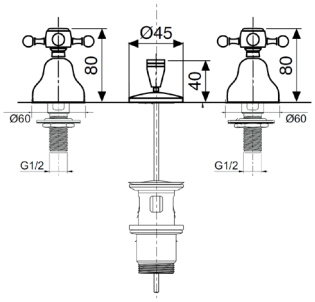

Ricambi



Descrizioni e caratteristiche tecniche non sono impegnative e possono variare senza preavviso

LBBT078ROC00

Rubinetto bidet 1/2”



CROMO

CODICE	FINITURA
LBBT078ROC01	BRONZO LUCIDO
LBBT078ROC02	ORO
LBBT078ROC05	RAME SPAZZOLATO LUCIDO

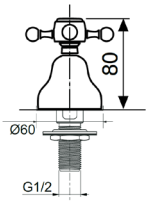

Ricambi



VN00002V 8x20 DX
VN00003V 8x20 SX
KT00010V

LBVE050ROC00

Gruppo esterno per vasca con kit doccia



CROMO

CODICE	FINITURA
LBVE050ROC01	BRONZO LUCIDO
LBVE050ROC02	ORO
LBVE050ROC05	RAME SPAZZOLATO LUCIDO

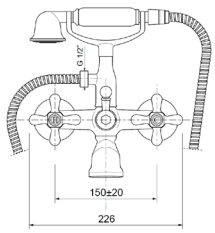

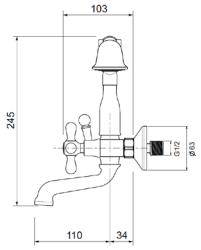

Ricambi



VN00002V 8x20 DX
VN00003V 8x20 SX

LBDE082ROC00

Gruppo esterno doccia attacco flessibile 1/2”



CROMO

CODICE	FINITURA
LBDE082ROC01	BRONZO LUCIDO
LBDE082ROC02	ORO
LBDE082ROC05	RAME SPAZZOLATO LUCIDO

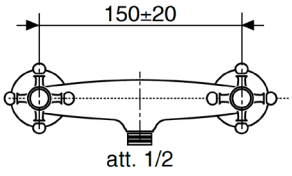

Ricambi



VN00002V 8x20 DX
VN00003V 8x20 SX

LBDE182ROC00

Gruppo esterno doccia con kit doccia



CROMO

CODICE	FINITURA
LBDE182ROC01	BRONZO LUCIDO
LBDE182ROC02	ORO
LBDE182ROC05	RAME SPAZZOLATO LUCIDO

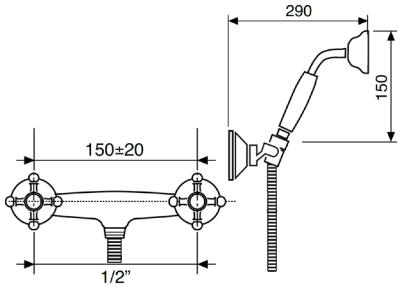

Ricambi



VN00002V 8x20 DX



VN00003V 8x20 SX

LBDE084ROC00

Gruppo esterno doccia con attacco **superiore 3/4”**



CROMO

CODICE	FINITURA
LBDE084ROC01	BRONZO LUCIDO
LBDE084ROC02	ORO
LBDE084ROC05	RAME SPAZZOLATO LUCIDO

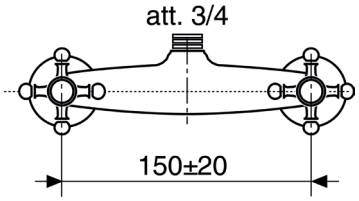

Ricambi



VN00002V 8x20 DX



VN00003V 8x20 SX

Descrizioni e caratteristiche tecniche non sono impegnative e possono variare senza preavviso

TMDT009ROC00

Miscelatore **termostatico** esterno doccia, attacco flessibile 1/2”M



CROMO

CODICE	FINITURA
TMDT009ROC01	BRONZO LUCIDO
TMDT009ROC02	ORO
TMDT009ROC05	RAME SPAZZOLATO LUCIDO

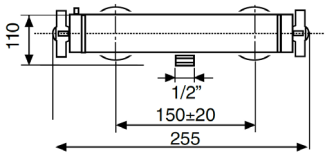

Ricambi


CR00032V


VN00002V DX

WESL615ROC00

Saliscendi **Liberty** asta Ø18 H.90 con doccia monogetto in ottone e flessibile cm.150



CROMO

CODICE	FINITURA
WESL615ROC01	BRONZO LUCIDO
WESL615ROC02	ORO
WESL615ROC05	RAME SPAZZOLATO LUCIDO

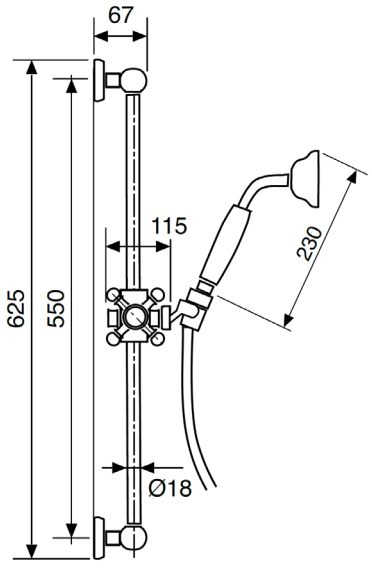

LBCD029ROC00

Gruppo esterno **doccia** con colonna doccia in ottone telescopica e orientabile, centrale scorrevole in ottone, soffione tondo Mito in **ottone Ø200**, doccia Liberty e flessibile cm.150



CROMO

CODICE	FINITURA
LBCD029ROC01	BRONZO LUCIDO
LBCD029ROC02	ORO
LBCD029ROC05	RAME SPAZZOLATO LUCIDO

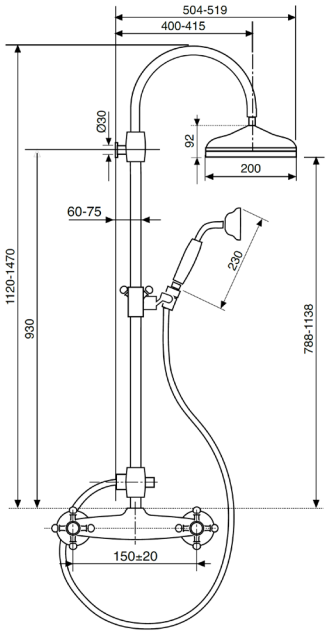

Ricambi



VN00002V 8x20 DX
VN00003V 8x20 SX

WECD203ROC00

Colonna doccia in ottone telescopica e orientabile, centrale scorrevole in ottone, soffione tondo Mito in **ottone Ø200**, doccia Liberty e flessibile cm.150



CROMO

CODICE	FINITURA
WECD203ROC01	BRONZO LUCIDO
WECD203ROC02	ORO
WECD203ROC05	RAME SPAZZOLATO LUCIDO

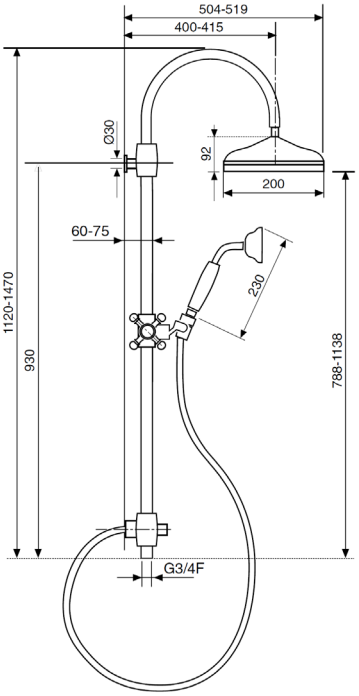

Descrizioni e caratteristiche tecniche non sono impegnative e possono variare senza preavviso

LBRI085ROC00

Rubinetto ad incasso da 1/2”



CROMO

CODICE	FINITURA
LBRI085ROC01	BRONZO LUCIDO
LBRI085ROC02	ORO
LBRI085ROC05	RAME SPAZZOLATO LUCIDO

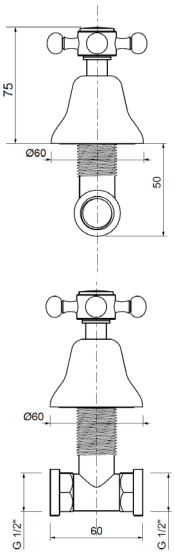

Ricambi



VN00002V 8x20 DX

VN00003V 8x20 SX

WESB202ROC00

Braccio doccia in **ottone** Ø20 cm.30 con soffione Mito in **ottone Ø200**



CROMO

CODICE	FINITURA
WESB202ROC01	BRONZO LUCIDO
WESB202ROC02	ORO
WESB202ROC05	RAME SPAZZOLATO LUCIDO

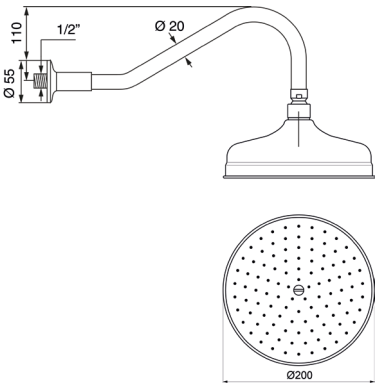

WESB205ROC00

Braccio doccia a soffitto in ottone cm.20 con soffione **anticalcare** monogetto Mito in **ottone Ø200**



CROMO

CODICE	FINITURA
WESB205ROC01	BRONZO LUCIDO
WESB205ROC02	ORO
WESB205ROC05	RAME SPAZZOLATO LUCIDO

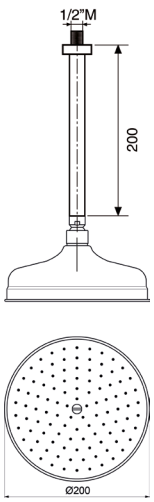

WESD202ROC00

Kit doccia **esterno** con doccia monogetto Liberty in **ottone** e flessibile cm.150



CROMO

CODICE	FINITURA
WESD202ROC01	BRONZO LUCIDO
WESD202ROC02	ORO
WESD202ROC05	RAME SPAZZOLATO LUCIDO

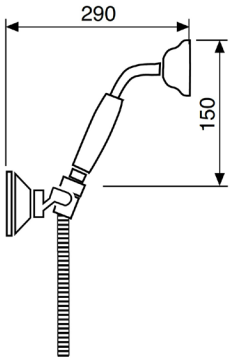

WESD204ROC00

Kit doccia **incasso** con doccia monogetto Liberty in **ottone** e flessibile cm.150



CROMO

CODICE	FINITURA
WESD204ROC01	BRONZO LUCIDO
WESD204ROC02	ORO
WESD204ROC05	RAME SPAZZOLATO LUCIDO

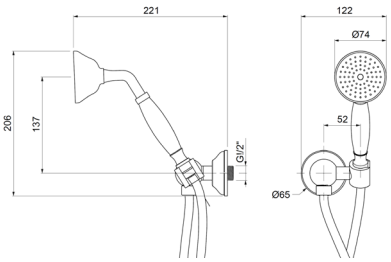

WEPA510ROC00

Presa acqua **incasso** in ottone 1/2”M×1/2”M



CROMO

CODICE	FINITURA
WEPA510ROC01	BRONZO LUCIDO
WEPA510ROC02	ORO
WEPA510ROC05	RAME SPAZZOLATO LUCIDO

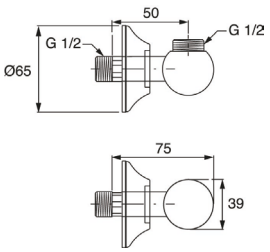

WEPA653ROC00

Presa acqua **incasso** in **ottone** 1/2”M × 3/4”M per colonna doccia



CROMO

CODICE	FINITURA
WEPA653ROC01	BRONZO LUCIDO
WEPA653ROC02	ORO
WEPA653ROC05	RAME SPAZZOLATO LUCIDO

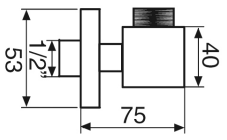

Descrizioni e caratteristiche tecniche non sono impegnative e possono variare senza preavviso

LBLC080ROC00

Gruppo lavello a parete con canna a S



CROMO

CODICE	FINITURA
LBLC080ROC01	BRONZO LUCIDO
LBLC080ROC02	ORO
LBLC080ROC05	RAME SPAZZOLATO LUCIDO

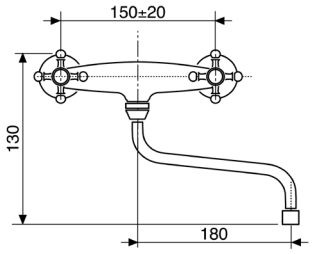

Ricambi



VN00005V 8x24 DX | VN00003V 8x20 SX | AR00023V

LBLC081ROC00

Gruppo lavello a parete con canna alta



CROMO

CODICE	FINITURA
LBLC081ROC01	BRONZO LUCIDO
LBLC081ROC02	ORO
LBLC081ROC05	RAME SPAZZOLATO LUCIDO

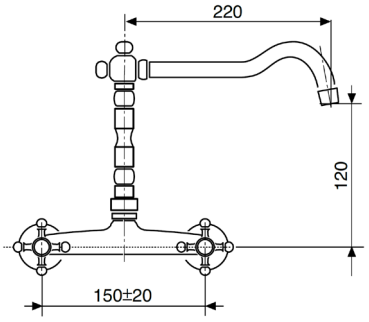

Ricambi



VN00002V 8x20 DX | VN00003V 8x20 SX | AR00023V

LBLC088ROC00

Monoforo lavello con canna girevole



CROMO

CODICE	FINITURA
LBLC088ROC01	BRONZO LUCIDO
LBLC088ROC02	ORO
LBLC088ROC05	RAME SPAZZOLATO LUCIDO

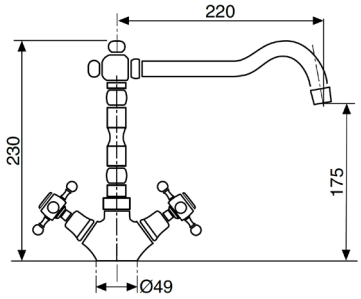

Ricambi



VN00002V 8x20 DX | VN00003V 8x20 SX | AR00023V



FL00001V | KT00001V

MELODY

Design by Oioli Lab RD


H

MLLS970ROC00

Monoforo lavabo con scarico automatico 1”1/4





VN00004V

CODICE	FINITURA
	CROMO
MLLS970ROC01	BRONZO LUCIDO
MLLS970ROC02	ORO
MLLS970ROC05	RAME SPAZZOLATO LUCIDO
MLLS970ROC08	NERO OPACO
MLLS970ROC20	BIANCO OPACO

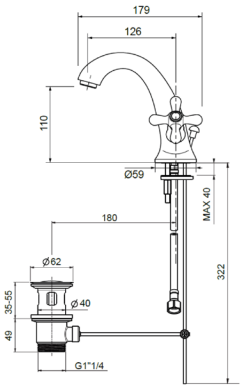

MLLS070ROC00

	CROMO
MLLS070ROC01	BRONZO LUCIDO
MLLS070ROC02	ORO
MLLS070ROC05	RAME SPAZZOLATO LUCIDO
MLLS070ROC08	NERO OPACO
MLLS070ROC20	BIANCO OPACO

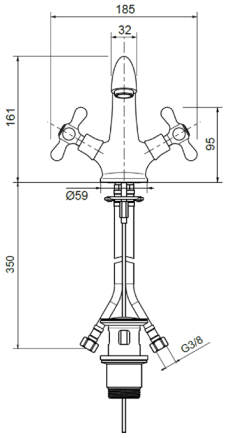

Ricambi



VN00002V DX



VN00003V SX



AR00001V 24×1

MLBS975ROC00

Monoforo bidet con scarico automatico 1”1/4





VN00004V

CODICE	FINITURA
	CROMO
MLBS975ROC01	BRONZO LUCIDO
MLBS975ROC02	ORO
MLBS975ROC05	RAME SPAZZOLATO LUCIDO
MLBS975ROC08	NERO OPACO
MLBS975ROC20	BIANCO OPACO

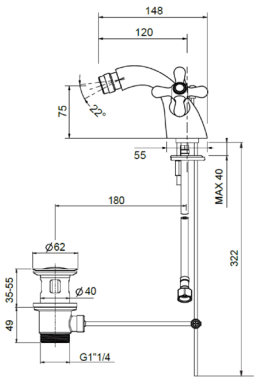

MLBS075ROC00

	CROMO
MLBS075ROC01	BRONZO LUCIDO
MLBS075ROC02	ORO
MLBS075ROC05	RAME SPAZZOLATO LUCIDO
MLBS075ROC08	NERO OPACO
MLBS075ROC20	BIANCO OPACO

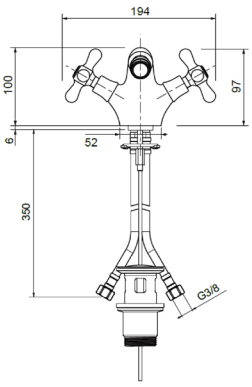

Ricambi



VN00002V DX



VN00003V SX



AR00001V 24×1

Descrizioni e caratteristiche tecniche non sono impegnative e possono variare senza preavviso

MLLS972ROC00

Monoforo lavabo con scarico automatico 1”1/4 con **CANNA ALTA GIREVOLE**





VN00004V

CODICE	FINITURA
	CROMO
MLLS972ROC01	BRONZO LUCIDO
MLLS972ROC02	ORO
MLLS972ROC05	RAME SPAZZOLATO LUCIDO
MLLS972ROC08	NERO OPACO
MLLS972ROC20	BIANCO OPACO

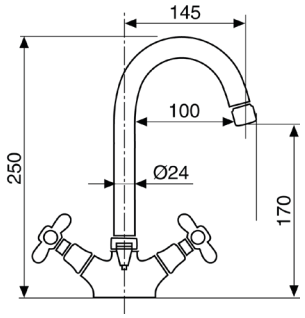

MLLS072ROC00

	CROMO
MLLS072ROC01	BRONZO LUCIDO
MLLS072ROC02	ORO
MLLS072ROC05	RAME SPAZZOLATO LUCIDO
MLLS072ROC08	NERO OPACO
MLLS072ROC20	BIANCO OPACO

Ricambi



VN00002V DX



VN00003V SX



AR00023V

MLBS976ROC00

Monoforo bidet con scarico automatico 1”1/4 con **CANNA GIREVOLE**





VN00004V

CODICE	FINITURA
	CROMO
MLBS976ROC01	BRONZO LUCIDO
MLBS976ROC02	ORO
MLBS976ROC05	RAME SPAZZOLATO LUCIDO
MLBS976ROC08	NERO OPACO
MLBS976ROC20	BIANCO OPACO

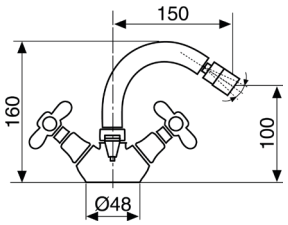

MLBS076ROC00

	CROMO
MLBS076ROC01	BRONZO LUCIDO
MLBS076ROC02	ORO
MLBS076ROC05	RAME SPAZZOLATO LUCIDO
MLBS076ROC08	NERO OPACO
MLBS076ROC20	BIANCO OPACO

Ricambi



VN00002V DX



VN00003V SX



AR00023V

MLLS955ROC00

Batteria lavabo a 3 fori con scarico automatico 1”1/4 **BOCCA ALTA**



VN00004V

CODICE	FINITURA
	CROMO
MLLS955ROC01	BRONZO LUCIDO
MLLS955ROC02	ORO
MLLS955ROC05	RAME SPAZZOLATO LUCIDO
MLLS955ROC08	NERO OPACO
MLLS955ROC20	BIANCO OPACO

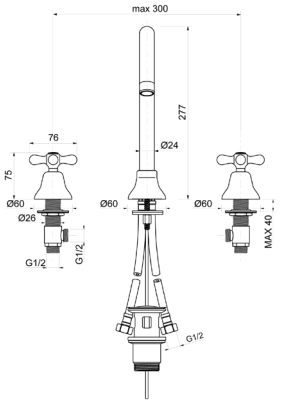

MLLS055ROC00

CODICE	FINITURA
	CROMO
MLLS055ROC01	BRONZO LUCIDO
MLLS055ROC02	ORO
MLLS055ROC05	RAME SPAZZOLATO LUCIDO
MLLS055ROC08	NERO OPACO
MLLS055ROC20	BIANCO OPACO

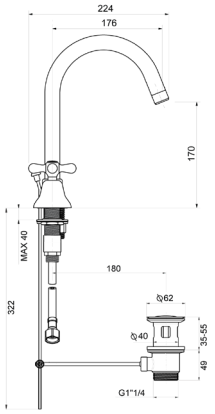

Ricambi



VN00002V DX | VN00003V SX | AR00023V

MLLS956ROC00

Batteria lavabo a 3 fori con scarico automatico 1”1/4 **BOCCA BASSA**



VN00004V

CODICE	FINITURA
	CROMO
MLLS956ROC01	BRONZO LUCIDO
MLLS956ROC02	ORO
MLLS956ROC05	RAME SPAZZOLATO LUCIDO
MLLS956ROC08	NERO OPACO
MLLS956ROC20	BIANCO OPACO

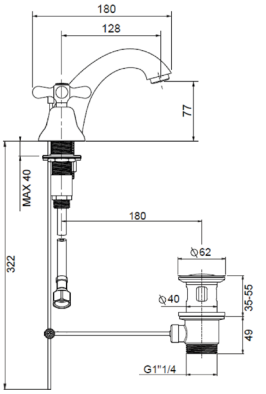

MLLS056ROC00

CODICE	FINITURA
	CROMO
MLLS056ROC01	BRONZO LUCIDO
MLLS056ROC02	ORO
MLLS056ROC05	RAME SPAZZOLATO LUCIDO
MLLS056ROC08	NERO OPACO
MLLS056ROC20	BIANCO OPACO

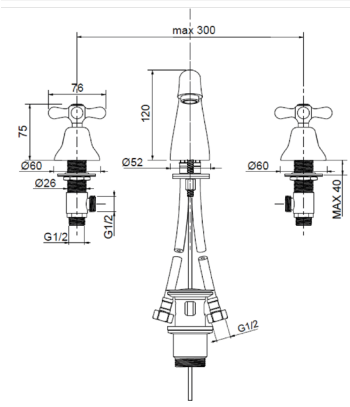

Ricambi



VN00002V DX | VN00003V SX | AR00001V 24x1

Descrizioni e caratteristiche tecniche non sono impegnative e possono variare senza preavviso

MLBS960ROC00

Batteria bidet a 3 fori con scarico automatico 1”1/4



CODICE	FINITURA
	CROMO
MLBS960ROC01	BRONZO LUCIDO
MLBS960ROC02	ORO
MLBS960ROC05	RAME SPAZZOLATO LUCIDO
MLBS960ROC08	NERO OPACO
MLBS960ROC20	BIANCO OPACO

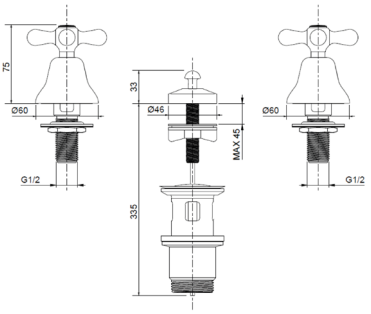



VN00004V

MLBS060ROC00

	CROMO
MLBS060ROC01	BRONZO LUCIDO
MLBS060ROC02	ORO
MLBS060ROC05	RAME SPAZZOLATO LUCIDO
MLBS060ROC08	NERO OPACO
MLBS060ROC20	BIANCO OPACO

Ricambi



VN00002V DX



VN00003V SX

MLBS962ROC00

Batteria bidet a 3 fori con scarico automatico 1”1/4 **BOCCA BASSA**



CODICE	FINITURA
	CROMO
MLBS962ROC01	BRONZO LUCIDO
MLBS962ROC02	ORO
MLBS962ROC05	RAME SPAZZOLATO LUCIDO
MLBS962ROC08	NERO OPACO
MLBS962ROC20	BIANCO OPACO

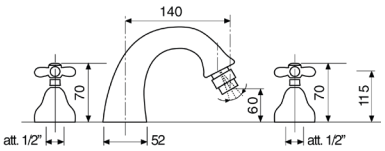



VN00004V

MLBS062ROC00

	CROMO
MLBS062ROC01	BRONZO LUCIDO
MLBS062ROC02	ORO
MLBS062ROC05	RAME SPAZZOLATO LUCIDO
MLBS062ROC08	NERO OPACO
MLBS062ROC20	BIANCO OPACO

Ricambi



VN00002V DX



VN00003V SX



AR00001V 24x1

MLVE950ROC00

Gruppo vasca esterno con doccia Melody





VN00004V

CODICE	FINITURA
	CROMO
MLVE950ROC01	BRONZO LUCIDO
MLVE950ROC02	ORO
MLVE950ROC05	RAME SPAZZOLATO LUCIDO
MLVE950ROC08	NERO OPACO
MLVE950ROC20	BIANCO OPACO

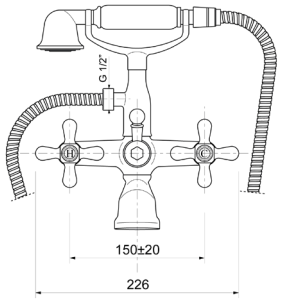

MLVE050ROC00

CODICE	FINITURA
	CROMO
MLVE050ROC01	BRONZO LUCIDO
MLVE050ROC02	ORO
MLVE050ROC05	RAME SPAZZOLATO LUCIDO
MLVE050ROC08	NERO OPACO
MLVE050ROC20	BIANCO OPACO

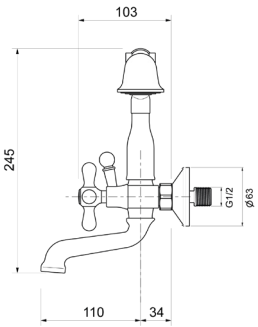

Ricambi



VN00002V DX



VN00003V SX

MLVE958ROC00

Gruppo vasca esterno con doccia Melody e piantane a pavimento H.800mm





VN00004V

CODICE	FINITURA
	CROMO
MLVE958ROC01	BRONZO LUCIDO
MLVE958ROC02	ORO
MLVE958ROC05	RAME SPAZZOLATO LUCIDO
MLVE958ROC08	NERO OPACO
MLVE958ROC20	BIANCO OPACO

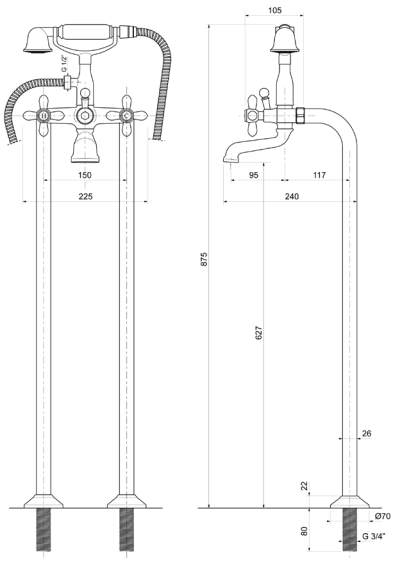

MLVE058ROC00

CODICE	FINITURA
	CROMO
MLVE058ROC01	BRONZO LUCIDO
MLVE058ROC02	ORO
MLVE058ROC05	RAME SPAZZOLATO LUCIDO
MLVE058ROC08	NERO OPACO
MLVE058ROC20	BIANCO OPACO

Ricambi



VN00002V DX



VN00003V SX

Descrizioni e caratteristiche tecniche non sono impegnative e possono variare senza preavviso

ACVR208ROC00

Coppia piantana a pavimento per vasca Ø25 H.800mm, attacco 3/4”×3/4”MM

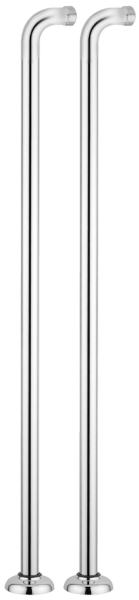

CROMO

CODICE	FINITURA
ACVR208ROC01	BRONZO LUCIDO
ACVR208ROC02	ORO
ACVR208ROC05	RAME SPAZZOLATO LUCIDO
ACVR208ROC08	NERO OPACO
ACVR208ROC20	BIANCO OPACO

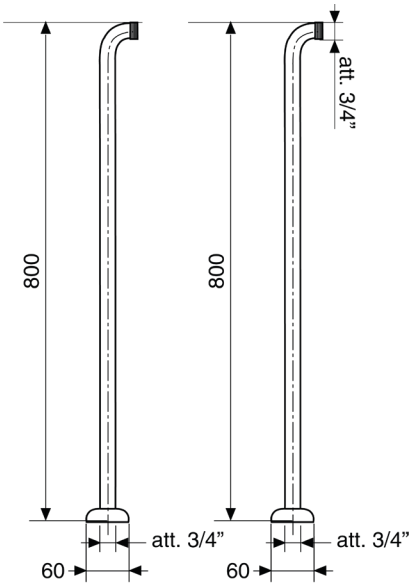

ACVR209ROC00

Coppia colonnina supporto vasca fissa H.64mm



CROMO

CODICE	FINITURA
ACVR209ROC01	BRONZO LUCIDO

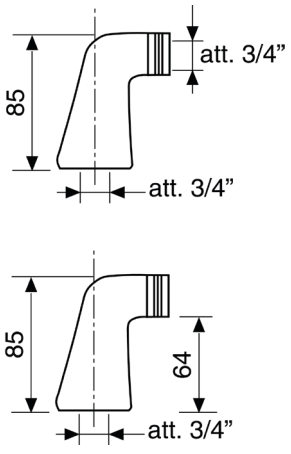

MLBV954ROC00

Batteria bordo vasca a 5 fori



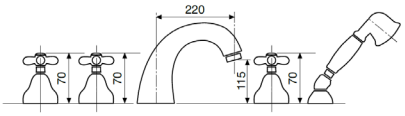

CODICE	FINITURA
	CROMO
MLBV954ROC01	BRONZO LUCIDO
MLBV954ROC02	ORO
MLBV954ROC05	RAME SPAZZOLATO LUCIDO
MLBV954ROC08	NERO OPACO
MLBV954ROC20	BIANCO OPACO



VN00004V

MLBV054ROC00

	CROMO
MLBV054ROC01	BRONZO LUCIDO
MLBV054ROC02	ORO
MLBV054ROC05	RAME SPAZZOLATO LUCIDO
MLBV054ROC08	NERO OPACO
MLBV054ROC20	BIANCO OPACO

Ricambi



VN00002V DX



VN00003V SX



AR00001V 24×1

TMDT008ROC00

Miscelatore **esterno** doccia **termostatico** attacco flessibile 1/2”M



CROMO

CODICE	FINITURA
TMDT008ROC01	BRONZO LUCIDO
TMDT008ROC02	ORO
TMDT008ROC05	RAME SPAZZOLATO LUCIDO
TMDT008ROC08	NERO OPACO
TMDT008ROC20	BIANCO OPACO

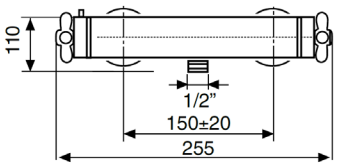

Ricambi



CR00032V



VN00002V DX

Descrizioni e caratteristiche tecniche non sono impegnative e possono variare senza preavviso

MLDE982ROC00

Gruppo esterno doccia attacco flessibile 1/2”



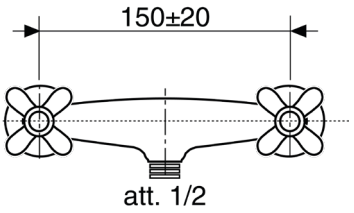

CODICE	FINITURA
	CROMO
MLDE982ROC01	BRONZO LUCIDO
MLDE982ROC02	ORO
MLDE982ROC05	RAME SPAZZOLATO LUCIDO
MLDE982ROC08	NERO OPACO
MLDE982ROC20	BIANCO OPACO



VN00004V

MLDE082ROC00

	CROMO
MLDE082ROC01	BRONZO LUCIDO
MLDE082ROC02	ORO
MLDE082ROC05	RAME SPAZZOLATO LUCIDO
MLDE082ROC08	NERO OPACO
MLDE082ROC20	BIANCO OPACO

Ricambi



VN00002V
DX



VN00003V
SX

MLDE984ROC00

Gruppo esterno doccia con attacco **superiore 3/4”**



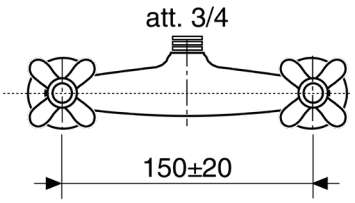

CODICE	FINITURA
	CROMO
MLDE984ROC01	BRONZO LUCIDO
MLDE984ROC02	ORO
MLDE984ROC05	RAME SPAZZOLATO LUCIDO
MLDE984ROC08	NERO OPACO
MLDE984ROC20	BIANCO OPACO



VN00004V

MLDE084ROC00

	CROMO
MLDE084ROC01	BRONZO LUCIDO
MLDE084ROC02	ORO
MLDE084ROC05	RAME SPAZZOLATO LUCIDO
MLDE084ROC08	NERO OPACO
MLDE084ROC20	BIANCO OPACO

Ricambi



VN00002V
DX



VN00003V
SX

MLRI985ROC00

Rubinetto ad incasso da 1/2”





VN00004V

CODICE	FINITURA
	CROMO
MLRI985ROC01	BRONZO LUCIDO
MLRI985ROC02	ORO
MLRI985ROC05	RAME SPAZZOLATO LUCIDO
MLRI985ROC08	NERO OPACO
MLRI985ROC20	BIANCO OPACO

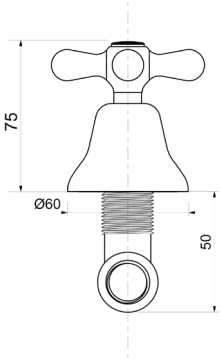

MLRI085ROC00

CODICE	FINITURA
	CROMO
MLRI085ROC01	BRONZO LUCIDO
MLRI085ROC02	ORO
MLRI085ROC05	RAME SPAZZOLATO LUCIDO
MLRI085ROC08	NERO OPACO
MLRI085ROC20	BIANCO OPACO

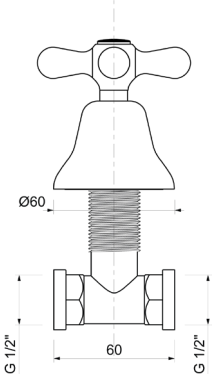

Ricambi



VN00002V
DX

MLBT978ROC00

Rubinetto bidet da 1/2”





VN00004V

CODICE	FINITURA
	CROMO
MLBT978ROC01	BRONZO LUCIDO
MLBT978ROC02	ORO
MLBT978ROC05	RAME SPAZZOLATO LUCIDO
MLBT978ROC08	NERO OPACO
MLBT978ROC20	BIANCO OPACO

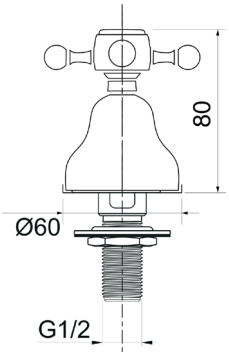

MLBT078ROC00

	CROMO
MLBT078ROC01	BRONZO LUCIDO
MLBT078ROC02	ORO
MLBT078ROC05	RAME SPAZZOLATO LUCIDO
MLBT078ROC08	NERO OPACO
MLBT078ROC20	BIANCO OPACO

Ricambi



VN00002V
DX

Descrizioni e caratteristiche tecniche non sono impegnative e possono variare senza preavviso

WESL610ROC00

Saliscendi **Melody** Ø18 H.60 tutto ottone con doccia e flessibile cm.150



CROMO

CODICE	FINITURA
WESL610ROC01	BRONZO LUCIDO
WESL610ROC02	ORO
WESL610ROC05	RAME SPAZZOLATO LUCIDO
WESL610ROC08	NERO OPACO
WESL610ROC20	BIANCO OPACO

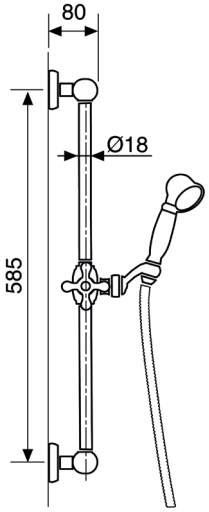

WECD202ROC00

Colonna doccia in ottone telescopica e orientabile, centrale scorrevole in ottone, soffione tondo London **ottone Ø200**, doccia Melody e flessibile cm.150



CROMO

CODICE	FINITURA
WECD202ROC01	BRONZO LUCIDO
WECD202ROC02	ORO
WECD202ROC05	RAME SPAZZOLATO LUCIDO
WECD202ROC08	NERO OPACO
WECD202ROC20	BIANCO OPACO

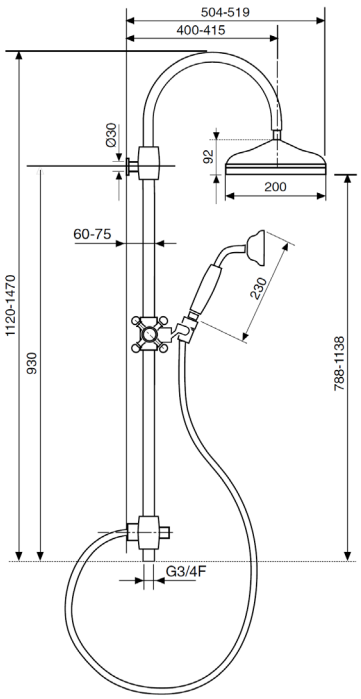

WESB201ROC00

Braccio doccia in **ottone** Ø20 cm.30 con soffione **anticalcare** monogetto London in **ottone Ø200**



CROMO

CODICE	FINITURA
WESB201ROC01	BRONZO LUCIDO
WESB201ROC02	ORO
WESB201ROC05	RAME SPAZZOLATO LUCIDO
WESB201ROC08	NERO OPACO
WESB201ROC20	BIANCO OPACO

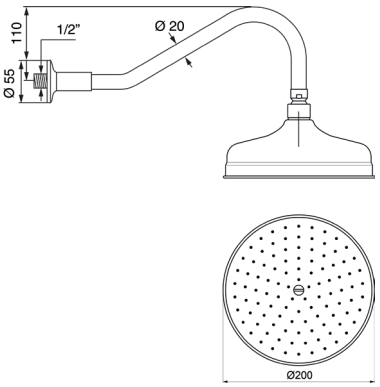

WESD201ROC00

Kit doccia **esterno** con doccia monogetto Melody in **ottone** e flessibile cm.150



CROMO

CODICE	FINITURA
WESD201ROC01	BRONZO LUCIDO
WESD201ROC02	ORO
WESD201ROC05	RAME SPAZZOLATO LUCIDO
WESD201ROC08	NERO OPACO
WESD201ROC20	BIANCO OPACO

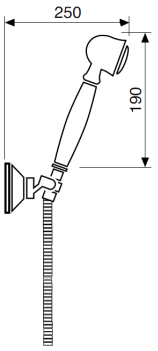

WESD203ROC00

Kit doccia **incasso** con doccia monogetto Melody in **ottone** e flessibile cm.150



CROMO

CODICE	FINITURA
WESD203ROC01	BRONZO LUCIDO
WESD203ROC02	ORO
WESD203ROC05	RAME SPAZZOLATO LUCIDO
WESD203ROC08	NERO OPACO
WESD203ROC20	BIANCO OPACO

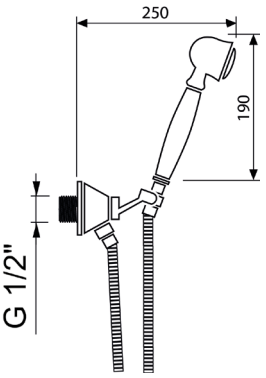

WEPA510ROC00

Presa acqua **incasso** in ottone 1/2"M×1/2"M



CROMO

CODICE	FINITURA
WEPA510ROC01	BRONZO LUCIDO
WEPA510ROC02	ORO
WEPA510ROC05	RAME SPAZZOLATO LUCIDO
WEPA510ROC08	NERO OPACO
WEPA510ROC20	BIANCO OPACO

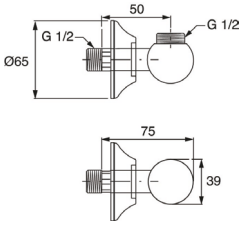

Descrizioni e caratteristiche tecniche non sono impegnative e possono variare senza preavviso

MLVR911ROC00

Rubinetto prolungato tipo Trieste, attacco 1/2”M





VN00004V

CODICE	FINITURA
	CROMO
MLVR911ROC01	BRONZO LUCIDO
MLVR911ROC02	ORO
MLVR911ROC05	RAME SPAZZOLATO LUCIDO
MLVR911ROC08	NERO OPACO
MLVR911ROC20	BIANCO OPACO

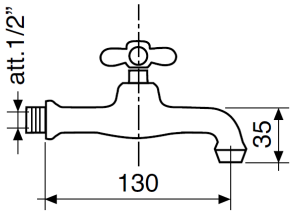

MLVR011ROC00

	CROMO
MLVR011ROC01	BRONZO LUCIDO
MLVR011ROC02	ORO
MLVR011ROC05	RAME SPAZZOLATO LUCIDO
MLVR011ROC08	NERO OPACO
MLVR011ROC20	BIANCO OPACO

Ricambi



VN00002V
DX

MLVR914ROC00

Rubinetto monolavello, attacco 1/2”M





VN00004V

CODICE	FINITURA
	CROMO
MLVR914ROC01	BRONZO LUCIDO
MLVR914ROC02	ORO
MLVR914ROC05	RAME SPAZZOLATO LUCIDO
MLVR914ROC08	NERO OPACO
MLVR914ROC20	BIANCO OPACO

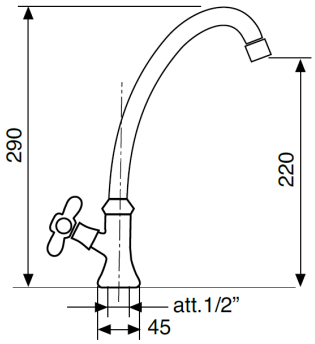

MLVR014ROC00

	CROMO
MLVR014ROC01	BRONZO LUCIDO
MLVR014ROC02	ORO
MLVR014ROC05	RAME SPAZZOLATO LUCIDO
MLVR014ROC08	NERO OPACO
MLVR014ROC20	BIANCO OPACO

Ricambi



VN00002V
DX



AR00023V

MLVR920ROC00

Rubinetto a snodo, attacco 1/2”M





VN00004V

CODICE	FINITURA
	CROMO
MLVR920ROC01	BRONZO LUCIDO
MLVR920ROC02	ORO
MLVR920ROC05	RAME SPAZZOLATO LUCIDO
MLVR920ROC08	NERO OPACO
MLVR920ROC20	BIANCO OPACO

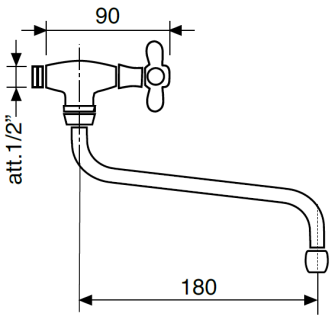

MLVR020ROC00

	CROMO
MLVR020ROC01	BRONZO LUCIDO
MLVR020ROC02	ORO
MLVR020ROC05	RAME SPAZZOLATO LUCIDO
MLVR020ROC08	NERO OPACO
MLVR020ROC20	BIANCO OPACO

Ricambi



VN00002V DX



AR00023V

MLLC980ROC00

Gruppo lavello a parete





VN00004V

CODICE	FINITURA
	CROMO
MLLC980ROC01	BRONZO LUCIDO
MLLC980ROC02	ORO
MLLC980ROC05	RAME SPAZZOLATO LUCIDO
MLLC980ROC08	NERO OPACO
MLLC980ROC20	BIANCO OPACO

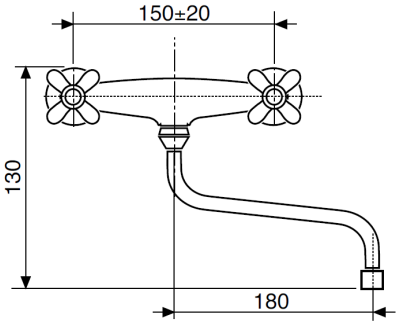

MLLC080ROC00

	CROMO
MLLC080ROC01	BRONZO LUCIDO
MLLC080ROC02	ORO
MLLC080ROC05	RAME SPAZZOLATO LUCIDO
MLLC080ROC08	NERO OPACO
MLLC080ROC20	BIANCO OPACO

Ricambi



VN00002V DX



VN00003V SX



AR00023V

Descrizioni e caratteristiche tecniche non sono impegnative e possono variare senza preavviso

MLLC986ROC00

Monoforo lavello, **canna a ponte Ø18**





VN00004V

CODICE	FINITURA
	CROMO
MLLC986ROC01	BRONZO LUCIDO
MLLC986ROC02	ORO
MLLC986ROC05	RAME SPAZZOLATO LUCIDO
MLLC986ROC08	NERO OPACO
MLLC986ROC20	BIANCO OPACO

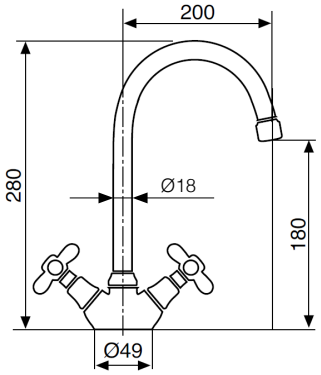

MLLC086ROC00

	CROMO
MLLC086ROC01	BRONZO LUCIDO
MLLC086ROC02	ORO
MLLC086ROC05	RAME SPAZZOLATO LUCIDO
MLLC086ROC08	NERO OPACO
MLLC086ROC20	BIANCO OPACO

Ricambi



VN00002V DX



VN00003V SX



AR00023V

MLLC988ROC00

Monoforo lavello, **canna a ponte lusso Ø25**





VN00004V

CODICE	FINITURA
	CROMO
MLLC988ROC01	BRONZO LUCIDO
MLLC988ROC02	ORO
MLLC988ROC05	RAME SPAZZOLATO LUCIDO
MLLC988ROC08	NERO OPACO
MLLC988ROC20	BIANCO OPACO

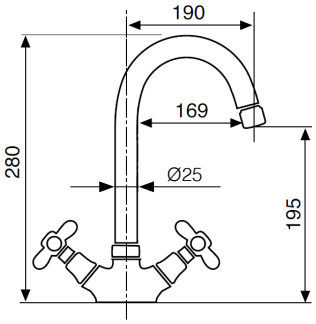

MLLC088ROC00

	CROMO
MLLC088ROC01	BRONZO LUCIDO
MLLC088ROC02	ORO
MLLC088ROC05	RAME SPAZZOLATO LUCIDO
MLLC088ROC08	NERO OPACO
MLLC088ROC20	BIANCO OPACO

Ricambi



VN00002V DX



VN00003V SX



AR00023V

ROME

Design by Oioli Lab RD





RMLS970ROC00

Monoforo lavabo con scarico automatico 1”1/4





VN00004V

CODICE	FINITURA
	CROMO
RMLS970ROC01	BRONZO LUCIDO
RMLS970ROC02	ORO
RMLS970ROC05	RAME SPAZZOLATO LUCIDO
RMLS970ROC08	NERO OPACO
RMLS970ROC20	BIANCO OPACO

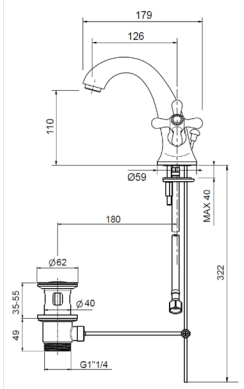

RMLS070ROC00

CODICE	FINITURA
	CROMO
RMLS070ROC01	BRONZO LUCIDO
RMLS070ROC02	ORO
RMLS070ROC05	RAME SPAZZOLATO LUCIDO
RMLS070ROC08	NERO OPACO
RMLS070ROC20	BIANCO OPACO

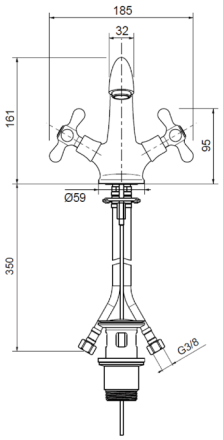

Ricambi



VN00002V DX



VN00003V SX



AR00001V 24×1

RMBS975ROC00

Monoforo bidet con scarico automatico 1”1/4





VN00004V

CODICE	FINITURA
	CROMO
RMBS975ROC01	BRONZO LUCIDO
RMBS975ROC02	ORO
RMBS975ROC05	RAME SPAZZOLATO LUCIDO
RMBS975ROC08	NERO OPACO
RMBS975ROC20	BIANCO OPACO

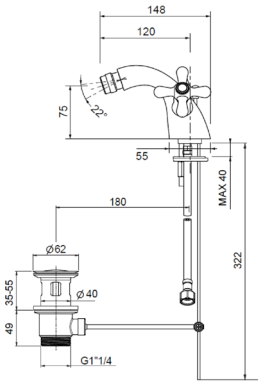

RMBS075ROC00

CODICE	FINITURA
	CROMO
RMBS075ROC01	BRONZO LUCIDO
RMBS075ROC02	ORO
RMBS075ROC05	RAME SPAZZOLATO LUCIDO
RMBS075ROC08	NERO OPACO
RMBS075ROC20	BIANCO OPACO

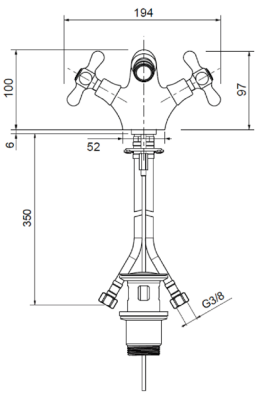

Ricambi



VN00002V DX



VN00003V SX



AR00001V 24×1

RMLS972ROC00

Monoforo lavabo con scarico automatico 1”1/4 con **CANNA ALTA GIREVOLE**





VN00004V

CODICE	FINITURA
	CROMO
RMLS972ROC01	BRONZO LUCIDO
RMLS972ROC02	ORO
RMLS972ROC05	RAME SPAZZOLATO LUCIDO
RMLS972ROC08	NERO OPACO
RMLS972ROC20	BIANCO OPACO

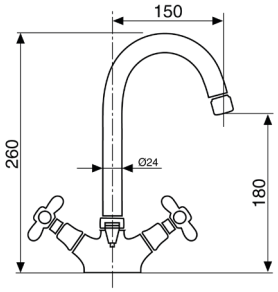

RMLS072ROC00

	CROMO
RMLS072ROC01	BRONZO LUCIDO
RMLS072ROC02	ORO
RMLS072ROC05	RAME SPAZZOLATO LUCIDO
RMLS072ROC08	NERO OPACO
RMLS072ROC20	BIANCO OPACO

Ricambi



VN00002V DX



VN00003V SX



AR00023V

RMBS976ROC00

Monoforo bidet con scarico automatico 1”1/4 con **CANNA GIREVOLE**





VN00004V

CODICE	FINITURA
	CROMO
RMBS976ROC01	BRONZO LUCIDO
RMBS976ROC02	ORO
RMBS976ROC05	RAME SPAZZOLATO LUCIDO
RMBS976ROC08	NERO OPACO
RMBS976ROC20	BIANCO OPACO

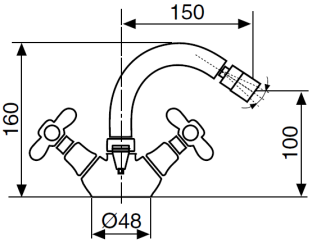

RMBS076ROC00

	CROMO
RMBS076ROC01	BRONZO LUCIDO
RMBS076ROC02	ORO
RMBS076ROC05	RAME SPAZZOLATO LUCIDO
RMBS076ROC08	NERO OPACO
RMBS076ROC20	BIANCO OPACO

Ricambi



VN00002V DX



VN00003V SX



AR00001V 24x1

Descrizioni e caratteristiche tecniche non sono impegnative e possono variare senza preavviso

RMLS955ROC00

Batteria lavabo a 3 fori con scarico automatico 1”1/4 **BOCCA ALTA**





VN00004V

CODICE	FINITURA
	CROMO
RMLS955ROC01	BRONZO LUCIDO
RMLS955ROC02	ORO
RMLS955ROC05	RAME SPAZZOLATO LUCIDO
RMLS955ROC08	NERO OPACO
RMLS955ROC20	BIANCO OPACO

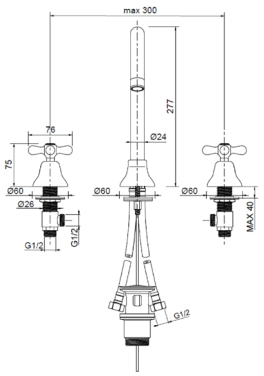

RMLS055ROC00

	CROMO
RMLS055ROC01	BRONZO LUCIDO
RMLS055ROC02	ORO
RMLS055ROC05	RAME SPAZZOLATO LUCIDO
RMLS055ROC08	NERO OPACO
RMLS055ROC20	BIANCO OPACO

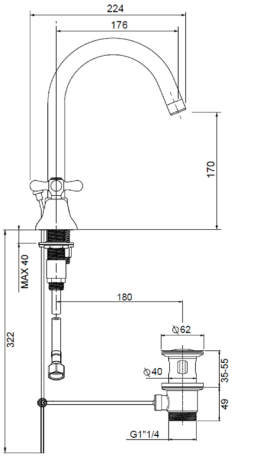

Ricambi



VN00002V DX



VN00003V SX



AR00023V

RMLS956ROC00

Batteria lavabo a 3 fori con scarico automatico 1”1/4 **BOCCA BASSA**





VN00004V

CODICE	FINITURA
	CROMO
RMLS956ROC01	BRONZO LUCIDO
RMLS956ROC02	ORO
RMLS956ROC05	RAME SPAZZOLATO LUCIDO
RMLS956ROC08	NERO OPACO
RMLS956ROC20	BIANCO OPACO

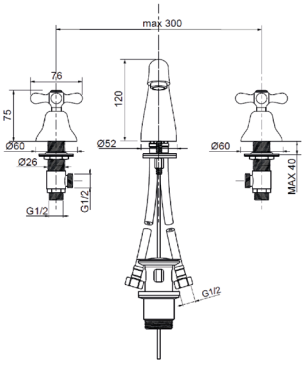

RMLS056ROC00

	CROMO
RMLS056ROC01	BRONZO LUCIDO
RMLS056ROC02	ORO
RMLS056ROC05	RAME SPAZZOLATO LUCIDO
RMLS056ROC08	NERO OPACO
RMLS056ROC20	BIANCO OPACO

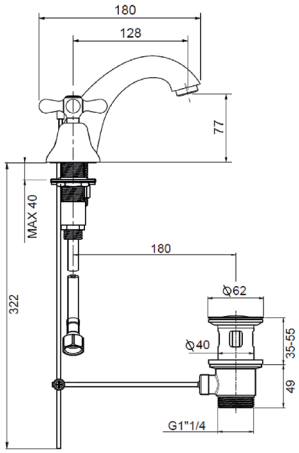

Ricambi



VN00002V DX



VN00003V SX



AR00001V 24x1

RMLS957ROC00

Batteria lavabo a 3 fori con scarico automatico 1”1/4 **BOCCA BASSA**



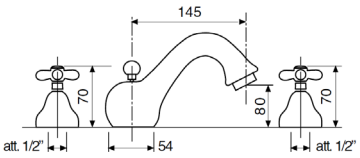

CODICE	FINITURA
	CROMO
RMLS957ROC01	BRONZO LUCIDO
RMLS957ROC02	ORO
RMLS957ROC05	RAME SPAZZOLATO LUCIDO
RMLS957ROC08	NERO OPACO
RMLS957ROC20	BIANCO OPACO



VN00004V

RMLS057ROC00

	CROMO
RMLS057ROC01	BRONZO LUCIDO
RMLS057ROC02	ORO
RMLS057ROC05	RAME SPAZZOLATO LUCIDO
RMLS057ROC08	NERO OPACO
RMLS057ROC20	BIANCO OPACO

Ricambi



VN00002V DX



VN00003V SX



AR00001V 24×1

RMBS960ROC00

Batteria bidet a 3 fori con scarico automatico 1”1/4



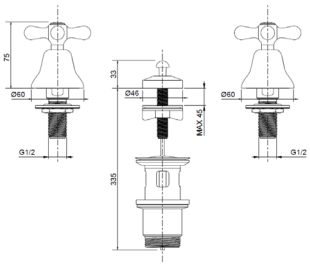

CODICE	FINITURA
	CROMO
RMBS960ROC01	BRONZO LUCIDO
RMBS960ROC02	ORO
RMBS960ROC05	RAME SPAZZOLATO LUCIDO
RMBS960ROC08	NERO OPACO
RMBS960ROC20	BIANCO OPACO



VN00004V

RMBS060ROC00

	CROMO
RMBS060ROC01	BRONZO LUCIDO
RMBS060ROC02	ORO
RMBS060ROC05	RAME SPAZZOLATO LUCIDO
RMBS060ROC08	NERO OPACO
RMBS060ROC20	BIANCO OPACO

Ricambi



VN00002V DX



VN00003V SX

Descrizioni e caratteristiche tecniche non sono impegnative e possono variare senza preavviso

RMBS962ROC00

Batteria bidet a 3 fori con scarico automatico 1”1/4 **BOCCA BASSA**





VN00004V

CODICE	FINITURA
	CROMO
RMBS962ROC01	BRONZO LUCIDO
RMBS962ROC02	ORO
RMBS962ROC05	RAME SPAZZOLATO LUCIDO
RMBS962ROC08	NERO OPACO
RMBS962ROC20	BIANCO OPACO

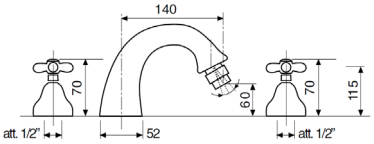

RMBS062ROC00

	CROMO
RMBS062ROC01	BRONZO LUCIDO
RMBS062ROC02	ORO
RMBS062ROC05	RAME SPAZZOLATO LUCIDO
RMBS062ROC08	NERO OPACO
RMBS062ROC20	BIANCO OPACO

Ricambi



VN00002V DX



VN00003V SX



AR00023V

RMBS963ROC00

Batteria bidet a 3 fori con scarico automatico 1”1/4 **BOCCA BASSA**





VN00004V

CODICE	FINITURA
	CROMO
RMBS963ROC01	BRONZO LUCIDO
RMBS963ROC02	ORO
RMBS963ROC05	RAME SPAZZOLATO LUCIDO
RMBS963ROC08	NERO OPACO
RMBS963ROC20	BIANCO OPACO

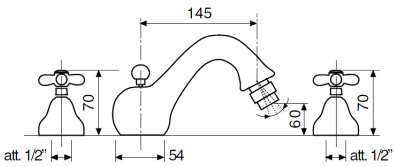

RMBS062ROC00

	CROMO
RMBS063ROC01	BRONZO LUCIDO
RMBS063ROC02	ORO
RMBS063ROC05	RAME SPAZZOLATO LUCIDO
RMBS063ROC08	NERO OPACO
RMBS063ROC20	BIANCO OPACO

Ricambi



VN00002V DX



VN00003V SX



AR00023V

RMVE950ROC00

Gruppo vasca esterno con doccia Melody





VN00004V

CODICE	FINITURA
	CROMO
RMVE950ROC01	BRONZO LUCIDO
RMVE950ROC02	ORO
RMVE950ROC05	RAME SPAZZOLATO LUCIDO
RMVE950ROC08	NERO OPACO
RMVE950ROC20	BIANCO OPACO

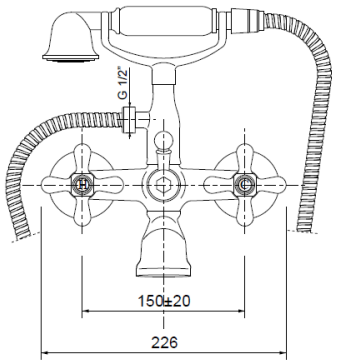

RMVE050ROC00

CODICE	FINITURA
	CROMO
RMVE050ROC01	BRONZO LUCIDO
RMVE050ROC02	ORO
RMVE050ROC05	RAME SPAZZOLATO LUCIDO
RMVE050ROC08	NERO OPACO
RMVE050ROC20	BIANCO OPACO

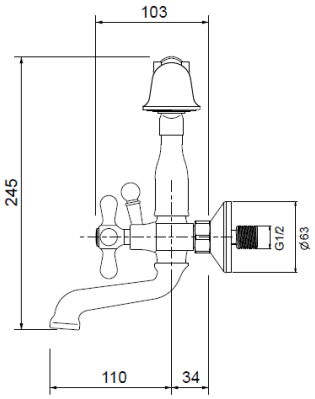

Ricambi



VN00002V DX



VN00003V SX

RMVE958ROC00

Gruppo vasca esterno con doccia Melody e piantane a pavimento H.800mm





VN00004V

CODICE	FINITURA
	CROMO
RMVE958ROC01	BRONZO LUCIDO
RMVE958ROC02	ORO
RMVE958ROC05	RAME SPAZZOLATO LUCIDO
RMVE958ROC08	NERO OPACO
RMVE958ROC20	BIANCO OPACO

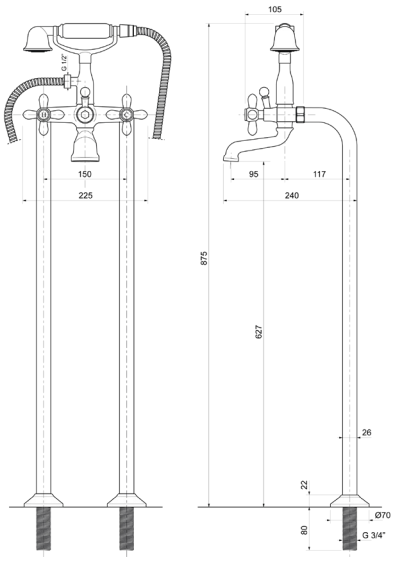

RMVE058ROC00

CODICE	FINITURA
	CROMO
RMVE058ROC01	BRONZO LUCIDO
RMVE058ROC02	ORO
RMVE058ROC05	RAME SPAZZOLATO LUCIDO
RMVE058ROC08	NERO OPACO
RMVE058ROC20	BIANCO OPACO

Ricambi



VN00002V DX



VN00003V SX

Descrizioni e caratteristiche tecniche non sono impegnative e possono variare senza preavviso

ACVR208ROC00

Coppia piantana a pavimento per vasca Ø25 H.800mm, attacco 3/4”×3/4”MM

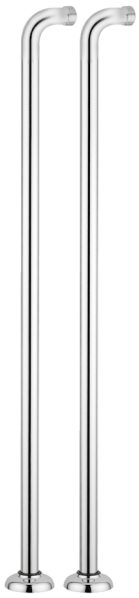

CROMO

CODICE	FINITURA
ACVR208ROC01	BRONZO LUCIDO
ACVR208ROC02	ORO
ACVR208ROC05	RAME SPAZZOLATO LUCIDO
ACVR208ROC08	NERO OPACO
ACVR208ROC20	BIANCO OPACO

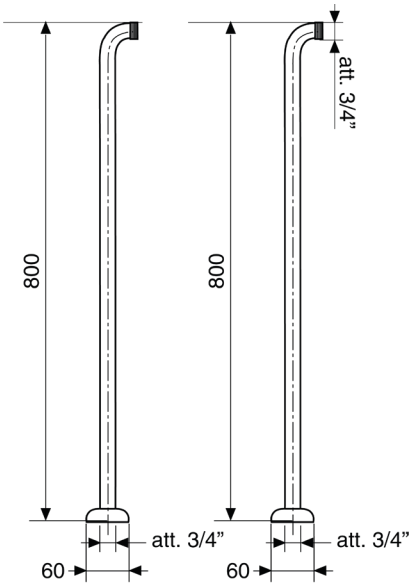

ACVR209ROC00

Coppia colonnina supporto vasca fissa H.64mm



CROMO

CODICE	FINITURA
ACVR209ROC01	BRONZO LUCIDO

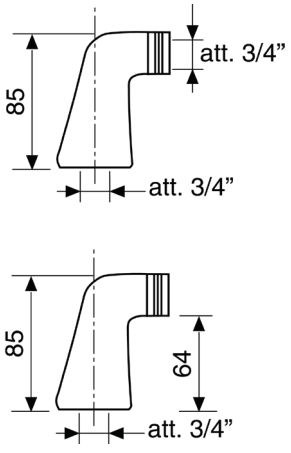

RMBV954ROC00

Batteria bordo vasca a 5 fori



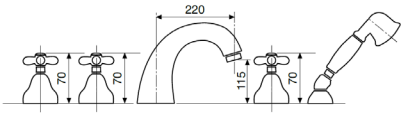

CODICE	FINITURA
	CROMO
RMBV954ROC01	BRONZO LUCIDO
RMBV954ROC02	ORO
RMBV954ROC05	RAME SPAZZOLATO LUCIDO
RMBV954ROC08	NERO OPACO
RMBV954ROC20	BIANCO OPACO



VN00004V

RMBV054ROC00

	CROMO
RMBV054ROC01	BRONZO LUCIDO
RMBV054ROC02	ORO
RMBV054ROC05	RAME SPAZZOLATO LUCIDO
RMBV054ROC08	NERO OPACO
RMBV054ROC20	BIANCO OPACO

Ricambi



VN00002V DX



VN00003V SX



AR00001V 24×1

MLDT002ROC00

Miscelatore **esterno** doccia **termostatico** attacco flessibile 1/2”M



CROMO

CODICE	FINITURA
MLDT002ROC01	BRONZO LUCIDO
MLDT002ROC02	ORO
MLDT002ROC05	RAME SPAZZOLATO LUCIDO
MLDT002ROC08	NERO OPACO
MLDT002ROC20	BIANCO OPACO

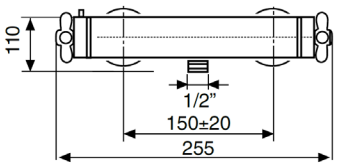

Ricambi



CR00032V



VN00002V DX

Descrizioni e caratteristiche tecniche non sono impegnative e possono variare senza preavviso

RMDE982ROC00

Gruppo esterno doccia attacco flessibile 1/2”



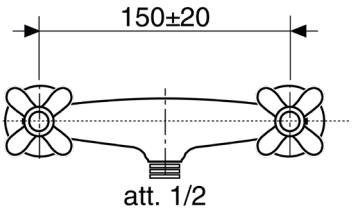

CODICE	FINITURA
	CROMO
RMDE982ROC01	BRONZO LUCIDO
RMDE982ROC02	ORO
RMDE982ROC05	RAME SPAZZOLATO LUCIDO
RMDE982ROC08	NERO OPACO
RMDE982ROC20	BIANCO OPACO



VN00004V

RMDE082ROC00

	CROMO
RMDE082ROC01	BRONZO LUCIDO
RMDE082ROC02	ORO
RMDE082ROC05	RAME SPAZZOLATO LUCIDO
RMDE082ROC08	NERO OPACO
RMDE082ROC20	BIANCO OPACO

Ricambi



VN00002V
DX



VN00003V
SX

RMDE984ROC00

Gruppo esterno doccia con attacco **superiore 3/4”**



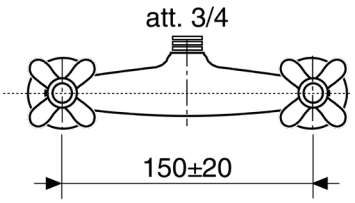

CODICE	FINITURA
	CROMO
RMDE984ROC01	BRONZO LUCIDO
RMDE984ROC02	ORO
RMDE984ROC05	RAME SPAZZOLATO LUCIDO
RMDE984ROC08	NERO OPACO
RMDE984ROC20	BIANCO OPACO



VN00004V

RMDE084ROC00

	CROMO
RMDE084ROC01	BRONZO LUCIDO
RMDE084ROC02	ORO
RMDE084ROC05	RAME SPAZZOLATO LUCIDO
RMDE084ROC08	NERO OPACO
RMDE084ROC20	BIANCO OPACO

Ricambi



VN00002V
DX



VN00003V
SX

RMRI985ROC00

Rubinetto ad incasso da 1/2”





VN00004V

CODICE	FINITURA
	CROMO
RMRI985ROC01	BRONZO LUCIDO
RMRI985ROC02	ORO
RMRI985ROC05	RAME SPAZZOLATO LUCIDO
RMRI985ROC08	NERO OPACO
RMRI985ROC20	BIANCO OPACO

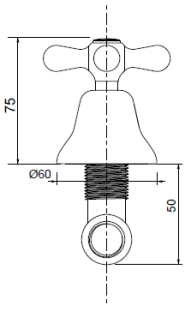

RMRI085ROC00

	CROMO
RMRI085ROC01	BRONZO LUCIDO
RMRI085ROC02	ORO
RMRI085ROC05	RAME SPAZZOLATO LUCIDO
RMRI085ROC08	NERO OPACO
RMRI085ROC20	BIANCO OPACO

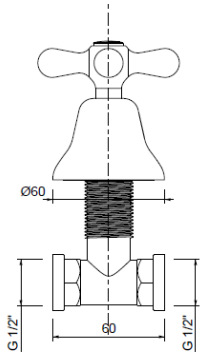

Ricambi



VN00002V
DX



VN00003V
SX

RMBT978ROC00

Rubinetto bidet da 1/2”





VN00004V

CODICE	FINITURA
	CROMO
RMBT978ROC01	BRONZO LUCIDO
RMBT978ROC02	ORO
RMBT978ROC05	RAME SPAZZOLATO LUCIDO
RMBT978ROC08	NERO OPACO
RMBT978ROC20	BIANCO OPACO

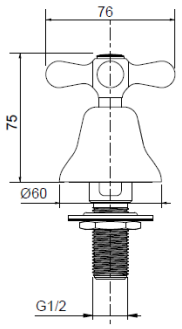

RMBT078ROC00

	CROMO
RMBT078ROC01	BRONZO LUCIDO
RMBT078ROC02	ORO
RMBT078ROC05	RAME SPAZZOLATO LUCIDO
RMBT078ROC08	NERO OPACO
RMBT078ROC20	BIANCO OPACO

Ricambi



VN00002V
DX

Descrizioni e caratteristiche tecniche non sono impegnative e possono variare senza preavviso

WESL610ROC00

Saliscendi **Melody** Ø18 H.60 tutto ottone con doccia e flessibile cm.150



CROMO

CODICE	FINITURA
WESL610ROC01	BRONZO LUCIDO
WESL610ROC02	ORO
WESL610ROC05	RAME SPAZZOLATO LUCIDO
WESL610ROC08	NERO OPACO
WESL610ROC20	BIANCO OPACO

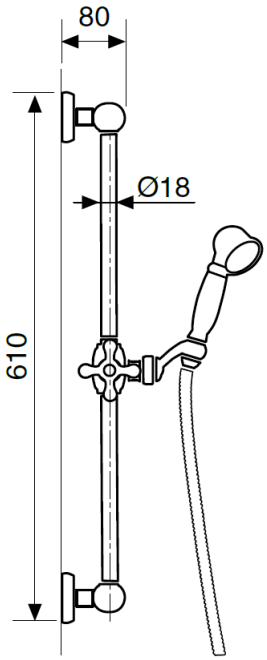

WECD202ROC00

Colonna doccia in ottone telescopica e orientabile, centrale scorrevole in ottone, soffione tondo London **ottone Ø200**, doccia Melody e flessibile cm.150



CROMO

CODICE	FINITURA
WECD202ROC01	BRONZO LUCIDO
WECD202ROC02	ORO
WECD202ROC05	RAME SPAZZOLATO LUCIDO
WECD202ROC08	NERO OPACO
WECD202ROC20	BIANCO OPACO

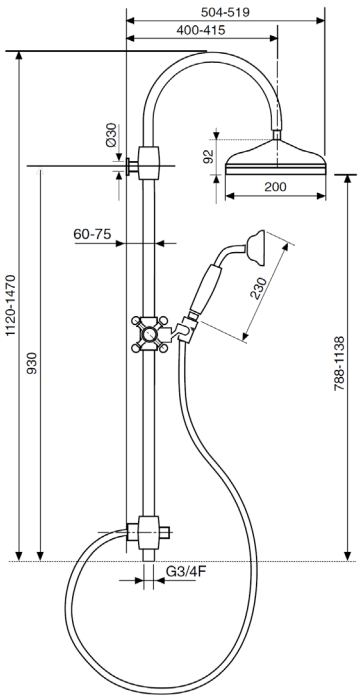

WESB201ROC00

Braccio doccia in **ottone** Ø20 con soffione **anticalcare** monogetto London in **ottone Ø200**



CROMO

CODICE	FINITURA
WESB201ROC01	BRONZO LUCIDO
WESB201ROC02	ORO
WESB201ROC05	RAME SPAZZOLATO LUCIDO
WESB201ROC08	NERO OPACO
WESB201ROC20	BIANCO OPACO

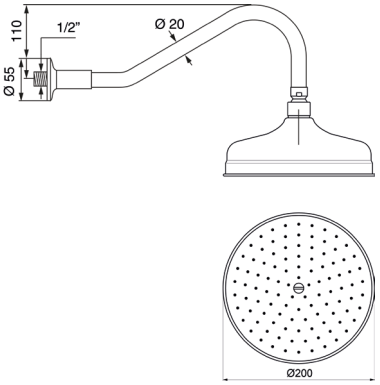

WESD201ROC00

Kit doccia **esterno** con doccia monogetto Melody in **ottone** e flessibile cm.150



CROMO

CODICE	FINITURA
WESD201ROC01	BRONZO LUCIDO
WESD201ROC02	ORO
WESD201ROC05	RAME SPAZZOLATO LUCIDO
WESD201ROC08	NERO OPACO
WESD201ROC20	BIANCO OPACO

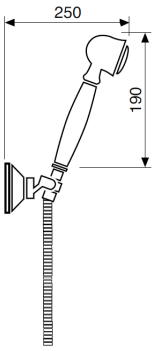

WESD203ROC00

Kit doccia **incasso** con doccia monogetto Melody in **ottone** e flessibile cm.150



CROMO

CODICE	FINITURA
WESD203ROC01	BRONZO LUCIDO
WESD203ROC02	ORO
WESD203ROC05	RAME SPAZZOLATO LUCIDO
WESD203ROC08	NERO OPACO
WESD203ROC20	BIANCO OPACO

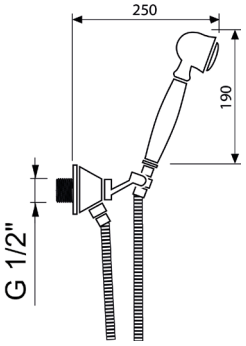

WEPA510ROC00

Presa acqua **incasso** in ottone 1/2"M×1/2"M



CROMO

CODICE	FINITURA
WEPA510ROC01	BRONZO LUCIDO
WEPA510ROC02	ORO
WEPA510ROC05	RAME SPAZZOLATO LUCIDO
WEPA510ROC08	NERO OPACO
WEPA510ROC20	BIANCO OPACO

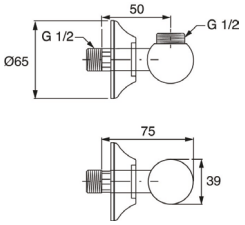

Descrizioni e caratteristiche tecniche non sono impegnative e possono variare senza preavviso

RMVR911ROC00

Rubinetto prolungato tipo Trieste, attacco 1/2”M





VN00004V

CODICE	FINITURA
	CROMO
RMVR911ROC01	BRONZO LUCIDO
RMVR911ROC02	ORO
RMVR911ROC05	RAME SPAZZOLATO LUCIDO
RMVR911ROC08	NERO OPACO
RMVR911ROC20	BIANCO OPACO

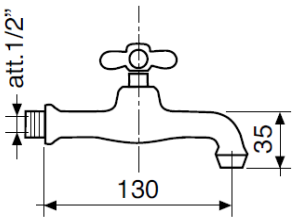

RMVR011ROC00

	CROMO
RMVR011ROC01	BRONZO LUCIDO
RMVR011ROC02	ORO
RMVR011ROC05	RAME SPAZZOLATO LUCIDO
RMVR011ROC08	NERO OPACO
RMVR011ROC20	BIANCO OPACO

Ricambi



VN00002V
DX

RMVR914ROC00

Rubinetto monolavello, attacco 1/2”M





VN00004V

CODICE	FINITURA
	CROMO
RMVR914ROC01	BRONZO LUCIDO
RMVR914ROC02	ORO
RMVR914ROC05	RAME SPAZZOLATO LUCIDO
RMVR914ROC08	NERO OPACO
RMVR914ROC20	BIANCO OPACO

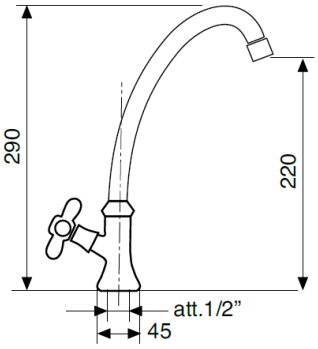

RMVR014ROC00

	CROMO
RMVR014ROC01	BRONZO LUCIDO
RMVR014ROC02	ORO
RMVR014ROC05	RAME SPAZZOLATO LUCIDO
RMVR014ROC08	NERO OPACO
RMVR014ROC20	BIANCO OPACO

Ricambi



VN00002V
DX



AR00023V

RMVR920ROC00

Rubinetto a snodo, attacco 1/2”M





VN00004V

CODICE	FINITURA
	CROMO
RMVR920ROC01	BRONZO LUCIDO
RMVR920ROC02	ORO
RMVR920ROC05	RAME SPAZZOLATO LUCIDO
RMVR920ROC08	NERO OPACO
RMVR920ROC20	BIANCO OPACO

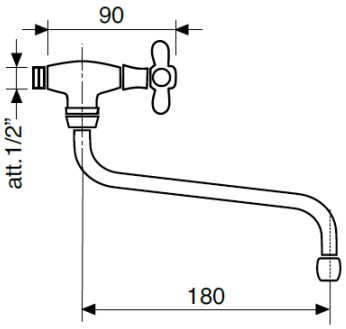

RMVR020ROC00

	CROMO
RMVR020ROC01	BRONZO LUCIDO
RMVR020ROC02	ORO
RMVR020ROC05	RAME SPAZZOLATO LUCIDO
RMVR020ROC08	NERO OPACO
RMVR020ROC20	BIANCO OPACO

Ricambi



VN00002V DX



AR00023V

RMLC980ROC00

Gruppo lavello a parete





VN00004V

CODICE	FINITURA
	CROMO
RMLC980ROC01	BRONZO LUCIDO
RMLC980ROC02	ORO
RMLC980ROC05	RAME SPAZZOLATO LUCIDO
RMLC980ROC08	NERO OPACO
RMLC980ROC20	BIANCO OPACO

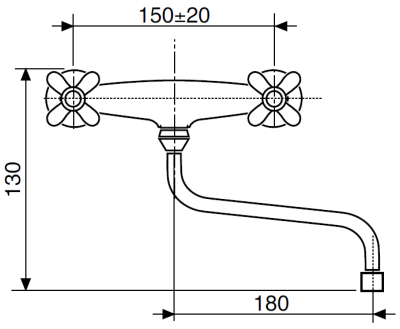

RMLC080ROC00

	CROMO
RMLC080ROC01	BRONZO LUCIDO
RMLC080ROC02	ORO
RMLC080ROC05	RAME SPAZZOLATO LUCIDO
RMLC080ROC08	NERO OPACO
RMLC080ROC20	BIANCO OPACO

Ricambi



VN00002V DX



VN00003V SX



AR00023V

Descrizioni e caratteristiche tecniche non sono impegnative e possono variare senza preavviso

RMLC986ROC00

Monoforo lavello, **canna a ponte Ø18**





VN00004V

CODICE	FINITURA
	CROMO
RMLC986ROC01	BRONZO LUCIDO
RMLC986ROC02	ORO
RMLC986ROC05	RAME SPAZZOLATO LUCIDO
RMLC986ROC08	NERO OPACO
RMLC986ROC20	BIANCO OPACO

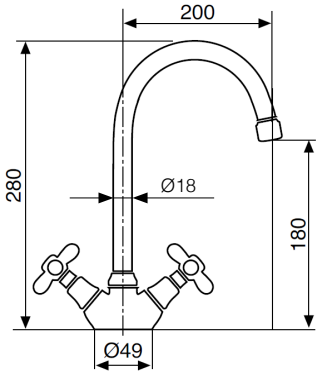

RMLC086ROC00

	CROMO
RMLC086ROC01	BRONZO LUCIDO
RMLC086ROC02	ORO
RMLC086ROC05	RAME SPAZZOLATO LUCIDO
RMLC086ROC08	NERO OPACO
RMLC086ROC20	BIANCO OPACO

Ricambi



VN00002V DX



VN00003V SX



AR00023V

RMLC988ROC00

Monoforo lavello, **canna a ponte lusso Ø25**





VN00004V

CODICE	FINITURA
	CROMO
RMLC988ROC01	BRONZO LUCIDO
RMLC988ROC02	ORO
RMLC988ROC05	RAME SPAZZOLATO LUCIDO
RMLC988ROC08	NERO OPACO
RMLC988ROC20	BIANCO OPACO

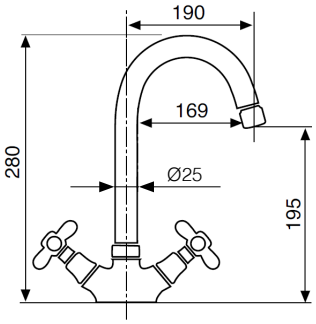

RMLC088ROC00

	CROMO
RMLC088ROC01	BRONZO LUCIDO
RMLC088ROC02	ORO
RMLC088ROC05	RAME SPAZZOLATO LUCIDO
RMLC088ROC08	NERO OPACO
RMLC088ROC20	BIANCO OPACO

Ricambi



VN00002V DX



VN00003V SX



AR00023V

ESA



ESLS701ROC00

Batteria lavabo 3 fori con scarico automatico 1”1/4

CROMO



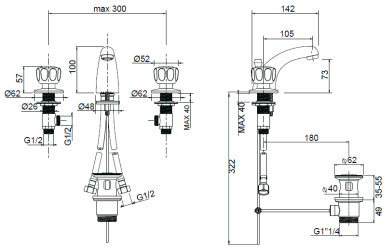

Ricambi



VN00008V 8×24 | AR00001V 24×1 | FL00002V

ESLT702ROC00

Batteria lavabo 3 fori testa cieca

CROMO



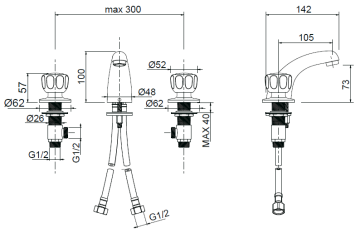

Ricambi



VN00008V 8×24 | AR00001V 24×1 | FL00002V

ESBT703ROC00

Batteria bidet 3 fori con scarico automatico 1”1/4

CROMO



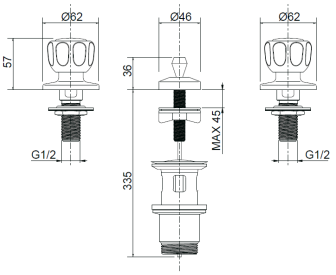

Ricambi



VN00008V 8×24

ESLT504ROC00

Gruppo lavabo a ponte testa cieca

CROMO



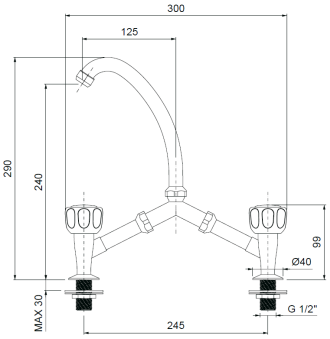

Ricambi



VN00008V 8×24 | AR00023V

Descrizioni e caratteristiche tecniche non sono impegnative e possono variare senza preavviso

ESLS505ROC00

Monoforo lavabo con scarico automatico 1”1/4

CROMO



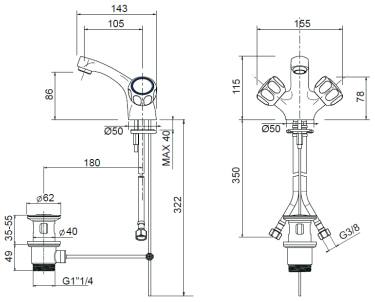

Ricambi



VN00008V 8×24 | AR00001 24×1 | FL00001V

ESBS506ROC00

Monoforo bidet con scarico automatico 1”1/4

CROMO



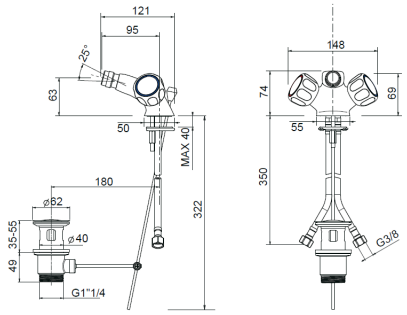

Ricambi



VN00008V 8×24 | AR00001V 24×1 | FL00001V

ESVE700ROC00

Gruppo vasca esterno con forcella doppia

CROMO



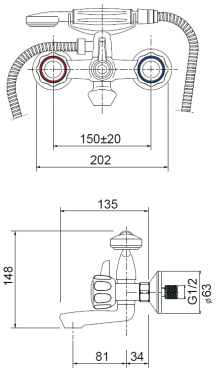

Ricambi



VN00008V 8×24

ESDE707ROC00

Gruppo doccia esterno, attacco flessibile 1/2”

CROMO



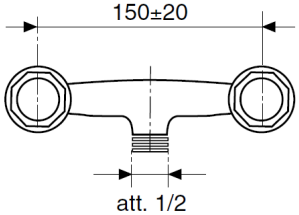

Ricambi



VN00008V 8×24

ESRI706ROC00

Bubinetto ad incasso da 1/2”

CROMO



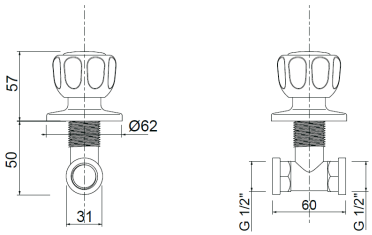

Ricambi



VN00008V
8x24

ESBT708ROC00

Rubinetto bidet da 1/2”

CROMO



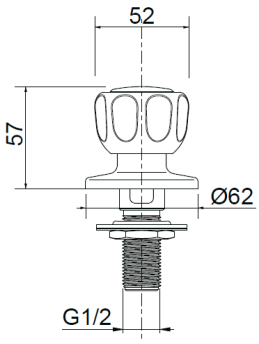

Ricambi



VN00008V
8x24

ESLT709ROC00

Rubinetto collo cigno, attacco 1/2”

CROMO



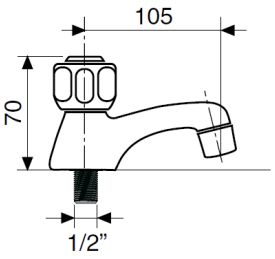

Ricambi



VN00008V
8x24

WESD308ROC00

Kit doccia **esterno** con doccia monogetto Esa e flessibile cm.150

CROMO



Descrizioni e caratteristiche tecniche non sono impegnative e possono variare senza preavviso

ESVR300ROC00

Gruppo miscelatore per boiler, attacco 1/2”

CROMO



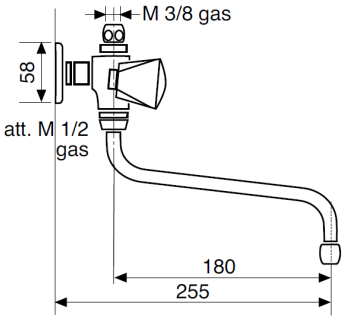

Ricambi


VN00008V
8x24


AR00023V

ESVR311ROC00

Rubinetto prolungato tipo Trieste, attacco 1/2”M

CROMO



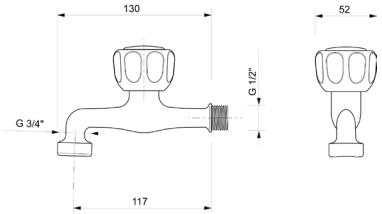

Ricambi


VN00008V
8x24

ESVR314ROC00

Rubinetto monolavello, attacco 1/2”M

CROMO



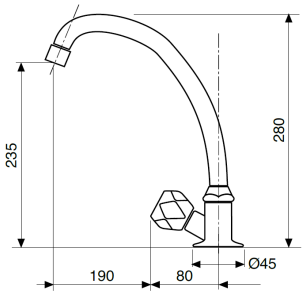

Ricambi


VN00008V
8x24


AR00023V

ESVR320ROC00

Rubinetto a snodo, attacco 1/2”M

CROMO



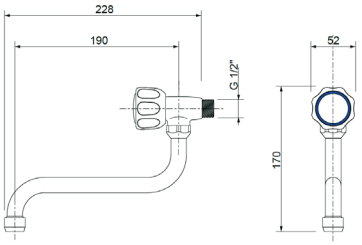

Ricambi


VN00008V
8x24


AR00023V

ESVR855ROC00

Rubinetto a snodo, attacco 1/2”M con **LEVA CLINICA**

CROMO



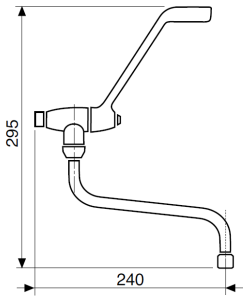

ESVR860ROC00

Rubinetto collo cigno, attacco 1/2”M con **LEVA CLINICA**

CROMO



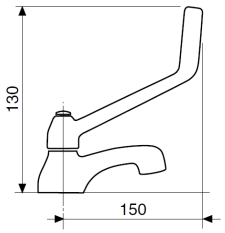

ESVR865ROC00

Rubinetto prolungato, attacco 1/2”M con **LEVA CLINICA**

CROMO



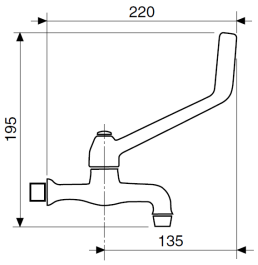

ESVR866ROC00

Rubinetto monolavello, attacco 1/2”M con **LEVA CLINICA**

CROMO



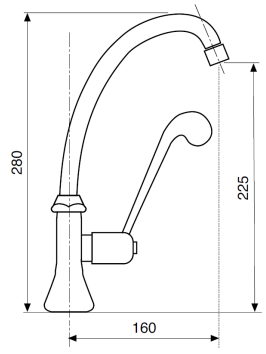

Descrizioni e caratteristiche tecniche non sono impegnative e possono variare senza preavviso

ESLC704ROC00

Gruppo lavello a parete

CROMO



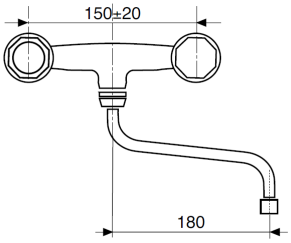

Ricambi


VN00008V 8x24


AR00023V

ESLC705ROC00

Gruppo lavello a parete con attacco per lavastoviglie

CROMO



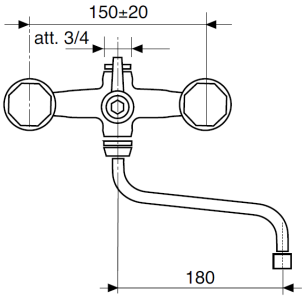

Ricambi


VN00008V 8x24


AR00023V

ESLC501ROC00

Monoforo lavello, canna jota

CROMO



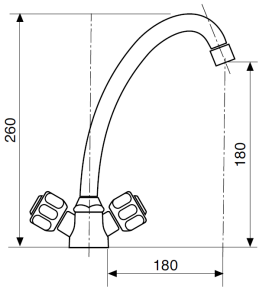

Ricambi


VN00008V 8x24


AR00023V


FL00001V

ESLC502ROC00

Monoforo lavello con canna similfusa

CROMO



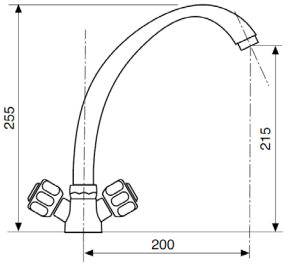

Ricambi


VN00008V 8x24


AR00001V


FL00001V

ACCESSORI BAGNO



LIAB003ROBSS

Porta asciugamano singolo **inox** cm.30



ACCIAIO INOX SPAZZOLATO

CODICE	FINITURA
LIAB003ROP05	PVD COPPER
LIAB003ROP38	PVD GUN METAL
LIAB003ROP88	PVD CHAMPAGNE

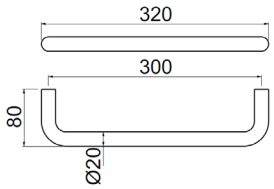

LIAB004ROBSS

Porta asciugamano singolo **inox** cm.60



ACCIAIO INOX SPAZZOLATO

CODICE	FINITURA
LIAB004ROP05	PVD COPPER
LIAB004ROP38	PVD GUN METAL
LIAB004ROP88	PVD CHAMPAGNE

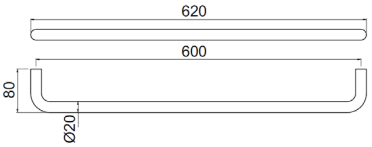

LIAB010ROBSS

Appendino tondo **inox**



ACCIAIO INOX SPAZZOLATO

CODICE	FINITURA
LIAB010ROP05	PVD COPPER
LIAB010ROP38	PVD GUN METAL
LIAB010ROP88	PVD CHAMPAGNE

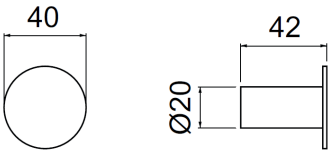

Descrizioni e caratteristiche tecniche non sono impegnative e possono variare senza preavviso

LIAB011ROBSS

Dispenser per sapone a muro in **inox**



ACCIAIO INOX SPAZZOLATO

CODICE	FINITURA
LIAB011ROP05	PVD COPPER
LIAB011ROP38	PVD GUN METAL
LIAB011ROP88	PVD CHAMPAGNE

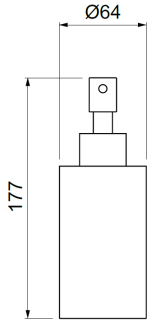

LIAB014ROBSS

Porta rotolo **inox**



ACCIAIO INOX SPAZZOLATO

CODICE	FINITURA
LIAB014ROP05	PVD COPPER
LIAB014ROP38	PVD GUN METAL
LIAB014ROP88	PVD CHAMPAGNE

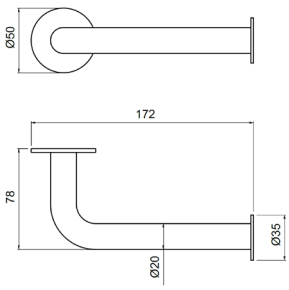

LIAB007ROBSS

Portascopino a muro **inox**



ACCIAIO INOX SPAZZOLATO

CODICE	FINITURA
LIAB008ROP05	PVD COPPER
LIAB008ROP38	PVD GUN METAL
LIAB008ROP88	PVD CHAMPAGNE

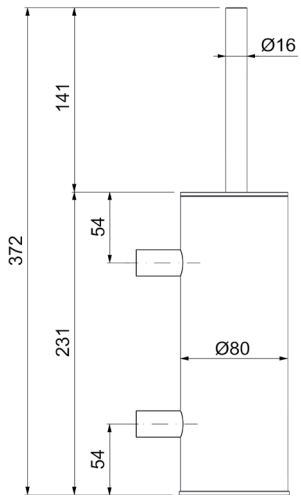

PUAB003ROBSS

Porta asciugamano singolo **ottone** cm.30

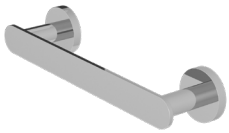

CROMO

CODICE	FINITURA
PUAB003ROC05	RAME SPAZZOLATO LUCIDO
PUAB003ROC08	NERO OPACO
PUAB003ROC18	BRONZO OPACO
PUAB003ROC20	BIANCO OPACO
PUAB003ROC25	TUSCANY
PUAB003ROC30	TURCHESE
PUAB003ROC39	ROSA PASTELLO
PUAB003ROC54	NICKEL SPAZZOLATO N/P
PUAB003ROC63	NERO OPACO GALVANICO
PUAB003ROC88	OTTONE SPAZZOLATO

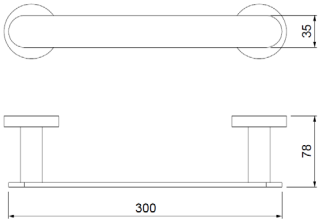

PUAB004ROBSS

Porta asciugamano singolo **ottone** cm.60

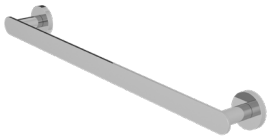

CROMO

CODICE	FINITURA
PUAB004ROC05	RAME SPAZZOLATO LUCIDO
PUAB004ROC08	NERO OPACO
PUAB004ROC18	BRONZO OPACO
PUAB004ROC20	BIANCO OPACO
PUAB004ROC25	TUSCANY
PUAB004ROC30	TURCHESE
PUAB004ROC39	ROSA PASTELLO
PUAB004ROC54	NICKEL SPAZZOLATO N/P
PUAB004ROC63	NERO OPACO GALVANICO
PUAB004ROC88	OTTONE SPAZZOLATO



PUAB014ROBSS

Porta rotolo in **ottone**

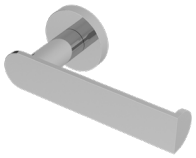

CROMO

CODICE	FINITURA
PUAB014ROC05	RAME SPAZZOLATO LUCIDO
PUAB014ROC08	NERO OPACO
PUAB014ROC18	BRONZO OPACO
PUAB014ROC20	BIANCO OPACO
PUAB014ROC25	TUSCANY
PUAB014ROC30	TURCHESE
PUAB014ROC39	ROSA PASTELLO
PUAB014ROC54	NICKEL SPAZZOLATO N/P
PUAB014ROC63	NERO OPACO GALVANICO
PUAB014ROC88	OTTONE SPAZZOLATO

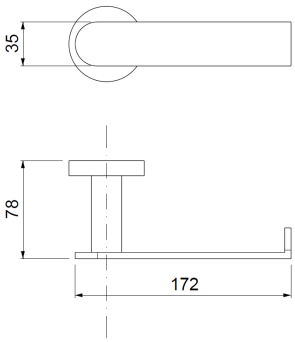

Descrizioni e caratteristiche tecniche non sono impegnative e possono variare senza preavviso

NVAB003ROC00

Porta asciugamano singolo **ottone** cm.30



CROMO

CODICE	FINITURA
NVAB003ROC02	ORO
NVAB003ROC08	NERO OPACO
NVAB003ROC41	CROMO NERO LUCIDO
NVAB003ROC63	NERO OPACO GALVANICO

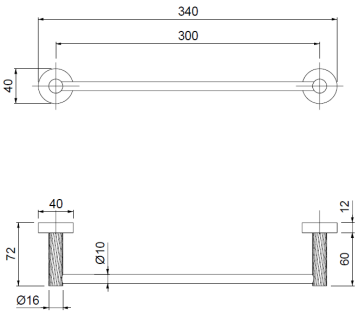

NVAB004ROC00

Porta asciugamano singolo **ottone** cm.60



CROMO

CODICE	FINITURA
NVAB004ROC02	ORO
NVAB004ROC08	NERO OPACO
NVAB004ROC41	CROMO NERO LUCIDO
NVAB004ROC63	NERO OPACO GALVANICO

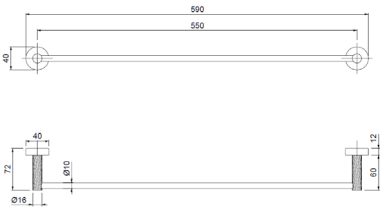

NVAB010ROC00

Appendino tondo **ottone**



CROMO

CODICE	FINITURA
NVAB010ROC02	ORO
NVAB010ROC08	NERO OPACO
NVAB010ROC41	CROMO NERO LUCIDO
NVAB010ROC63	NERO OPACO GALVANICO

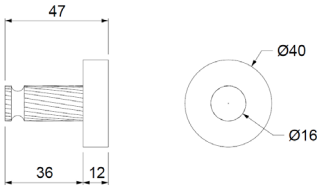

NVAB014ROC00

Porta rotolo in **ottone**



CROMO

CODICE	FINITURA
NVAB014ROC02	ORO
NVAB014ROC08	NERO OPACO
NVAB014ROC41	CROMO NERO LUCIDO
NVAB014ROC63	NERO OPACO GALVANICO

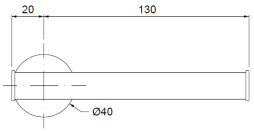

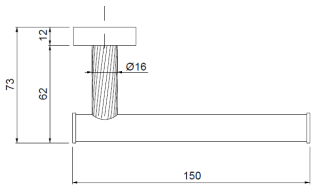

NVAB007ROC00

Portascopino in **ottone** da muro



CROMO

CODICE	FINITURA
NVAB008ROC02	ORO
NVAB008ROC08	NERO OPACO
NVAB008ROC41	CROMO NERO LUCIDO
NVAB008ROC63	NERO OPACO GALVANICO

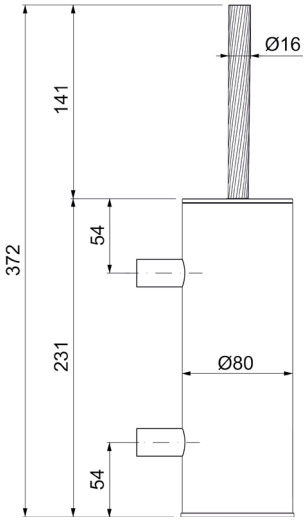

MIAB003ROC00

Porta asciugamano singolo **ottone** cm.30



CROMO

CODICE	FINITURA
MIAB003ROC01	BRONZO LUCIDO
MIAB003ROC02	ORO
MIAB003ROC04	NICKEL SPAZZOLATO LUCIDO
MIAB003ROC05	RAME SPAZZOLATO LUCIDO
MIAB003ROC08	NERO OPACO
MIAB003ROC18	BRONZO OPACO
MIAB003ROC20	BIANCO OPACO
MIAB003ROC25	TUSCANY
MIAB003ROC30	TURCHESE
MIAB003ROC32	ORO ROSA
MIAB003ROC38	GRAFITE
MIAB003ROC40	CROMO SPAZZOLATO
MIAB003ROC41	CROMO NERO LUCIDO
MIAB003ROC47	ORO SPAZZOLATO OPACO
MIAB003ROC50	NICKEL LUCIDO
MIAB003ROC54	NICKEL SPAZZOLATO N/P
MIAB003ROC63	NERO OPACO GALVANICO
MIAB003ROC65	ACQUAMARINA
MIAB003ROC66	ROSÈ
MIAB003ROC77	CIPRIA
MIAB003ROC78	CAPPUCCINO
MIAB003ROC88	OTTONE SPAZZOLATO
MIAB003ROC90	STONE BROWN
MIAB003ROC93	BLU NOTTE OPACO
MIAB003ROC95	OTTONE ANTICO
MIAB003ROC97	FERRO INVECCHIATO
MIAB003ROC99	ORANGE

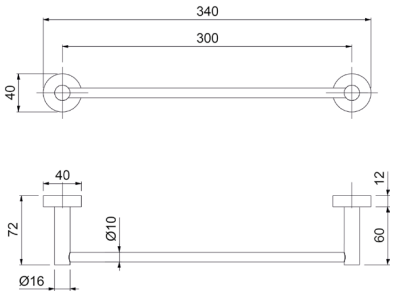

MIAB004ROC00

Porta asciugamano singolo **ottone** cm.60



CROMO

CODICE	FINITURA
MIAB004ROC01	BRONZO LUCIDO
MIAB004ROC02	ORO
MIAB004ROC04	NICKEL SPAZZOLATO LUCIDO
MIAB004ROC05	RAME SPAZZOLATO LUCIDO
MIAB004ROC08	NERO OPACO
MIAB004ROC18	BRONZO OPACO
MIAB004ROC20	BIANCO OPACO
MIAB004ROC25	TUSCANY
MIAB004ROC30	TURCHESE
MIAB004ROC32	ORO ROSA
MIAB004ROC38	GRAFITE
MIAB004ROC40	CROMO SPAZZOLATO
MIAB004ROC41	CROMO NERO LUCIDO
MIAB004ROC47	ORO SPAZZOLATO OPACO
MIAB004ROC50	NICKEL LUCIDO
MIAB004ROC54	NICKEL SPAZZOLATO N/P
MIAB004ROC63	NERO OPACO GALVANICO
MIAB004ROC65	ACQUAMARINA
MIAB004ROC66	ROSÈ
MIAB004ROC77	CIPRIA
MIAB004ROC78	CAPPUCCINO
MIAB004ROC88	OTTONE SPAZZOLATO
MIAB004ROC90	STONE BROWN
MIAB004ROC93	BLU NOTTE OPACO
MIAB004ROC95	OTTONE ANTICO
MIAB004ROC97	FERRO INVECCHIATO
MIAB004ROC99	ORANGE

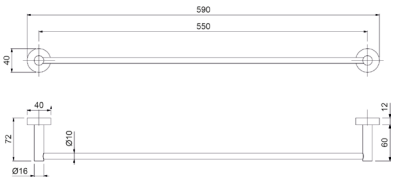

MIAB010ROC00

Appendino tondo in **ottone**



CROMO

CODICE	FINITURA
MIAB010ROC01	BRONZO LUCIDO
MIAB010ROC02	ORO
MIAB010ROC04	NICKEL SPAZZOLATO LUCIDO
MIAB010ROC05	RAME SPAZZOLATO LUCIDO
MIAB010ROC08	NERO OPACO
MIAB010ROC18	BRONZO OPACO
MIAB010ROC20	BIANCO OPACO
MIAB010ROC25	TUSCANY
MIAB010ROC30	TURCHESE
MIAB010ROC32	ORO ROSA
MIAB010ROC38	GRAFITE
MIAB010ROC40	CROMO SPAZZOLATO
MIAB010ROC41	CROMO NERO LUCIDO
MIAB010ROC47	ORO SPAZZOLATO OPACO
MIAB010ROC50	NICKEL LUCIDO
MIAB010ROC54	NICKEL SPAZZOLATO N/P
MIAB010ROC63	NERO OPACO GALVANICO
MIAB010ROC65	ACQUAMARINA
MIAB010ROC66	ROSÈ
MIAB010ROC77	CIPRIA
MIAB010ROC78	CAPPUCCINO
MIAB010ROC88	OTTONE SPAZZOLATO
MIAB010ROC90	STONE BROWN
MIAB010ROC93	BLU NOTTE OPACO
MIAB010ROC95	OTTONE ANTICO
MIAB010ROC97	FERRO INVECCHIATO
MIAB010ROC99	ORANGE

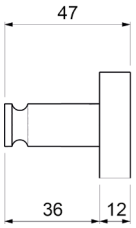

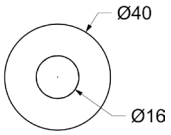

MIAB011ROC00

Dispenser per sapone a muro in **ottone**



CROMO

CODICE	FINITURA
MIAB011ROC01	BRONZO LUCIDO
MIAB011ROC02	ORO
MIAB011ROC04	NICKEL SPAZZOLATO LUCIDO
MIAB011ROC05	RAME SPAZZOLATO LUCIDO
MIAB011ROC08	NERO OPACO
MIAB011ROC18	BRONZO OPACO
MIAB011ROC20	BIANCO OPACO
MIAB011ROC25	TUSCANY
MIAB011ROC30	TURCHESE
MIAB011ROC32	ORO ROSA
MIAB011ROC38	GRAFITE
MIAB011ROC40	CROMO SPAZZOLATO
MIAB011ROC41	CROMO NERO LUCIDO
MIAB011ROC47	ORO SPAZZOLATO OPACO
MIAB011ROC50	NICKEL LUCIDO
MIAB011ROC54	NICKEL SPAZZOLATO N/P
MIAB011ROC63	NERO OPACO GALVANICO
MIAB011ROC65	ACQUAMARINA
MIAB011ROC66	ROSÈ
MIAB011ROC77	CIPRIA
MIAB011ROC78	CAPPUCCINO
MIAB011ROC88	OTTONE SPAZZOLATO
MIAB011ROC90	STONE BROWN
MIAB011ROC93	BLU NOTTE OPACO
MIAB011ROC95	OTTONE ANTICO
MIAB011ROC97	FERRO INVECCHIATO
MIAB011ROC99	ORANGE

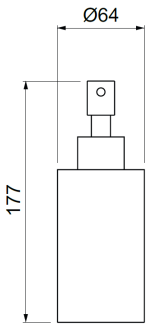

MIAB014ROC00

Porta rotolo in **ottone**



CROMO

CODICE	FINITURA
MIAB014ROC01	BRONZO LUCIDO
MIAB014ROC02	ORO
MIAB014ROC04	NICKEL SPAZZOLATO LUCIDO
MIAB014ROC05	RAME SPAZZOLATO LUCIDO
MIAB014ROC08	NERO OPACO
MIAB014ROC18	BRONZO OPACO
MIAB014ROC20	BIANCO OPACO
MIAB014ROC25	TUSCANY
MIAB014ROC30	TURCHESE
MIAB014ROC32	ORO ROSA
MIAB014ROC38	GRAFITE
MIAB014ROC40	CROMO SPAZZOLATO
MIAB014ROC41	CROMO NERO LUCIDO
MIAB014ROC47	ORO SPAZZOLATO OPACO
MIAB014ROC50	NICKEL LUCIDO
MIAB014ROC54	NICKEL SPAZZOLATO N/P
MIAB014ROC63	NERO OPACO GALVANICO
MIAB014ROC65	ACQUAMARINA
MIAB014ROC66	ROSÈ
MIAB014ROC77	CIPRIA
MIAB014ROC78	CAPPUCCINO
MIAB014ROC88	OTTONE SPAZZOLATO
MIAB014ROC90	STONE BROWN
MIAB014ROC93	BLU NOTTE OPACO
MIAB014ROC95	OTTONE ANTICO
MIAB014ROC97	FERRO INVECCHIATO
MIAB014ROC99	ORANGE

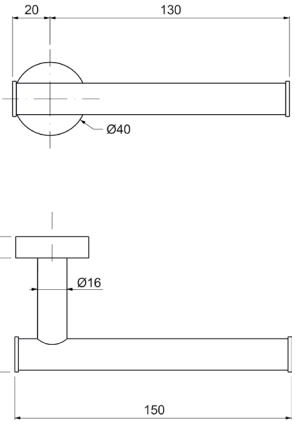

MIAB007ROC00

Portascopino in **ottone** da muro



CROMO

CODICE	FINITURA
MIAB008ROC01	BRONZO LUCIDO
MIAB008ROC02	ORO
MIAB008ROC04	NICKEL SPAZZOLATO LUCIDO
MIAB008ROC05	RAME SPAZZOLATO LUCIDO
MIAB008ROC08	NERO OPACO
MIAB008ROC18	BRONZO OPACO
MIAB008ROC20	BIANCO OPACO
MIAB008ROC25	TUSCANY
MIAB008ROC30	TURCHESE
MIAB008ROC32	ORO ROSA
MIAB008ROC38	GRAFITE
MIAB008ROC40	CROMO SPAZZOLATO
MIAB008ROC41	CROMO NERO LUCIDO
MIAB008ROC47	ORO SPAZZOLATO OPACO
MIAB008ROC50	NICKEL LUCIDO
MIAB008ROC54	NICKEL SPAZZOLATO N/P
MIAB008ROC63	NERO OPACO GALVANICO
MIAB008ROC65	ACQUAMARINA
MIAB008ROC66	ROSÈ
MIAB008ROC77	CIPRIA
MIAB008ROC78	CAPPUCCINO
MIAB008ROC88	OTTONE SPAZZOLATO
MIAB008ROC90	STONE BROWN
MIAB008ROC93	BLU NOTTE OPACO
MIAB008ROC95	OTTONE ANTICO
MIAB008ROC97	FERRO INVECCHIATO
MIAB008ROC99	ORANGE

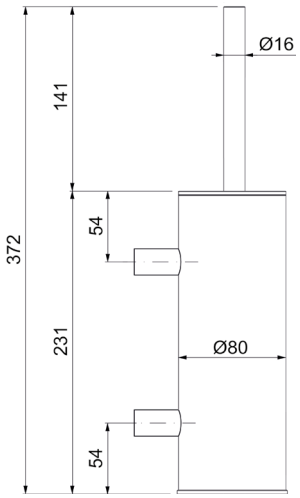

SZAB003ROC00

Porta asciugamano in **ottone** singolo cm.30



CROMO

CODICE	FINITURA
SZAB003ROC08	NERO OPACO
SZAB003ROC38	GRAFITE
SZAB003ROC40	CROMO SPAZZOLATO
SZAB003ROC54	NICKEL SPAZZOLATO N/P
SZAB003ROC88	OTTONE SPAZZOLATO

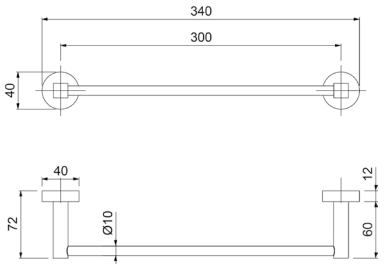

SZAB004ROC00

Porta asciugamano in **ottone** singolo cm.60



CROMO

CODICE	FINITURA
SZAB004ROC08	NERO OPACO
SZAB004ROC38	GRAFITE
SZAB004ROC40	CROMO SPAZZOLATO
SZAB004ROC54	NICKEL SPAZZOLATO N/P
SZAB004ROC88	OTTONE SPAZZOLATO

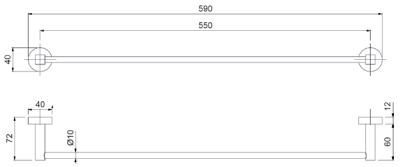

SZAB010ROC00

Appendino in **ottone**

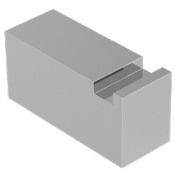

CROMO

CODICE	FINITURA
SZAB010ROC08	NERO OPACO
SZAB010ROC38	GRAFITE
SZAB010ROC40	CROMO SPAZZOLATO
SZAB010ROC54	NICKEL SPAZZOLATO N/P
SZAB010ROC88	OTTONE SPAZZOLATO

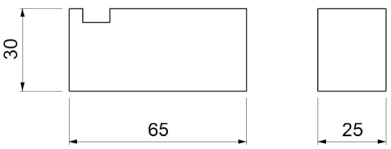

Descrizioni e caratteristiche tecniche non sono impegnative e possono variare senza preavviso

SZAB014ROC00

Porta rotolo in **ottone**



CROMO

CODICE	FINITURA
SZAB014ROC08	NERO OPACO
SZAB014ROC38	GRAFITE
SZAB014ROC40	CROMO SPAZZOLATO
SZAB014ROC54	NICKEL SPAZZOLATO N/P
SZAB014ROC88	OTTONE SPAZZOLATO

SZAB007ROC00

Portascopino a muro in **ottone**



CROMO

CODICE	FINITURA
SZAB007ROC08	NERO OPACO
SZAB007ROC38	GRAFITE
SZAB007ROC40	CROMO SPAZZOLATO
SZAB007ROC54	NICKEL SPAZZOLATO N/P
SZAB007ROC88	OTTONE SPAZZOLATO

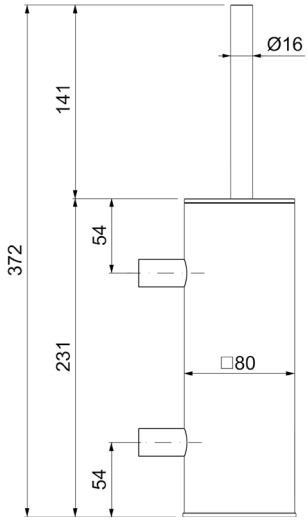

LOAB003ROC00

Porta asciugamano in **ottone** singolo cm.30



CROMO

CODICE	FINITURA
LOAB003ROC01	BRONZO LUCIDO
LOAB003ROC02	ORO
LOAB003ROC04	NICKEL SPAZZOLATO LUCIDO
LOAB003ROC05	RAME SPAZZOLATO LUCIDO
LOAB003ROC08	NERO OPACO
LOAB003ROC88	OTTONE SPAZZOLATO

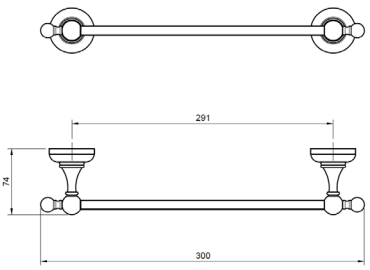

LOAB004ROC00

Porta asciugamano in **ottone** singolo cm.60



CROMO

CODICE	FINITURA
LOAB004ROC01	BRONZO LUCIDO
LOAB004ROC02	ORO
LOAB004ROC04	NICKEL SPAZZOLATO LUCIDO
LOAB004ROC05	RAME SPAZZOLATO LUCIDO
LOAB004ROC08	NERO OPACO
LOAB004ROC88	OTTONE SPAZZOLATO

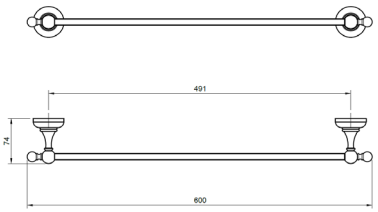

LOAB010ROC00

Appendino in **ottone**



CROMO

CODICE	FINITURA
LOAB010ROC01	BRONZO LUCIDO
LOAB010ROC02	ORO
LOAB010ROC04	NICKEL SPAZZOLATO LUCIDO
LOAB010ROC05	RAME SPAZZOLATO LUCIDO
LOAB010ROC08	NERO OPACO
LOAB010ROC88	OTTONE SPAZZOLATO

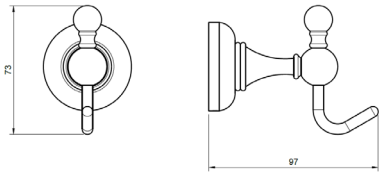

LOAB014ROC00

Porta rotolo in **ottone**



CROMO

CODICE	FINITURA
LOAB014ROC01	BRONZO LUCIDO
LOAB014ROC02	ORO
LOAB014ROC04	NICKEL SPAZZOLATO LUCIDO
LOAB014ROC05	RAME SPAZZOLATO LUCIDO
LOAB014ROC08	NERO OPACO
LOAB014ROC88	OTTONE SPAZZOLATO

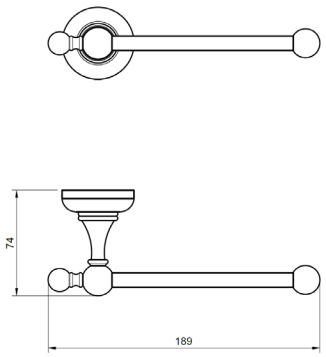

CUCINA





PULC946ROC00

Monocomando lavello monoforo **PURA**



CROMO

CODICE	FINITURA
PULC946ROC05	RAME SPAZZOLATO LUCIDO
PULC946ROC08	NERO OPACO
PULC946ROC18	BRONZO OPACO
PULC946ROC20	BIANCO OPACO
PULC946ROC25	TUSCANY
PULC946ROC30	TURCHESE
PULC946ROC39	ROSA PASTELLO
PULC946ROC54	NICKEL SPAZZOLATO N/P
PULC946ROC63	NERO OPACO GALVANICO
PULC946ROC88	OTTONE SPAZZOLATO

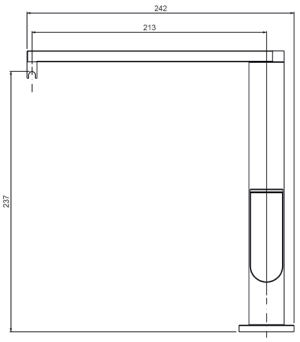

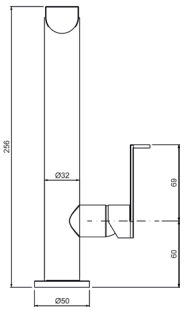

Ricambi


CR00027V
Ø25


AR00049V
24×6


FL00027V
8×1 L.45

NOLC946ROC00

Monocomando lavello monoforo **NOLI**



CROMO **226,00**

CODICE	FINITURA
NOLC946ROC05	RAME SPAZZOLATO LUCIDO
NOLC946ROC08	NERO OPACO
NOLC946ROC18	BRONZO OPACO
NOLC946ROC20	BIANCO OPACO
NOLC946ROC25	TUSCANY
NOLC946ROC30	TURCHESE
NOLC946ROC39	ROSA PASTELLO
NOLC946ROC54	NICKEL SPAZZOLATO N/P
NOLC946ROC63	NERO OPACO GALVANICO
NOLC946ROC88	OTTONE SPAZZOLATO

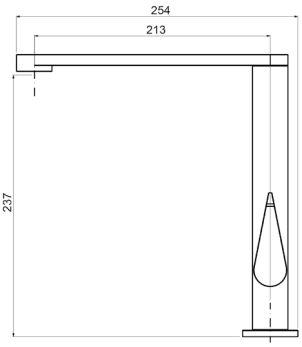

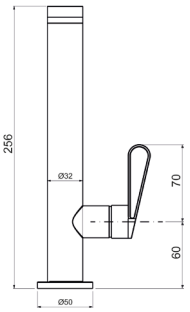

Ricambi


CR00027V
Ø25


AR00035V
24×1


FL00027V
8×1 L.45

NVLC935ROC00

Monocomando lavello monoforo **NAVONA**



CROMO

CODICE	FINITURA
NVLC935ROC02	ORO
NVLC935ROC08	NERO OPACO

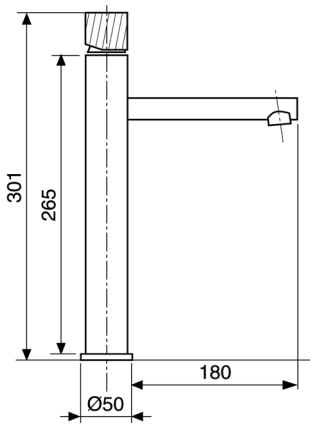

Ricambi



CR00021V
Ø25



AR00063V
18×1

NVLC947ROC00

Monocomando lavello monoforo **NAVONA** con canna girevole e doccetta estraibile a 2 getti



CROMO

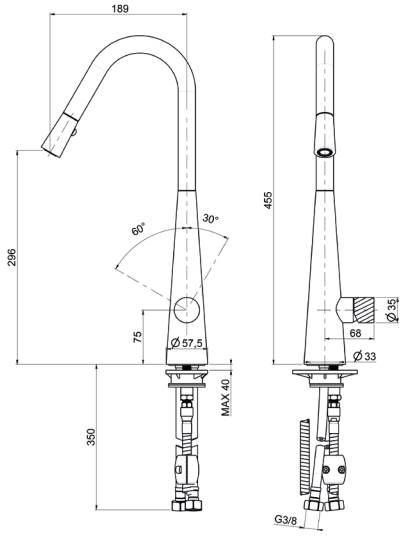

Ricambi



CR00021
Ø25

Descrizioni e caratteristiche tecniche non sono impegnative e possono variare senza preavviso

AVLC535ROC00

Miscelatore lavello monoforo **5th AVENUE** con canna girevole



CROMO

CODICE	FINITURA
AVLC535ROC01	BRONZO LUCIDO
AVLC535ROC02	ORO
AVLC535ROC03	SATINATO
AVLC535ROC05	RAME SPAZZOLATO LUCIDO
AVLC535ROC08	NERO OPACO
AVLC535ROC20	BIANCO OPACO
AVLC535ROC38	GRAFITE
AVLC535ROC40	CROMO SPAZZOLATO
AVLC535ROC41	CROMO NERO LUCIDO
AVLC535ROC47	ORO SPAZZOLATO OPACO
AVLC535ROC54	NICKEL SPAZZOLATO N/P
AVLC535ROC63	NERO OPACO GALVANICA
AVLC535ROC88	OTTONE SPAZZOLATO
AVLC535ROC90	STONE BROWN

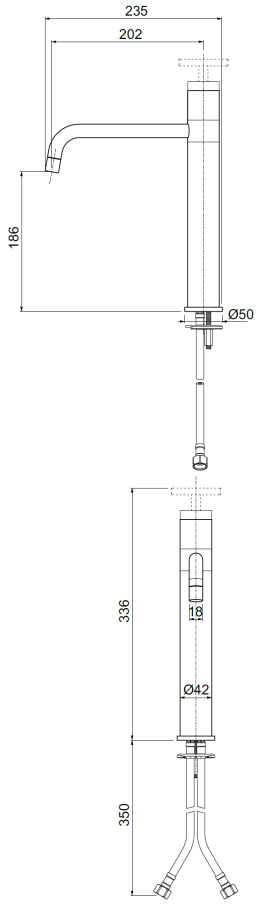

Ricambi


CR00003V
Ø35


FL00005V
10x1x3/8F L.60


KT00014V
L.280

Ordinare 1 maniglia separatamente
- **AVMM** maniglia per miscelatore

AVLC945ROC00

Monoforo lavello **5th AVENUE** con canna alta



CROMO

CODICE	FINITURA
AVLC945ROC01	BRONZO LUCIDO
AVLC945ROC02	ORO
AVLC945ROC03	SATINATO
AVLC945ROC05	RAME SPAZZOLATO LUCIDO
AVLC945ROC08	NERO OPACO
AVLC945ROC20	BIANCO OPACO
AVLC945ROC38	GRAFITE
AVLC945ROC40	CROMO SPAZZOLATO
AVLC945ROC41	CROMO NERO LUCIDO
AVLC945ROC47	ORO SPAZZOLATO OPACO
AVLC945ROC54	NICKEL SPAZZOLATO N/P
AVLC945ROC63	NERO OPACO GALVANICA
AVLC945ROC88	OTTONE SPAZZOLATO
AVLC945ROC90	STONE BROWN

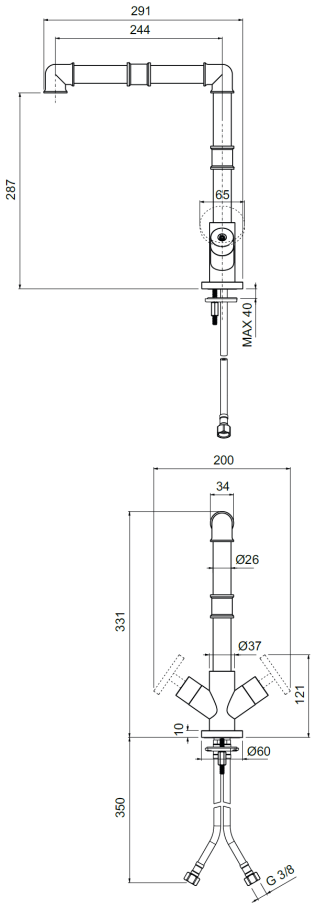

Ricambi


VN00002V
8x20 DX


AR00058V
24x1


FL00001V
10x1x3/8F cm.35


KT00001V
L.70

Ordinare 2 maniglie separatamente
- **nr. 2 - AVMV** maniglia per vitone con broccia

oppure
- **nr. 1 - AVMVH** maniglia per vitone con broccia, incisione HOT
- **nr. 1 - AVMVC** maniglia per vitone con broccia, incisione COLD

AVLC580ROC00

Gruppo lavello a parete **5th AVENUE** con canna piatta



CROMO

CODICE	FINITURA
AVLC580ROC01	BRONZO LUCIDO
AVLC580ROC02	ORO
AVLC580ROC03	SATINATO
AVLC580ROC05	RAME SPAZZOLATO LUCIDO
AVLC580ROC08	NERO OPACO
AVLC580ROC20	BIANCO OPACO
AVLC580ROC38	GRAFITE
AVLC580ROC40	CROMO SPAZZOLATO
AVLC580ROC41	CROMO NERO LUCIDO
AVLC580ROC47	ORO SPAZZOLATO OPACO
AVLC580ROC54	NICKEL SPAZZOLATO N/P
AVLC580ROC63	NERO OPACO GALVANICA
AVLC580ROC88	OTTONE SPAZZOLATO
AVLC580ROC90	STONE BROWN

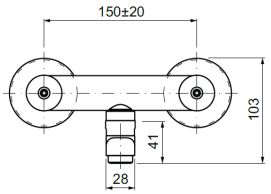

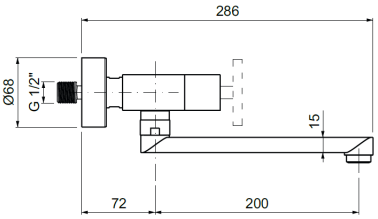

Ricambi



VN00002V
8x20 DX



AR00035V
24x1

Ordinare 2 maniglie separatamente
• **nr. 2 - AVMV** maniglia per vitone con broccia
oppure
• **nr. 1 - AVMVH** maniglia per vitone con broccia, incisione HOT
• **nr. 1 - AVMVC** maniglia per vitone con broccia, incisione COLD

AVLC486ROC00

Monocomando lavello professionale **5th AVENUE** con doccia a 2 getti con supporto



CROMO

CODICE	FINITURA
AVLC486ROC01	BRONZO LUCIDO
AVLC580ROC04	NICKEL SPAZZOLATO LUCIDO
AVLC580ROC08	NERO OPACO

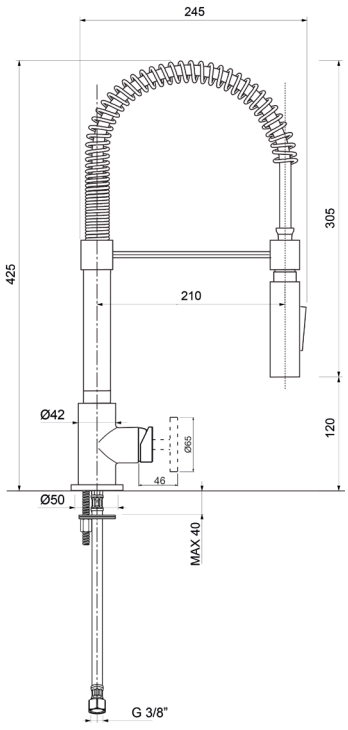

Ricambi



CR00003V
Ø35



FL00001V
10x1x3/8F cm.35



KT00001V
L.70

Ordinare 1 maniglia separatamente
• **AVMM** maniglia per miscelatore

Descrizioni e caratteristiche tecniche non sono impegnative e possono variare senza preavviso

MILC546ROC00

Monocomando lavello laterale **MICRO** con **canna a ponte Ø24**



CROMO

CODICE	FINITURA
MILC546ROC01	BRONZO LUCIDO
MILC546ROC02	ORO
MILC546ROC04	NICKEL SPAZZOLATO LUCIDO
MILC546ROC05	RAME SPAZZOLATO LUCIDO
MILC546ROC08	NERO OPACO
MILC546ROC20	BIANCO OPACO
MILC546ROC32	ORO ROSA
MILC546ROC38	GRAFITE
MILC546ROC40	CROMO SPAZZOLATO
MILC546ROC88	OTTONE SPAZZOLATO

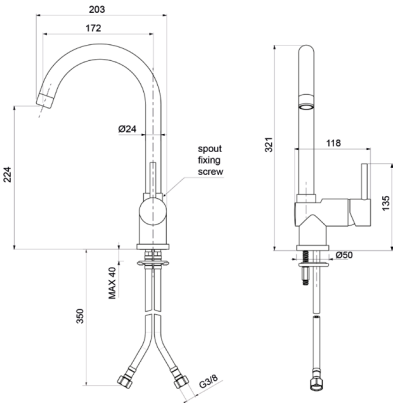

Ricambi


CR00003V Ø35


AR00023V 22×1M


FL00001V 10×1×3/8F cm.35


KT00001V L.70

MILC560ROC00

Monocomando lavello **sottofinestra MICRO** con canna girevole



CROMO

CODICE	FINITURA
MILC560ROC01	BRONZO LUCIDO
MILC560ROC04	NICKEL SPAZZOLATO LUCIDO
MILC560ROC08	NERO OPACO

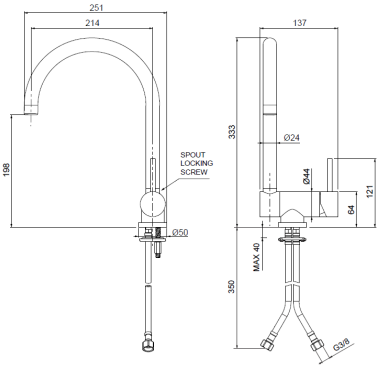

Ricambi


CR00003V Ø35


AR00023V 22×1M


FL00001V 10×1×3/8F cm.35


KT00001V L.70

MILC486ROC00

Monocomando lavello professionale **MICRO** con doccia a 2 getti con supporto



CROMO

CODICE	FINITURA
MILC486ROC01	BRONZO LUCIDO
MILC486ROC04	NICKEL SPAZZOLATO LUCIDO
MILC486ROC08	NERO OPACO

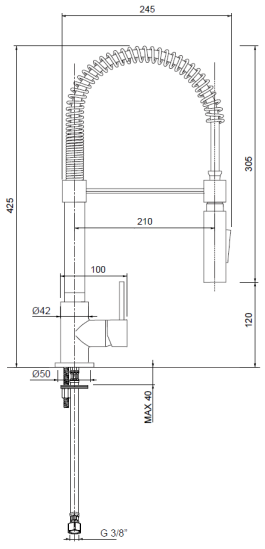

Ricambi


CR00003V Ø35


FL00001V 10×1×3/8F cm.35


KT00001V L.70

MILC389ROC00

Monocomando lavello monoforo **MICRO** per terza acqua a **3 vie**



CROMO

CODICE	FINITURA
MILC389ROC04	NICKEL SPAZZOLATO LUCIDO
MILC389ROC08	NERO OPACO

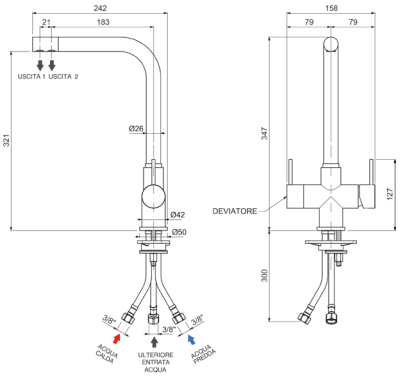

Ricambi

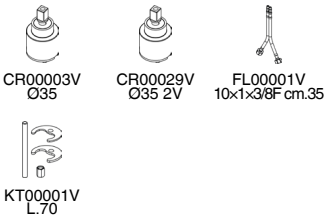

MILC489ROC00

Monocomando lavello monoforo **MICRO** per terza acqua a **4 vie**



CROMO

CODICE	FINITURA
MILC489ROC04	NICKEL SPAZZOLATO LUCIDO
MILC489ROC08	NERO OPACO

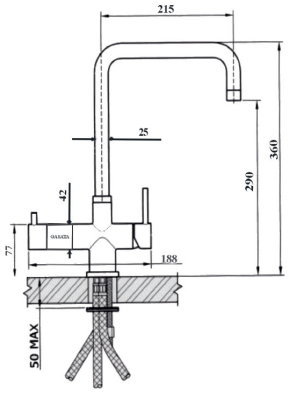

Ricambi

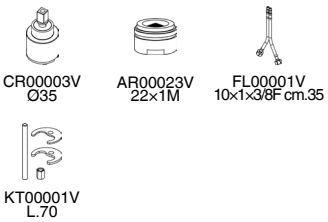

MILC589ROC00

Monocomando lavello monoforo **MICRO** per terza acqua a **5 vie**



CROMO

CODICE	FINITURA
MILC589ROC04	NICKEL SPAZZOLATO LUCIDO
MILC589ROC08	NERO OPACO

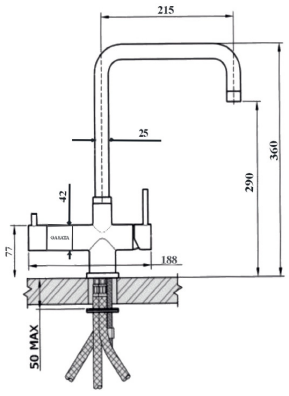

Ricambi

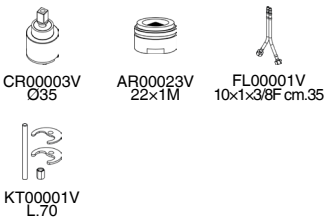

Descrizioni e caratteristiche tecniche non sono impegnative e possono variare senza preavviso

MILC527ROC00

Monocomando lavello a parete **MICRO** con canna piatta



CROMO

CODICE	FINITURA
MILC327ROC01	BRONZO LUCIDO
MILC327ROC02	ORO
MILC327ROC04	NICKEL SPAZZOLATO LUCIDO
MILC327ROC05	RAME SPAZZOLATO LUCIDO
MILC327ROC08	NERO OPACO
MILC327ROC20	BIANCO OPACO

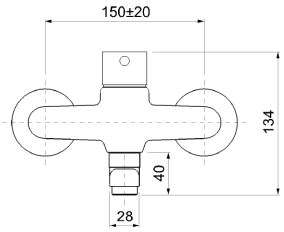

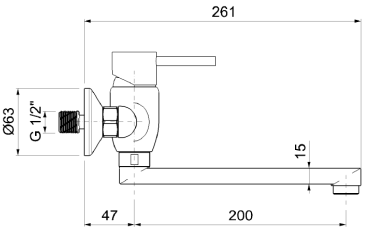

Ricambi



CR00003V Ø35 — AR00035V 24×1

MILC535ROC00

Monocomando lavello monoforo **MICRO** con canna girevole



CROMO

CODICE	FINITURA
MILC535ROC01	BRONZO LUCIDO
MILC535ROC02	ORO
MILC535ROC04	NICKEL SPAZZOLATO LUCIDO
MILC535ROC05	RAME SPAZZOLATO LUCIDO
MILC535ROC08	NERO OPACO
MILC535ROC20	BIANCO OPACO
MILC535ROC32	ORO ROSA
MILC535ROC38	GRAFITE
MILC535ROC40	CROMO SPAZZOLATO
MILC535ROC88	OTTONE SPAZZOLATO

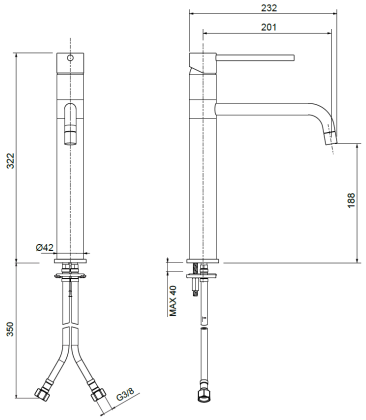

Ricambi



CR00003V Ø35 — FL00005V 10×1×3/8F L.60 — KT00014V L.280

MILC540ROC00

Monocomando lavello monoforo **MICRO** con canna girevole e doccetta estraibile a 2 getti



CROMO

CODICE	FINITURA
MILC540ROC01	BRONZO LUCIDO
MILC540ROC02	ORO
MILC540ROC04	NICKEL SPAZZOLATO
MILC540ROC05	RAME SPAZZOLATO LUCIDO
MILC540ROC08	NERO OPACO
MILC540ROC20	BIANCO OPACO
MILC540ROC38	GRAFITE
MILC540ROC40	CROMO SPAZZOLATO
MILC540ROC88	OTTONE SPAZZOLATO

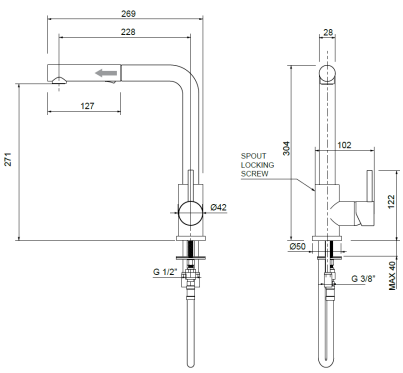

Ricambi

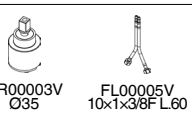

CR00003V Ø35 — FL00005V 10×1×3/8F L.60

MILC544ROC00

Monocomando lavello monoforo **MICRO** con **canna a ponte Ø20**



CROMO

CODICE	FINITURA
MILC544ROC01	BRONZO LUCIDO
MILC544ROC04	NICKEL SPAZZOLATO LUCIDO
MILC544ROC08	NERO OPACO

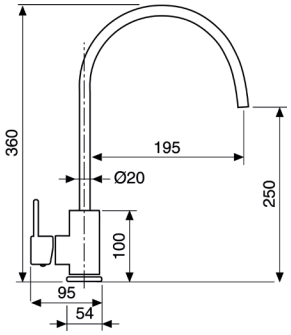

Ricambi



CR00012V Ø35 90° | AR00050V | FL00001V

MILC545ROC00

Monocomando lavello monoforo **MICRO** con **canna a ponte Ø24**



CROMO

CODICE	FINITURA
MILC545ROC01	BRONZO LUCIDO
MILC545ROC04	NICKEL SPAZZOLATO LUCIDO
MILC545ROC08	NERO OPACO

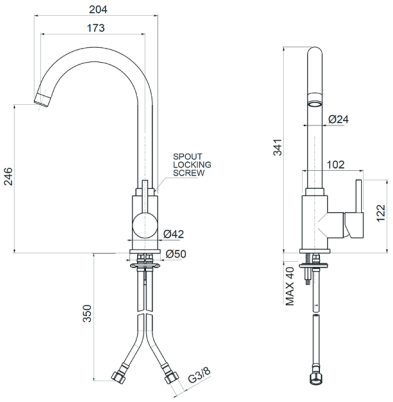

Ricambi



CR00012V Ø35 90° | AR00001V | FL00001V

MILC554ROC00

Monocomando lavello monoforo **MICRO** con canna a ponte e doccetta estraibile



CROMO

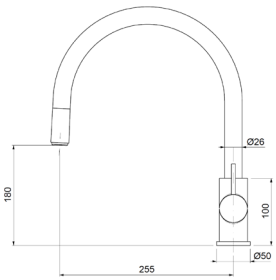

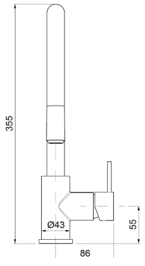

Ricambi



CR00012V Ø35 90°

Descrizioni e caratteristiche tecniche non sono impegnative e possono variare senza preavviso

MILC541ROC00

Monocomando lavello monoforo **MICRO** con canna girevole e doccetta estraibile a 2 getti



CROMO

CODICE	FINITURA
MILC541ROC04	NICKEL SPAZZOLATO
MILC541ROC08	NERO OPACO

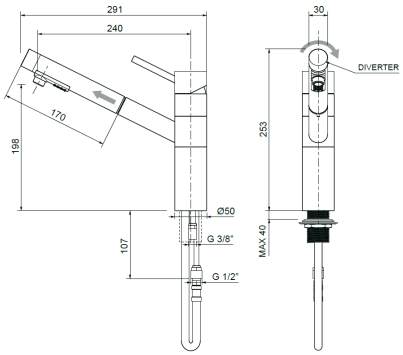

Ricambi



CR00008V Ø40 FL00022V

MILC543ROC00

Monocomando lavello 2 fori **MICRO** con canna girevole e regolabile, doccetta estraibile a 2 getti



CROMO

CODICE	FINITURA
MILC543ROC01	BRONZO LUCIDO
MILC543ROC04	NICKEL SPAZZOLATO
MILC543ROC40	CROMO SPAZZOLATO

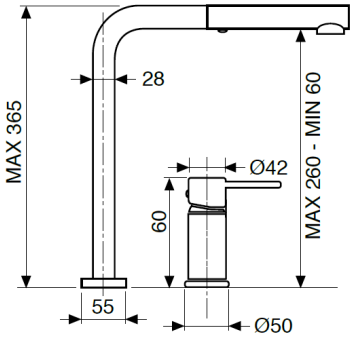

Ricambi



CR00003V Ø35

MNLC935ROC00

Monocomando lavello monoforo **MINÙ**



CROMO

CODICE	FINITURA
MNLC935ROC08	NERO OPACO
MNLC935ROC20	BIANCO OPACO
MNLC935ROC54	NICKEL SPAZZOLATO N/P
MNLC935ROC88	OTTONE SPAZZOLATO

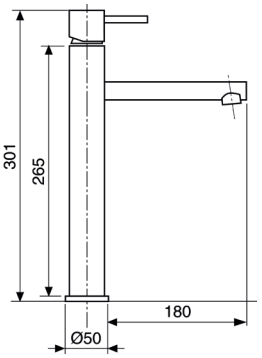

Ricambi



CR00021V
Ø25



AR00063V

MNLC946ROC00

Monocomando lavello monoforo **MINÙ** con canna girevole



CROMO

CODICE	FINITURA
MNLC946ROC08	NERO OPACO
MNLC946ROC20	BIANCO OPACO
MNLC946ROC54	NICKEL SPAZZOLATO N/P
MNLC946ROC88	OTTONE SPAZZOLATO

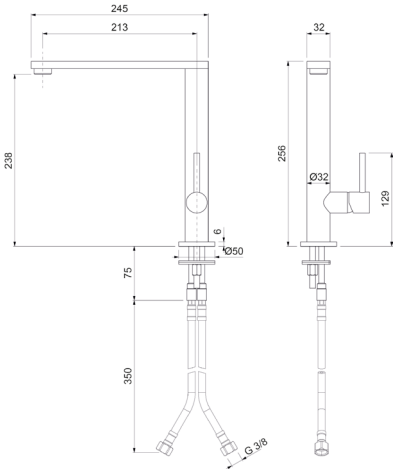

Ricambi



CR00021V
Ø25



AR00046V

MNLC947ROC00

Monocomando lavello monoforo **MINÙ** con canna girevole e doccetta estraibile 2 getti



CROMO

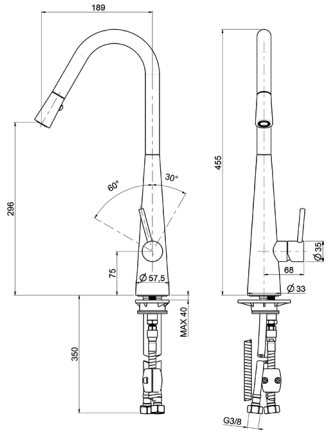

Ricambi



CR00021V
Ø25

Descrizioni e caratteristiche tecniche non sono impegnative e possono variare senza preavviso

SOLC080ROC00

Gruppo lavello a parete **STILO** con canna piatta

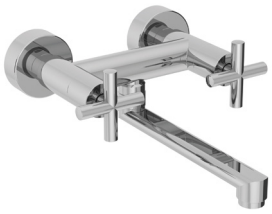

CROMO

CODICE	FINITURA
SOLC080ROC01	BRONZO LUCIDO
SOLC080ROC08	NERO OPACO

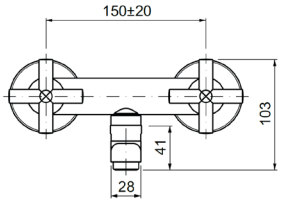

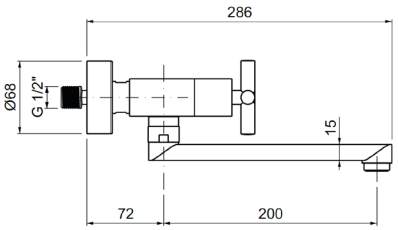

Ricambi


VN00002V 8x20 DX


VN00003V 8x20 SX


AR00001V

SOLC088ROC00

Miscelatore lavello monoforo **STILO** con canna a ponte girevole



CROMO

CODICE	FINITURA
SOLC088ROC01	BRONZO LUCIDO
SOLC088ROC08	NERO OPACO

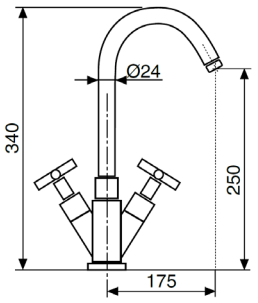

Ricambi


VN00002V 8x20 DX


VN00003V 8x20 SX


AR00001V


FL00001V


KT00001V

LILC945ROBSS

Monocomando lavello laterale **inox LIFE**, canna a ponte



CROMO

CODICE	FINITURA
LILC945ROP05	PVD COPPER
LILC945ROP51	PVD GUN METAL
LILC945ROP88	PVD CHAMPAGNE

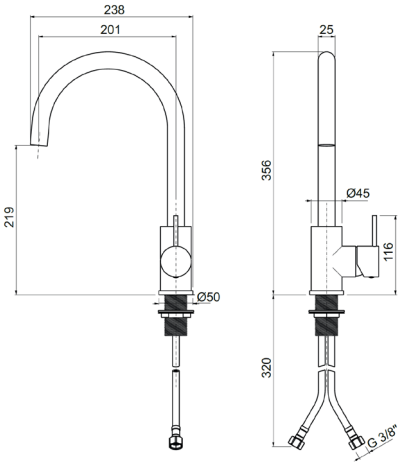

Ricambi



CR00003V
Ø35

LILC946ROBSS

Monocomando lavello laterale **inox LIFE**, canna alta



CROMO

CODICE	FINITURA
LILC946ROP05	PVD COPPER
LILC946ROP51	PVD GUN METAL
LILC946ROP88	PVD CHAMPAGNE

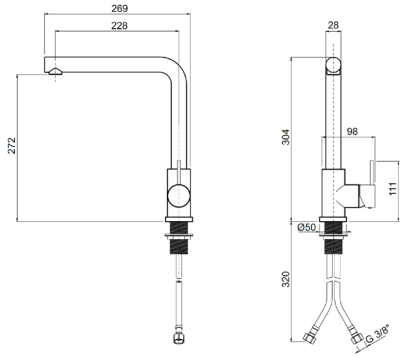

Ricambi



CR00003V
Ø35

Descrizioni e caratteristiche tecniche non sono impegnative e possono variare senza preavviso

LILC940ROBSS

Monocomando lavello laterale **inox LIFE**, canna alta con **doccia estraibile** 2 getti



CROMO

CODICE	FINITURA
LILC940ROP05	PVD COPPER
LILC940ROP51	PVD GUN METAL
LILC940ROP88	PVD CHAMPAGNE

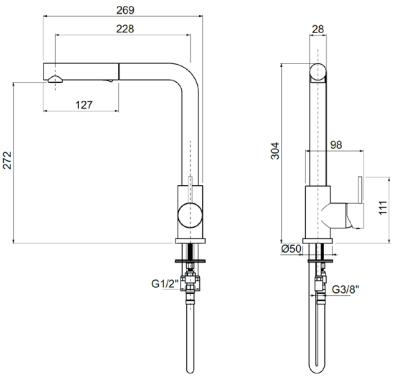

Ricambi



CR00003V
Ø35

LILC947ROBSS

Monocomando lavello laterale **inox LIFE**, canna ponte con **doccia estraibile** 2 getti



CROMO

CODICE	FINITURA
LILC947ROP05	PVD COPPER
LILC947ROP51	PVD GUN METAL
LILC947ROP88	PVD CHAMPAGNE

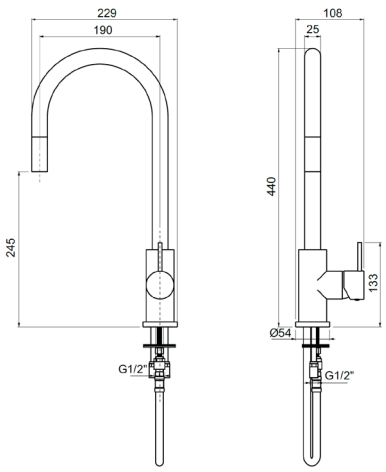

Ricambi



CR00003V
Ø35

KILC030ROC00

Monocomando lavello a parete **KING** con canna piatta



CROMO

CODICE	FINITURA
KILC030ROC01	BRONZO LUCIDO
KILC030ROC02	ORO
KILC030ROC04	NICKEL SPAZZOLATO LUCIDO
KILC030ROC08	NERO OPACO
KILC030ROC20	BIANCO OPACO

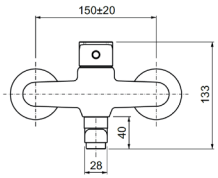

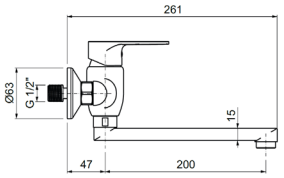

Ricambi



CR00003V Ø35 AR00001V

KILC035ROC00

Monocomando lavello monoforo **KING**



CROMO

CODICE	FINITURA
KILC035ROC01	BRONZO LUCIDO
KILC035ROC02	ORO
KILC035ROC04	NICKEL SPAZZOLATO LUCIDO
KILC035ROC08	NERO OPACO
KILC035ROC20	BIANCO OPACO

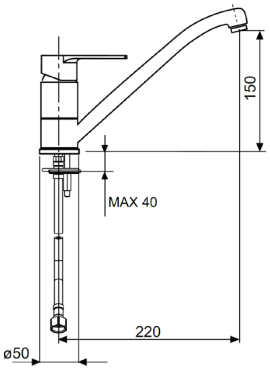

Ricambi



CR00003V Ø35 AR00001V FL00001V

KILC040ROC00

Monocomando lavello monoforo **KING** con doccetta estraibile



CROMO

CODICE	FINITURA
KILC040ROC01	BRONZO LUCIDO
KILC040ROC02	ORO
KILC040ROC04	NICKEL SPAZZOLATO LUCIDO
KILC040ROC08	NERO OPACO
KILC040ROC20	BIANCO OPACO

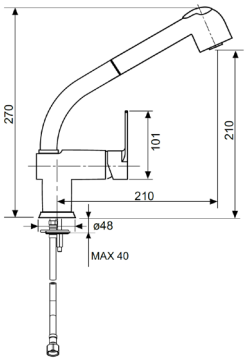

Ricambi



CR00003V Ø35

KILC045ROC00

Monocomando lavello monoforo **KING** con canna alta girevole



CROMO

CODICE	FINITURA
KILC045ROC01	BRONZO LUCIDO
KILC045ROC02	ORO
KILC045ROC04	NICKEL SPAZZOLATO LUCIDO
KILC045ROC08	NERO OPACO
KILC045ROC20	BIANCO OPACO

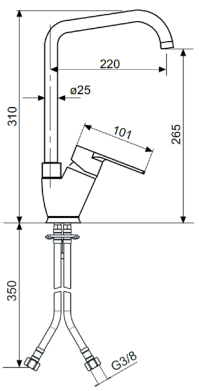

Ricambi



CR00003V Ø35 AR00023V 22x1F FL00001V

Descrizioni e caratteristiche tecniche non sono impegnative e possono variare senza preavviso

KILC046ROC00

Monocomando lavello monoforo **KING** con canna a ponte Ø24



CROMO

CODICE	FINITURA
KILC046ROC01	BRONZO LUCIDO
KILC046ROC02	ORO
KILC046ROC04	NICKEL SPAZZOLATO LUCIDO
KILC046ROC08	NERO OPACO
KILC046ROC20	BIANCO OPACO

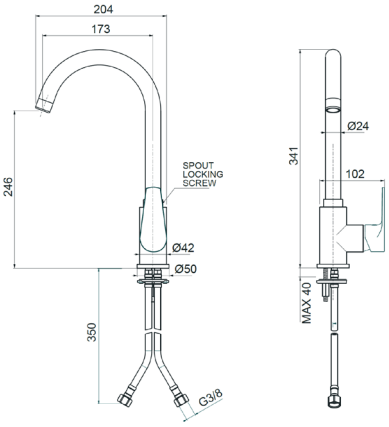

Ricambi



CR00003V Ø35 AR00001V FL00001V

KILC047ROC00

Monocomando lavello monoforo **KING** con canna girevole e doccetta a 2 getti



CROMO

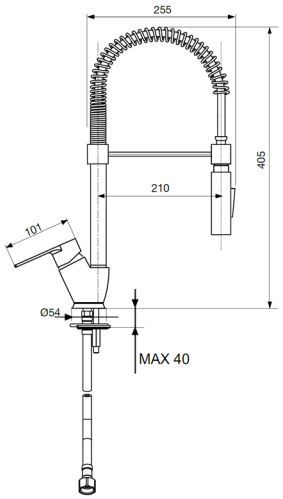

Ricambi



CR00003V Ø35

KILC050ROC00

Monocomando lavello monoforo **KING** con canna girevole similfusa



CROMO

CODICE	FINITURA
KILC050ROC01	BRONZO LUCIDO
KILC050ROC02	ORO
KILC050ROC04	NICKEL SPAZZOLATO LUCIDO
KILC050ROC08	NERO OPACO
KILC050ROC20	BIANCO OPACO

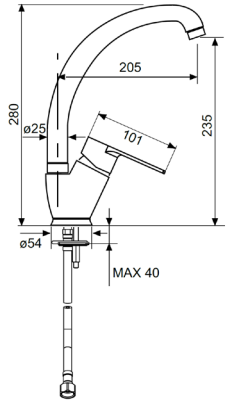

Ricambi



CR00003V Ø35 AR00001V FL00001V

STLC030ROC00

Monocomando lavello a parete **STILE** canna piatta



CROMO

CODICE	FINITURA
STLC030ROC01	BRONZO LUCIDO
STLC030ROC02	ORO
STLC030ROC04	NICKEL SPAZZOLATO LUCIDO
STLC030ROC08	NERO OPACO

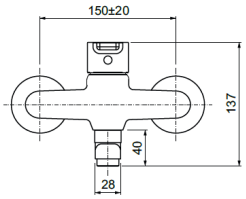

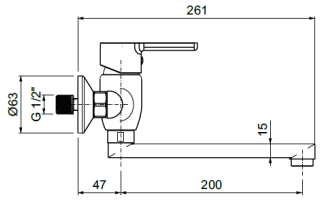

Ricambi



CR00003V Ø35 — AR00001V 24×1M

STLC035ROC00

Monocomando lavello monoforo **STILE**



CROMO

CODICE	FINITURA
STLC035ROC01	BRONZO LUCIDO
STLC035ROC02	ORO
STLC035ROC04	NICKEL SPAZZOLATO LUCIDO
STLC035ROC08	NERO OPACO

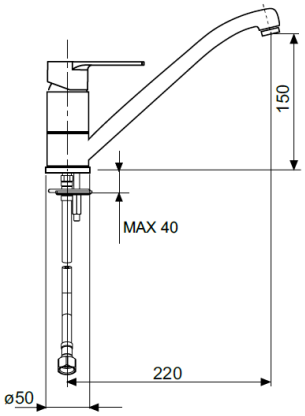

Ricambi



CR00003V Ø35 — AR00001V 24×1M — FL00001V

STLC040ROC00

Monocomando lavello monoforo **STILE** con doccetta estraibile



CROMO

CODICE	FINITURA
STLC040ROC01	BRONZO LUCIDO
STLC040ROC02	ORO
STLC040ROC04	NICKEL SPAZZOLATO LUCIDO
STLC040ROC08	NERO OPACO

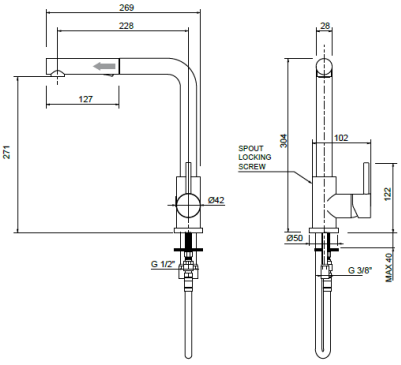

Ricambi

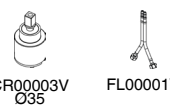

CR00003V Ø35 — FL00001V

Descrizioni e caratteristiche tecniche non sono impegnative e possono variare senza preavviso

STLC045ROC00

Monocomando lavello monoforo **STILE** con canna alta



Ricambi



CR00003V Ø35 | AR00023V 22×1F | FL00001V

CROMO

CODICE	FINITURA
STLC045ROC01	BRONZO LUCIDO
STLC045ROC02	ORO
STLC045ROC04	NICKEL SPAZZOLATO LUCIDO
STLC045ROC08	NERO OPACO

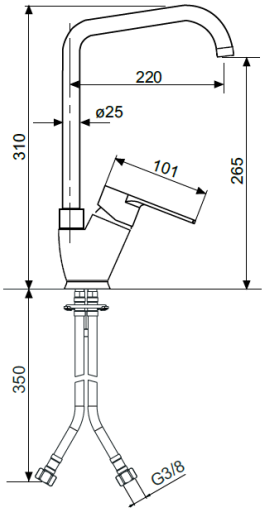

STLC047ROC00

Monocomando lavello **STILE** con canna a ponte Ø24



Ricambi



CR00003V Ø35 | AR00001V 24×1M | FL00001V

CROMO

CODICE	FINITURA
STLC047ROC01	BRONZO LUCIDO
STLC047ROC02	ORO
STLC047ROC04	NICKEL SPAZZOLATO LUCIDO
STLC047ROC08	NERO OPACO

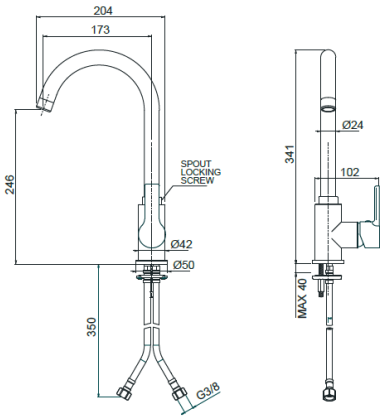

STLC050ROC00

Monocomnado lavello monoforo **STILE** con canna similfusa



Ricambi



CR00003V Ø35 | AR00001V 24×1M | FL00001V

CROMO

CODICE	FINITURA
STLC050ROC01	BRONZO LUCIDO
STLC050ROC02	ORO
STLC050ROC04	NICKEL SPAZZOLATO LUCIDO
STLC050ROC08	NERO OPACO

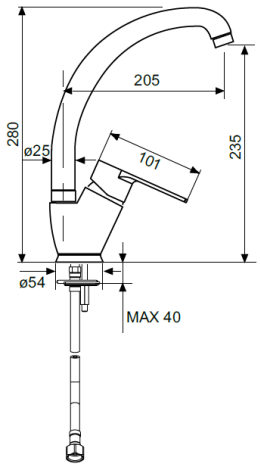

SRLC030ROC00

Monocomando lavello a parete **STAR** con canna piatta



CROMO

CODICE	FINITURA
SRLC030ROC08	NERO OPACO

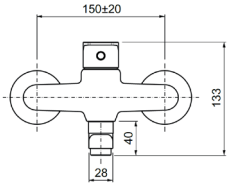

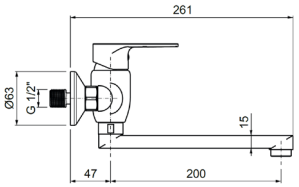

Ricambi


CR00003V
Ø35


AR00001V

SRLC035ROC00

Monocomando lavello monoforo **STAR** con canna bassa



CROMO

CODICE	FINITURA
SRLC035ROC08	NERO OPACO

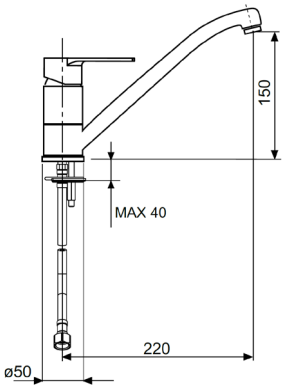

Ricambi


CR00003V
Ø35


AR00001V


FL00001V

SRLC040ROC00

Monocomando lavello monoforo **STAR** con doccia estraibile



CROMO

CODICE	FINITURA
SRLC040ROC08	NERO OPACO

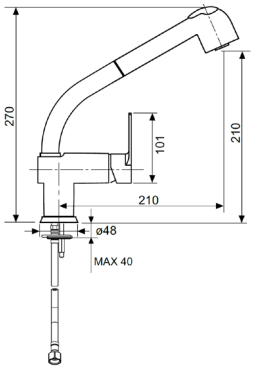

Ricambi


CR00003V
Ø35

Descrizioni e caratteristiche tecniche non sono impegnative e possono variare senza preavviso

SRLC045ROC00

Monocomando lavello monoforo **STAR** con canna alta



CROMO

CODICE	FINITURA
SRLC045ROC08	NERO OPACO

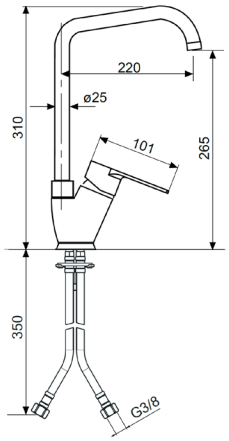

Ricambi



CR00003V Ø35 | AR00023V 22x1F | FL00001V

SRLC046ROC00

Monocomando lavello monoforo **STAR** con canna a ponte Ø24



CROMO

CODICE	FINITURA
SRLC046ROC08	NERO OPACO

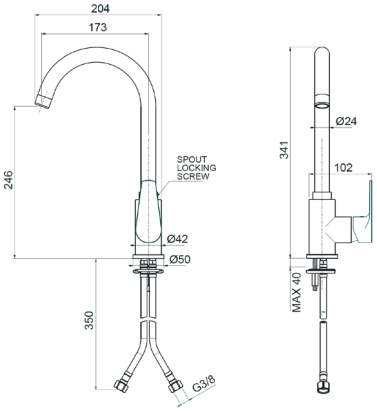

Ricambi



CR00003V Ø35 | AR00001V | FL00001V

SRLC050ROC00

Monocomando lavello monoforo **STAR** con canna alta similfusa



CROMO

CODICE	FINITURA
SRLC050ROC08	NERO OPACO

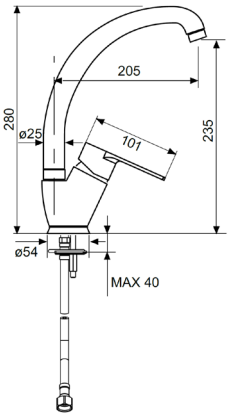

Ricambi



CR00003V Ø35 | AR00001V | FL00001V

RILC030ROC00

Gruppo lavello a parete **RIVER** con canna piatta



CROMO

CODICE	FINITURA
RILC030ROC08	NERO OPACO
RILC030ROC20	BIANCO OPACO

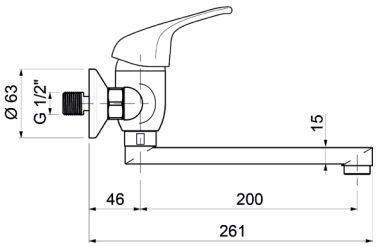

Ricambi


CR00009V Ø40


AR00001V 24×1M

RILC035ROC00

Monocomando lavello monoforo **RIVER**



CROMO

CODICE	FINITURA
RILC035ROC08	NERO OPACO
RILC035ROC20	BIANCO OPACO

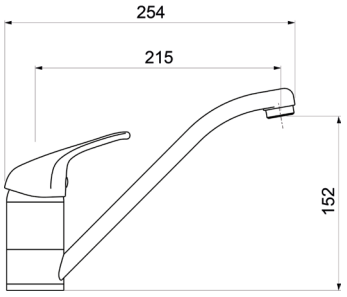

Ricambi


CR00008V Ø40


AR00001V 24×1M


FL00009V

RILC040ROC00

Monocomando lavello monoforo **RIVER** con doccia estraibile



CROMO

CODICE	FINITURA
RILC040ROC08	NERO OPACO
RILC040ROC20	BIANCO OPACO

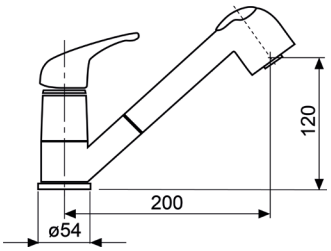

Ricambi


CR00008V Ø40


FL00009V

RILC045ROC00

Monocomando lavello monoforo **RIVER** con canna alta



CROMO

CODICE	FINITURA
RILC045ROC08	NERO OPACO
RILC045ROC20	BIANCO OPACO

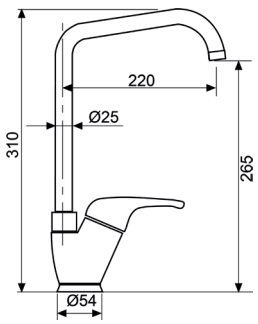

Ricambi


CR00009V Ø40


AR00023V 22×1F


FL00009V

Descrizioni e caratteristiche tecniche non sono impegnative e possono variare senza preavviso

RILC047ROC00

Monocomando lavello monoforo **RIVER**, **canna a ponte Ø24**



CROMO

CODICE	FINITURA
RILC047ROC08	NERO OPACO
RILC047ROC20	BIANCO OPACO

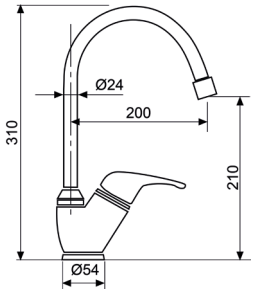

Ricambi


CR00009V
Ø40


AR00023V
22×1F


FL00009V

RILC048ROC00

Monocomando lavello monoforo **RIVER**, **canna a ponte lusso Ø25**



CROMO

CODICE	FINITURA
RILC048ROC08	NERO OPACO
RILC048ROC20	BIANCO OPACO

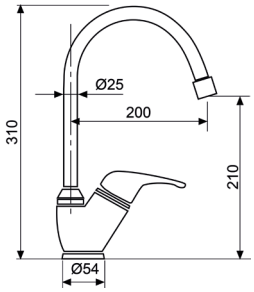

Ricambi


CR00009V
Ø40


AR00023V
22×1F


FL00009V

RILC050ROC00

Monocomando lavello monoforo **RIVER** con canna similfusa



CROMO

CODICE	FINITURA
RILC050ROC08	NERO OPACO
RILC050ROC20	BIANCO OPACO

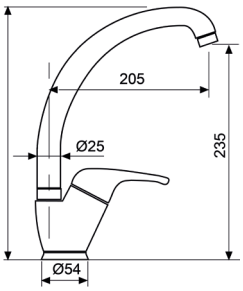

Ricambi


CR00009V
Ø40


AR00001V
24×1M


FL00009V

RILC051ROC00

Monocomando lavello monoforo **RIVER** con canna girevole



CROMO

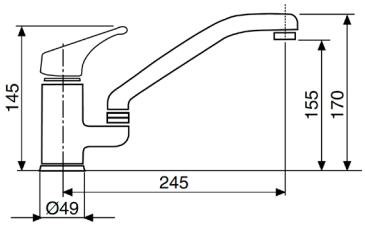

Ricambi


CR00009V
Ø40


AR00001V
24×1M


FL00009V

KALC030ROC00

Monocomando lavabo a parete **KAPPA** con canna piatta



CROMO

CODICE	FINITURA
KALC030ROC02	ORO

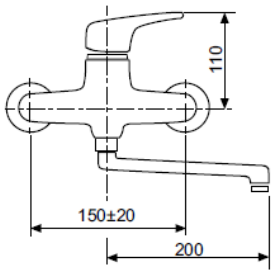

Ricambi


CR00009V Ø40


AR00001V

KALC035ROC00

Monocomando lavello monoforo **KAPPA**



CROMO

CODICE	FINITURA
KALC035ROC02	ORO
KALC035ROC08	NERO OPACO
KALC035ROC20	BIANCO OPACO

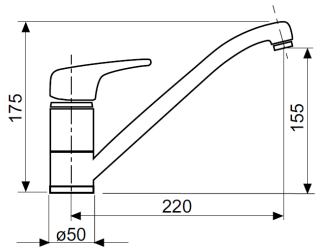

Ricambi


CR00008V Ø40


AR00001V


FL00001V

KALC040ROC00

Monocomando lavello monoforo **KAPPA** con doccia estraibile



CROMO

CODICE	FINITURA
KALC040ROC20	BIANCO OPACO

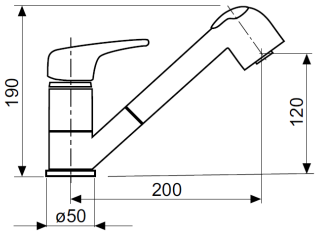

Ricambi


CR00008V Ø40

KALC045ROC00

Monocomando lavello monoforo **KAPPA** con canna alta



CROMO

CODICE	FINITURA
KALC045ROC02	ORO
KALC045ROC08	NERO OPACO
KALC045ROC15	FRAGRANITE NERO
KALC045ROC20	BIANCO OPACO

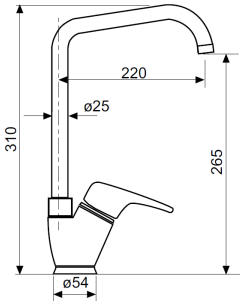

Ricambi


CR00009V Ø40


AR00023V


FL00001V

Descrizioni e caratteristiche tecniche non sono impegnative e possono variare senza preavviso

KALC046ROC00

Monocomando lavello monoforo **KAPPA** con **canna a ponte Ø18**



CROMO

CODICE	FINITURA
KALC046ROC02	ORO
KALC046ROC08	NERO OPACO
KALC046ROC15	FRAGRANITE NERO
KALC046ROC20	BIANCO OPACO

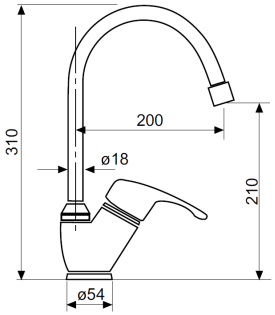

Ricambi



CR00009V Ø40 AR00023V FL00001V

KALC146ROC00

Monocomando lavello monoforo **KAPPA** con **canna a ponte Ø24**



CROMO

CODICE	FINITURA
KALC146ROC02	ORO
KALC146ROC08	NERO OPACO
KALC146ROC15	FRAGRANITE NERO
KALC146ROC20	BIANCO OPACO

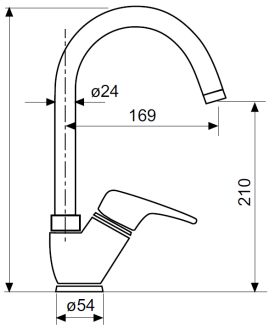

Ricambi



CR00009V Ø40 AR00001V FL00001V

KALC050ROC00

Monocomando lavello monoforo **KAPPA** con canna alta simil-fusa



CROMO

CODICE	FINITURA
KALC050ROC02	ORO
KALC050ROC08	NERO OPACO
KALC050ROC15	FRAGRANITE NERO
KALC050ROC20	BIANCO OPACO

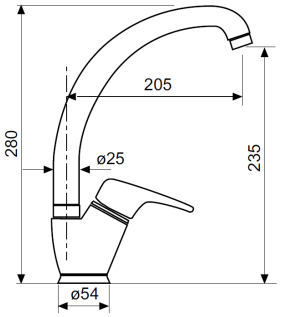

Ricambi



CR00009V Ø40 AR00001V FL00001V

KALC051ROC00

Monocomando lavello monoforo **KAPPA** con canna girevole



CROMO

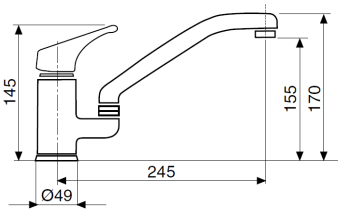

Ricambi



CR00008V Ø40 AR00001V FL00001V

TKLC030ROC00

Gruppo lavello a parete **TEK** con canna piatta



CROMO

CODICE	FINITURA
TKLC030ROC01	BRONZO LUCIDO
TKLC030ROC02	ORO
TKLC030ROC20	BIANCO OPACO

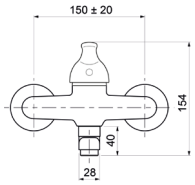

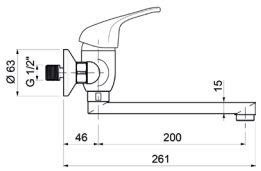

Ricambi


CR00009V Ø40


AR00001V 24x1M

TKLC130ROC00

Gruppo lavello a parete **TEK** con canna piatta, **LEVA CLINICA**



CROMO

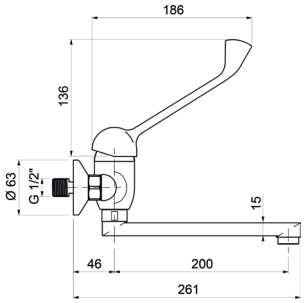

Ricambi


CR00009V Ø40


AR00001V 24x1M

TKLC035ROC00

Monocomando lavello monoforo **TEK**



CROMO

CODICE	FINITURA
TKLC035ROC01	BRONZO LUCIDO
TKLC035ROC02	ORO
TKLC035ROC20	BIANCO OPACO

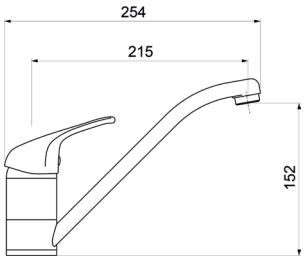

Ricambi


CR00009V Ø40


AR00001V 24x1M


FL00009V

TKLC135ROC00

Monocomando lavello monoforo **TEK**, **LEVA CLINICA**



CROMO

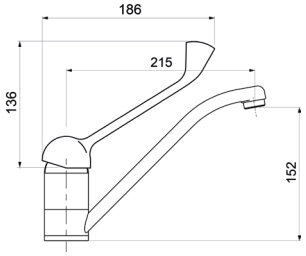

Ricambi


CR00009V Ø40


AR00001V 24x1M


FL00009V

Descrizioni e caratteristiche tecniche non sono impegnative e possono variare senza preavviso

TKLC040ROC00

Monocomando lavello monoforo **TEK** con doccia estraibile



CROMO

CODICE	FINITURA
TKLC040ROC01	BRONZO LUCIDO
TKLC040ROC20	BIANCO OPACO

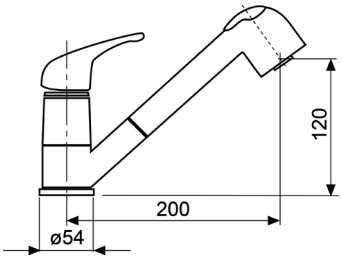

Ricambi

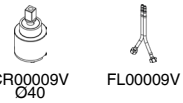

CR00009V Ø40 FL00009V

TKLC140ROC00

Monocomando lavello monoforo con doccia estraibile **TEK**, **LEVA CLINICA**



CROMO

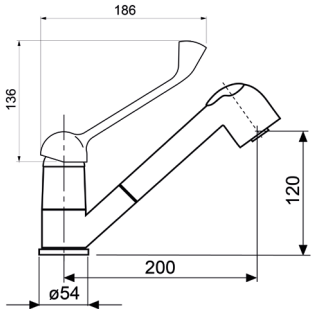

Ricambi



CR00009V Ø40 FL00009V

TKLC045ROC00

Monocomando lavello monoforo **TEK** con canna alta



CROMO

CODICE	FINITURA
TKLC045ROC01	BRONZO LUCIDO
TKLC045ROC02	ORO
TKLC045ROC20	BIANCO OPACO

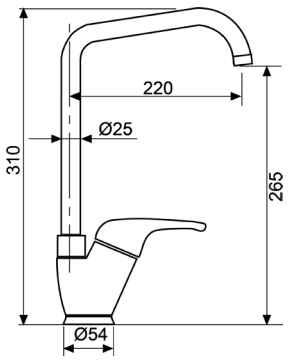

Ricambi



CR00009V Ø40 AR00023V 22x1F FL00009V

TKLC145ROC00

Monocomando lavello monoforo canna alta **TEK**, **LEVA CLINICA**



CROMO

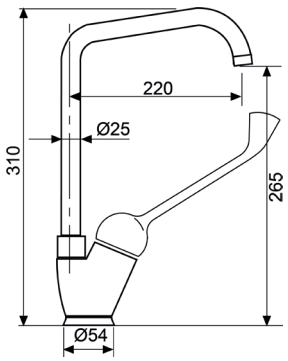

Ricambi



CR00009V Ø40 AR00023V 22x1F FL00009V

TKLC046ROC00

Monocomando lavello monoforo **TEK** con **canna a ponte Ø18**



CROMO

CODICE	FINITURA
TKLC046ROC01	BRONZO LUCIDO
TKLC046ROC02	ORO
TKLC046ROC20	BIANCO OPACO

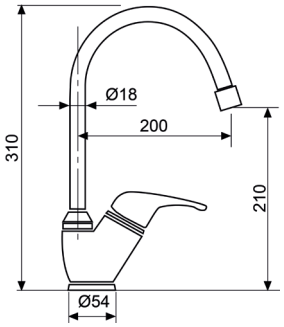

Ricambi



CR00009V Ø40 | AR00023V 22×1F | FL00009V

TKLC047ROC00

Monocomando lavello monoforo **TEK** con **canna a ponte Ø24**



CROMO

CODICE	FINITURA
TKLC047ROC01	BRONZO LUCIDO
TKLC047ROC02	ORO
TKLC047ROC20	BIANCO OPACO

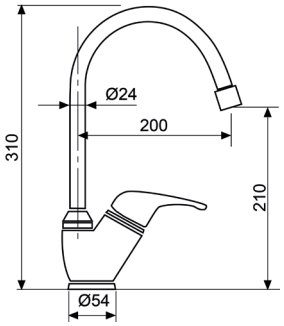

Ricambi



CR00009V Ø40 | AR00001V 24×1M | FL00009V

TKLC048ROC00

Monocomando lavello monoforo **TEK** con **canna a ponte lusso Ø25**



CROMO

CODICE	FINITURA
TKLC048ROC01	BRONZO LUCIDO
TKLC048ROC02	ORO
TKLC048ROC20	BIANCO OPACO

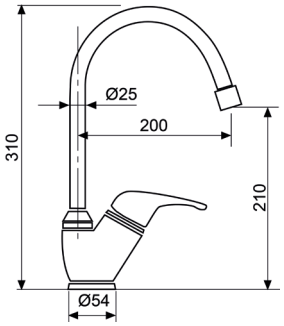

Ricambi



CR00009V Ø40 | AR00001V 24×1M | FL00009V

TKLC050ROC00

Monocomando lavello monoforo **TEK** con canna similfusa



CROMO

CODICE	FINITURA
TKLC050ROC01	BRONZO LUCIDO
TKLC050ROC02	ORO
TKLC050ROC20	BIANCO OPACO

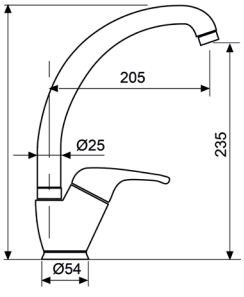

Ricambi



CR00009V Ø40 | AR00001V 24×1M | FL00009V

Descrizioni e caratteristiche tecniche non sono impegnative e possono variare senza preavviso

QKLC030ROC00

Monocomando lavello a parete **QUICK** con canna piatta



CROMO

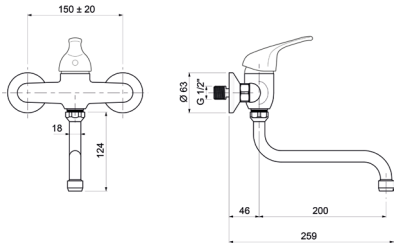

Ricambi


CR00008V Ø40


AR00001V

QKLC031ROC00

Monocomando lavello a parete **QUICK** con canna a S



CROMO

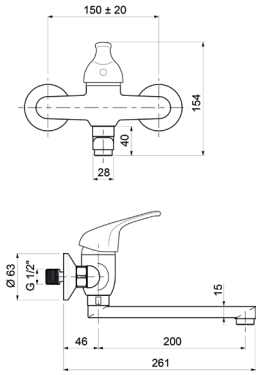

Ricambi


CR00008V Ø40


AR00023V

QKLC131ROC00

Monocomando lavello a parete **QUICK** con canna a S,
LEVA CLINICA



CROMO

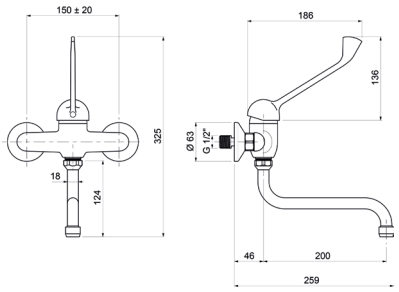

Ricambi


CR00008V Ø40


AR00023V

QKLC035ROC00

Monocomando lavello monoforo **QUICK**



CROMO

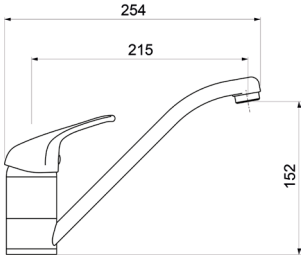

Ricambi


CR00008V Ø40


AR00001V


FL00001V

QKLC135ROC00

Monocomando lavello monoforo **QUICK, LEVA CLINICA**



CROMO

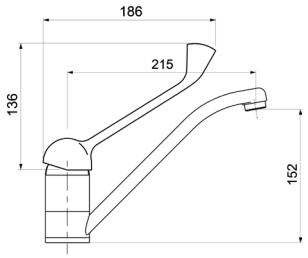

Ricambi


CR00008V
Ø40


AR00001V


FL00001V

QKLC040ROC00

Monocomando lavello monoforo **QUICK** con doccia estraibile



CROMO

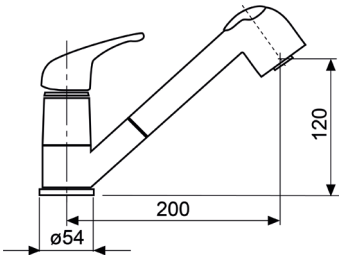

Ricambi


CR00008V
Ø40

QKLC140ROC00

Monocomando lavello monoforo **QUICK** con doccia estraibile,
LEVA CLINICA



CROMO

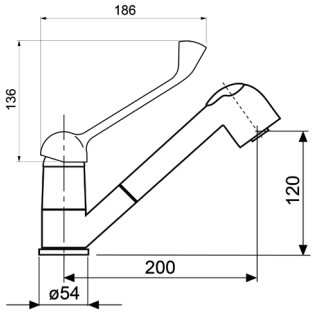

Ricambi


CR00008V
Ø40

QKLC045ROC00

Monocomando lavello monoforo **QUICK** con canna alta



CROMO

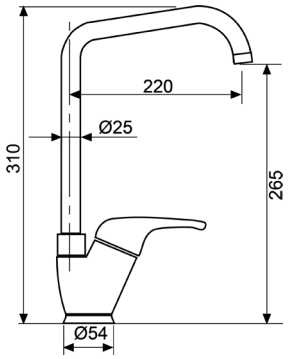

Ricambi


CR00009V
Ø40


AR00023V


FL00001V

Descrizioni e caratteristiche tecniche non sono impegnative e possono variare senza preavviso

QKLC145ROC00

Monocomando lavello monoforo canna alta **QUICK**, **LEVA CLINICA**



CROMO

CODICE	FINITURA

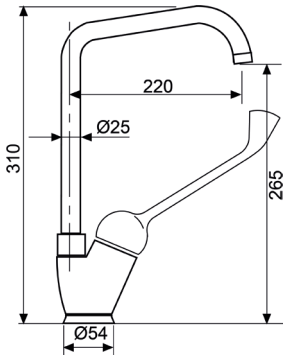

Ricambi


CR00009V Ø40


AR00023V


FL00001V

QKLC046ROC00

Monocomando lavello monoforo **QUICK** con **canna a ponte Ø18**



CROMO

CODICE	FINITURA

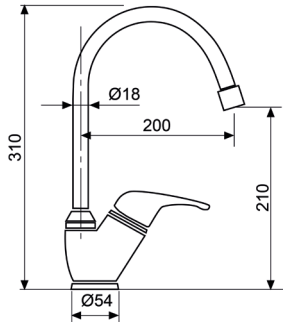

Ricambi


CR00009V Ø40


AR00023V


FL00001V

QKLC047ROC00

Monocomando lavello monoforo **QUICK** con **canna a ponte Ø24**



CROMO

CODICE	FINITURA

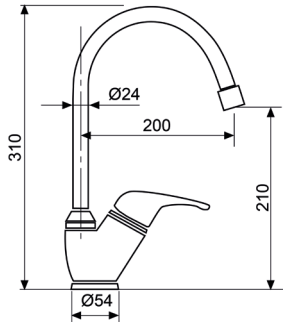

Ricambi


CR00009V Ø40


AR00023V


FL00001V

QKLC050ROC00

Monocomando lavello monoforo **QUICK** con canna similfusa



CROMO

CODICE	FINITURA

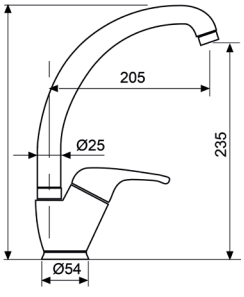

Ricambi


CR00009V Ø40


AR00001V


FL00001V

QKLCB35ROC00

Monocomando lavello monoforo **QUICK BASSA PRESSIONE**

CROMO



Ricambi



CR00009V
Ø40



AR00001V

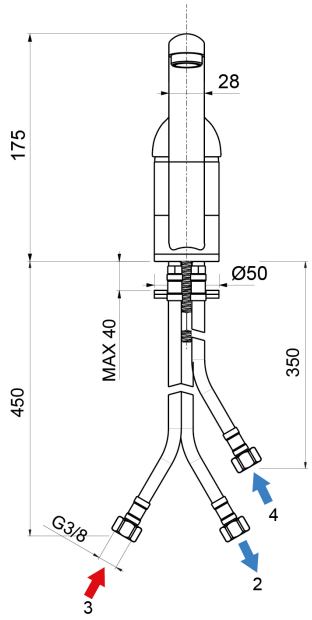

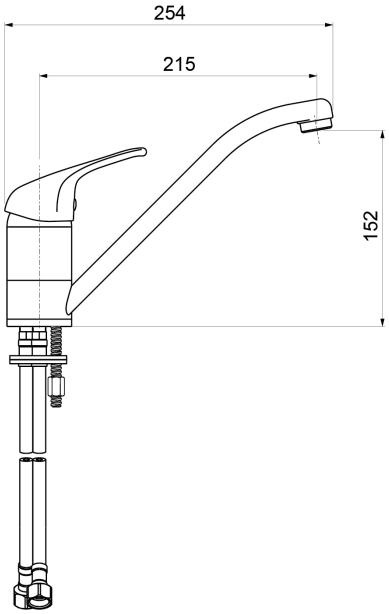

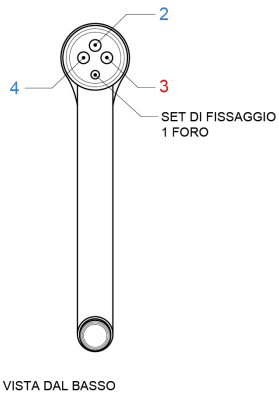

SCHEMA INSTALLAZIONE

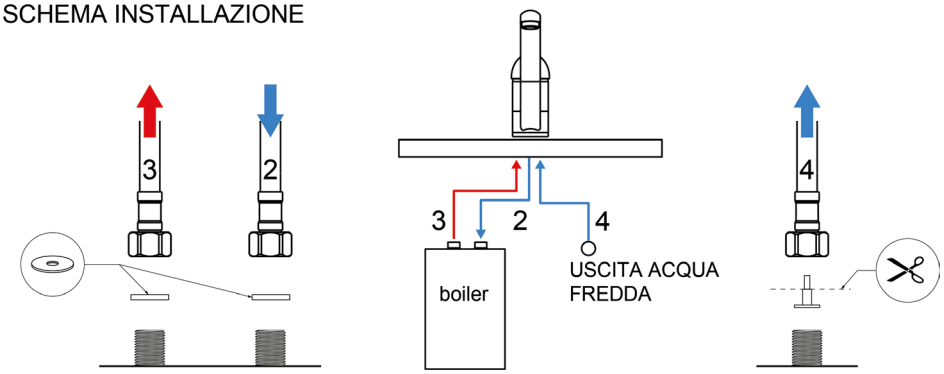

Descrizioni e caratteristiche tecniche non sono impegnative e possono variare senza preavviso

LOLC040ROC00

Monocomando lavello **LONDON** con doccia estraibile



CROMO

CODICE	FINITURA
LOLC040ROC01	BRONZO LUCIDO
LOLC040ROC02	ORO
LOLC040ROC04	NICKEL SPAZZOLATO LUCIDO
LOLC040ROC05	RAME SPAZZOLATO LUCIDO
LOLC040ROC08	NERO OPACO
LOLC040ROC88	OTTONE SPAZZOLATO

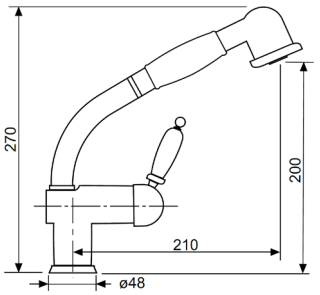

Ricambi



CR00003V
Ø35

LOLC042ROC00

Monocomando lavello **LONDON** con doccia estraibile



CROMO

CODICE	FINITURA
LOLC042ROC01	BRONZO LUCIDO
LOLC042ROC02	ORO
LOLC042ROC04	NICKEL SPAZZOLATO LUCIDO
LOLC042ROC05	RAME SPAZZOLATO LUCIDO
LOLC042ROC08	NERO OPACO
LOLC042ROC88	OTTONE SPAZZOLATO

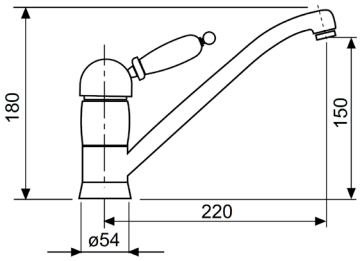

Ricambi



CR00003V
Ø35

LOLC045ROC00

Monocomando lavello **LONDON** con canna girevole



CROMO

CODICE	FINITURA
LOLC045ROC01	BRONZO LUCIDO
LOLC045ROC02	ORO
LOLC045ROC04	NICKEL SPAZZOLATO LUCIDO
LOLC045ROC05	RAME SPAZZOLATO LUCIDO
LOLC045ROC08	NERO OPACO
LOLC045ROC88	OTTONE SPAZZOLATO

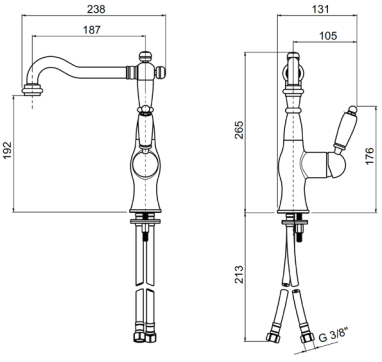

Ricambi



CR00003V
Ø35



FL00001V

LOLC088ROC00

Monocomando lavello **LONDON** con canna alta



CROMO

CODICE	FINITURA
LOLC088ROC01	BRONZO LUCIDO
LOLC088ROC02	ORO
LOLC088ROC04	NICKEL SPAZZOLATO LUCIDO
LOLC088ROC05	RAME SPAZZOLATO LUCIDO
LOLC088ROC08	NERO OPACO
LOLC088ROC88	OTTONE SPAZZOLATO

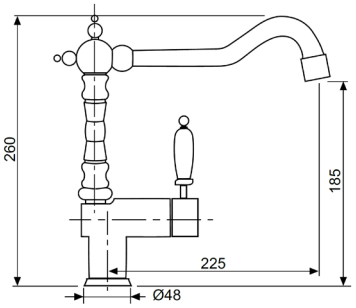

Ricambi



CR00003V
Ø35



AR00023V



FL00001V

LOLC080ROC00

Gruppo lavello a parete **LONDON**



CROMO

CODICE	FINITURA
LOLC080ROC01	BRONZO LUCIDO
LOLC080ROC02	ORO
LOLC080ROC04	NICKEL SPAZZOLATO LUCIDO
LOLC080ROC05	RAME SPAZZOLATO LUCIDO
LOLC080ROC88	OTTONE SPAZZOLATO

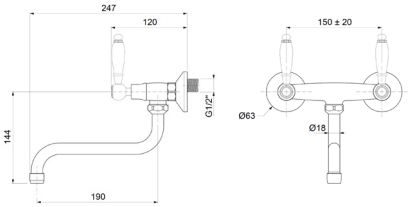

Ricambi



VN00002V 8x20 DX — VN00003V 8x20 SX

LOLC081ROC00

Gruppo lavello a parete **LONDON** con canna alta superiore



CROMO

CODICE	FINITURA
LOLC081ROC01	BRONZO LUCIDO
LOLC081ROC02	ORO
LOLC081ROC04	NICKEL SPAZZOLATO LUCIDO
LOLC081ROC05	RAME SPAZZOLATO LUCIDO
LOLC081ROC88	OTTONE SPAZZOLATO

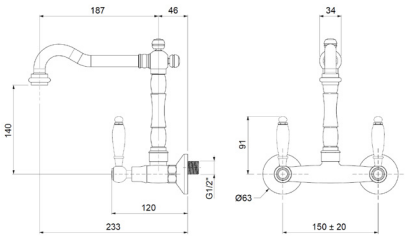

Ricambi



VN00002V 8x20 DX — VN00003V 8x20 SX

LOLC145ROC00

Monoforo lavello **LONDON** con canna a ponte girevole



CROMO

CODICE	FINITURA
LOLC145ROC01	BRONZO LUCIDO
LOLC145ROC02	ORO
LOLC145ROC04	NICKEL SPAZZOLATO LUCIDO
LOLC145ROC05	RAME SPAZZOLATO LUCIDO
LOLC145ROC88	OTTONE SPAZZOLATO

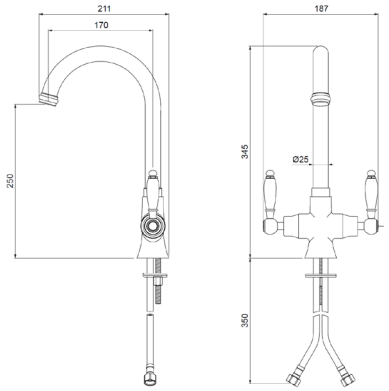

Ricambi



VN00002V 8x20 DX — VN00003V 8x20 SX — FL00001V

LOLC188ROC00

Monoforo lavello **LONDON** con canna girevole



CROMO

CODICE	FINITURA
LOLC188ROC01	BRONZO LUCIDO
LOLC188ROC02	ORO
LOLC188ROC04	NICKEL SPAZZOLATO LUCIDO
LOLC188ROC05	RAME SPAZZOLATO LUCIDO
LOLC188ROC88	OTTONE SPAZZOLATO

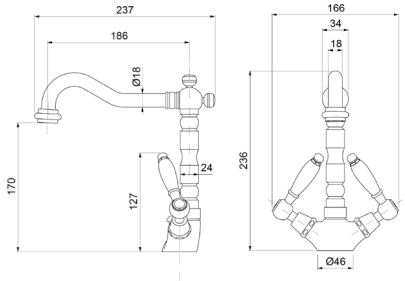

Ricambi



VN00002V 8x20 DX — VN00003V 8x20 SX — FL00001V

Descrizioni e caratteristiche tecniche non sono impegnative e possono variare senza preavviso

RELC030ROC00

Monocomando lavello a parete **RETRÒ** con canna piatta



CROMO

CODICE	FINITURA
RELC030ROC01	BRONZO LUCIDO
RELC030ROC02	ORO
RELC030ROC04	NICKEL SPAZZOLATO LUCIDO
RELC030ROC05	RAME SPAZZOLATO LUCIDO
RELC030ROC08	NERO OPACO
RELC030ROC88	OTTONE SPAZZOLATO

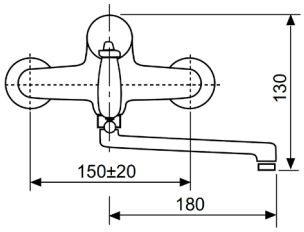

Ricambi


CR00004V
Ø35


AR00001V

RELC035ROC00

Monocomando lavello monoforo **RETRÒ**



CROMO

CODICE	FINITURA
RELC035ROC01	BRONZO LUCIDO
RELC035ROC02	ORO
RELC035ROC04	NICKEL SPAZZOLATO LUCIDO
RELC035ROC05	RAME SPAZZOLATO LUCIDO
RELC035ROC08	NERO OPACO
RELC035ROC88	OTTONE SPAZZOLATO

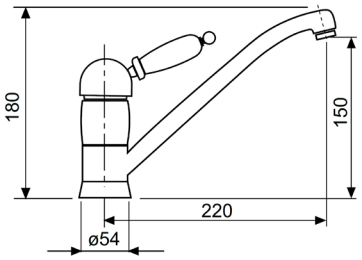

Ricambi


CR00003V
Ø35


AR00001V


FL00001V


KT00001V

RELC040ROC00

Monocomando lavello monoforo **RETRÒ** con doccia estraibile



CROMO

CODICE	FINITURA
RELC040ROC01	BRONZO LUCIDO
RELC040ROC02	ORO
RELC040ROC04	NICKEL SPAZZOLATO LUCIDO
RELC040ROC05	RAME SPAZZOLATO LUCIDO
RELC040ROC08	NERO OPACO
RELC040ROC88	OTTONE SPAZZOLATO

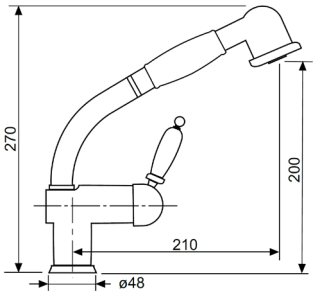

Ricambi


CR00003V
Ø35

RELC042ROC00

Monocomando lavello monoforo **RETRÒ** con doccia estraibile



CROMO

CODICE	FINITURA
RELC042ROC01	BRONZO LUCIDO
RELC042ROC02	ORO
RELC042ROC04	NICKEL SPAZZOLATO LUCIDO
RELC042ROC05	RAME SPAZZOLATO LUCIDO
RELC042ROC08	NERO OPACO
RELC042ROC88	OTTONE SPAZZOLATO

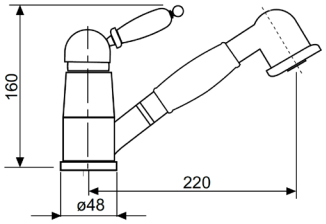

Ricambi



CR00003V
Ø35

RELC050ROC00

Monocomando lavello monoforo **RETRÒ** con canna alta similfusa



CROMO

CODICE	FINITURA
RELC050ROC01	BRONZO LUCIDO
RELC050ROC02	ORO
RELC050ROC04	NICKEL SPAZZOLATO LUCIDO
RELC050ROC05	RAME SPAZZOLATO LUCIDO
RELC050ROC08	NERO OPACO
RELC050ROC88	OTTONE SPAZZOLATO

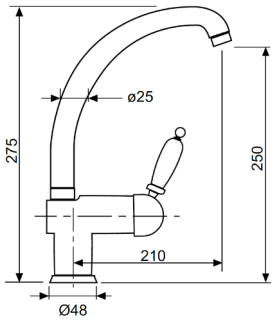

Ricambi



CR00003V
Ø35



AR00001V



FL00001V



KT00001V

Descrizioni e caratteristiche tecniche non sono impegnative e possono variare senza preavviso

ARLC030ROC00

Monocomando lavello a parete **ARCANA** con canna piatta



CROMO

CODICE	FINITURA
ARLC030ROC01	BRONZO LUCIDO

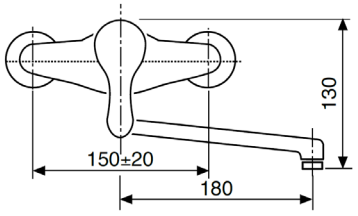

Ricambi


CR00004V Ø35


AR00001V 24×1

ARLC035ROC00

Monocomando lavello monoforo **ARCANA**



CROMO

CODICE	FINITURA
ARLC035ROC01	BRONZO LUCIDO

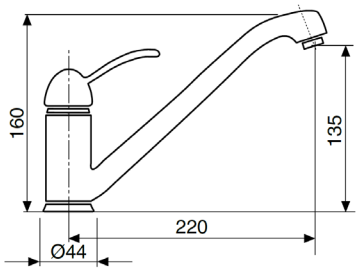

Ricambi


CR00003V Ø35


AR00001V 24×1


FL00001V

ARLC040ROC00

Monocomando lavello monoforo **ARCANA** con doccetta estraibile



CROMO

CODICE	FINITURA
ARLC040ROC01	BRONZO LUCIDO

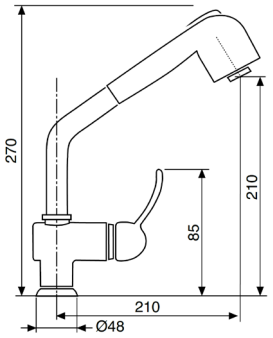

Ricambi


CR00003V Ø35


FL00001V

ARLC050ROC00

Monocomando lavelo monoforo **ARCANA** con canna alta similfusa



CROMO

CODICE	FINITURA
ARLC050ROC01	BRONZO LUCIDO
ARLC050ROC02	ORO

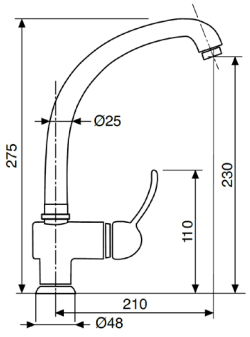

Ricambi


CR00003V Ø35


AR00001V 24×1M


FL00001V

LBLC080ROC00

Gruppo lavello a parete **LIBERTY** con canna a S



CROMO

CODICE	FINITURA
LBLC080ROC01	BRONZO LUCIDO
LBLC080ROC02	ORO
LBLC080ROC05	RAME SPAZZOLATO LUCIDO

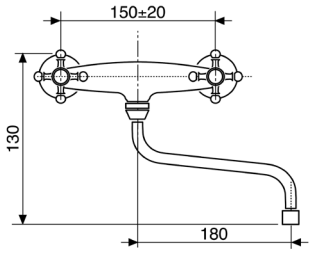

Ricambi



VN00005V 8x24 DX | VN00003V 8x20 SX | AR00023V

LBLC081ROC00

Gruppo lavello a parete **LIBERTY** con canna alta



CROMO

CODICE	FINITURA
LBLC081ROC01	BRONZO LUCIDO
LBLC081ROC02	ORO
LBLC081ROC05	RAME SPAZZOLATO LUCIDO

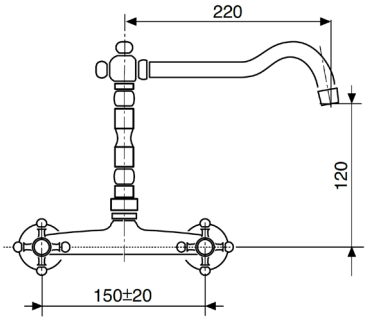

Ricambi



VN00002V 8x20 DX | VN00003V 8x20 SX | AR00023V

LBLC088ROC00

Monoforo lavello **LIBERTY** con canna girevole



CROMO

CODICE	FINITURA
LBLC088ROC01	BRONZO LUCIDO
LBLC088ROC02	ORO
LBLC088ROC05	RAME SPAZZOLATO LUCIDO

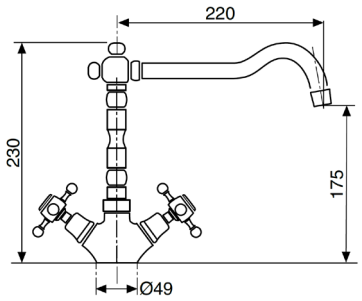

Ricambi

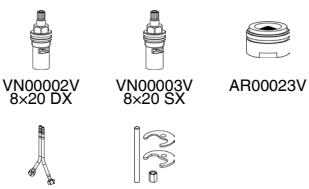

VN00002V 8x20 DX | VN00003V 8x20 SX | AR00023V | FL00001V | KT00001V

Descrizioni e caratteristiche tecniche non sono impegnative e possono variare senza preavviso

MLVR920ROC00

Rubinetto a snodo **MELODY**, attacco 1/2”M





VN00004V

CODICE	FINITURA
	CROMO
MLVR920ROC01	BRONZO LUCIDO
MLVR920ROC02	ORO
MLVR920ROC05	RAME SPAZZOLATO LUCIDO
MLVR920ROC08	NERO OPACO
MLVR920ROC20	BIANCO OPACO

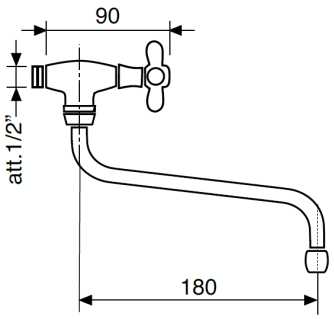

MLVR020ROC00

	CROMO
MLVR020ROC01	BRONZO LUCIDO
MLVR020ROC02	ORO
MLVR020ROC05	RAME SPAZZOLATO LUCIDO
MLVR020ROC08	NERO OPACO
MLVR020ROC20	BIANCO OPACO

Ricambi



VN00002V DX



AR00023V

MLLC980ROC00

Gruppo lavello a parete **MELODY**





VN00004V

CODICE	FINITURA
	CROMO
MLLC980ROC01	BRONZO LUCIDO
MLLC980ROC02	ORO
MLLC980ROC05	RAME SPAZZOLATO LUCIDO
MLLC980ROC08	NERO OPACO
MLLC980ROC20	BIANCO OPACO

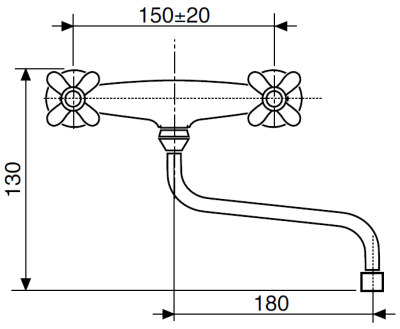

MLLC080ROC00

	CROMO
MLLC080ROC01	BRONZO LUCIDO
MLLC080ROC02	ORO
MLLC080ROC05	RAME SPAZZOLATO LUCIDO
MLLC080ROC08	NERO OPACO
MLLC080ROC20	BIANCO OPACO

Ricambi



VN00002V DX



VN00003V SX



AR00023V

MLLC986ROC00

Monoforo lavello **MELODY** con **canna a ponte Ø18**





VN00004V

CODICE	FINITURA
	CROMO
MLLC986ROC01	BRONZO LUCIDO
MLLC986ROC02	ORO
MLLC986ROC05	RAME SPAZZOLATO LUCIDO
MLLC986ROC08	NERO OPACO
MLLC986ROC20	BIANCO OPACO

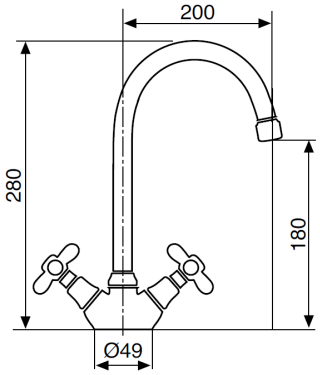

MLLC086ROC00

	CROMO
MLLC086ROC01	BRONZO LUCIDO
MLLC086ROC02	ORO
MLLC086ROC05	RAME SPAZZOLATO LUCIDO
MLLC086ROC08	NERO OPACO
MLLC086ROC20	BIANCO OPACO

Ricambi



VN00002V DX



VN00003V SX



AR00023V

MLLC988ROC00

Monoforo lavello **MELODY** con **canna a ponte lusso Ø25**





VN00004V

CODICE	FINITURA
	CROMO
MLLC988ROC01	BRONZO LUCIDO
MLLC988ROC02	ORO
MLLC988ROC05	RAME SPAZZOLATO LUCIDO
MLLC988ROC08	NERO OPACO
MLLC988ROC20	BIANCO OPACO

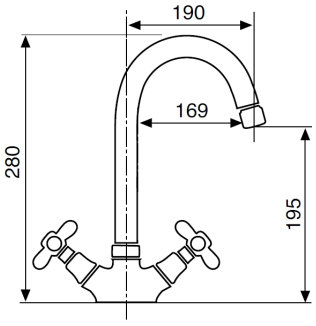

MLLC088ROC00

	CROMO
MLLC088ROC01	BRONZO LUCIDO
MLLC088ROC02	ORO
MLLC088ROC05	RAME SPAZZOLATO LUCIDO
MLLC088ROC08	NERO OPACO
MLLC088ROC20	BIANCO OPACO

Ricambi



VN00002V DX



VN00003V SX



AR00023V

Descrizioni e caratteristiche tecniche non sono impegnative e possono variare senza preavviso

RMVR920ROC00

Rubinetto a snodo **ROME**, attacco 1/2”M





VN00004V

CODICE	FINITURA
	CROMO
RMVR920ROC01	BRONZO LUCIDO
RMVR920ROC02	ORO
RMVR920ROC05	RAME SPAZZOLATO LUCIDO
RMVR920ROC08	NERO OPACO
RMVR920ROC20	BIANCO OPACO

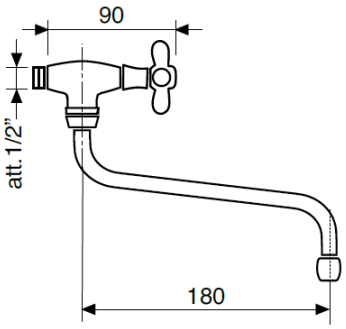

RMVR020ROC00

	CROMO
RMVR020ROC01	BRONZO LUCIDO
RMVR020ROC02	ORO
RMVR020ROC05	RAME SPAZZOLATO LUCIDO
RMVR020ROC08	NERO OPACO
RMVR020ROC20	BIANCO OPACO

Ricambi



VN00002V DX



AR00023V

RMLC980ROC00

Gruppo lavello a parete **ROME**





VN000084V

CODICE	FINITURA
	CROMO
RMLC980ROC01	BRONZO LUCIDO
RMLC980ROC02	ORO
RMLC980ROC05	RAME SPAZZOLATO LUCIDO
RMLC980ROC08	NERO OPACO
RMLC980ROC20	BIANCO OPACO

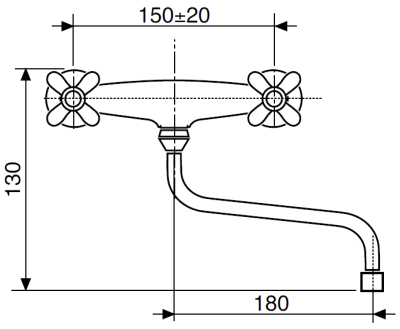

RMLC080ROC00

	CROMO
RMLC080ROC01	BRONZO LUCIDO
RMLC080ROC02	ORO
RMLC080ROC05	RAME SPAZZOLATO LUCIDO
RMLC080ROC08	NERO OPACO
RMLC080ROC20	BIANCO OPACO

Ricambi



VN00002V DX



VN00003V SX



AR00023V

RMLC986ROC00

Monoforo lavello **ROME** con **canna a ponte Ø18**





VN00004V

CODICE	FINITURA
	CROMO
RMLC986ROC01	BRONZO LUCIDO
RMLC986ROC02	ORO
RMLC986ROC05	RAME SPAZZOLATO LUCIDO
RMLC986ROC08	NERO OPACO
RMLC986ROC20	BIANCO OPACO

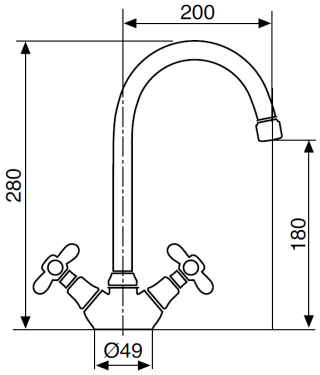

RMLC086ROC00

	CROMO
RMLC086ROC01	BRONZO LUCIDO
RMLC086ROC02	ORO
RMLC086ROC05	RAME SPAZZOLATO LUCIDO
RMLC086ROC08	NERO OPACO
RMLC086ROC20	BIANCO OPACO

Ricambi



VN00002V DX



VN00003V SX



AR00023V

RMLC988ROC00

Monoforo lavello **ROME** con **canna a ponte lusso Ø25**





VN00004V

CODICE	FINITURA
	CROMO
RMLC988ROC01	BRONZO LUCIDO
RMLC988ROC02	ORO
RMLC988ROC05	RAME SPAZZOLATO LUCIDO
RMLC988ROC08	NERO OPACO
RMLC988ROC20	BIANCO OPACO

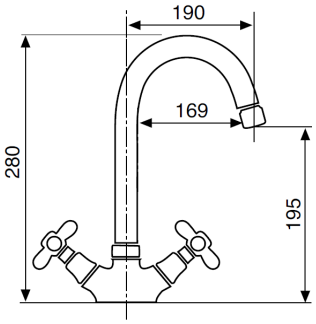

RMLC088ROC00

	CROMO
RMLC088ROC01	BRONZO LUCIDO
RMLC088ROC02	ORO
RMLC088ROC05	RAME SPAZZOLATO LUCIDO
RMLC088ROC08	NERO OPACO
RMLC088ROC20	BIANCO OPACO

Ricambi



VN00002V DX



VN00003V SX



AR00023V

Descrizioni e caratteristiche tecniche non sono impegnative e possono variare senza preavviso

ESLC704ROC00

Gruppo lavello a parete **ESA**

CROMO



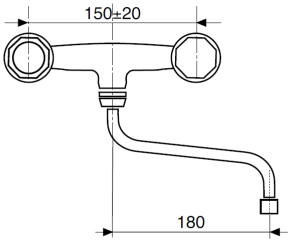

Ricambi


VN00008V 8x24


AR00023V

ESLC705ROC00

Gruppo lavello a parete **ESA** con attacco per lavastoviglie

CROMO



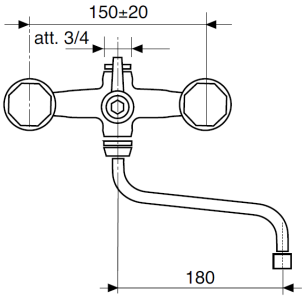

Ricambi


VN00008V 8x24


AR00023V

ESLC501ROC00

Monoforo lavello **ESA**, canna jota

CROMO



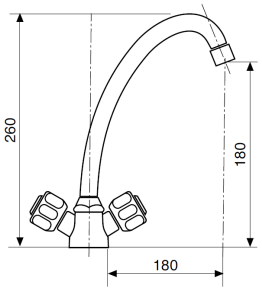

Ricambi


VN00008V 8x24


AR00023V


FL00001V

ESLC502ROC00

Monoforo lavello **ESA** con canna similfusa

CROMO



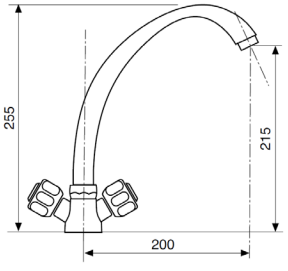

Ricambi


VN00008V 8x24


AR00001V


FL00001V

RICAMBI

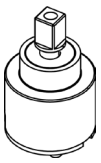

CARTUCCE BASSE

CR00003V	Cartuccia Ø35
CR00006V	Cartuccia Ø25
CR00007V	Cartuccia Ø25
CR00008V	Cartuccia Ø40
CR00012V	Cartuccia Ø35 a 90°
CR00017V	Cartuccia Ø35
CR00021V	Cartuccia Ø25
CR00023V	Cartuccia Ø20
CR00024V	Cartuccia Ø35
CR00027V	Cartuccia Ø25
CR00028V	Cartuccia Ø35
CR00030V	Cartuccia Ø30
CR00031V	Cartuccia Ø25



CARTUCCE ALTE

CR00004V	Cartuccia Ø35
CR00009V	Cartuccia Ø40

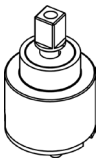

CARTUCCE DEVIATRICI

CR00029V	Cartuccia deviatrice Ø35 2 vie

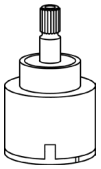

CARTUCCE DEVIATRICI

CR00014V	Cartuccia deviatrice Ø35 2 vie
CR00022V	Cartuccia deviatrice Ø35 3 vie



CARTUCCE TERMOSTATICHE

CR00032V	Cartuccia miscelatrice termostatica

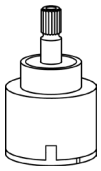

CARTUCCE DEVIATRICI TERMOSTATICHE

CR00033V	Cartuccia deviatrice termostatica 2 vie con stop
CR00034V	Cartuccia deviatrice termostatica 3 vie con stop



VITONI

VN00002V	Vitone ceramico DX 8×20
VN00003V	Vitone ceramico SX 8×20
VN00004V	Vitone tradizionale filettato 8×20
VN00008V	Vitone tradizionale 8×24



AERATORI

AR00001V	Aeratore M24×1
AR00023V	Aeratore F22×1
AR00035V	Aeratore M28×1
AR00046V	Aeratore cachè M16,5×1 coin slot
AR00047V	Aeratore cachè M16,5×1
AR00050V	Aeratore cachè M18,5×1
AR00057V	Aeratore M16×1
AR00058V	Aeratore cachè M24×1
AR00060V	Aeratore M28×1
AR00063V	Aeratore M18×1



AERATORI RETTANGOLARI

AR00021V	Aeratore 32×8
AR00049V	Aeratore 24×6



SET DI FISSAGGIO 2 FORI

KT00004V	Set di fissaggio M6 L.70
KT00016V	Set di fissaggio M6 L.115

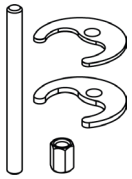

SET DI FISSAGGIO 1 FORO

KT00001V	Set di fissaggio M8 L.70
KT00002V	Set di fissaggio M8 L.100
KT00012V	Set di fissaggio M8 L.150
KT00014V	Set di fissaggio M8 L.280

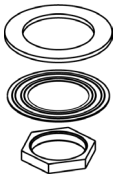

SET DI FISSAGGIO CON DADO

KT00010V	Set di fissaggio 1/2 bidet
KT00015V	Set di fissaggio 32×19
KT00020V	Set di fissaggio 26×19
KT00023V	Set di fissaggio 33×19



DEVIATORI

AQ00023V	Deviatore a pulsante cromato

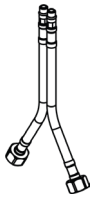

FLESSIBILI

FL00001V	Flessibili M10×1×F3/8 L.350
FL00002V	Flessibili M10×1×F1/2 L.300
FL00003V	Flessibili M10×1×F1/2 L.350
FL00004V	Flessibili M10×1×F3/8 L.500
FL00005V	Flessibili M10×1×F3/8 L.600
FL00022V	Flessibili M10×1×F3/8 L.450
FL00027V	Flessibili M8×1×F3/8 L.450
FL00029V	Flessibili M8×1×F3/8 L.450
FL00031V	Flessibili MM10×1 L.665
FL00032V	Flessibili M8×1×F3/8 L.600
FL00038V	Flessibili M8×1×F3/8 L.600
FL00039V	Flessibili M8×1×F3/8 L.350
FL00040V	Flessibili M10×1×F3/8 L.510
FL00042V	Flessibili M8×1×F3/8 L.1015
FL00063V	Flessibili M10×1×F3/8 L.510



LEVA CLINICA

LV00001V	Leva clinica per miscelatore Ø40
LV00002V	Leva clinica per miscelatore Ø35



LEVA CLINICA

LV00003V	Leva clinica per vitone tradizionale br 8×24

ESPOSITORI SHOWROOM

EX001

Tavolo espositivo per showroom

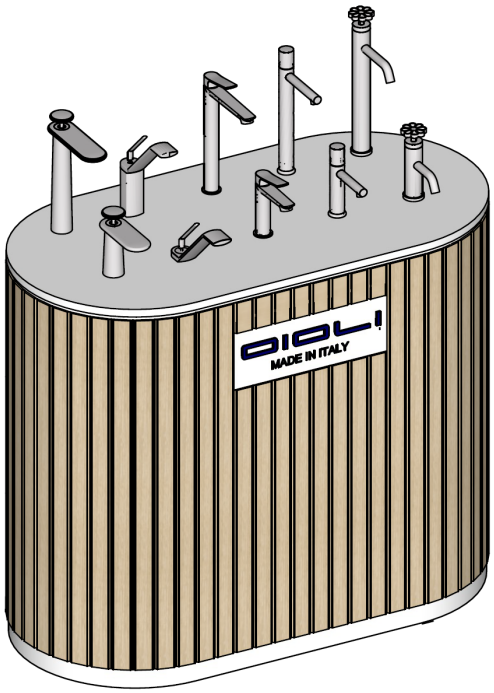

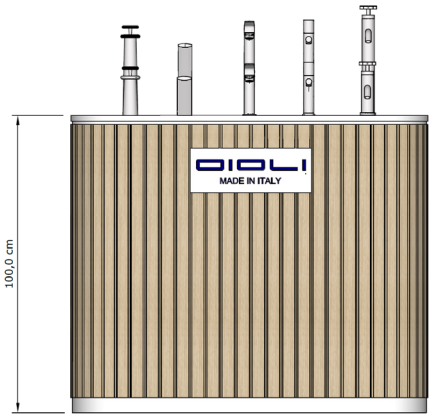

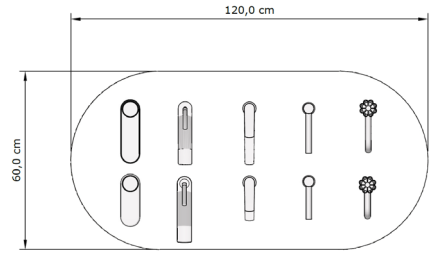

EX002

Tavolo espositivo per showroom



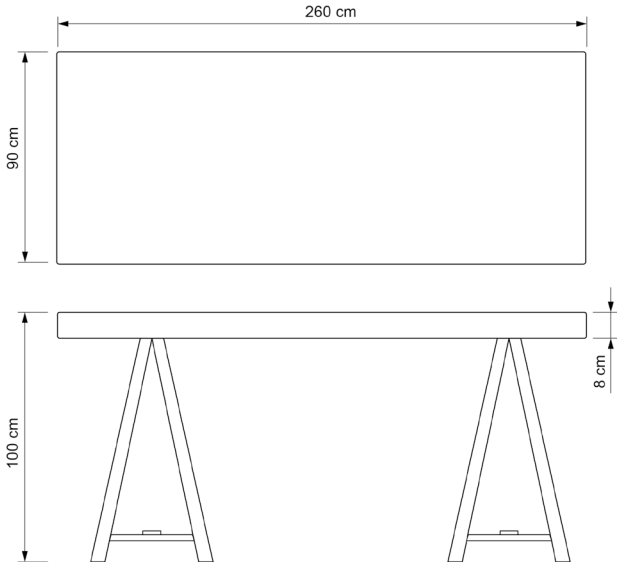

EX003

Tavolo espositivo per showroom

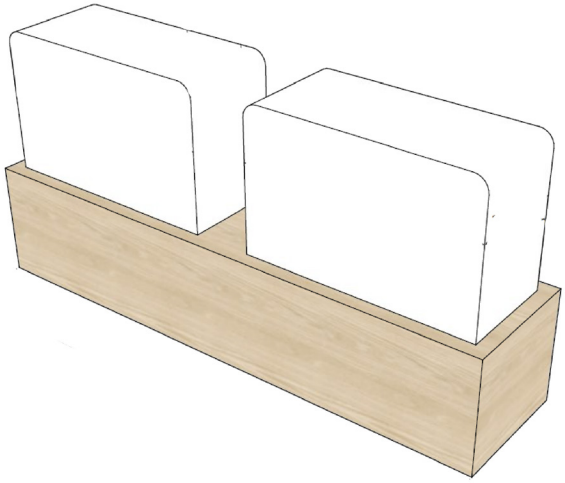

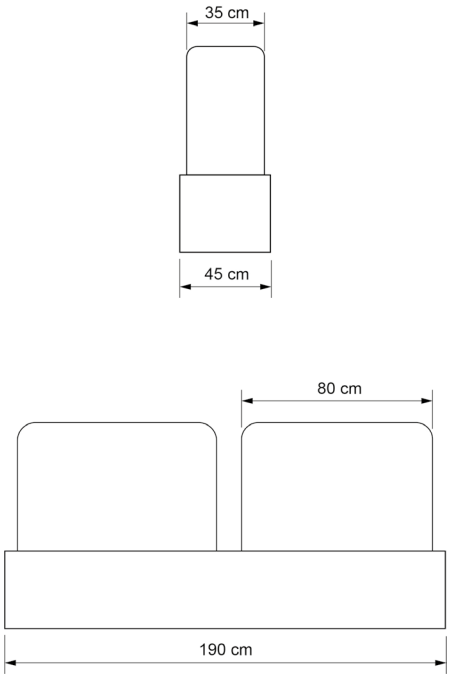

EX004

Tavolo espositivo per showroom

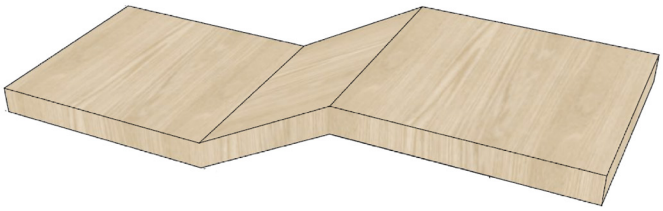

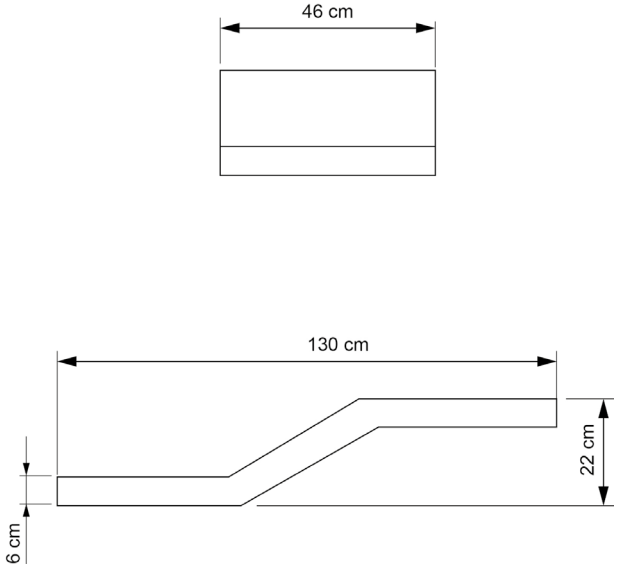

EX005

Totem espositivo per showroom

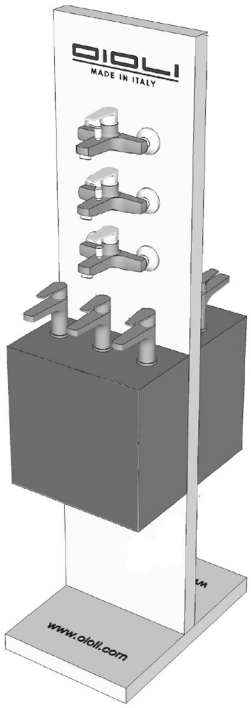

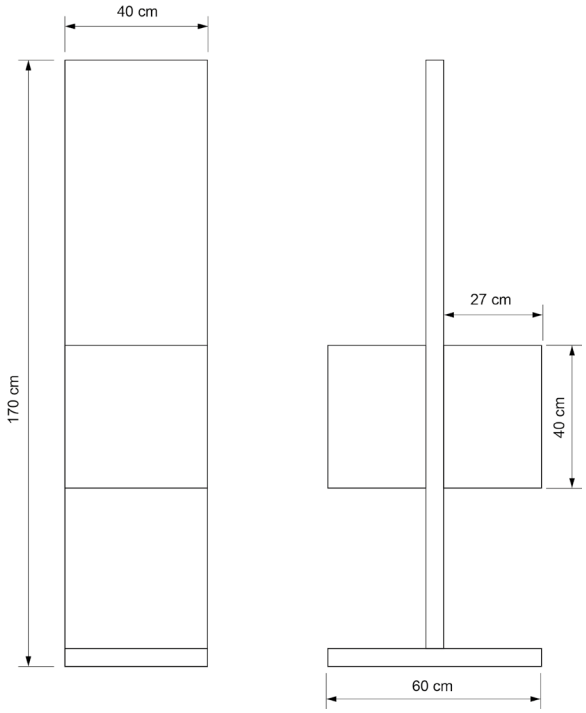

EX006

Tavolo espositivo per showroom

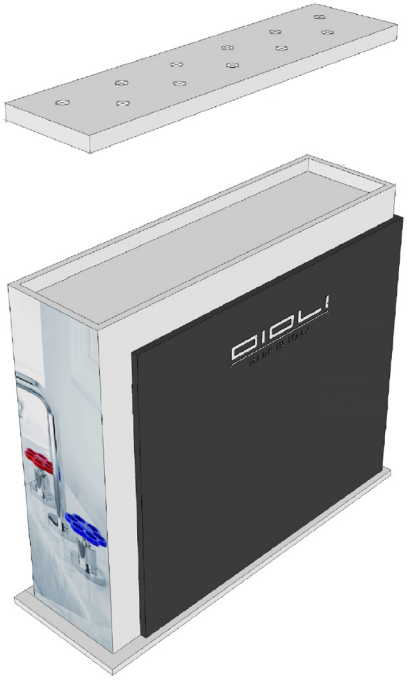

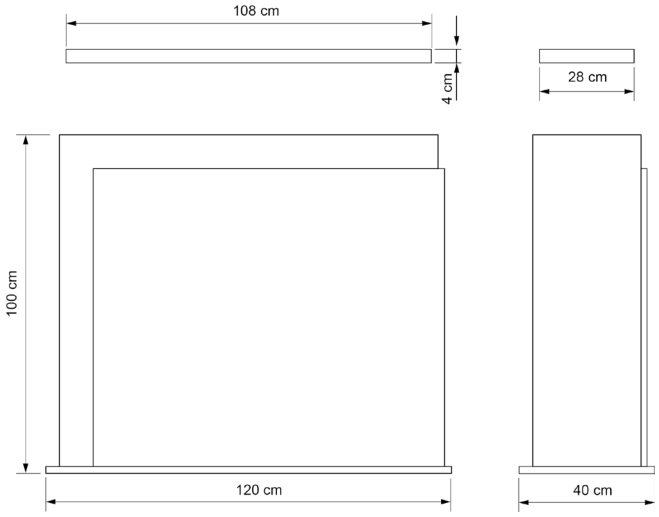

CONDIZIONI GENERALI DI VENDITA

Le presenti condizioni generali disciplinano tutti gli attuali e futuri contratti fra le parti, salvo eventuali deroghe concordate per iscritto. Le condizioni generali del compratore non troveranno applicazione nei rapporti futuri tra le parti se non espressamente accettate per iscritto dalla Oioli Rubinetterie s.r.l.

01. ORDINI
Tutti gli ordini si intendono assunti a titolo di prenotazione e non impegnano la nostra Ditta alla consegna, anche parziale, di quanto ordinato. Inoltre si riserva di maggiorare o diminuire i quantitativi a secondo degli imballi standard.

02. PREZZI
I prezzi dei nostri listini sono soggetti a variazioni e non sono impegnativi senza nostra conferma.
Essi si intendono franco fabbrica al netto di IVA.

03. IMPORTO MINIMO ORDINI
ITALIA:
Per ordini inferiori a € 250,00 viene richiesto un contributo spese amministrative di € 20,00.
Il minimo valore d'ordine per porto franco è € 2.000,00.
UNIONE EUROPEA:
Per ordini inferiori a € 250,00 viene richiesto un contributo spese amministrative di € 20,00.
Il minimo valore d'ordine per porto franco è € 2.000,00.

04. PAGAMENTI
Le condizioni sono quelle indicate nelle offerte e/o copie commissioni e sono impegnative. Trascorse le scadenze convenute, saranno conteggiati gli interessi di mora. Il ritardato pagamento ci autorizza a sospendere, senza alcun preavviso, le forniture in corso.

05. SPEDIZIONI
La merce viaggia a rischio e pericolo del cliente, anche se venduta franco destino, e ci riteniamo sollevati da ogni responsabilità di ritardi, ammanchi e avarie. Le spedizioni sono fatte con mezzi disponibili al momento e le indicazioni del Cliente hanno valore di semplice raccomandazione.

06. TERMINI DI CONSEGNA
Sono indicativi e da non significarsi come termine essenziale. Essi non danno diritto al Cliente di annullare l'ordine o reclamare danni di qualsiasi natura per ritardi derivati da imprevisti di fabbricazione o di forza maggiore.

07. RECLAMI
Eventuali reclami sono validi solo se notificati entro 8 giorni dal ricevimento della merce.
Per i ritorni di merce, anche se da noi autorizzati, verrà addebitato al Cliente il 15% dell'importo per spese d'ufficio e di magazzino.

08. RISERVA DI PROPRIETÀ
I prodotti consegnati restano di proprietà del venditore sino al momento del completo pagamento del prezzo.

09. RESI
I resi di merce da parte del compratore dovranno sempre comunque essere autorizzati per iscritto dalla nostra sede. I resi preventivamente autorizzati devono giungere al venditore franco magazzino di Gozzano in buon ordine e negli imballaggi originali. L'accredito per le merci rese, sarà emesso ad avvenuta presa in carico del nostro magazzino e relativo controllo. Danni ai prodotti ed agli imballaggi saranno dedotti dall'accredito medesimo.

10. GARANZIA
La nostra responsabilità sulla qualità dei materiali si limita con l'accettare di ritorno, in porto franco, eventuali pezzi che risultassero difettosi di fabbrica, senza perciò essere tenuti ad alcun indennizzo.
Non possiamo accettare alcuna responsabilità per difetti causati da manomissioni dei materiali da noi forniti.

11. CARATTERISTICHE DEL PRODOTTO
La nostra Ditta si riserva di apportare modifiche, sia nella linea che nelle parti metalliche dei nostri articoli, in qualsiasi momento e senza preavviso. Le tonalità dei colori possono variare lievemente da una fornitura all'altra, per cui non si accettano reclami in merito.

12. CATALOGHI DIGITALI E CARTACEI
Le illustrazioni dei prodotti sono una rappresentazione di ogni articolo, ma **non costituiscono impegno di fedele esecuzione**. In particolare, l'indicazione delle tonalità di colore/finiture delle fotografie, cataloghi e/o eventuali campioni deve considerarsi puramente indicativa e, quindi, eventuali differenze cromatiche non possono essere denunciate come vizio, in quanto non modificative delle qualità essenziali del prodotto. **L'azienda si riserva il diritto di effettuare modifiche sia tecniche che estetiche senza preavviso**, come pure procedere alla eliminazione di singoli articoli o di serie complete.

13. LEGGE APPLICABILE E FORO COMPETENTE
Tutti i contratti disciplinati dalle presenti condizioni generali sono regolati dalla legge italiana. Per ogni controversia relativa o comunque collegata a contratti cui si applicano le presenti condizioni generali è esclusivamente competente il foro del tribunale di Novara.

AGENTE DI ZONA

NOME:

TELEFONO:

MAIL:

RIVENDITORE AUTORIZZATO

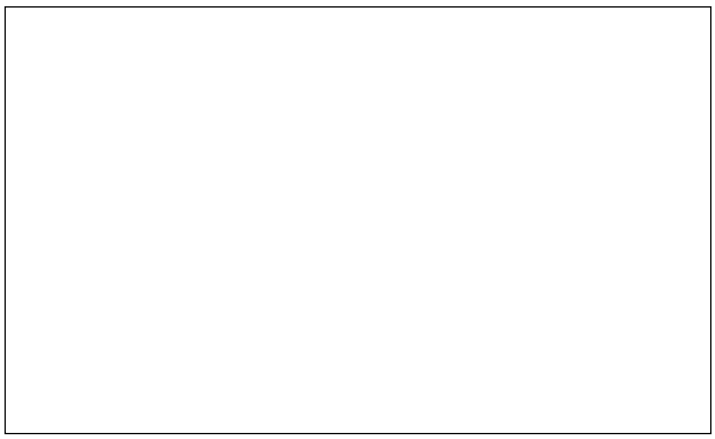

CONTATTI

Commerciale Italia:
vendite@oioli.com

Ufficio estero:
sales@oioli.com

NOTE

Oioli Rubinetterie s.r.l.
Via Pul Stretta, 10/12
28024 Gozzano (Novara)

Tel: +39 0322 956338
Fax: +39 0322 912094

www.oioli.com
info@oioli.com

SEGUICI:



Revisione OIIT00-2023